ТИПОВЫЕ КОНСТРУКЦИИ, ИЗДЕЛИЯ И УЗЛЫ
ЗДАНИЙ И СООРУЖЕНИЙ

СЕРИЯ 1.400-15

УНИФИЦИРОВАННЫЕ ЗАКЛАДНЫЕ ИЗДЕЛИЯ ЖЕЛЕЗОБЕТОННЫХ КОНСТРУКЦИЙ ДЛЯ КРЕПЛЕНИЯ ТЕХНОЛОГИЧЕСКИХ КОММУНИКАЦИЙ И УСТРОЙСТВ

ВЫПУСК 1

РАБОЧИЕ ЧЕРТЕЖИ
УНИФИЦИРОВАННЫХ ЗАКЛАДНЫХ ИЗДЕЛИЙ

РАЗРАБОТАНЫ

ЛЕНИНГРАДСКИМ ПРОМСТРОЙПРОЕКТОМ

Главный инженер института — Абрамов Н.И.

Главный инженер проекта — Родкин Ф.М.

ХАРЬКОВСКИМ ПРОМСТРОЙНИИПРОЕКТОМ

Главный инженер института — Довгий Н.Ф.

Главный инженер проекта — Монин А.М.

СОВМЕСТНО С НИИЖБ

Зам. директора института — Коровин Н.Н.

Рук. лаборатории — Васильев А.П.

Ст. научн. сотр — Катин Н.И.

УТВЕРЖДЕНЫ
и введены в действие с 1.11.80
ПОСТАНОВЛЕНИЕМ ГОССТРОЯ СССР
от 23 мая 1980г, № 75

Содержание альбома

№№ п/п	Обозначение	Наименование	Стр.
1		Содержание	2÷6
2	1.400-15.В1. 000ТО	Техническое описание	7÷9
3	1.400-15.В1. 000ВД	Ведомость ссылочных документов	10
4	1.400-15.В1. 110	Изделие закладное МН101÷МН104	11,12
5	1.400-15.В1. 110 СБ	Изделие закладное МН101÷МН104 Сборочный чертеж	13
6	1.400-15.В1. 120	Изделие закладное МН105÷МН116	14÷21
7	1.400-15.В1. 120 СБ	Изделие закладное МН105÷МН116 Сборочный чертеж	22÷25
8	1.400-15.В1. 130	Изделие закладное МН117÷МН126	26÷31
9	1.400-15.В1. 130СБ	Изделие закладное МН117÷МН126 Сборочный чертеж	32÷34
10	1.400-15.В1. 140	Изделие закладное МН127÷МН132	35÷38
11	1.400-15.В1. 140 СБ	Изделие закладное МН127÷МН132 Сборочный чертеж	39,40
12	1.400-15.В1. 150	Изделие закладное МН133÷МН145	41÷48
13	1.400-15.В1. 150СБ	Изделие закладное МН133÷МН145 Сборочный чертеж	49÷52
14	1.400-15.В1. 160	Изделие закладное МН146÷МН151	53÷56
15	1.400-15.В1. 160СБ	Изделие закладное МН146÷МН151 Сборочный чертеж	57,58
16	1.400-15.В1. 170	Изделие закладное МН152÷МН158	59÷63

ООО "Изополимет Плюс" - https://izopolimet.by

Содержание альбома (продолжение)

№№ п/п	Обозначение	Наименование	Стр.
17	1.400-15.В1. 170 СБ	Изделие закладное МН152÷МН158 Сборочный чертеж	64,65
18	1.400-15.В1. 180	Изделие закладное МН159÷МН162	66÷68
19	1.400-15.В1. 180 СБ	Изделие закладное МН159÷МН162 Сборочный чертеж	69,70
20	1.400-15.В1. 190	Изделие закладное МН163, МН164	71,72
21	1.400-15.В1. 190 СБ	Изделие закладное МН163, МН164 Сборочный чертеж	73
22	1.400-15.В1. 210.	Изделие закладное МН201÷МН209	74÷78
23	1.400-15.В1. 210 СБ	Изделие закладное МН201÷МН209 Сборочный чертеж	79,80
24	1.400-15.В1. 220	Изделие закладное МН210÷МН217	81÷85
25	1.400-15.В1. 220 СБ	Изделие закладное МН210÷МН217 Сборочный чертеж	86,87
26	1.400-15.В1. 230	Изделие закладное МН218÷МН222	88÷90
27	1.400-15.В1. 230 СБ	Изделие закладное МН218÷МН222 Сборочный чертеж	91,92
28	1.400-15.В1. 240	Изделие закладное МН223÷МН228	93÷95
29	1.400-15.В1. 240 СБ	Изделие закладное МН223÷МН228 Сборочный чертеж	96,97
30	1.400-15.В1. 310	Изделие закладное МН301÷МН305	98,99
31	1.400-15.В1. 310 СБ	Изделие закладное МН301÷МН305 Сборочный чертеж	100
32	1.400-15.В1. 320	Изделие закладное МН306÷МН311	101,102

Содержание альбома (продолжение)

№№ п/п	Обозначение	Наименование	Стр.
33	1.400-15.В1. 320 СБ	Изделие закладное МН306÷МН311 Сборочный чертеж	103
34	1.400-15.В1. 330	Изделие закладное МН312, МН313	104,105
35	1.400-15.В1. 330 СБ	Изделие закладное МН312, МН313 Сборочный чертеж	106
36	1.400-15.В1. 340	Изделие закладное МН314÷МН317	107,108
37	1.400-15.В1. 340 СБ	Изделие закладное МН314÷МН317 Сборочный чертеж	109
38	1.400-15.В1. 350	Изделие закладное МН318÷МН321	110,111
39	1.400-15.В1. 350 СБ	Изделие закладное МН318÷МН321 Сборочный чертеж	112
40	1.400-15.В1. 360	Изделие закладное МН322, МН323	113
41	1.400-15.В1. 360 СБ	Изделие закладное МН322, МН323 Сборочный чертеж	114
42	1.400-15.В1. 370	Изделие закладное МН324, МН325	115,116
43	1.400-15.В1. 370 СБ	Изделие закладное МН324, МН325 Сборочный чертеж	117
44	1.400-15.В1. 410	Изделие закладное МН401÷МН404	118
45	1.400-15.В1. 410 СБ	Изделие закладное МН401÷МН404 Сборочный чертеж	119
46	1.400-15.В1. 420	Изделие закладное МН405÷МН413	120,121
47	1.400-15.В1. 420 СБ	Изделие закладное МН405÷МН413 Сборочный чертеж	122,123
48	1.400-15.В1. 430	Изделие закладное МН414÷МН418	124

Содержание альбома (продолжение)

№№ п/п	Обозначение	Наименование	Стр.
49	1.400-15.В1.430СБ	Изделие закладное МН414÷МН418 Сборочный чертеж	125
50	1.400-15.В1.510	Изделие закладное МН501÷МН516	126÷128
51	1.400-15.В1.510СБ	Изделие закладное МН501÷МН516 Сборочный чертеж	129
52	1.400-15.В1.520	Изделие закладное МН517÷МН522, МН535÷МН538	130,131
53	1.400-15.В1.520СБ	Изделие закладное МН517÷МН522,МН535÷МН538 Сборочный чертеж	132
54	1.400-15.В1.530	Изделие закладное МН523÷МН534	133,134
55	1.400-15.В1.530СБ	Изделие закладное МН523÷МН534 Сборочный чертеж	135
56	1.400-15.В1.540	Изделие закладное МН539÷МН548	136,137
57	1.400-15.В1.540СБ	Изделие закладное МН539÷МН548 Сборочный чертеж	138
58	1.400-15.В1.550	Изделие закладное МН549÷МН557	139,140
59	1.400-15.В1.550СБ	Изделие закладное МН549÷МН557 Сборочный чертеж	141
60	1.400-15.В1.560	Изделие закладное МН558÷МН565	142
61	1.400-15.В1.560СБ	Изделие закладное МН558÷МН565 Сборочный чертеж	143
62	1.400-15.В1.570	Изделие закладное МН566÷МН571	144
63	1.400-15.В1.570СБ	Изделие закладное МН566÷МН571 Сборочный чертеж	145
64	1.400-15.В1.610	Изделие закладное МН601÷МН617	146÷149

Содержание альбома (окончание)

№№ п/п	Обозначение	Наименование	Стр.
65	1.400-15.В1. 610 СБ	Изделие закладное МН601÷МН617 Сборочный чертеж	150,151
66	1.400-15.В1. 710	Изделие закладное МН701÷МН725	152÷156
67	1.400-15.В1. 710 СБ	Изделие закладное МН701÷МН725 Сборочный чертеж	157÷159
68	1.400-15.В1. 720	Изделие закладное МН726÷МН775	160÷169
69	1.400-15.В1. 720 СБ	Изделие закладное МН726÷МН775 Сборочный чертеж	170÷173
70	1.400-15.В1. 730	Изделие закладное МН776÷МН795	174,175
71	1.400-15.В1. 730 СБ	Изделие закладное МН776÷МН795 Сборочный чертеж	176,177
72	1.400-15.В1. 810	Изделие закладное МН801÷МН834	178,179
73	1.400-15.В1. 001	Пластина Пл-1÷Пл-81	180÷183
74	1.400-15.В1. 002	Пластины с отверстиями	184÷186
75	1.400-15.В1. 003	Стержень прямой Ст-1÷Ст-44	187,188
76	1.400-15.В1.004	Стержень гнутый Ст-51÷Ст-76	189,190
77	1.400-15.В1.005	Уголок У-1÷У-47, У-5а÷У-20а Швеллер Ш-1÷Ш-14	191÷193
78	1.400-15.В1.006	Уголок гнутый У-55÷У-74	194
79	1.400-15.В1.007	Труба Тр-1÷Тр-5	195

Техническое описание.

1. Серия 1.400-15 состоит из 2х выпусков:
   Выпуск 0 - материалы для проектирования.
   Выпуск 1 - рабочие чертежи.

2. Выпуск 1 содержит рабочие чертежи закладных изделий групп „1"÷„8" и чертежи составных элементов этих изделий — пластин, анкерных стержней (прямых и гнутых), уголков, швеллеров и труб.

3. Приварку анкеров к пластинам втавр выполнять на сварочных автоматах под слоем флюса в соответствии с ГОСТ 19292-73 и СН 393-78.

4. При отсутствии оборудования для автоматической сварки втавр допускается применение сварки втавр под слоем флюса на оборудовании с ручным приводом или дуговой сварки швами в раззенкованных отверстиях. Однако, в этих случаях должна быть проверена толщина пластины закладного изделия с тем, чтобы соблюдалось условие $б_п \geq 0{,}75 d_{ан}$. При несоблюдении этого условия толщину пластины следует увеличить.

5. Приварка анкеров к пластинам втавр кольцевыми швами ручной дуговой сварной не допускается.

6. Приварку анкеров к пластинам в раззенкованные отверстия выполнять ручными валиковыми швами. (см. СН 393-78, тип 21).

ГИП	Монин		1.400-15.В1.000 ТО
Нач отд	Бродский		Техническое описание
Гл конст	Водопьянов		Стадия: Р; Лист: 1; Листов: 3
Рук. гр	Жилянова		ХАРЬКОВСКИЙ ПРОМСТРОЙНИИПРОЕКТ
Ведущ	Бирюнова		
Провер	Жилянова		

Инв № подл | Подпись и дата | Взам инв №

7. Приварку внахлестку гнутых анкеров к пластинам закладных изделий групп „3" и „6", а также изделий МН501÷МН522 группы „5" производить ручной дуговой сваркой протяженными швами (см. СН393-78, тип 14). Для всех остальных изделий наряду с ручной дуговой сваркой протяженными швами может применяться контактная рельефно-точечная сварка (смотрите ГОСТ 19292-73, соединение Н-1 и СН393-78, тип 15).

Если закладное изделие применяется для конструкций с вибрационной нагрузкой, о чем должно быть указание в заказе на изготовление изделий, контактная рельефно-точечная сварка не допускается.

8. При изготовлении закладных изделий пользоваться инструкцией СН313-65*, изд. 1968 г.

9. При наличии на заводах-изготовителях оборудования для устройства высаженных горячим способом анкерных головок рекомендуется заменять предусмотренные в настоящем выпуске пластины усиления (шайбы) на высаженные головки. Диаметр головки должен быть не менее $3d_{ан}$, а длина заготовки анкера должна быть соответственно увеличена для сохранения проектной длины анкера.

10. Закладные изделия группы „2" изготавливаются, как правило, в разобранном виде без приварки анкеров к пластинам с раззенкованными отверстиями. Если в заказе на изготовление есть указание о приварке анкеров на заводе-изготовителе к обеим пластинам, сварные швы в раззенкованных отверстиях выполняются сразу при изготовлении изделия.

11. Закладные изделия группы „6" (для крепления монорельсов), состоящие из 2х пластин с гнутыми и прямыми анкерами и трубки, изготовляются раздельно и поставляют-

ООО "Изополимет Плюс" - https://izopolimet.by

ся в комплекте. Приварка трубки к пластинам и сварка прямых стержней производится при установке закладного изделия в пространственный каркас или опалубочную форму

12. При приварке анкеров к пластинам необходимо применение жестких кондукторов или других приспособлений для обеспечения проектного положения анкеров.

13. Длины анкеров на чертежах даны номинальными, т.е. без добавления на оплавление и осадку при приварке втавр. Припуск в длине заготовок анкера назначается на заводе-изготовителе в зависимости от режима и способа сварки, а также в зависимости от того, приваривается стержень к одной или к двум пластинам.

14. Принятые для элементов закладных изделий марки стали соответствуют нормальным условиям эксплуатации конструкций (расчетная зимняя температура до минус 30°С, нагрузки статические). Исходя из этого, пластины и элементы профильного проката приняты из стали марки ВСт3кп2 или БСт3кп2 (для конструктивных изделий), анкерные стержни – из стали класса А-III марки 25Г2С. Возможно также применение для анкерных стержней стали марки 35ГС.

15. Технические требования, правила контроля и приемки, а также методы испытаний закладных изделий должны соответствовать ГОСТ 10922-75.

16. Рекомендации по антикоррозионной защите закладных изделий должны быть приведены в заказе на изготовление закладных изделий.

Взам. инв. №

Подпись и дата

Инв. № подл.

ООО "Изополимет Плюс" - https://izopolimet.by

№ п/п	Обозначение	Наименование
		Государственные документы
1	ГОСТ 10922-75	Арматурные изделия и закладные детали сварные для железобетонных конструкций. Технические требования и методы испытаний.
2	ГОСТ 19292-73	Соединения сварные элементов закладных деталей сборных железобетонных конструкций. Контактная автоматическая сварка плавлением. Основные типы и конструктивные элементы.
3	СН-313-65* Изд. 1968г.	Инструкция по технологии изготовления и установке стальных закладных деталей в сборных железобетонных и бетонных изделиях.
4	СН 393-78	Инструкция по сварке соединений арматуры и закладных деталей железобетонных конструкций.

Гл. инж. пр.	Монин		1.400-15.В1.000ВД
Нач. отд.	Бродский		
Гл. констр.	Водопьянов		Ведомость ссылочных документов
Рук. гр.	Жилянова		Лит. Р; Лист; Листов 1
Вед. инж.	Бирюкова		ХАРЬКОВСКИЙ ПРОМСТРОЙНИИПРОЕКТ
Исполн.	Копина		
Провер.	Бирюкова		

ООО "Изополимет Плюс" - https://izopolimet.by

Инв. № подл.	Подпись и дата	Взам. инв. №

Формат	Зона	Поз.	Обозначение	Наименование	Кол. на исполн. 1.400-15.В1.110- —	01	02	03	04	05	06	07	08	09	Примечание
				Документация											
11			1.400-15.В1.000ТО	Техническое описание	X	X	X	X	X	X	X	X	X	X	
11			1.400-15.В1.110 СБ	Сборочный чертеж	X	X	X	X	X	X	X	X	X	X	
				Детали											
11		1	1.400-15.В1.001	Пластина Пл-1	1	1	1								
			-01	Пл-2				1	1	1					
			-02	Пл-3							1	1	1		
			-03	Пл-4										1	п.т.
		2	-77	Пл-78			2			2			2		
11		3	1.400-15.В1.003	Стержень Ст-1	2			2			2			5	
			-02	Ст-3		2			2			2			
			-03	Ст-4			2			2			2		
				Марка	МН101-1	МН101-3	МН101-6	МН102-1	МН102-3	МН102-6	МН103-1	МН103-3	МН103-6	МН104-1	

Исполнения 10, 11 - см. лист 2.

Гл. инж. пр.	Монин	
Нач. отд.	Бродский	
Гл. констр.	Водольянов	
Рук. гр.	Жилякова	
Вед. инж.	Бирюкова	
Исполнил	Статнин	
Проверил	Жилякова	

1.400-15.В1.110

Изделие закладное МН101 ÷ МН104.

Стадия	Лист	Листов
Р	1	2

ХАРЬКОВСКИЙ ПРОМСТРОЙНИИПРОЕКТ

Формат	Зона	Поз.	Обозначение	Наименование	Кол. на исполн. 1.400-15. В1. 110- 10	11									Примечание
				Документация											
11			1.400-15. В1. 000 ТО	Техническое описание	X	X									
11			1.400-15. В1. 110 СБ	Сборочный чертеж	X	X									
				Детали											
11		1	1.400-15. В1. 001-03	Пластина Пл-4	1	1									п.м.
		2	-77	Пл-78		5									
11		3	1.400-15. В1. 003-02	Стержень Ст-3	5										
			-03	Ст-4		5									
				Марка	МН104-3	МН104-6									

1.400-15. В1. 110

Лист 2

Рис. 1

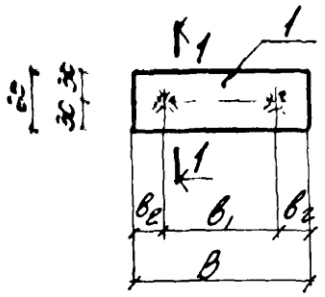

Рис. 2

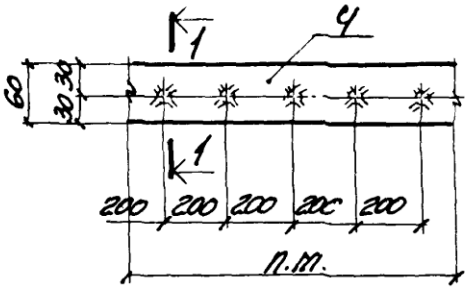

1-1

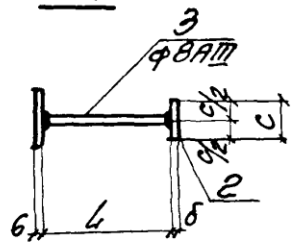

Сварные швы Т-1 по ГОСТ 19292-73

Марка	Обозначение	Рис.	Размеры, мм в	$в_1$	$в_2$	L	c	δ	Масса кг
МН101-1	1.400-15. В1. 110	1	100	60	20	300	—	—	0.6
-3	-01					200			0.5
-6	-02					80	40	8	0.6
МН102-1	-03		150	90	30	300	—	—	0.7
-3	-04					200			0.6
-6	-05					80	40	8	0.7
МН103-1	-06		200	120	40	300	—	—	0.9
-3	-07					200			0.8
-6	-08					80	40	8	0.9
МН104-1	-09	2	п.м.	—	—	300	—	—	3.4
-3	-10					200			3.2
-6	-11					80	40	8	3.5

Гл. инж. пр.	Монин		
Нач. отд.	Бродский		
Гл. констр.	Водопьянов		
Гл. спец.	Жилякова		
Выполнил	Бирюкова		
Н. контр.	Статнвич		
Гл. метрол.	Жилякова		

1.400-15. В1. 110 СБ

Изделие закладное МН 101÷МН 104 Сборочный чертеж.

Стадия	Масса	Масштаб
Р	см. таблицу	
Лист	Листов 1	

ХАРЬКОВСКИЙ ПРОМСТРОЙНИИПРОЕКТ

Формат	Зона	Поз.	Обозначение	Наименование	Кол. на исполн. 1.400-15.В1.120- —	01	02	03	04	05	06	07	08	09	Примечание
				Документация											
11			1.400-15.В1.00 ОТО	Техническое описание	X	X	X	X	X	X	X	X	X	X	
11			1.400-15.В1.120 СБ	Сборочный чертеж	X	X	X	X	X	X	X	X	X	X	
				Детали											
11		1	1.400-15.В1.001-04	Пластина Пл-5	1	1	1	1	1	1					
			-05	Пл-6							1	1	1	1	
		2	-77	Пл-78				4	4	4				4	
11		3	1.400-15.В1.003	Стержень Ст-1	4			4			4			4	
			-01	Ст-2		4			4			4			
			-02	Ст-3			4						4		
			-03	Ст-4						4					
				Марка	МН105-1	МН105-2	МН105-3	МН105-4	МН105-5	МН105-6	МН106-1	МН106-2	МН106-3	МН106-4	

Исполнения
10 ÷ 19 — см. лист 2
20 ÷ 29 — см. лист 3
30 ÷ 39 — см. лист 4
40 ÷ 49 — см. лист 5
50 ÷ 59 — см. лист 6
60 ÷ 69 — см. лист 7
70 71 — см. лист 8

Гл. инж. пр.	Монин	
Нач. отд.	Бровский	
Гл. констр.	Вовольянов	
Рук. гр.	Жилякова	
Вед. инж.	Бирюкова	
Исполнил	Стативин	
Проверил	Жилякова	

1.400-15.В1.120

Изделие закладное
МН105 ÷ МН116

Стадия	Лист	Листов
Р	1	8

Харьковский Промстройниипроект

Инв. № подл.	Подпись и дата	Взам. инв. №

Формат	Зона	Поз.	Обозначение	Наименование	Кол. на испол. 1.400-15 В1-ЕС- 10	11	12	13	14	15	16	17	18	19
				Документация										
11			1.400-15. В1. 000ТО	Техническое описание	X	X	X	X	X	X	X	X	X	X
11			1.400-15. В1. 120СБ	Сборочный чертеж	X	X	X	X	X	X	X	X	X	X
				Детали										
11		1	1.400-15. В1. 001-05	Пластина Пл-6	1	1								
			-06	Пл-7			1	1	1	1	1	1		
			-09	Пл-10									1	1
		2	-77	Пл-78	4	4				4	4	4		
11		3	1.400-15. В1. 003	Стержень Ст-1			4			4				
			-01	Ст-2	4			4			4			
			-02	Ст-3					4					
			-03	Ст-4		4						4		
			-14	Ст-15									4	
			-17	Ст-18										4
				Марка	МН106-5	МН106-6	МН107-1	МН107-2	МН107-3	МН107-4	МН107-5	МН107-6	МН108-1	МН108-2

1.400-15. В1. 120

Лист 2

Формат	Зона	Поз.	Обозначение	Наименование	Кол. на исполн. 1.400-15.В1 120 - 20	21	22	23	24	25	26	27	28	29	Примечание
				Документация											
11			1.400-15.В1.000ТО	Техническое описание	X	X	X	X	X	X	X	X	X	X	
11			1.400-15.В1.120СБ	Сборочный чертеж	X	X	X	X	X	X	X	X	X	X	
				Детали											
11		1	1.400-15.В1.001-07	Пластина Пл-8					1	1	1	1	1	1	
			-09	Пл-10	1	1	1	1							
		2	-77	Пл-78								4	4	4	
			-78	Пл-79		4	4	4							
11		3	1.400-15.В1.003	Стержень G-1					4			4			
			-01	G-2						4			4		
			-02	G-3							4				
			-03	G-4										4	
			-14	G-15		4									
			-17	G-18			4								
			-19	G-20	4										
			-23	G-24				4							
				Марка	МН108-3	МН108-4	МН108-5	МН108-6	МН109-1	МН109-2	МН109-3	МН109-4	МН109-5	МН109-6	

1.400-15.В1.120

Лист 3

Инв. № подл	Подпись и дата	Взам. инв. №

Формат	Зона	Поз.	Обозначение	Наименование	Кол. на исполн. 1.400-15.В1.120С										Примечание
					30	31	32	33	34	35	36	37	38	39	
				Документация											
11			1.400-15.В1.000ТО	Техническое описание	X	X	X	X	X	X	X	X	X	X	
11			1.400-15.В1.120СБ	Сборочный чертеж	X	X	X	X	X	X	X	X	X	X	
				Детали											
11		1	1.400-15.В1.001-10	Пластина Пл-11	1	1	1	1	1	1					
			-11	Пл-12							1	1	1	1	
		2	-77	Пл-78										4	
			-78	Пл-79				4	4	4					
11		3	1.400-15.В1.003	Стержень Ст-1							4			4	
			-01	Ст-2								4			
			-02	Ст-3									4		
			-14	Ст-15	4			4							
			-17	Ст-18		4			4						
			-19	Ст-20			4								
			-23	Ст-24						4					
				Марка	МН110-1	МН110-2	МН110-3	МН110-4	МН110-5	МН110-6	МН111-1	МН111-2	МН111-3	МН111-4	

1.400-15.В1.120

Лист 4

Формат	Зона	Поз.	Обозначение	Наименование	Кол. на исполн. 1.400-15. В1. 120 -										Примечание
					40	41	42	43	44	45	46	47	48	49	
				Документация											
11			1.400-15. В1. 000ТО	Техническое описание	X	X	X	X	X	X	X	X	X	X	
11			1.400-15. В1. 120СБ	Сборочный чертеж	X	X	X	X	X	X	X	X	X	X	
				Детали											
11		1	1.400-15. В1. 001-11	Пластина Пл-12	1	1									
			-12	Пл-13									1	1	
			-16	Пл-17			1	1	1	1	1	1			
		2	-77	Пл-78	4	4									
			-78	Пл-79						4	4	4			
11		3	1.400-15. В1. 003	Стержень G-1									4		
			-01	G-2	4									4	
			-03	G-4		4									
			-14	G-15			4			4					
			-17	G-18				4			4				
			-19	G-20					4						
			-23	G-24								4			
				Марка	МН111-5	МН111-6	МН112-1	МН112-2	МН112-3	МН112-4	МН112-5	МН112-6	МН113-1	МН113-2	

1.400-15. В1. 120.

Лист 5

Инв. № подл.	Подпись и дата	Взам. инв. №

Формат	Зона	Поз.	Обозначение	Наименование	Кол. на исполн. 1.400-15. В1. 120										Примечание
					50	51	52	53	54	55	56	57	58	59	
				Документация											
11			1.400-15. В1. 000ТО	Техническое описание	X	X	X	X	X	X	X	X	X	X	
11			1.400-15. В1. 120СБ	Сборочный чертеж	X	X	X	X	X	X	X	X	X	X	
				Детали											
11		1	1.400-15. В1. 001-12	Пластина Пл-13	1	1	1	1							
			-17	Пл-18					1	1	1	1	1	1	
		2	-77	Пл-78		4	4	4							
			-78	Пл-79								4	4	4	
11		3	1.400-15. В1. 003	Стержень G-1		4									
			-01	G-2			4								
			-02	G-3	4										
			-03	G-4				4							
			-14	G-15					4			4			
			-17	G-18						4			4		
			-19	G-20							4				
			-23	G-24										4	
				Марка	МН113-3	МН113-4	МН113-5	МН113-6	МН114-1	МН114-2	МН114-3	МН114-4	МН114-5	МН114-6	

1.400-15. В1. 120

Лист 6

Формат	Зона	Поз.	Обозначение	Наименование	Кол. на исполн. 1.400-15.В1.120 — 60	61	62	63	64	65	66	67	68	69	Примечание
				Документация											
11			1.400-15.В1.00010	Техническое описание	X	X	X	X	X	X	X	X	X	X	
11			1.400-15.В1.120СБ	Сборочный чертеж	X	X	X	X	X	X	X	X	X	X	
				Детали											
11		1	1.400-15.В1.001-13	Пластина Пл-14	1	1	1	1	1	1					
			-18	Пл-19							1	1	1	1	
		2	-77	Пл-78				4	4	4					
			-78	Пл-79										4	
11		3	1.400-15.В1.003	Стержень Ст-1	4			4							
			-01	Ст-2		4			4						
			-02	Ст-3			4								
			-03	Ст-4						4					
			-14	Ст-15							4			4	
			-17	Ст-18								4			
			-19	Ст-20									4		
				Марка	МН115-1	МН115-2	МН115-3	МН115-4	МН115-5	МН115-6	МН116-1	МН116-2	МН116-3	МН116-4	

1.400-15.В1.120

Лист 7

Инв. № подл.	Подпись и дата	Взам. инв. №

Формат	Зона	Поз.	Обозначение	Наименование	Кол. на испол. 1.400-15 В1 1										
					70	71									
				Документация											
11			1.400-15. В1. 00010	Техническое описание	X	X									
11			1.400-15. В1. 120СБ	Сборочный чертеж	X	X									
				Детали											
11		1	1.400-15. В1. 001-18	Пластина Пл-19	1	1									
		2	-78	Пл-79	4	4									
11		3	1.400-15. В1 003-17	Стержень С-18	4										
			-23	С-24		4									
				Марка	МН116-5	МН116-6									

1.400-15. В1. 120	Лист 8

Рис. 1, Рис. 2

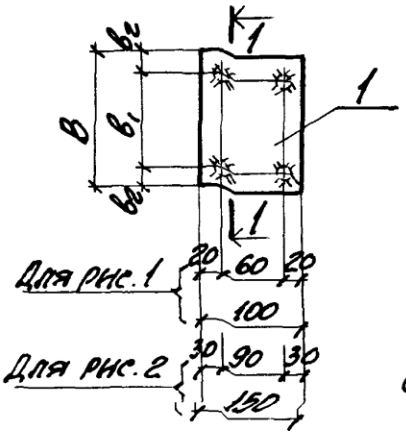

1-1

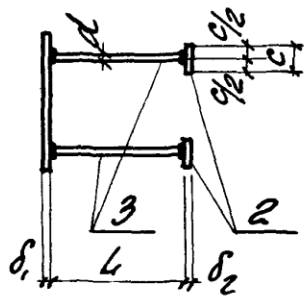

Сварные швы Т-1 по ГОСТ 19292-73

Марка	Обозначение	Рис.	Размеры, мм								Масса кг
			в	в1	в2	δ1	d	L	с	δ2	
МН105-1	1.400-15.В1.120	1	100	60	20	6	ВСТ3	300	—	—	1.0
-2	-01							250			0.9
-3	-02							200			0.8
-4	-03							300	40	8	1.4
-5	-04							250			1.3
-6	-05							80			1.0
МН106-1	-06		150	90	30			300	—	—	1.2
-2	-07							250			1.1
-3	-08							200			1.0
-4	-09							300	40	8	1.6
-5	-10							250			1.5
-6	-11							80			1.2

Продолжение таблицы исполнений см. на листах 2 ÷ 4

Гл. инж. пр.	Тонин		
Нач. отд.	Бродский		
Гл. конструктор	Вологдина		
Рук. гр.	Жилякова		
Вед. инж.	Бирюкова		
Исполнил	Статывина		
Проверил	Жилякова		

1.400-15.В1.120 СБ

Изделие закладное МН105 ÷ МН116. Сборочный чертеж.

Стадия	Масса	Масштаб
Р	см. таблицу	
Лист 1	Листов 4	

Харьковский Промстройпроект

	Обозначение	Рис.	Размеры, мм								Масса кг
			B	b_1	b_2	δ_1	d	L	c	δ_2	
М-1	1.400-15.В1.120 -12	1	200	120	40	6	ВАIII	300	—	—	1.4
-2	-13							250			1.3
-3	-14							200			1.2
-4	-15							300	40	8	1.8
-5	-16							250			1.7
-6	-17							80			1.4
МН108-1	-18					8	12АIII	470	—	—	3.0
-2	-19							370			2.6
-3	-20							270			2.3
-4	-21							470	50	10	3.8
-5	-22							370			3.4
-6	-23							170			2.7
МН109-1	-24		250	180	35	6	ВАIII	300	—	—	1.7
-2	-25							250			1.6
-3	-26							200			1.5
-4	-27							300	40	8	2.1
-5	-28							250			2.0
-6	-29							80			1.7
МН110-1	-30					8	12АIII	470	—	—	3.3
-2	-31							370			2.9
-3	-32							270			2.6
-4	-33							470	50	10	4.1
-5	-34							370			3.7
-6	-35							170			3.0

Взам. инв. №

Подпись и дата

Инв. № подл.

1.400-15.В1.120 СБ

Лист 2

Марка	Обозначение	Рис.	Размеры, мм								Масса кг
			B	b_1	b_2	δ_1	d	L	c	δ_2	
МН111-1	1.400-15.В1.120-36	2	150	90	30	6	8АIII	300	—	—	1.6
-2	-37							250			1.5
-3	-38							200			1.4
-4	-39							300	40	8	2.0
-5	-40							250			1.9
-6	-41							80			1.6
МН112-1	-42					8	12АIII	470	—	—	3.1
-2	-43							370			2.7
-3	-44							270			2.4
-4	-45							470	50	10	3.9
-5	-46							370			3.5
-6	-47							170			2.8
МН113-1	-48		200	120	40	6	8АIII	300	—	—	1.9
-2	-49							250			1.8
-3	-50							200			1.7
-4	-51							300	40	8	2.3
-5	-52							250			2.2
-6	-53							80			1.9
МН114-1	-54					8	12АIII	470	—	—	3.6
-2	-55							370			3.2
-3	-56							270			2.9
-4	-57							470	50	10	4.4
-5	-58							370			4.0
-6	-59							170			3.3

1.400-15.В1.120СБ

Лист 3

Марка	Обозначение	Кол.	Размеры, мм								Масса кг
			b	b_1	b_2	δ_1	d	L	c	δ_2	
МН115-1	1.400-15.В1.120 -60							300			2.3
-2	-61							250	—	—	2.2
-3	-62					6	ВАIII	200			2.1
-4	-63							300			2.7
-5	-64							250	40	8	2.6
-6	-65	2	250	180	35			80			2.3
МН116-1	-66							470			4.1
-2	-67							370	—	—	3.7
-3	-68					8	12АIII	270			3.4
-4	-69							470			4.9
-5	-70							370	50	10	4.5
-6	-71							170			3.8

Инв. № подл. | Подпись и дата | Взам. инв. №

1.400-15.В1.120 СБ

Лист 4

Формат	Зона	Поз.	Обозначение	Наименование	Кол. на исполн. 1.400-15.В1.130- —	01	02	03	04	05	06	07	08	09	Примечание
				Документация											
11			1.400-15.В1.000ТО	Техническое описание	X	X	X	X	X	X	X	X	X	X	
11			1.400-15.В1.130СБ	Сборочный чертеж	X	X	X	X	X	X	X	X	X	X	
				Детали											
11		1	1.400-15.В1.001-24	Пластина Пл-25	1	1	1	1	1	1					
			-29	Пл-30							1	1	1	1	
11		2	-77	Пл-78				4	4	4					
			-78	Пл-79										4	
11		3	1.400-15.В1.003	Стержень Ст-1	4			4							
			-01	Ст-2		4			4						
			-02	Ст-3			4								
			-03	Ст-4						4					
			-14	Ст-15							4			4	
			-17	Ст-18								4			
			-19	Ст-20									4		
				Марка	МН117-1	МН117-2	МН117-3	МН117-4	МН117-5	МН117-6	МН118-1	МН118-2	МН118-3	МН118-4	

Исполнения

10 ÷ 19 — см. лист 2
20 ÷ 29 — см. лист 3
30 ÷ 39 — см. лист 4
40 ÷ 49 — см. лист 5
50 ÷ 59 — см. лист 6

Гл. инж. пр.	Монин	
Нач. отд.	Броцкий	
Гл. конструктор	Водолажка	
Рук. гр.	Зыжкевич	
Вед. инж.	Бирюкова	
Исполнил	Статывин	
Проверил	Жилякова	

1.400-15.В1.130

Изделие закладное
МН117 ÷ МН126

Стадия	Лист	Листов
Р	1	6

ХАРЬКОВСКИЙ ПРОМСТРОЙНИИПРОЕКТ

16768-02 27

Инв. № подл.	Подпись и дата	Взам. инв. №

Формат	Зона	Поз.	Обозначение	Наименование	Кол. на исполн. 1.400-15.В1.130- 10	11	12	13	14	15	16	17	18	19	Примечание
				Документация											
11			1.400-15.В1.000ТО	Техническое описание	X	X	X	X	X	X	X	X	X	X	
11			1.400-15.В1.130 СБ	Сборочный чертеж	X	X	X	X	X	X	X	X	X	X	
				Детали											
11		1	1.400-15.В1.001-25	Пластина Пл-26			1	1	1	1	1	1			
			-29	Пл-30	1	1									
			-30	Пл-31									1	1	
		2	-77	Пл-78						4	4	4			
			-78	Пл-79	4	4									
11		3	1.400-15.В1.003	Стержень Ст-1			4			4					
			-01	Ст-2				4			4				
			-02	Ст-3					4						
			-03	Ст-4								4			
			-14	Ст-15									4		
			-17	Ст-18	4									4	
			-23	Ст-24		4									
				Марка	МН119-5	МН119-6	МН119-1	МН119-2	МН119-3	МН119-4	МН119-5	МН119-6	МН120-1	МН120-2	

1.400-15.В1.130	Лист 2

Формат	Зона	Поз.	Обозначение	Наименование	Кол. на исполн. 1.400-15. В1. 130 – 20	21	22	23	24	25	26	27	28	29	Примечание
				Документация											
11			1.400-15. В1. 000ТО	Техническое описание	X	X	X	X	X	X	X	X	X	X	
11			1.400-15. В1. 130 СБ	Сборочный чертеж	X	X	X	X	X	X	X	X	X	X	
				Детали											
11		1	1.400-15. В1. 001-30	Пластина Пл-31	1	1	1	1							
			-31	Пл-32					1	1	1	1	1	1	
		2	-77	Пл-78								4	4	4	
			-78	Пл-79		4	4	4							
11		3	1.400-15. В1. 003-05	Стержень Ст-6					4			4			
			-07	Ст-8						4			4		
			-09	Ст-10							4				
			-13	Ст-14										4	
			-14	Ст-15		4									
			-17	Ст-18			4								
			-19	Ст-20	4										
			-23	Ст-24				4							
				Марка	МН120-3	МН120-4	МН120-5	МН120-6	МН121-1	МН121-2	МН121-3	МН121-4	МН121-5	МН121-6	

1.400-15. В1. 130

Лист 3

Инв. № подл	Подпись и дата	Взам. инв. №

Формат	Зона	Поз	Обозначение	Наименование	Кол. на исполн 1.400-15 В1.130 - 30	31	32	33	34	35	36	37	38	39	Примечание
				Документация											
11			1.400-15. В1. 000ТО	Техническое описание	X	X	X	X	X	X	X	X	X	X	
11			1.400-15. В1. 130СБ	Сборочный чертеж	X	X	X	X	X	X	X	X	X	X	
				Детали											
11		1	1.400-15. В1. 001-46	Пластина Пл-47	1	1	1	1	1	1					
			-51	Пл-52							1	1	1	1	
		2	-77	Пл-78				4	4	4					
			-78	Пл-79										4	
11		3	1.400-15. В1. 003-05	Стержень Ст-6	4			4							
			-07	Ст-8		4			4						
			-09	Ст-10			4								
			-13	Ст-14						4					
			-26	Ст-27							4			4	
			-27	Ст-28								4			
			-30	Ст-31									4		
				Марка	МН122-1	МН122-2	МН122-3	МН122-4	МН122-5	МН122-6	МН123-1	МН123-2	МН123-3	МН123-4	

1.400-15 В.1.130

Лист 4

Формат	Зона	Поз.	Обозначение	Наименование	Кол. на исполн. 1.400-15. В1. 130 - 40	41	42	43	44	45	46	47	48	49	Примечание
				Документация											
11			1.400-15. В1. 000ТО	Техническое описание	X	X	X	X	X	X	X	X	X	X	
11			1.400-15. В1. 130СБ	Сборочный чертеж	X	X	X	X	X	X	X	X	X	X	
				Детали											
11		1	1.400-15. В1. 001-47	Пластина Пл-48			1	1	1	1	1	1			
			-51	Пл-52	1	1									
			-52	Пл-53									1	1	
		2	-77	Пл-78						4	4	4			
			-78	Пл-79	4	4									
11		3	1.400-15. В1. 003-05	Стержень Ст-6			4			4					
			-07	Ст-8				4			4				
			-09	Ст-10					4						
			-13	Ст-14								4			
			-26	Ст-27									4		
			-27	Ст-28	4									4	
			-33	Ст-34		4									
				Марка	МН123-5	МН123-6	МН124-1	МН124-2	МН124-3	МН124-4	МН124-5	МН124-6	МН125-1	МН125-2	

1.400-15 В1. 130

Лист 5

Инв. № подл.	Подпись и дата	Взам. инв. №

Формат	Зона	Поз.	Обозначение	Наименование	Кол. на исполн. 1.400-15 Е 50	51	52	53	54	55	56	57	58	59	Примечание
				Документация											
11			1.400-15. В1. 000 ТО	Техническое описание	X	X	X	X	X	X	X	X	X	X	
11			1.400-15. В1. 130 СБ	Сборочный чертеж	X	X	X	X	X	X	X	X	X	X	
				Детали											
11		1	1.400-15. В1. 001-52	Пластина Пл-53	1	1	1	1							
			-58	Пл-59					1	1	1	1	1	1	
		2	-78	Пл-79		4	4	4				4	4	4	
11		3	1.400-15. В1. 003-14	Стержень Ст-15					4			4			
			-17	Ст-18						4			4		
			-19	Ст-20							4				
			-23	Ст-24										4	
			-26	Ст-27		4									
			-27	Ст-28			4								
			-30	Ст-31	4										
			-33	Ст-34				4							
				Марка	МН125-3	МН125-4	МН125-5	МН125-6	МН126-1	МН126-2	МН126-3	МН126-4	МН126-5	МН126-6	

1.400-15 В1. 130

Лист 6

Рис. 1 ÷ Рис. 3

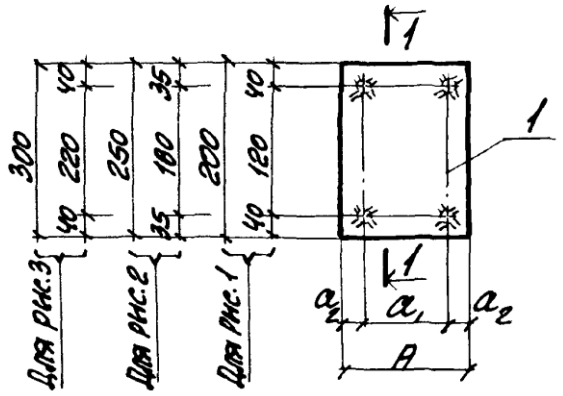

1-1

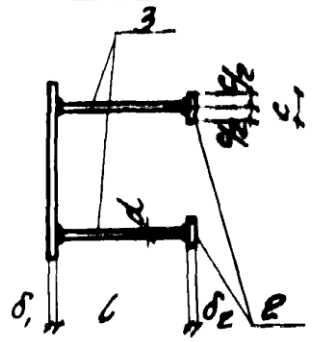

Сварные швы Т-1 по ГОСТ 19292-73

Марка	Обозначение	Рис.	Размеры, мм A	a_1	a_2	δ_1	d	L	c	δ_2	Масса кг
МН117-1	1.400-15 В1. 130	1	200	120	40	6	ВАIII	300	—	—	2.4
-2	-01							250			2.3
-3	-02							200			2.2
-4	-03							300	40	8	2.8
-5	-04							250			2.7
-6	-05						—	80			2.4
МН118-1	-06					8	12АIII	470	—	—	4.2
-2	-07							370			3.8
-3	-08							270			3.5
-4	-09							470	50	10	5.0
-5	-10							370			4.6
-6	-11							170			3.9

Продолжение таблицы исполнений см. на листах 2, 3

Гл. инж. пр.	Монин		
Нач. отд.	Бродский		
Гл. констр.	Водолянов		
Рук. гр.	Жилякова		
Вед. инж.	Бидюкова		
Исполнил	Статнин		
Проверил	Жилякова		

1.400-15. В1. 130 СБ

Изделие закладное МН117 ÷ МН126 Сборочный чертеж.

Стадия	Масса	Масштаб
Р	см. таблицу	—
Лист 1	Листов 3	

ХАРЬКОВСКИЙ ПРОМСТРОЙНИИПРОЕКТ

Взам. инв. №

Подпись и дата

Инв. № подл.

Марка	Обозначение	Рис.	Размеры, мм A	a_1	a_2	δ_1	d	L	c	δ_2	Масса кг
МН119-1	1.400-15. В1. 130-12	2	200	120	40	6	ВАIII	300	—	—	2.9
-2	-13							250			2.8
-3	-14							200			2.7
-4	-15							300	40	8	3.3
-5	-16							250			3.2
-6	-17							80			2.9
МН120-1	-18					8	12АIII	470	—	—	4.8
-2	-19							370			4.4
-3	-20							270			4.1
-4	-21							470	50	10	5.6
-5	-22							370			5.2
-6	-23							170			4.5
МН121-1	-24	3					10АIII	370	—	—	4.7
-2	-25							270			4.5
-3	-26							220			4.4
-4	-27							370	40	8	5.1
-5	-28							270			4.9
-6	-29							120			4.5
МН122-1	-30	2	250	180	35			370	—	—	4.8
-2	-31							270			4.6
-3	-32							220			4.5
-4	-33							370	40	8	5.2
-5	-34							270			5.0
-6	-35							120			4.6

Инв. N-110ЦИТ. | Изолирован из ЦИТП | Взамен. инв. N-

1.400-15. В1. 130 СБ

Лист 2

Марка	Обозначение	Рис	Размеры, мм								Масса кг
			A	a_1	a_2	δ_1	d	l	c	δ_2	
МН123-1	1.400-15. В1. 130 -36	2	250	180	35	10	14ПШ	540	—	—	7.5
-2	-37							420			6.9
-3	-38							320			6.5
-4	-39							540	50	10	8.3
-5	-40							420			7.7
-6	-41							170			6.5
МН124-1	-42	3	250	180	35	8	10ПШ	370	—	—	5.6
-2	-43							270			5.4
-3	-44							220			5.3
-4	-45							370	40	8	6.0
-5	-46							270			5.8
-6	-47							120			5.4
МН125-1	-48					10	14ПШ	540		—	8.5
-2	-49							420			7.9
-3	-50							320			7.5
-4	-51							540		10	8.3
-5	-52							420			8.7
-6	-53							170			7.5
МН126-1	-54		300	220	40	8	18ПШ	470	50	—	7.4
-2	-55							370			7.0
-3	-56							270			6.7
-4	-57							470		10	8.2
-5	-58							370			7.8
-6	-59							170			7.1

1.400-15. В1. 130 СБ

Лист 3

Инв. № подл	Подпись и дата	Взам. инв. №

Формат	Зона	Поз.	Обозначение	Наименование	Кол. на исполн. 1.400-15.В1.140- —	01	02	03	04	05	06	07	08	09	Примечание
				Документация											
11			1.400-15.В1.000ТО	Техническое описание	X	X	X	X	X	X	X	X	X	X	
11			1.400-15.В1.140 СБ	Сборочный чертеж	X	X	X	X	X	X	X	X	X	X	
				Детали											
11		1	1.400-15.В1.001-08	Пластина Пл-9	1	1	1	1	1	1					п.м.
			-15	Пл-16							1	1	1	1	п.м
		2	-77	Пл-78				10	10	10				10	
11		3	1.400-15.В1.003-	Стержень Ст-1	10			10			10			10	
			-01	Ст-2		10			10			10			
			-02	Ст-3			10						10		
			-03	Ст-4						10					
				Марка	МН127-1	МН127-2	МН127-3	МН127-4	МН127-5	МН127-6	МН128-1	МН128-2	МН128-3	МН128-4	

Исполнения
10 ÷ 19 – см. лист 2
20 ÷ 29 – см. лист 3
30 ÷ 35 – см. лист 4

Гл. инж. пр.	Монин	
Нач. отд.	Бровский	
Гл. констр.	Водопьянов	
Рук. гр.	Жилякова	
Вед. инж.	Бирюкова	
Исполнил	Статинин	
Проверил	Бирюкова	

1.400-15.В1.140

Изделие закладное
МН127 ÷ МН132.

Стадия	Лист	Листов
Р	1	4

ХАРЬКОВСКИЙ ПРОМСТРОЙНИИПРОЕКТ

Формат	Зона	Поз	Обозначение	Наименование	Кол. на исполн. 1.400-15.В1.140 – 10	11	12	13	14	15	16	17	18	19	Примечание
				Документация											
11			1.400-15.В1.000ТО	Техническое описание	X	X	X	X	X	X	X	X	X	X	
11			1.400-15.В1.140СБ	Сборочный чертеж	X	X	X	X	X	X	X	X	X	X	
				Детали											
11		1	1.400-15.В1.001-15	Пластина Пл-16	1	1									п.м
			-28	Пл-29			1	1	1	1	1	1			п.м
			-33	Пл-34									1	1	п.м
		2	-77	Пл-78	10	10				10	10	10			
11		3	1.400-15.В1.003	Стержень Ст-1			10			10					
			-01	Ст-2	10			10			10				
			-02	Ст-3					10						
			-03	Ст-4		10						10			
			-14	Ст-15									10		
			-17	Ст-18										10	
				Марка	МН128-5	МН128-6	МН129-1	МН129-2	МН129-3	МН129-4	МН129-5	МН129-6	МН130-1	МН130-2	

1.400-15.В1.140

Лист 2

Инв. № подл.	Подпись и дата	Взам. инв. №

Формат	Зона	Поз.	Обозначение	Наименование	Код на исполн. 1.400-15.В1 140 – 20	21	22	23	24	25	26	27	28	29	Примечание
				Документация											
11			1.400-15.В1.000ТО	Техническое описание	X	X	X	X	X	X	X	X	X	X	
11			1.400-15.В1.140СБ	Сборочный чертеж	X	X	X	X	X	X	X	X	X	X	
				Детали											
11		1	1.400-15.В1.000-33	Пластина Пл-34	1	1	1	1							п.м.
			-45	Пл-46					1	1	1	1	1	1	п.м.
		2	-77	Пл-78								10	10	10	
			-78	Пл-79		10	10	10							
11		3	1.400-15.В1.003	Стержень Ст-1					10			10			
			-01	Ст-2						10			10		
			-02	Ст-3							10				
			-03	Ст-4										10	
			-14	Ст-15		10									
			-17	Ст-18			10								
			-19	Ст-20	10										
			-23	Ст-24				10							
				Марка	ТН130-3	ТН130-4	ТН130-5	ТН130-6	ТН131-1	ТН131-2	ТН131-3	ТН131-4	ТН131-5	ТН131-6	

1.400-15.В1.140

Лист 3

Формат	Зона	Поз.	Обозначение	Наименование	Кол. на исполн. 1.400-15.В1.140- 30	31	32	33	34	35					Примечание
				Документация											
11			1.400-15.В1.ОООТО	Техническое описание	X	X	X	X	X	X					
11			1.400-15.В1.140СБ	Сборочный чертеж.	X	X	X	X	X	X					
				Детали											
11		1	1.400-15.В1.001-50	Пластина Пл-51	1	1	1	1	1	1					п.м.
		2	-78	Пл-79				10	10	10					
11		3	1.400-15.В1.003-14	Стержень Ст-15	10			10							
			-17	Ст-18		10			10						
			-19	Ст-20			10								
			-23	Ст-24						10					
				Марка	МН132-1	МН132-2	МН132-3	МН132-4	МН132-5	МН132-6					

1.400-15.В1.140

Лист 4

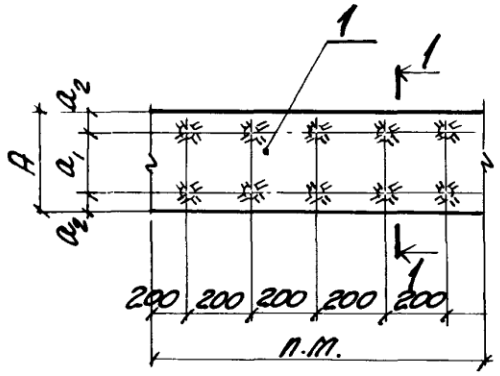

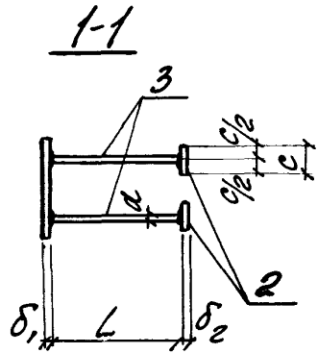

Сварные швы Т-1
по ГОСТ 19292-73

Марка	Обозначение	Размеры, мм								Масса кг
		A_1	a_1	a_2	δ_1	d	L	c	δ_2	
МН127-1	1.400-15.В1. 140						300			5.9
-2	-01						250	—	—	5.7
-3	-02	100	60	20			200			5.5
-4	-03						300			6.9
-5	-04						250	40	8	6.7
-6	-05				6	ВАIII	80			6.0
МН128-1	-06						300			8.3
-2	-07						250	—	—	8.1
-3	-08						200			7.9
-4	-09	150	90	30			300			9.3
-5	-10						250	40	8	9.1
-6	-11						80			8.4

Продолжение таблицы исполнений
см. на листе 2

Гл. инж. пр.	Монин	
Нач. отд.	Бродский	
Гл. констр.	Водопьянов	
Рук. гр.	Жилякова	
Вед. инж.	Бирюкова	
Исполнил	Стативин	
Проверил	Жилякова	

1.400-15. В1. 140 СБ

Изделие закладное МН127 ÷ МН132. Сборочный чертеж.

Стадия	Масса	Масштаб
Р	см. таблицу	—
Лист 1	Листов 2	

Харьковский Промстройниипроект

Взам. инв. № | Подпись и дата | Инв. № подл.

Марка	Обозначение	Размеры, мм								Масса кг
		A	a_1	a_2	δ_1	d	L	C	δ_2	
МН129-1	1.400-15. В1. 140 – 12	200	120	40	6	ВАIII	300	—	—	10.6
-2	-13						250			10.4
-3	-14						200			10.2
-4	-15						300	40	8	11.6
-5	-16						250			11.4
-6	-17						80			10.7
МН130-1	-18				8	12АIII	470	50	10	16.8
-2	-19						370			15.9
-3	-20						270			15.0
-4	-21						470			18.8
-5	-22						370			17.9
-6	-23						170			16.1
МН131-1	-24	250	180	35	6	ВАIII	300	40	8	13.0
-2	-25						250			12.8
-3	-26						200			12.6
-4	-27						300			14.0
-5	-28						250			13.8
-6	-29						80			13.1
МН132-1	-30				8	12АIII	470	50	10	19.9
-2	-31						370			19.0
-3	-32						270			18.1
-4	-33						470			21.9
-5	-34						370			21.0
-6	-35						170			19.2

	Лист
1.400-15. В1. 140 СБ	2

Инв. № подл	Подпись и дата	Взам. инв. №

Формат	Зона	Поз.	Обозначение	Наименование	Кол. на исполн. 1.400-15 В1.155- —	01	02	03	04	05	06	07	08	09	Примечание
				Документация											
11			1.400-15. В1. 000ТО	Техническое описание	X	X	X	X	X	X	X	X	X	X	
11			1.400-15. В1. 150СБ	Сборочный чертеж	X	X	X	X	X	X	X	X	X	X	
				Детали											
11		1	1.400-15. В1. 001-10	Пластина Пл-11	1	1	1	1	1	1					
			-14	Пл-15							1	1	1	1	
		2	-77	Пл-78										6	
			-78	Пл-79				6	6	6					
11		3	1.400-15. В1. 003	Стержень Ст-1							6			6	
			-01	Ст-2								6			
			-02	Ст-3									6		
			-14	Ст-15	6			6							
			-17	Ст-18		6			6						
			-19	Ст-20			6								
			-23	Ст-24						6					
				Марка	МН133-1	МН133-2	МН133-3	МН133-4	МН133-5	МН133-6	МН134-1	МН134-2	МН134-3	МН134-4	

Исполнения
10 ÷ 19 – см. лист 2
20 ÷ 29 – см. лист 3
30 ÷ 39 – см. лист 4
40 ÷ 49 – см. лист 5
50 ÷ 59 – см. лист 6
60 ÷ 67 – см лист 7
70 ÷ 77 – см. лист 8

Гл. инж. пр.	Тонин	
Нач. отд.	Бродский	
Гл. констр.	Вовольянов	
Рук. гр.	Желяякова	
Вед. инж.	Бырюкова	
Исполнил	Статнивин	
Проверил	Бырюкова	

1.400-15. В1. 150

Изделие закладное МН 133 ÷ МН 145.

Стадия	Лист	Листов
Р	1	8

ХАРЬКОВСКИЙ ПРОМСТРОЙНИИПРОЕКТ

Формат	Зона	Поз.	Обозначение	Наименование	Кол. на исполн. 1.400-15. В1. 150 - 10	11	12	13	14	15	16	17	18	19	Примечание
				Документация											
11			1.400-15. В1. 00ОТО	Техническое описание	X	X	X	X	X	X	X	X	X	X	
11			1.400-15. В1. 150СБ	Сборочный чертеж	X	X	X	X	X	X	X	X	X	X	
				Детали											
11		1	1.400-15. В1. 001-14	Пластина Пл-15	1	1									
			-19	Пл-20			1	1	1	1	1	1			
			-35	Пл-36									1	1	
		2	-77	Пл-78	6	6									
			-78	Пл-79						6	6	6			
11		3	1.400-15. В1. 003-01	Стержень Ст-2	6										
			-03	Ст-4		6									
			-14	Ст-15			6			6					
			-17	Ст-18				6			6				
			-19	Ст-20					6						
			-23	Ст-24								6			
			-26	Ст-27									6		
			-27	Ст-28										6	
				Марка	МН134-5	МН134-6	МН135-1	МН135-2	МН135-3	МН135-4	МН135-5	МН135-6	МН136-1	МН136-2	

1.400-15. В1. 150

Лист 2

Инв. № подл.	Подпись и дата	Взам. инв. №

Формат	Зона	Поз.	Обозначение	Наименование	Кол. на исполн. 1.400-15.В1.150- 20	21	22	23	24	25	26	27	28	29	Примечание
				Документация											
11			1.400-15.В1.000ТО	Техническое описание	×	×	×	×	×	×	×	×	×	×	
11			1.400-15.В1.150СБ	Сборочный чертеж.	×	×	×	×	×	×	×	×	×	×	
				Детали											
11		1	1.400-15.В1.001-31	Пластина Пл-32					1	1	1	1	1	1	
			-35	Пл-36	1	1	1	1							
		2	-78	Пл-79		6	6	6				6	6	6	
11		3	1.400-15.В1.003-14	Стержень Ст-15					6			6			
			-17	Ст-18						6			6		
			-19	Ст-20							6				
			-23	Ст-24										6	
			-26	Ст-27		6									
			-27	Ст-28			6								
			-30	Ст-31	6										
			-33	Ст-34				6							
				Марка	МН136-3	МН136-4	МН136-5	МН136-6	МН137-1	МН137-2	МН137-3	МН137-4	МН137-5	МН137-6	

1.400-15.В1.150

Лист 3

Формат	Зона	Поз.	Обозначение	Наименование	Кол. на исполн. 1.400-15.В1.150 - 30	31	32	33	34	35	36	37	38	39	Примечание
				Документация											
11			1.400-15.В1.000ТО	Техническое описание	X	X	X	X	X	X	X	X	X	X	
11			1.400-15.В1.150СБ	Сборочный чертеж	X	X	X	X	X	X	X	X	X	X	
				Детали											
11		1	1.400-15.В1.001-27	Пластина Пл-28							1	1	1	1	
			-38	Пл-39	1	1	1	1	1	1					
		2	-77	Пл-78										6	
			-79	Пл-80				6	6	6					
11		3	1.400-15.В1.003-	Стержень Ст-1							6			6	
			-01	Ст-2								6			
			-02	Ст-3									6		
			-34	Ст-35	6			6							
			-37	Ст-38		6			6						
			-39	Ст-40			6								
			-42	Ст-43						6					
				Марка	МН138-1	МН138-2	МН138-3	МН138-4	МН138-5	МН138-6	МН139-1	МН139-2	МН139-3	МН139-4	

1.400-15.В1.150 Лист 4

Инв. № подл.	Подпись и дата	Взам. инв. №

Формат	Зона	Поз.	Обозначение	Наименование	Кол. на исполн. 1.400-15 В1 15С - 40	41	42	43	44	45	46	47	48	49	Примечание
				Документация											
11			1.400-15. В1. ОО0ТО	Техническое описание	X	X	X	X	X	X	X	X	X	X	
11			1.400-15. В1. 150СБ	Сборочный чертеж	X	X	X	X	X	X	X	X	X	X	
				Детали											
11		1	1.400-15. В1. 001-27	Пластина Пл-28	1	1									
			-32	Пл-33			1	1	1	1	1	1			
			-39	Пл-40									1	1	
		2	-77	Пл-78	6	6									
			-78	Пл-79						6	6	6			
11		3	1.400-15. В1. 003-01	Стержень Ст-2	6										
			-03	Ст-4		6									
			-14	Ст-15			6			6					
			-17	Ст-18				6			6				
			-19	Ст-20					6						
			-23	Ст-24								6			
			-34	Ст-35									6		
			-37	Ст-38										6	
				Марка	ТН139-5	ТН139-6	ТН140-1	ТН140-2	ТН140-3	ТН140-4	ТН140-5	ТН140-6	ТН141-1	ТН141-2	

1.400-15. В1. 150

Лист 5

Формат	Зона	Поз.	Обозначение	Наименование	Кол. на испол. 1.400-15. В1. 150 -										Примечание
					50	51	52	53	54	55	56	57	58	59	
				Документация											
11			1.400-15. В1. ООТО	Техническое описание	X	X	X	X	X	X	X	X	X	X	
11			1.400-15. В1. 150СБ	Сборочный чертеж	X	X	X	X	X	X	X	X	X	X	
				Детали											
11		1	1.400-15. В1. 001-39	Пластина Пл-40	1	1	1	1							
			-48	Пл-49					1	1	1	1	1	1	
		2	-77	Пл-78								6	6	6	
			-79	Пл-80		6	6	6							
11		3	1.400-15. В1. 003-05	Стержень Ст-6					6			6			
			-07	Ст-8						6			6		
			-09	Ст-10							6				
			-13	Ст-14										6	
			-34	Ст-35		6									
			-37	Ст-38			6								
			-39	Ст-40	6										
			-42	Ст-43				6							
				Марка	МН141-3	МН141-4	МН141-5	МН141-6	МН142-1	МН142-2	МН142-3	МН142-4	МН142-5	МН142-6	

1.400-15. В1. 150

Лист 6

Инв. № подл	Подпись и дата	Взам. инв. №

Формат	Зона	Поз.	Обозначение	Наименование	Кол. на испол. 1.400-15 В1 150 - 60	61	62	63	64	65	66	67	68	69
				Документация										
11			1.400-15. В1. 000ТО	Техническое описание	X	X	X	X	X	X	X	X	X	X
11			1.400-15. В1. 150СБ	Сборочный чертеж	X	X	X	X	X	X	X	X	X	X
				Детали										
11		1	1.400-15. В1. 001-49	Пластина Пл-50	1	1	1	1	1	1				
			-59	Пл-60							1	1	1	1
		2	-77	Пл-78				6	6	6				
			-78	Пл-79										6
11		3	1.400-15. В1. 003-05	Стержень Ст-6	6			6						
			-07	Ст-8		6			6					
			-09	Ст-10			6							
			-13	Ст-14						6				
			-14	Ст-15							6			6
			-17	Ст-18								6		
			-19	Ст-20									6	
				Марка	МН 143-1	МН 143-2	МН 143-3	МН 143-4	МН 143-5	МН 143-6	МН 144-1	МН 144-2	МН 144-3	МН 144-4

1.400-15. В1. 150	Лист 7

Формат	Зона	Поз.	Обозначение	Наименование	Кол. на исполн. 1.400-15. В1. 150-										Примечание
					70	71	72	73	74	75	76	77			
				Документация											
11			1.400-15. В1. 000 ТО	Техническое описание	X	X	X	X	X	X	X	X			
11			1.400-15. В1. 150 СБ	Сборочный чертеж	X	X	X	X	X	X	X	X			
				Детали											
11		1	1.400-15. В1. 001-59	Пластина Пл-60	1	1									
			-60	Пл-61			1	1	1	1	1	1			
		2	-78	Пл-79	6	6				6	6	6			
11		3	1.400-15. В1. 003-14	Стержень Ст-15			6			6					
			-17	Ст-18	6			6			6				
			-19	Ст-20					6						
			-23	Ст-24		6						6			
				Марка	МН 144-5	МН 144-6	МН 145-1	МН 145-2	МН 145-3	МН 145-4	МН 145-5	МН 145-6			

1.400-15. В1. 150

Рис. 1 ÷ Рис. 4

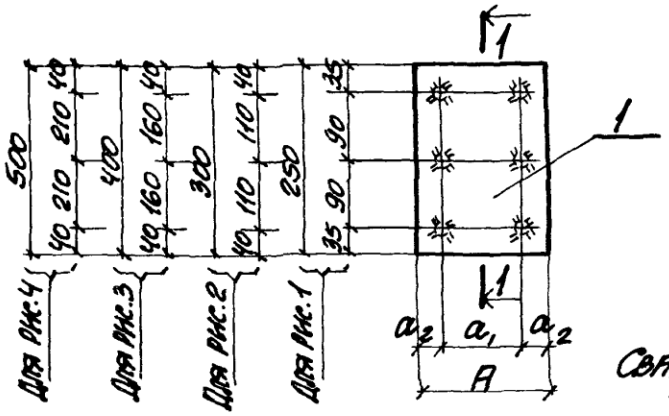

1-1

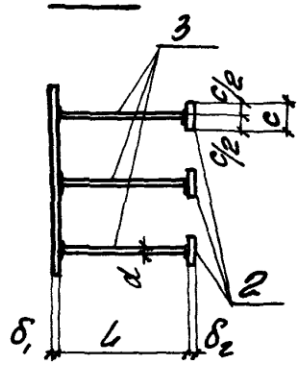

Сварные швы Т-1 по ГОСТ 19292-73

Марка	Обозначение	Рис.	Размеры, мм A	a_1	a_2	δ_1	d	L	c	δ_2	Масса кг
МН133-1	1.400-15. В1. 150	1	100	60	20	8	12АIII	470	—	—	4.1
-2	-01							370			3.6
-3	-02							270			3.0
-4	-03							470	50	10	5.3
-5	-04							370			4.8
-6	-05							170			3.7
МН134-1	-06	2	150	90	30	6	8АIII	300	—	—	2.8
-2	-07							250			2.7
-3	-08							200			2.6
-4	-09							300	40	8	3.4
-5	-10							250			3.3
-6	-11							80			2.9

Продолжение таблицы исполнений см. на листах 2÷4

Взам. инв. №

Подпись и дата

Инв. № подл.

Гл. инж. пр.	Монин	
Нач. отд.	Бродский	
Гл. констр.	Водопьянов	
Рук. гр.	Жилтякова	
Вед. инж.	Бирюкова	
Исполнил	Стятвин	
Проверил	Жилтякова	

1.400-15. В1. 150 СБ

Изделие закладное МН 133 ÷ МН 145. Сборочный чертеж.

Стадия	Масса	Масштаб
Р	см. таблицу	
Лист 1	Листов 4	

Харьковский Промстройниипроект

Марка	Обозначение	Рис.	Размеры, мм								Масса кг
			A	a_1	a_2	δ_1	d	L	c	δ_2	
МН135-1	1.400-15. В1. 150 -12	2	150	90	30	8	12АIII	470	—	—	5.3
-2	-13							370			4.8
-3	-14							270			4.2
-4	-15							470	50	10	6.5
-5	-16							370			6.0
-6	-17							170			4.9
МН136-1	-18	1	200	120	40	10	14АIII	540	—	—	7.8
-2	-19							420			7.0
-3	-20							320			6.2
-4	-21							540	50	10	9.0
-5	-22							420			8.2
-6	-23							170			6.4
МН137-1	-24	2	200	120	40	8	12АIII	470	—	—	6.3
-2	-25							370			5.8
-3	-26							270			5.2
-4	-27							470	50	10	7.5
-5	-28							370			7.0
-6	-29							170			5.9
МН138-1	-30					12	16АIII	620	60	12	11.6
-2	-31							460			10.1
-3	-32							370			9.2
-4	-33							620			13.6
-5	-34							460			12.1
-6	-35							210			9.7

1.400-15. В1. 150 СБ

Лист 2

Марка	Обозначение	Рис.	Размеры, мм								Масса кг
			A	a_1	a_2	δ_1	d	L	c	δ_2	
МН139-1	1.400-15. В1. 150 -36	3	200	120	40	6	8АIII	300	—	—	4.5
-2	-37							250			4.4
-3	-38							200			4.3
-4	-39							300	40	8	5.1
-5	-40							250			5.0
-6	-41							80			4.6
МН140-1	-42					8	12АIII	470	—	—	7.5
-2	-43							370			7.0
-3	-44							270			6.4
-4	-45							470	50	10	8.7
-5	-46							370			8.2
-6	-47							170			7.1
МН141-1	-48					12	16АIII	620	—	—	13.4
-2	-49							460			11.9
-3	-50							370			11.0
-4	-51							620	60	12	15.4
-5	-52							460			13.9
-6	-53							210			11.5
МН142-1	-54		250	180	35	8	10АIII	370	—	—	7.7
-2	-55							270			7.3
-3	-56							220			7.1
-4	-57							370	40	8	8.3
-5	-58							270			7.9
-6	-59							120			7.3

Взам. инв. №

Подпись и дата

Инв. № подл.

1.400-15. В1. 150 СБ

Лист 3

Марка	Обозначение	Рис	Размеры, мм								Масса кг
			A	a_1	a_2	δ_1	d	L	c	δ_2	
МН143-1	1.400-15.В1.150-60	4	250	180	35	8	10АIII	370	—	—	9.3
-2	-61							270			8.9
-3	-62							220			8.7
-4	-63							370	40	8	9.9
-5	-64							270			9.5
-6	-65							120			8.9
МН144-1	-66	3	300	220	40		12АIII	470	—	—	10.0
-2	-67							370			9.5
-3	-68							270			8.9
-4	-69							470	50	10	11.2
-5	-70							370			10.7
-6	-71							170			9.6
МН145-1	-72	4						470	—	—	11.9
-2	-73							370			11.4
-3	-74							270			10.8
-4	-75							470	50	10	13.1
-5	-76							370			12.6
-6	-77							170			11.5

1.400-15.В1.150 СБ	Лист 4

Инв. № подл.	Подпись и дата	Взам. инв. №

Формат	Зона	Поз.	Обозначение	Наименование	Кол. на исполн. 1.400-15. В1. 160 - —	01	02	03	04	05	06	07	08	09	Примечание
				Документация											
11			1.400-15. В1.000ТО	Техническое описание	X	X	X	X	X	X	X	X	X	X	
11			1.400-15 В1 :СО	Сборочный чертеж	X	X	X	X	X	X	X	X	X	X	
				Детали											
11		1	1.400-15. В1. 001-51	Пластина Пл-52	1	1	1	1	1	1					
			-52	Пл-53							1	1	1	1	
		2	-78	Пл-79				8	8	8				8	
11		3	1.400-15. В1. 003-26	Стержень С-27	8			8			8			8	
			-27	С-28		8			8			8			
			-30	С-31			8						8		
			-33	С-34						8					
				Марка	МН 146-1	МН 146-2	МН 146-3	МН 146-4	МН 146-5	МН 146-6	МН 147-1	МН 147-2	МН 147-3	МН 147-4	

Исполнения
10 ÷ 19 – см. лист 2
20 ÷ 29 – см. лист 3
30 ÷ 35 – см. лист 4

Гл. инж. пр.	Тонин	
Нач. отд.	Бродский	
Гл. констр.	Довольянов	
Рук. гр.	Жилякова	
Вед. инж.	Бирюкова	
Исполнил	Статнин	
Проверил	Бирюкова	

1.400-15. В1. 160

Изделие закладное МН 146 ÷ МН 151.

Стадия	Лист	Листов
Р	1	4

ХАРЬКОВСКИЙ ПРОМСТРОЙНИИПРОЕКТ

Формат	Зона	Поз.	Обозначение	Наименование	Кол. на исполн. 1.400-15. В1. 160- 10	11	12	13	14	15	16	17	18	19	Примечание
				Документация											
11			1.400-15. В1.000 ТО	Техническое описание	×	×	×	×	×	×	×	×	×	×	
11			1.400-15. В1.160 СБ	Сборочный чертеж	×	×	×	×	×	×	×	×	×	×	
				Детали											
11		1	1.400-15.В1. 001-52	Пластина Пл-53	1	1									
			-53	Пл-54			1	1	1	1	1	1			
			-54	Пл-55									1	1	
11		2	-78	Пл-79	8	8				8	8	8			
11		3	1.400-15.В1.003-26	Стержень Ст-27			8			8			8		
			-27	Ст-28	8			8			8			8	
			-30	Ст-31					8						
			-33	Ст-34		8						8			

Марка	ПН147-5	ПН147-6	ПН148-1	ПН148-2	ПН148-3	ПН148-4	ПН148-5	ПН148-6	ПН149-1	ПН149-2

1.400-15.В1.160

Лист 2

Инв. № подл.	Подпись и дата	Взам. инв. №

Формат	Зона	Поз.	Обозначение	Наименование	Кол. на испол. 1.400-15.В1.160 — 20	21	22	23	24	25	26	27	28	29	Примечание
				Документация											
11			1.400-15.В1.000 ТО	Техническое описание	X	X	X	X	X	X	X	X	X	X	
11			1.400-15.В1.160 СБ	Сборочный чертеж	X	X	X	X	X	X	X	X	X	X	
				Детали											
11		1	1.400-15.В1.001-54	Пластина Пл-55	1	1	1	1							
			-58	Пл-59					1	1	1	1	1	1	
		2	-78	Пл-79		8	8	8				8	8	8	
11		3	1.400-15.В1.003-14	Стержень Ст-15					8			8			
			-17	Ст-18						8			8		
			-19	Ст-20							8				
			-23	Ст-24										8	
			-26	Ст-27		8									
			-27	Ст-28			8								
			-30	Ст-31	8										
			-33	Ст-34				8							
				Марка	ТН149-3	ТН149-4	ТН149-5	ТН149-6	ТН150-1	ТН150-2	ТН150-3	ТН150-4	ТН150-5	ТН150-6	

1.400-15.В1.160

Лист 3

Формат	Зона	Поз.	Обозначение	Наименование	Кол. на исполн. 1.400-15. В1. 160 -										Примечание
					30	31	32	33	34	35					
				Документация											
11			1.400-15. В1. 000ТО	Техническое описание	X	X	X	X	X	X					
11			1.400-15. В1. 160СБ	Сборочный чертеж	X	X	X	X	X	X					
				Детали											
11		1	1.400-15.В1. 001-64	Пластина Пл-65	1	1	1	1	1	1					
		2	-79	Пл-80				8	8	8					
11		3	1.400-15. В1. 003-34	Стержень G-35	8			8							
			-37	G-38		8			8						
			-39	G-40			8								
			-42	G-43						8					
				Марка	МН151-1	МН151-2	МН151-3	МН151-4	МН151-5	МН151-6					

1.400-15. В1. 160

Лист 4

Рис. 1, Рис. 2

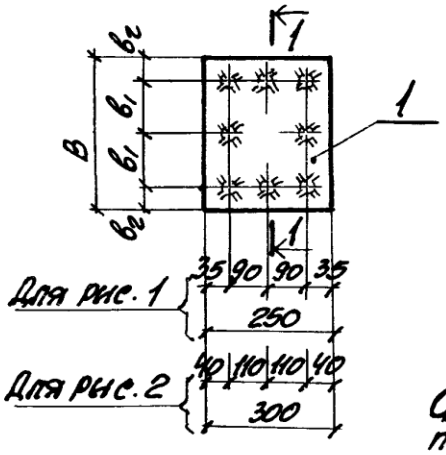

1-1

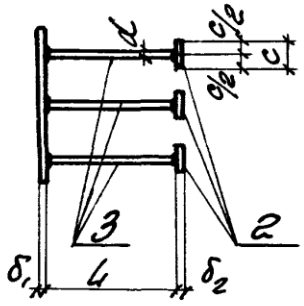

Сварные швы Т-1 по ГОСТ 19292-73

Марка	Обозначение	Рис.	Размеры, мм								Масса кг
			в	$в_1$	$в_2$	$δ_1$	d	L	c	$δ_2$	
МН146-1	1.400-15.В1.160	1	250	90	35	10	Ст3	540	—	—	10.1
-2	-01							420			9.0
-3	-02							320			8.0
-4	-03							540	50	10	11.7
-5	-04							420			10.6
-6	-05							170			8.2
МН147-1	-06		300	110	40			540	—	—	11.1
-2	-07							420			10.0
-3	-08							320			9.0
-4	-09							540	50	10	12.7
-5	-10							420			11.6
-6	-11							170			9.2

Продолжение таблицы исполнений см. на листе 2.

Гл. инж. пр.	Монин		
Нач. отд.	Бродский		
Гл. конст.	Водольянов		
Рук. гр.	Жилякова		
Вед. инж.	Бирюкова		
Исполнил	Статнвыч		
Проверил	Бирюкова		

1.400-15.В1.160 СБ

Изделие закладное МН 146 ÷ МН 151. Сборочный чертеж.

Стадия	Масса	Масштаб
Р	см. таблицу	—
Лист 1	Листов 2	

ХАРЬКОВСКИЙ ПРОМСТРОЙНИИПРОЕКТ

Взам. инв. №

Подпись и дата

Инв. № подл.

Марка	Обозначение	Рис.	Размеры, мм								Масса кг
			B	B_1	B_2	δ_1	d	L	C	δ_2	
МН148-1	1.400-15.В1. 160 -12							540			13.1
-2	-13							420	—	—	12.0
-3	-14							320			11.0
-4	-15		400	160	40			540			14.7
-5	-16							420	50	10	13.6
-6	-17	1				10	14ПП	170			11.2
МН149-1	-18							540			15.0
-2	-19							420	-	—	13.9
-3	-20		500	210	40			320			12.9
-4	-21							540			16.6
-5	-22							420	50	10	15.5
-6	-23							170			13.1
МН150-1	-24							470			9.1
-2	-25							370	—	—	8.3
-3	-26					8	12ПП	270			7.6
-4	-27							470			10.7
-5	-28							370	50	10	9.9
-6	-29	2	300	110	40		—	170			8.5
МН151-1	-30							620			16.3
-2	-31							460	—	—	14.3
-3	-32					12	16ПП	370			13.2
-4	-33							620			19.0
-5	-34							460	60	12	17.0
-6	-35							210			13.8

1.400-15.В1. 160 СБ

Лист 2

Инв. № подл.	Подпись и дата	Взам. инв. №

Формат	Зона	Поз.	Обозначение	Наименование	Кол. на исполн. 1.400-15.В1.170 —										Примечание
					—	С1	С2	С3	С4	С5	С6	С7	С8	С9	
				Документация											
11			1.400-15.В1. ООТО	Техническое описание	X	X	X	X	X	X	X	X	X	X	
11			1.400-15.В1. 170СБ	Сборочный чертеж	X	X	X	X	X	X	X	X	X	X	
				Детали											
11		1	1.400-15.В1.001-59	Пластина Пл-60	1	1	1	1	1	1					
			-65	Пл-66							1	1	1	1	
		2	-78	Пл-79				9	9	9					
			-79	Пл-80										9	
11		3	1.400-15.В1.003-14	Стержень Ст-15	9			9							
			-17	Ст-18		9			9						
			-19	Ст-20			9								
			-23	Ст-24						9					
			-34	Ст-35							9			9	
			-37	Ст-38								9			
			-39	Ст-40									9		
				Марка	МН152-1	МН152-2	МН152-3	МН152-4	МН152-5	МН152-6	МН153-1	МН153-2	МН153-3	МН153-4	

Исполнения
10 ÷ 19 – см. лист 2
20 ÷ 29 – см. лист 3
30 ÷ 39 – см. лист 4
40 41 – см. лист 5

Гл.инж.пр.	Монин	
Нач.отд.	Бровский	
Гл.констр.	Водольянов	
Рук.гр.	Жилякова	
Вед.инж.	Бирюкова	
Исполнил	Сатывин	
Проверил	Бирюкова	

1.400-15.В1.170

Изделие закладное
МН152 ÷ МН158.

Стадия	Лист	Листов
Р	1	5

ХАРЬКОВСКИЙ ПРОМСТРОЙНИИПРОЕКТ

Формат	Зона	Поз.	Обозначение	Наименование	Кол. на неполн. 1.400-15.В1.170 – 10	11	12	13	14	15	16	17	18	19	Примечание
				Документация											
11			1.400-15.В1.000ТО	Техническое описание	X	X	X	X	X	X	X	X	X	X	
11			1.400-15.В1.170 СБ	Сборочный чертеж	X	X	X	X	X	X	X	X	X	X	
				Детали											
11		1	1.400-15.В1.001-60	Пластина Пл-61			1	1	1	1	1	1			
			-65	Пл-66	1	1									
			-66	Пл-67									1	1	
		2	-78	Пл-79						9	9	9			
			-79	Пл-80	9	9									
11		3	1.400-15.В1.003-14	Стержень Ст-15			9			9					
			-17	Ст-18				9			9				
			-19	Ст-20					9						
			-23	Ст-24								9			
			-34	Ст-35									9		
			-37	Ст-38	9									9	
			-42	Ст-43		9									
				Марка	МН153-5	МН153-6	МН154-1	МН154-2	МН154-3	МН154-4	МН154-5	МН154-6	МН155-1	МН155-2	

1.400-15.В1.170

Лист 2

Инв. № подл.	Подпись и дата	Взам. инв. №

Формат	Зона	Поз.	Обозначение	Наименование	Кол. на исполн. 1.400-15 В1 170 - 20	21	22	23	24	25	26	27	28	29	Примечание
				Документация											
11			1.400-15. В.1. ОООТО	Техническое описание	X	X	X	X	X	X	X	X	X	X	
11			1.400-15. В1. 170 СБ	Сборочный чертеж	X	X	X	X	X	X	X	X	X	X	
				Детали											
11		1	1.400-15. В1. 001-66	Пластина Пл-67	1	1	1	1							
			-67	Пл-68					1	1	1	1	1	1	
		2	-78	Пл-79								9	9	9	
			-79	Пл-80		9	9	9							
11		3	1.400-15. В1. 003-14	Стержень Ст-15					9			9			
			-17	Ст-18						9			9		
			-19	Ст-20							9				
			-23	Ст-24										9	
			-34	Ст-35		9									
			-37	Ст-38			9								
			-39	Ст-40	9										
			-42	Ст-43				9							
				Марка	МН155-3	МН155-4	МН155-5	МН155-6	МН156-1	МН156-2	МН156-3	МН156-4	МН156-5	МН156-6	

1.400-15. В1. 170	Лист 3

Формат	Зона	Поз.	Обозначение	Наименование	Кол. на исполн. 1.400-15. В1. 170 -										Примечание
					30	31	32	33	34	35	36	37	38	39	
				Документация											
11			1.400-15. В1. 000ТО	Техническое описание	X	X	X	X	X	X	X	X	X	X	
11			1.400-15. В1. 170СБ	Сборочный чертеж	X	X	X	X	X	X	X	X	X	X	
				Детали											
11		1	1.400-15. В1. 001-70	Пластина Пл-71	1	1	1	1	1	1					
			-72	Пл-73							1	1	1	1	
		2	-78	Пл-79				9	9	9					
			-79	Пл-80										9	
11		3	1.400-15. В1. 003-26	Стержень Ст-27	9			9							
			-27	Ст-28		9			9						
			-30	Ст-31			9								
			-33	Ст-34						9					
			-34	Ст-35							9			9	
			-37	Ст-38								9			
			-39	Ст-40									9		
				Марка	МН157-1	МН157-2	МН157-3	МН157-4	МН157-5	МН157-6	МН158-1	МН158-2	МН158-3	МН158-4	

1.400-15. В1. 170

Лист 4

Инв. № подл.	Подпись и дата	Взам. инв. №

Формат	Зона	Поз.	Обозначение	Наименование	Кол. на исполн. 1.400-15 В1. 170										
					40	41									
				Документация											
11			1.400-15. В1. 000 ТО	Техническое описание	X	X									
11			1.400-15. В1. 170 СБ	Сборочный чертеж	X	X									
				Детали											
11		1	1.400-15. В1. 001-72	Пластина Пл-73	1	1									
		2	-79	Пл-80	9	9									
11		3	1.400-15. В1. 003-37	Стержень G-38	9										
			-42	G-43		9									
				Марка	МН158-5	МН158-6									

	Лист
1.400-15. В1. 170	5

Рис. 1, Рис. 2

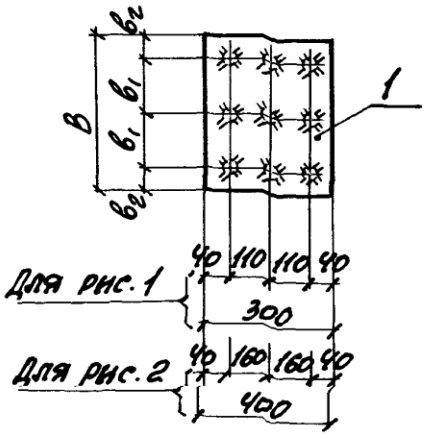

1-1

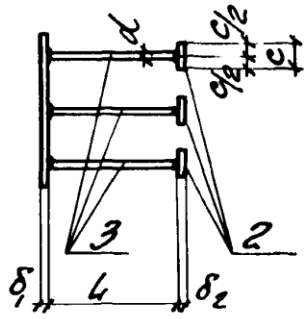

Сварные швы Т-1 по ГОСТ 19292-73

Марка	Обозначение	Рис.	Размеры, мм								Масса кг
			в	в1	в2	δ1	d	L	c	δ2	
МН152-1	1.400-15.В1.170	1	400	160	40	8	12 и более	470	50	10	11.3
-2	-01							370			10.5
-3	-02							270			9.7
-4	-03							470			13.1
-5	-04							370			12.3
-6	-05							170			10.7
МН153-1	-06					12	16 и более	620	60	12	20.1
-2	-07							460			17.9
-3	-08							370			16.6
-4	-09							620			23.2
-5	-10							460			21.0
-6	-11							210			17.4

Продолжение таблицы исполнений см. на листе 2.

Гл. инж. пр.	Монин	
Нач. отд.	Бродский	
Гл. констр.	Бодолеванов	
Рук. гр.	Женлакова	
Вед. инж.	Бирюкова	
Исполнил	Сатнвин	
Проверил	Бирюкова	

1.400-15.В1.170 СБ

Изделие закладное МН152 ÷ МН158. Сборочный чертеж.

Стадия	Масса	Масштаб
Р	см. таблицу	—
Лист 1	Листов 2	

ХАРЬКОВСКИЙ ПРОМСТРОЙНИИПРОЕКТ

Марка	Обозначение	Рис.	Размеры, мм								Масса кг
			B	b_1	b_2	δ_1	d	L	c	δ_2	
МН154-1	1.400-15.В1.170 -12	1	500	210	40	8	12AIII	470	—	—	13.2
-2	-13							370			12.4
-3	-14							270			11.6
-4	-15							470	50	10	15.0
-5	-16							370			14.2
-6	-17							170			12.6
МН155-1	-18					12	16AIII	620	—	—	22.9
-2	-19							460			20.7
-3	-20							370			19.4
-4	-21							620	60	12	26.0
-5	-22							460			23.8
-6	-23							210			20.2
МН156-1	-24	2	400	160	40	8	12AIII	470	—	—	13.9
-2	-25							370			13.1
-3	-26							270			12.3
-4	-27							470	50	10	15.7
-5	-28							370			14.9
-6	-29							170			13.3
МН157-1	-30					10	14AIII	540	—	—	18.5
-2	-31							420			17.2
-3	-32							320			16.1
-4	-33							540	50	10	20.3
-5	-34							420			19.0
-6	-35							170			16.3
МН158-1	-36					12	16AIII	620	—	—	23.9
-2	-37							460			21.7
-3	-38							370			20.4
-4	-39							620	60	12	27.0
-5	-40							460			24.8
-6	-41							210			21.2

Взам. инв. №

Подпись и дата

Инв. № подл.

1.400-15.В1.170СБ

Лист 2

Формат	Зона	Поз.	Обозначение	Наименование	Кол. на исполн. 1.400-15.В1.180 -										Примечание
					–	01	02	03	04	05	06	07	08	09	
				Документация											
11			1.400-15.В1.000ТО	Техническое описание	X	X	X	X	X	X	X	X	X	X	
11			1.400-15.В1.180СБ	Сборочный чертеж	X	X	X	X	X	X	X	X	X	X	
				Детали											
11		1	1.400-15.В1.001-68	Пластина Пл-69	1	1	1	1	1	1					
			-73	Пл-74							1	1	1	1	
		2	-78	Пл-79				9	9	9					
			-79	Пл-80										9	
11		3	1.400-15.В1.003-14	Стержень Ст-15	9			9							
			-17	Ст-18		9			9						
			-19	Ст-20			9								
			-23	Ст-24						9					
			-34	Ст-35							9			9	
			-37	Ст-38								9			
			-39	Ст-40									9		
				Марка	МН159-1	МН159-2	МН159-3	МН159-4	МН159-5	МН159-6	МН160-1	МН160-2	МН160-3	МН160-4	

Исполнения
10 ÷ 19 – см. лист 2
20 ÷ 23 – см. лист 3

Гл. инж. пр.	Тонин	
Нач. отд.	Бровский	
Гл. конструктор	Алексанов	
Рук. гр.	Жилякова	
Вед. инж.	Бирюкова	
Исполнил	Сатинин	
Проверил	Бирюкова	

1.400-15.В1.180

Изделие закладное
МН159 ÷ МН162

Стадия	Лист	Листов
Р	1	3

ХАРЬКОВСКИЙ ПРОМСТРОЙНИИПРОЕКТ

Инв. № подл.	Подпись и дата	Взам. инв. №

Формат	Зона	Поз.	Обозначение	Наименование	Кол. на исполн. 1.400-15. В1. 180 - 10	11	12	13	14	15	16	17	18	19	Примечание
				Документация											
11			1.400-15. В1. 000ТО	Техническое описание	X	X	X	X	X	X	X	X	X	X	
11			1.400-15. В1. 180СБ	Сборочный чертеж	X	X	X	X	X	X	X	X	X	X	
				Детали											
		1	1.400-15. В1. 001-73	Пластина Пл-74	1	1									
			-75	Пл-76			1	1	1	1	1	1			
			-76	Пл-77									1	1	
		2	-78	Пл-79						9	9	9			
			-79	Пл-80	9	9									
		3	1.400-15. В1. 003-14	Стержень Ст-15			9			9					
			-17	Ст-18				9			9				
			-19	Ст-20					9						
			-23	Ст-24								9			
			-34	Ст-35									9		
			-37	Ст-38	9									9	
			-42	Ст-43		9									
				Марка	МН160-5	МН160-6	МН161-1	МН161-2	МН161-3	МН161-4	МН161-5	МН161-6	МН162-1	МН162-2	

1.400-15. В1. 180	Лист 2

Формат	Зона	Поз.	Обозначение	Наименование	Кол. на исполн. 1.400-15. В1. 180-										Примечание
					20	21	22	23							
				Документация											
11			1.400-15. В1. 000ТО	Техническое описание	X	X	X	X							
11			1.400-15. В1. 180 СБ	Сборочный чертеж	X	X	X	X							
				Детали											
11		1	1.400-15. В1. 001-76	Пластина Пл-77	1	1	1	1							
		2	-79	Пл-80		9	9	9							
11		3	1.400-15. В1. 003-34	Стержень С-35		9									
			-37	С-38			9								
			-39	С-40	9										
			-42	С-43				9							
				Марка	МН162-3	МН162-4	МН162-5	МН162-6							

1.400-15. В1. 180

Лист 3

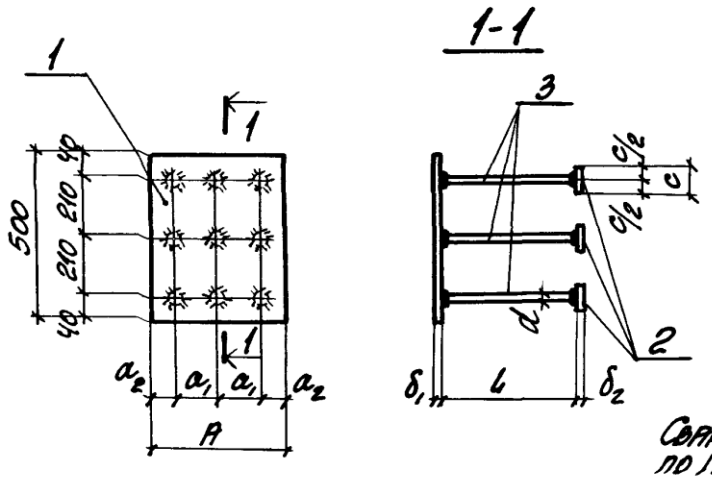

Сварные швы Т-1 по ГОСТ 19292-73

Марка	Обозначение	Размеры, мм								Масса кг
		A	a_1	a_2	δ_1	d	L	c	δ_2	
МН159-1	1.400-15. В1. 180	400	160	40	8	12АIII	470	—	—	16.4
-2	—— -01						370			15.6
-3	—— -02						270			14.8
-4	—— -03						470	50	10	18.2
-5	—— -04						370			17.4
-6	—— -05						170			15.8
МН160-1	—— -06				12	16АIII	620	—	—	27.6
-2	—— -07						460			25.4
-3	—— -08						370			24.1
-4	—— -09						620	60	12	30.7
-5	—— -10						460			28.5
-6	—— -11						210			24.9

Продолжение таблицы исполнений см. на листе 2.

Гл. инж. пр.	Монин		
Нач. отд.	Бровский		
Гл. констр.	Воволянов		
Рук. гр.	Житякова		
Вед. инж.	Бирюкова		
Исполнил	Сятивин		
Проверил	Бирюкова		

1.400-15. В1. 180 СБ

Изделие закладное МН159 ÷ МН162. Сборочный чертеж.

Стадия	Масса	Масштаб
Р	см. таблицу	—
Лист 1	Листов 2	

ХАРЬКОВСКИЙ ПРОМСТРОЙНИИПРОЕКТ

Марка	Обозначение	Размеры, мм								Масса кг
		A	a	a_2	δ_1	d	L	c	δ_2	
МН161-1	1.400-15. В1. 180 -12	500	210	40	8	12AIII	470	—	—	19.5
-2	-13						370			18.7
-3	-14						270			17.9
-4	-15						470	50	10	21.3
-5	-16						370			20.5
-6	-17						170			18.9
МН162-1	-18				12	16AIII	620	—	—	32.4
-2	-19						460			30.2
-3	-20						370			28.9
-4	-21						620	60	12	35.5
-5	-22						460			33.3
-6	-23						210			29.7

1.400-15. В1. 180СБ

Лист 2

Формат	Зона	Поз.	Обозначение	Наименование	Кол. на испол. 1.400-15. В1. 190-										Примечание
						01	02	03	04	05					
				Документация											
11			1.400-15. В1. 000ТО	Техническое описание	X	X	X	X	X	X					
11			1.400-15. В1. 190СБ	Сборочный чертеж	X	X	X	X	X	X					
				Детали											
11		1	1.400-15. В1. 001-69	Пластина Пл-70	1	1	1	1	1	1					
		2	-78	Пл-79				12	12	12					
11		3	1.400-15. В1. 003-14	Стержень Ст-15	12			12							
			-17	Ст-18		12			12						
			-19	Ст-20			12								
			-23	Ст-24						12					
				Марка	МН163-1	МН163-2	МН163-3	МН163-4	МН163-5	МН163-6					

Исполнения 06÷11 - см. лист 2.

Гл. инж. пр.	Монин	
Нач. отд.	Бровский	
Гл. констр.	Водольянов	
Рук. гр.	Жильякова	
Вед. инж.	Бирюкова	
Исполнил	Стативин	
Проверил	Бирюкова	

1.400-15. В1. 190

Изделие закладное МН 163, МН 164

Стадия	Лист	Листов
Р	1	2

ХАРЬКОВСКИЙ ПРОМСТРОЙНИИПРОЕКТ

Формат	Зона	Поз.	Обозначение	Наименование	Кол. на исполн. 1.400-15.В1.190-										Примечание
					06	07	08	09	10	11					
				Документация											
11			1.400-15.В1.000 ТО	Техническое описание	X	X	X	X	X	X					
11			1.400-15.В1.190 СБ	Сборочный чертеж	X	X	X	X	X	X					
				Детали											
11		1	1.400-15.В1.001-74	Пластина Пл-75	1	1	1	1	1	1					
		2	-79	Пл-80				12	12	12					
11		3	1.400-15.В1.003-34	Стержень Ст-35	12			12							
			-37	Ст-38		12			12						
			-39	Ст-40			12								
			-42	Ст-43						12					
				Марка	ТН164-1	ТН164-2	ТН164-3	ТН164-4	ТН164-5	ТН164-6					

1.400-15.В1.190

Лист 2

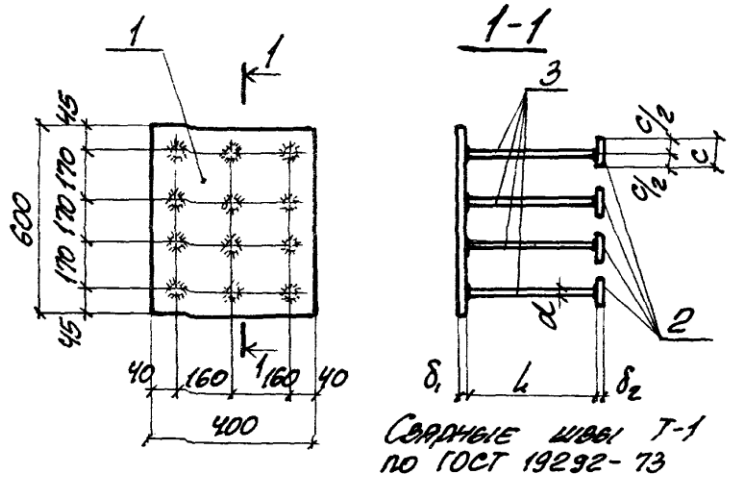

Сварные швы Т-1 по ГОСТ 19292-73

Марка	Обозначение	Размеры мм					Масса кг
		δ_1	d	l	c	δ_2	
МН163-1	1.400-15.В1.190	8	12AIII	470	—	—	20.1
-2	-01			370			19.1
-3	-02			270			18.0
-4	-03			470	50	10	22.5
-5	-04			370			21.5
-6	-05			170			19.3
МН164-1	-06	12	16AIII	620	—	—	34.4
-2	-07			460			31.4
-3	-08			370			29.7
-4	-09			620	60	12	38.5
-5	-10			460			35.5
-6	-11			210			30.7

Гл. инж. пр.	Монин		
Нач. отд.	Бродский		
Гл. констр.	Водопьянов		
Рук. гр.	Жилякова		
Вед. инж.	Бирюкова		
Исполнил	Статнин		
Проверил	Бирюкова		

1.400-15. В1.190 СБ

Изделие закладное МН163, МН164. Сборочный чертеж.

Стадия	Масса	Масштаб
Р	см таблицу	—
Лист	Листов 1	

ХАРЬКОВСКИЙ ПРОМСТРОЙНИИПРОЕКТ

Формат	Зона	Поз.	Обозначение	Наименование	Кол. на испол. 1.400-15.В1.210- —	01	02	03	04	05	06	07	08	09	Примечание
				Документация											
11			1.400-15.В1.000ТО	Техническое описание	X	X	X	X	X	X	X	X	X	X	
11			1.400-15.В1.210СБ	Сборочный чертеж	X	X	X	X	X	X	X	X	X	X	
				Детали											
11		1	1.400-15.В1.001-20	Пластина Пл-21	1	1	1	1	1						
			-21	Пл-22						1	1	1	1	1	
11		2	1.400-15.В1.002	Пл-21а	1	1	1	1	1						
			-01	Пл-22а						1	1	1	1	1	
11		3	1.400-15.В1.003-16	Стержень Ст-17					4					4	
			-18	Ст-19				4					4		
			-20	Ст-21			4					4			
			-22	Ст-23		4					4				
			-24	Ст-25	4					4					

Исполнения
10÷19 – см. лист 2
20÷29 – см. лист 3
30÷39 – см. лист 4
40, 41 – см. лист 5

Марка	МН 201-1	МН 201-2	МН 201-3	МН 201-4	МН 201-5	МН 202-1	МН 202-2	МН 202-3	МН 202-4	МН 202-5

Гл. инж. пр.	Тонин	
Нач. отд.	Бродский	
Гл. констр.	Волольяно	
Рук. гр.	Женяякова	
Вед. инж.	Бирюкова	
Исполнил	Гижицкая	
Проверил	Женяякова	

1.400-15.В1.210

Изделие закладное МН 201÷МН 209.

Стадия	Лист	Листов
Р	1	5

ХАРЬКОВСКИЙ ПРОМСТРОЙНИИПРОЕКТ

Инв. № подл.	Подпись и дата	Взам. инв. №

Формат	Зона	Поз.	Обозначение	Наименование	Кол. на испол. 1.400-15. В1. 210- 10	11	12	13	14	15	16	17	18	19	Примечание
				Документация											
11			1.400-15. В1. 000ТО	Техническое описание	X	X	X	X	X	X	X	X	X	X	
11			1.400-15. В1. 210СБ	Сборочный чертеж	X	X	X	X	X	X	X	X	X	X	
				Детали											
11		1	1.400-15. В1. 001-22	Пластина Пл-23	1	1	1	1	1						
			-34	Пл-35						1	1	1	1	1	
11		2	1.400-15. В1. 002-02	Пл-23а	1	1	1	1	1						
			-04	Пл-35а						1	1	1	1	1	
11		3	1.400-15. В1. 003-16	Стержень Ст-17					4					4	
			-18	Ст-19				4					4		
			-20	Ст-21			4					4			
			-22	Ст-23		4					4				
			-24	Ст-25	4					4					
				Марка	МН203-1	МН203-2	МН203-3	МН203-4	МН203-5	МН204-1	МН204-2	МН204-3	МН204-4	МН204-5	

1.400-15. В1. 210	Лист 2

Формат	Зона	Поз.	Обозначение	Наименование	20	21	22	23	24	25	26	27	28	29	Примечание
				Документация											
11			1.400-15. В1. 00010	Техническое описание	×	×	×	×	×	×	×	×	×	×	
11			1.400-15. В1. 210СБ	Сборочный чертеж.	×	×	×	×	×	×	×	×	×	×	
				Детали											
11		1	1.400-15. В1. 001-31	Пластина Пл-32						1	1	1	1	1	
			-35	Пл-36	1	1	1	1	1						
11		2	1.400-15. В1. 002-05	Пл-32а						1	1	1	1	1	
			-05	Пл-36а	1	1	1	1	1						
11		3	1.400-15. В1. 003-04	Стержень Ст-5										4	
			-06	Ст-7									4		
			-08	Ст-9								4			
			-10	Ст-11							4				
			-12	Ст-13						4					
			-16	Ст-17					4						
			-18	Ст-19				4							
			-20	Ст-21			4								
			-22	Ст-23		4									
			-24	Ст-25	4										
				Марка	МН205-1	МН205-2	МН205-3	МН205-4	МН205-5	МН206-1	МН206-2	МН206-3	МН206-4	МН206-5	

1.400-15. В1. 210

Лист 3

Инв. № подл.	Подпись и дата	Взам. инв. №

Формат	Зона	Поз.	Обозначение	Наименование	Кол. на исполн. 1.400-15.В1.210- 30	31	32	33	34	35	36	37	38	39	Примечание
				Документация											
11			1.400-15.В1.000ТО	Техническое описание	X	X	X	X	X	X	X	X	X	X	
11			1.400-15.В1.210СБ	Сборочный чертеж	X	X	X	X	X	X	X	X	X	X	
				Детали											
11		1	1.400-15.В1.001-46	Пластина Пл-47	1	1	1	1	1						
			-47	Пл-48						1	1	1	1	1	
11		2	1.400-15.В1.002-06	Пл-47а	1	1	1	1	1						
			-07	Пл-48а						1	1	1	1	1	
11		3	1.400-15.В1.003-04	Стержень Ст-5					4					4	
			-06	Ст-7				4					4		
			-08	Ст-9			4					4			
			-10	Ст-11		4					4				
			-12	Ст-13	4					4					
				Марка	МН207-1	МН207-2	МН207-3	МН207-4	МН207-5	МН208-1	МН208-2	МН208-3	МН208-4	МН208-5	

1.400-15.В1.210	Лист 4

Формат	Зона	Поз.	Обозначение	Наименование	Кол. на исполн. 1.400-15. В1. 210- 40	41	42								Примечание
				Документация											
11			1.400-15. В1. 000ТО	Техническое описание	X	X	X								
11			1.400-15. В1. 210СБ	Сборочный чертеж	X	X	X								
				Детали											
11		1	1.400-15. В1. 001-61	Пластина Пл-62	1	1	1								
11		2	1.400-15. В1. 002-10	Пл-62а	1	1	1								
11		3	1.400-15. В1. 003-16	Стержень Ст-17			4								
			-18	Ст-19		4									
			-20	Ст-21	4										
				Марка	МН 209-3	МН 209-4	МН 209-5								

1.400-15. В1. 210

Лист 5

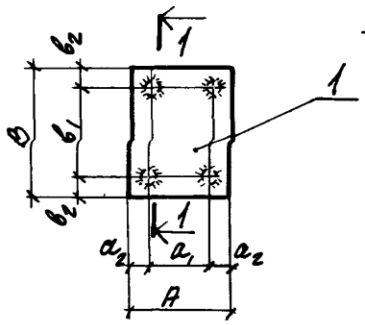

1-1

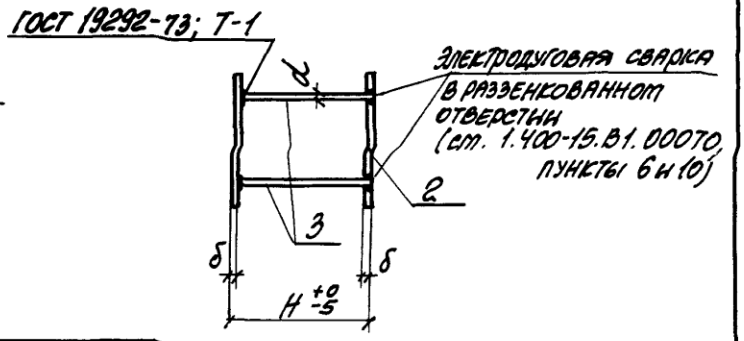

Марка	Обозначение	Размеры, мм									Масса кг
		А	$а_1$	$а_2$	В	$в_1$	$в_2$	δ	d	Н	
МН201-1	1.400-15.В1.210									150	4.1
-2	-01									200	4.3
-3	-02				150	90	30			250	4.4
-4	-03									300	4.6
-5	-04									400	5.0
МН202-1	-05									150	5.3
-2	-06									200	5.5
-3	-07	150	90	30	200	120	40	10	12АII	250	5.6
-4	-08									300	5.8
-5	-09									400	6.2
МН203-1	-10									150	6.3
-2	-11									200	6.5
-3	-12				250	180	35			250	6.6
-4	-13									300	6.8
-5	-14									400	7.2

Продолжение таблицы исполнений см. на листе 2.

Инв. № подл. | Подпись и дата | Взам. инв. №

Инж. пр.	Монин		
Ч. отд.	Бродский		
Контр.	Васильянов		
Н. отд.	Жилякова		
Гл. инж.	Бирюкова		
Гл. спец.	Стативин		
Ов. спец.	Жилякова		

1.400-15.В1.210СБ

Изделие закладное МН201÷МН209 Сборочный чертеж.

Стадия	Масса	Масштаб
Р	см. таблицу	–
Лист 1	Листов 2	

ХАРЬКОВСКИЙ ПРОМСТРОЙНИИПРОЕКТ

Марка	Обозначение	Размеры, мм									Масса кг
		A	a_1	a_2	B	b_1	b_2	δ	d	L	
МН204-1	1.400-15.В1.210-15									150	6.7
-2	-16									200	6.9
-3	-17				200	120	40			250	7.0
-4	-18									300	7.2
-5	-19							10	12мм	400	7.6
МН205-1	-20									150	8.3
-2	-21									200	8.5
-3	-22	200	120	40	250	180	35			250	8.6
-4	-23									300	8.8
-5	-24									400	9.2
МН206-1	-25									150	8.0
-2	-26									200	8.1
-3	-27				300	220	40			250	8.2
-4	-28									300	8.3
-5	-29									400	8.6
МН207-1	-30									150	8.2
-2	-31									200	8.3
-3	-32				250	180	35	8	10мм	250	8.4
-4	-33									300	8.5
-5	-34	250	180	35						400	8.8
МН208-1	-35									150	9.8
-2	-36									200	9.9
-3	-37									250	10.0
-4	-38				300	220	40			300	10.1
-5	-39									400	10.4
МН209-3	-40									250	15.0
-4	-41	300	220	40				10	12мм	300	15.2
-5	-42									400	15.6

1.400-15. В1. 210СБ

Лист 2

Подпись и дата	Взам. инв. №

Формат	Зона	Поз.	Обозначение	Наименование	Кол. на исполн. 1.400-15.В1.220- —	01	02	03	04	05	06	07	08	09	Примечание
				Документация											
11			1.400-15.В1.000ТО	Техническое описание	X	X	X	X	X	X	X	X	X	X	
11			1.400-15.В1.220СБ	Сборочный чертеж	X	X	X	X	X	X	X	X	X	X	
				Детали											
11		1	1.400-15.В1.001-23	Пластина Пл-24	1	1	1	1	1						
			-38	Пл-39						1	1	1	1	1	
11		2	1.400-15.В1.002-11	Пл-24а	1	1	1	1	1						
			-13	Пл-39а						1	1	1	1	1	
11		3	1.400-15.В1.003-16	Стержень Ст-17					6						
			-18	Ст-19				6							
			-20	Ст-21			6								
				Марка	МН210-1	МН210-2	МН210-3	МН210-4	МН210-5	МН211-3	МН211-4	МН211-5	МН211-6	МН211-7	

Исполнения
10 ÷ 19 – см. лист 3
20 ÷ 29 – см. лист 4
30 ÷ 35 – см. лист 5

Гл. инж. пр.	Монин	
Нач. отд.	Бровкевич	
Гл. констр.	Вовопьянов	
Рук. гр.	Жилякова	
Вед. инж.	Бирюкова	
Исполнил	Гижицкая	
Проверил	Жилякова	

1.400-15.В1.220

Изделие закладное
МН210 ÷ МН217

Стадия	Лист	Листов
Р	1	5

Харьковский Промстройниипроект

Формат	Зона	Поз.	Обозначение	Наименование	Кол. на исполн. 1.400-15.В1.220-										Примечание
					—	01	02	03	04	05	06	07	08	09	
11		3	1.400-15.В1.003-22	Стержень Ст-23		6									
			-24	Ст-25	6										
			-35	Ст-36										6	
			-36	Ст-37									6		
			-38	Ст-39								6			
			-40	Ст-41							6				
			-41	Ст-42						6					

	Лист
1.400-15.В1.220	2

Инв. № подл.	Подпись и дата	Взам. инв. №

Формат	Зона	Поз.	Обозначение	Наименование	Кол. на исполн. 1.400-15.В1.220- 10	11	12	13	14	15	16	17	18	19	Примечание
				Документация											
11			1.400-15.В1.000ТО	Техническое описание	X	X	X	X	X	X	X	X	X	X	
11			1.400-15.В1.220СБ	Сборочный чертеж	X	X	X	X	X	X	X	X	X	X	
				Детали											
11		1	1.400-15.В1.001-37	Пластина Пл-38	1	1	1	1	1						
			-39	Пл-40						1	1	1	1	1	
11		2	1.400-15.В1.002-12	Пл-38а	1	1	1	1	1						
			-14	Пл-40а						1	1	1	1	1	
11		3	1.400-15.В1.003-16	Стержень Ст-17					6						
			-18	Ст-19				6							
			-20	Ст-21			6								
			-22	Ст-23		6									
			-24	Ст-25	6										
			-35	Ст-36										6	
			-36	Ст-37									6		
			-38	Ст-39								6			
			-40	Ст-41							6				
			-41	Ст-42						6					
				Марка	МН212-1	МН212-2	МН212-3	МН212-4	МН212-5	МН213-3	МН213-4	МН213-5	МН213-6	МН213-7	

1.400-15.В1.220	Лист 3

Формат	Зона	Поз.	Обозначение	Наименование	Кол. на исполн. 1.400-15.В1.220- 20	21	22	23	24	25	26	27	28	29	Примечание
				Документация											
11			1.400-15.В1.000ТО	Техническое описание	X	X	X	X	X	X	X	X	X	X	
11			1.400-15.В1.220СБ	Сборочный чертеж	X	X	X	X	X	X	X	X	X	X	
				Детали											
11		1	1.400-15.В1.001-56	Пластина Пл-57	1	1	1	1	1						
			-57	Пл-58						1	1	1	1	1	
11		2	1.400-15.В1.002-15	Пл-57а	1	1	1	1	1						
			-16	Пл-58а						1	1	1	1	1	
11		3	1.400-15.В1.003-35	Стержень Ст-36					6					6	
			-36	Ст-37				6					6		
			-38	Ст-39			6					6			
			-40	Ст-41		6					6				
			-41	Ст-42	6					6					
				Марка	МН214-3	МН214-4	МН214-5	МН214-6	МН214-7	МН215-3	МН215-4	МН215-5	МН215-6	МН215-7	

1.400-15.В1.220

Лист 4

Формат	Зона	Поз.	Обозначение	Наименование	Кол. на исполн. 1.400-15. В1. 220-										Примечание
					30	31	32	33	34	35					
				Документация											
11			1.400-15. В1. 000ТО	Техническое описание	X	X	X	X	X	X					
11			1.400-15. В1. 220СБ	Сборочный чертеж	X	X	X	X	X	X					
				Детали											
11		1	1.400-15. В1. 001-62	Пластина Пл-63	1	1	1								
			-63	Пл-64				1	1	1					
11		2	1.400-15. В1. 002-17	Пл-63а	1	1	1								
			-18	Пл-64а				1	1	1					
11		3	1.400-15. В1. 003-16	Стержень Ст-17			6			6					
			-18	Ст-19		6			6						
			-20	Ст-21	6			6							
				Марка	МН216-3	МН216-4	МН216-5	МН217-3	МН217-4	МН217-5					

1.400-15. В1. 220

Лист 5

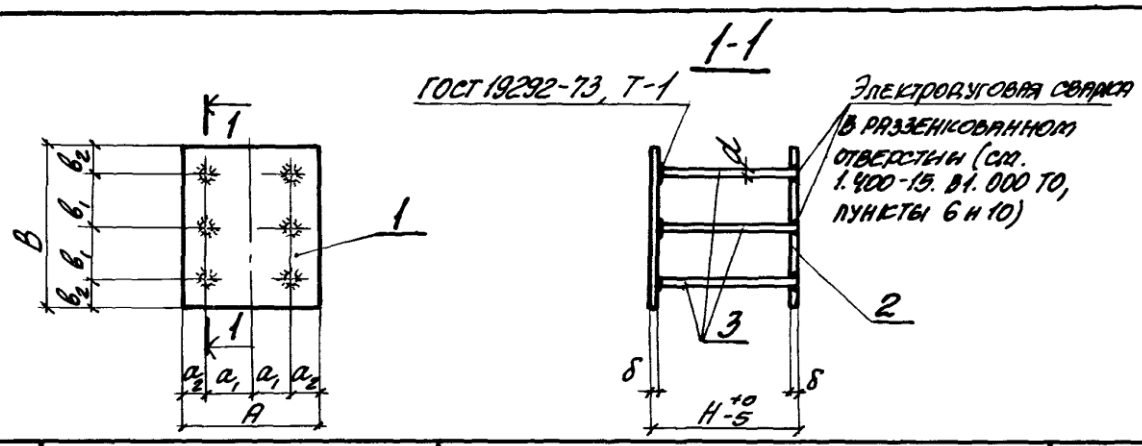

Марка	Обозначение	Размеры, мм									Масса кг
		A	a_1	a_2	B	$в_1$	$в_2$	δ	d	H	
МН210-1	1.400-15. В1. 220	150	90	30	300	110	40	10	12AIII	150	7.8
-2	-01									200	8.0
-3	-02									250	8.3
-4	-03									300	8.6
-5	-04									400	9.1
МН211-3	-05	200	120	40				12	16AIII	250	13.7
-4	-06									300	14.2
-5	-07									400	15.1
-6	-08									500	16.0
-7	-09									600	17.0
МН212-1	-10				400	160	40	10	12AIII	150	13.4
-2	-11									200	13.6
-3	-12									250	13.9
-4	-13									300	14.2
-5	-14									400	14.7

Продолжение таблицы исполнения см. на листе 2

Гл. инж. пр.	Тонин		
Нач. отд.	Бродский		
Гл. констр.	Водопьянов		
Рук. гр.	Женякова		
Вед. инж.	Бирюкова		
Исполнил	Гиженцкая		
Проверил	Женякова		

1.400-15. В1. 220СБ

Изделие закладное МН210 ÷ МН217 Сборочный чертеж.

Стадия	Масса	Масштаб
Р	см. таблицу	—
Лист 1	Листов 2	

ХАРЬКОВСКИЙ ПРОМСТРОЙНИИПРОЕКТ

Марка	Обозначение	Размеры, мм									Масса кг
		A	a_1	a_2	B	$в_1$	$в_2$	δ	d	H	
МН213-3	1.400-15.В1.220-15									250	17.3
-4	-16									300	17.8
-5	-17	200	120	40						400	18.7
-6	-18									500	19.6
-7	-19				400	160	40			600	20.6
МН214-3	-20									250	21.1
-4	-21									300	21.6
-5	-22							12	16АIII	400	22.5
-6	-23									500	23.4
-7	-24	250	180	35						600	24.4
МН215-3	-25									250	25.9
-4	-26									300	26.4
-5	-27				500	210	40			400	27.3
-6	-28									500	28.2
-7	-29									600	29.2
МН216-3	-30									250	20.1
-4	-31				400	160	40			300	20.4
-5	-32	300	220	40				10	12АIII	400	20.9
МН217-3	-33									250	24.9
-4	-34				500	210	40			300	25.2
-5	-35									400	25.7

Инв. № подл. | Подпись и дата | Взам. инв. №

1.400-15.В1.220СБ

Лист 2

Формат	Зона	Поз.	Обозначение	Наименование	Кол. на исполн. 1.400-15.В1.230- —	01	02	03	04	05	06	07	08	09	Примечание
				Документация											
11			1.400-15.В1.000ТО	Техническое описание	X	X	X	X	X	X	X	X	X	X	
11			1.400-15.В1.230СБ	Сборочный чертеж	X	X	X	X	X	X	X	X	X	X	
				Детали											
11		1	1.400-15.В1.001-51	Пластина Пл-52	1	1	1	1	1						
			-52	Пл-53						1	1	1	1	1	
11		2	1.400-15.В1.002-21	Пл-52б	1	1	1	1	1						
			-22	Пл-53б						1	1	1	1	1	
11		3	1.400-15.В1.003-16	Стержень Ст-17					8					8	
			-18	Ст-19				8					8		
			-20	Ст-21			8					8			
			-22	Ст-23		8					8				
			-24	Ст-25	8					8					
				Марка	МН 210-1	МН 210-2	МН 210-3	МН 210-4	МН 210-5	МН 219-1	МН 219-2	МН 219-3	МН 219-4	МН 219-5	

Исполнения 10 ÷ 19 – см. лист 2
20 ÷ 24 – см. лист 3

[redacted]
Рес. П. [redacted]
[redacted] Бурковская
[redacted] Потапенко
Проверил Яблякова

1.400-15.В1.230

Стадия	Лист	Листов
Р	1	3

ХАРЬКОВСКИЙ ПРОМСТРОЙНИПРОЕКТ

Инв. № подл.	Подпись и дата	Взам. инв. №

Формат	Зона	Поз.	Обозначение	Наименование	Кол. на исполн. 1.400-15.В1.230- 10	11	12	13	14	15	16	17	18	19	Примечание
				Документация											
11			1.400-15.В1.000 ТО	Техническое описание	X	X	X	X	X	X	X	X	X	X	
11			1.400-15.В1.230 СБ	Сборочный чертеж	X	X	X	X	X	X	X	X	X	X	
				Детали											
11		1	1.400-15.В1.001-48	Пластина Пл-49	1	1	1	1	1						
			-49	Пл-50						1	1	1	1	1	
11		2	1.400-15.В1.002-19	Пл-49а	1	1	1	1	1						
			-20	Пл-50а						1	1	1	1	1	
11		3	1.400-15.В1.003-04	Стержень G-5					8					8	
			-06	G-7				8					8		
			-08	G-9			8					8			
			-10	G-11		8					8				
			-12	G-13	8					8					
				Марка	МН220-1	МН220-2	МН220-3	МН220-4	МН220-5	МН221-1	МН221-2	МН221-3	МН221-4	МН221-5	

ООО "Изополимет Плюс" - https://izopolimet.by

Формат	Зона	Поз.	Обозначение	Наименование	Кол. на исполн. 1.400-15.В1.230- 20	21	22	23	24						Примечание
				Документация											
11			1.400-15.В1.00ОТО	Техническое описание	X	X	X	X	X						
11			1.400-15.В1.230СБ	Сборочный чертеж	X	X	X	X	X						
				Детали											
11		1	1.400-15.В1.001-64	Пластина Пл-65	1	1	1	1	1						
11		2	1.400-15.В1.002-23	Пл-65а	1	1	1	1	1						
11		3	1.400-15.В1.003-35	Стержень Ст-36					8						
			-36	Ст-37				8							
			-38	Ст-39			8								
			-40	Ст-41		8									
			-41	Ст-42	8										
				Марка	МН222-3	МН222-4	МН222-5	МН222-6	МН222-7						

1.400-15.В1.230

Лист 3

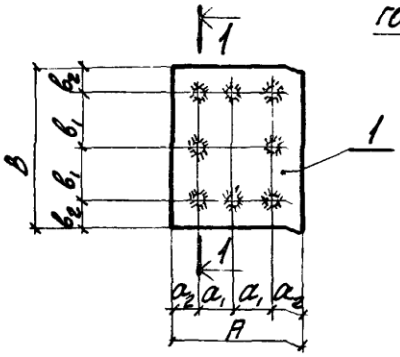

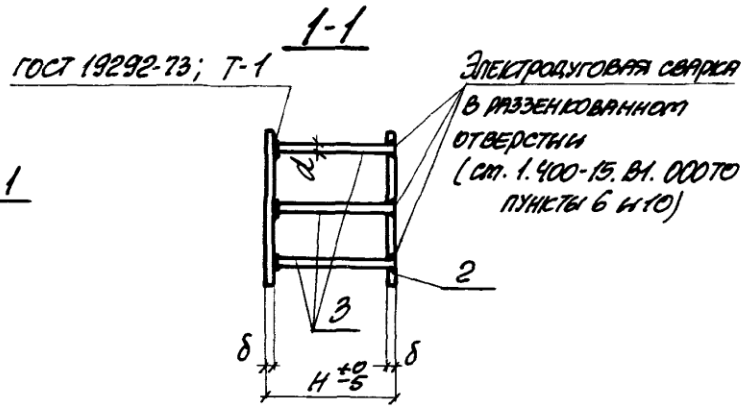

Марка	Обозначение	Размеры, мм									Масса кг
		A	a_1	a_2	B	b_1	b_2	δ	d	H	
МН218-1	1.400-15.В1.230									150	10.8
-2	-01									200	11.2
-3	-02				250	90	35			250	11.5
-4	-03									300	11.9
-5	-04	250	90	35				10	12АIII	400	12.6
МН219-1	-05									150	12.8
-2	-06									200	13.2
-3	-07				300	110	40			250	13.5
-4	-08									300	13.9
-5	-09									400	14.6

Продолжение таблицы исполнения см. на листе 2.

Взам. инв. № | Подпись и дата | Инв. № подл.

Гл. инж. пр.	Тонин	
Нач. отд.	Бродский	
Гл. констр.	Бодопьянов	
Рук. гр.	Жилякова	
Вед. инж.	Бирюкова	
Исполнил	Гнженская	
Проверил	Жилякова	

1.400-15.В1.230СБ

Изделие закладное МН218 ÷ МН222. Сборочный чертеж.

Стадия	Масса	Масштаб
Р	см. таблицу	—
Лист 1	Листов 2	

ХАРЬКОВСКИЙ ПРОМСТРОЙНИИПРОЕКТ

Марка	Обозначение	Размеры, мм									Масса кг
		A	a_1	a_2	B	B_1	B_2	δ	d	H	
МН220-1	1.400-15.В1.230-10	250	90	35	400	160	40	8	10АIII	150	13.3
-2	-11									200	13.6
-3	-12									250	13.8
-4	-13									300	14.0
-5	-14									400	14.5
МН221-1	-15				500	210	40			150	16.5
-2	-16									200	16.8
-3	-17									250	17.0
-4	-18									300	17.2
-5	-19									400	17.7
МН222-3	-20	300	110	40	300	110	40	12	16АIII	250	20.0
-4	-21									300	20.7
-5	-22									400	22.0
-6	-23									500	23.2
-7	-24									600	24.4

1.400-15.В1.230-6

Лист 6

Формат	Зона	Поз.	Обозначение	Наименование	Кол. на испол. 1.400-15.В1 240- —	01	02	03	04	05	06	07	08	09	Примечание
				Документация											
11			1.400-15.В1.00ОТО	Техническое описание	X	X	X	X	X	X	X	X	X	X	
11			1.400-15.В1.240СБ	Сборочный чертеж	X	X	X	X	X	X	X	X	X	X	
				Детали											
11		1	1.400-15.В1.001-65	Пластина Пл-66	1	1	1	1	1						
			-66	Пл-67						1	1	1	1	1	
11		2	1.400-15.В1.002-24	Пл-66а	1	1	1	1	1						
			-25	Пл-67а						1	1	1	1	1	
11		3	1.400-15.В1.003-35	Стержень Ст-36					9					9	
			-36	Ст-37				9					9		
			-38	Ст-39			9					9			
			-40	Ст-41		9					9				
			-41	Ст-42	9					9					
				Марка	МН223-3	МН223-4	МН223-5	МН223-6	МН223-7	МН224-3	МН224-4	МН224-5	МН224-6	МН224-7	

Исполнения 10÷17 – см. лист 2
18÷25 – см. лист 3

Гл. инж.	Монин	
Нач. отд.	Бродский	
Гл. констр.	Водопьянов	
Рук. гр.	Желякова	
Вед. инж.	Бирюкова	
Исполнил	Гижицкая	
Проверил	Желякова	

1.400-15.В1.240

Изделие закладное МН223÷МН228.

Стадия	Лист	Листов
Р	1	3

ХАРЬКОВСКИЙ ПРОМСТРОЙНИИПРОЕКТ

Формат	Зона	Поз.	Обозначение	Наименование	Кол. на исполн. 1.400-15.В1.240										Примечание
					10	11	12	13	14	15	16	17			
				Документация											
11			1.400-15.В1.000 ТО	Техническое описание	X	X	X	X	X	X	X	X			
11			1.400-15.В1.240 СБ	Сборочный чертеж	X	X	X	X	X	X	X	X			
				Детали											
11		1	1.400-15.В1.001-70	Пластина Пл-71	1	1	1								
			-72	Пл-73				1	1	1	1	1			
11		2	1.400-15.В1.002-26	Пл-71а	1	1	1								
			-28	Пл-73а				1	1	1	1	1			
11		3	1.400-15.В1.003-16	Стержень Ст-17			9								
			-18	Ст-19		9									
			-20	Ст-21	9										
			-35	Ст-36								9			
			-36	Ст-37							9				
			-38	Ст-39						9					
			-40	Ст-41					9						
			-41	Ст-42				9							
				Марка	МН225-3	МН225-4	МН225-5	МН226-3	МН226-4	МН226-5	МН226-6	МН226-7			

1.400-15.В1.240 Лист 2

Инв. № подл.	Подпись и дата	Взам. инв. №

Формат	Зона	Поз.	Обозначение	Наименование	Кол. на исполн. 1.400-15. В1. 240										Примечание
					18	19	20	21	22	23	24	25			
				Документация											
11			1.400-15. В1. ООТО	Техническое описание	X	X	X	X	X	X	X	X			
11			1.400-15. В1. 240СБ	Сборочный чертеж	X	X	X	X	X	X	X	X			
				Детали											
11		1	1.400-15. В1. 001-71	Пластина Пл-72	1	1	1								
			-73	Пл-74				1	1	1	1	1			
11		2	1.400-15. В1. 002-27	Пл-72а	1	1	1								
			-29	Пл-74а				1	1	1	1	1			
11		3	1.400-15. В1. 003-16	Стержень Ст-17			9								
			-18	Ст-19		9									
			-20	Ст-21	9										
			-35	Ст-36								9			
			-36	Ст-37							9				
			-38	Ст-39						9					
			-40	Ст-41					9						
			-41	Ст-42				9							

Марка	МН227-3	МН227-4	МН227-5	МН228-3	МН228-4	МН228-5	МН228-6	МН228-7			

1.400-15. В1. 240

Лист 3

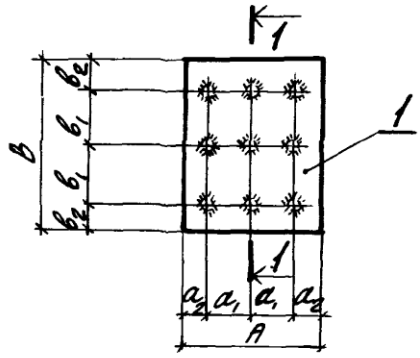

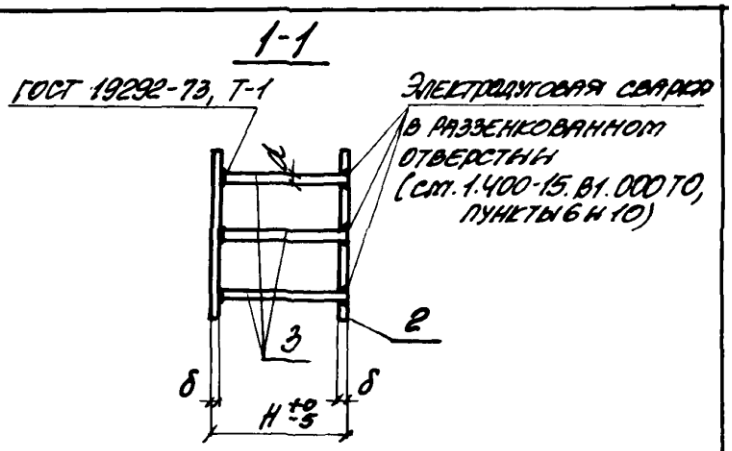

Марка	Обозначение	Размеры, мм									Масса кг
		A	a_1	a_2	B	$в_1$	$в_2$	δ	d	H	
МН223-3	1.400-15.В1.240	300	110	40	400	160	40	12	16АIII	250	26.0
-4	-01									300	26.7
-5	-02									400	28.2
-6	-03									500	29.5
-7	-04									600	31.0
МН224-3	-05				500	210	40			250	31.6
-4	-06									300	32.3
-5	-07									400	33.8
-6	-08									500	35.1
-7	-09									600	36.6

Продолжение таблицы исполнений см. на листе 2

Гл. инж. пр.	Тонян		
Нач. отд.	Бродский		
Гл. констр.	Водопьянов		
Рук. гр.	Жилякова		
Вед. инж.	Бирюкова		
Исполнил	Гижицкая		
Проверил	Жилякова		

1.400-15.В1.240 СБ

Изделие закладное МН223 ÷ МН228. Сборочный чертеж.

Стадия	Масса	Масштаб
Р	см. таблицу	—
Лист 1	Листов 2	

ХАРЬКОВСКИЙ ПРОМСТРОЙНИИПРОЕКТ

Марка	Обозначение	Размеры, мм									Масса кг
		A	a_1	a_2	B	b_1	b_2	δ	d	H	
МН225-3	1.400-15.В1.240-10	400	160	40	400	160	40	10	12AIII	250	27.1
-4	-11									300	27.5
-5	-12									400	28.4
МН226-3	-13							12	16AIII	250	33.6
-4	-14									300	34.3
-5	-15									400	35.8
-6	-16									500	37.1
-7	-17									600	38.6
МН227-3	-18				500	210	40	10	12AIII	250	33.3
-4	-19									300	33.7
-5	-20									400	34.6
МН228-3	-21							12	16AIII	250	41.0
-4	-22									300	41.7
-5	-23									400	43.2
-6	-24									500	44.5
-7	-25									600	46.0

Инв. № подл. | Подпись и дата | Взам. инв. №

1.400-15.В1.240СБ

Лист 2

Формат	Зона	Поз.	Обозначение	Наименование	Кол. на исполн. 1.400-15.В1.310- —	01	02	03	04	05	06	07	08	09	Примечание
				Документация											
11			1.400-15.В1.000 ТО	Техническое описание	X	X	X	X	X	X	X	X	X	X	
11			1.400-15.В1.310 СБ	Сборочный чертеж	X	X	X	X	X	X	X	X	X	X	
				Детали											
11		1	1.400-15.В1.001-17	Пластина Пл-18	1	1	1								
			-29	Пл-30				1	1	1					
			-30	Пл-31							1	1	1		
			-31	Пл-32										1	
		2	-78	Пл-79	2	2	2	2	2	2	2	2	2	2	
11		3	1.400-15.В1.004-14	Стержень Ст-65	2			2			2			2	
			-15	Ст-66		2	2		2	2		2	2		
11		4	1.400-15.В1.003-21	Ст-22			4			4			4		
			-23	Ст-24		4			4			4			
			-25	Ст-26	4			4			4			4	
				Марка	МН301-1	МН301-2	МН301-3	МН302-1	МН302-2	МН302-3	МН303-1	МН303-2	МН303-3	МН304-1	

Исполнения 09÷14 - см. лист 2

Гл. инж. пр.	Мсмич	
Нач. отд.	Бесалонин	
Гл. констр.	Васильев	
Рук. гр.	Жилякова	
Вед. инж.	Бирюкова	
Исполнил	Гнженцкая	
Проверил	Жилякова	

1.400-15.В1.310

Изделие закладное МН301÷МН305.

Стадия	Лист	Листов
Р	1	2

Харьковский Промстройниипроект

Инв. № подл.	Подпись и дата	Взам. инв. №

Формат	Зона	Поз.	Обозначение	Наименование	Кол. на исполн. 1.400-15.В1.310- 10	11	12	13	14						Примечание
				Документация											
11			1.400-15.В1.00010	Техническое описание	X	X	X	X	X						
11			1.400-15.В1.310СБ	Сборочный чертеж	X	X	X	X	X						
				Детали											
11		1	1.400-15.В1.001-31	Пластина Пл-32	1	1									
			-36	Пл-37			1	1	1						
		2	-78	Пл-79	2	2	2	2	2						
11		3	1.400-15.В1.004-15	Стержень Ст-66	2	2									
			-21	Ст-72			2								
			-22	Ст-73				2	2						
11		4	1.400-15.В1.003-21	Ст-22		4									
			-23	Ст-24	4										
			-31	Ст-32					4						
			-32	Ст-33				4							
			-33	Ст-34			4								
				Марка	МН 3014-2	МН 3014-3	МН 3015-2	МН 3015-3	МН 3015-4						

1.400-15.В1.310 Лист 2

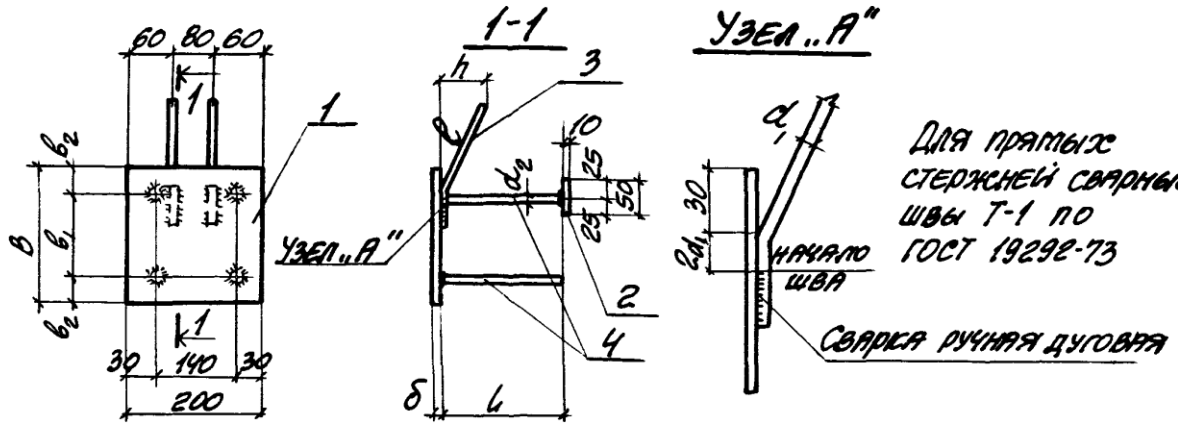

Марка	Обозначение	Размеры, мм									Масса кг
		в	в1	в2	δ	d1	e	h	d2	L	
МН301-1	1.400-15.В1.310	150	90	35	8	12АIII	480	120	12АIII	120	3.8
-2	-01							170		170	3.9
-3	-02									220	4.1
МН302-1	-03	200	120	40				120		120	4.4
-2	-04							170		170	4.5
-3	-05									220	4.7
МН303-1	-06	250	180	35				120		120	5.0
-2	-07							170		170	5.1
-3	-08									220	5.3
МН304-1	-09	300	220	40				120		120	5.7
-2	-10							170		170	5.8
-3	-11									220	6.0
МН305-2	-12				10	16АIII	620	160	14АIII	170	8.2
-3	-13							210		220	8.5
-4	-14									270	8.7

Гл. инж. пр.	Монин		
Нач. отд.	Бродский		
Гл. констр.	Водопьянов		
Рук. гр.	Жилякова		
Вед. инж.	Бирюкова		
Исполнил	Статывин		
Проверил	Жилякова		

1.400-15.В1.310 СБ

Изделие закладное МН301 ÷ МН305 Сборочный чертеж.

Стадия	Масса	Масштаб
Р	см. таблицу	—
Лист	Листов 1	

ХАРЬКОВСКИЙ ПРОМСТРОЙНИИПРОЕКТ

Формат	Зона	Поз.	Обозначение	Наименование	Кол. на исполн. 1.400-15.В1.320-										Примечание
					—	01	02	03	04	05					
				Документация											
11			1.400-15.В1.000ТО	Техническое описание	×	×	×	×	×	×					
11			1.400-15.В1.320СБ	Сборочный чертеж	×	×	×	×	×	×					
				Детали											
11		1	1.400-15.В1.001-31	Пластина Пл-32	1	1									
			-47	Пл-48			1	1							
			-58	Пл-59					1	1					
		2	-77	Пл-78	3	3	3	3	3	3					
11		3	1.400-15.В1.004-14	Стержень Ст-65	2		2		2						
			-15	Ст-66		2		2		2					
11		4	1.400-15.В1.003-13	Ст-14	6		6		6						
			-11	Ст-12		6		6		6					
				Марка	МН306-1	МН306-2	МН308-1	МН308-2	МН310-1	МН310-2					

Исполнения 06÷14 - см. лист 2

Гл. инж. пр.	Монин		
Нач. отд.	Бродский		
Гл. констр.	Водопьянов		
Рук. гр.	Жилякова		
Ст. инж.	Бирюкова		
Исполнил	Гижицкая		
Проверил	Жилякова		

1.400-15.В1.320

Изделие закладное МН306÷МН311.

Стадия	Лист	Листов
Р	1	2

ХАРЬКОВСКИЙ ПРОМСТРОЙНИИПРОЕКТ

Формат	Зона	Поз.	Обозначение	Наименование	Кол. на исполн. 1.400-15.В1.320										Приме-чание
					06	07	08	09	10	11	12	13	14		
				Документация											
11			1.400-15.В1.000ТО	Техническое описание	X	X	X	X	X	X	X	X	X		
11			1.400-15.В1.320СБ	Сборочный чертеж	X	X	X	X	X	X	X	X	X		
				Детали											
11		1	1.400-15.В1.001-36	Пластина Пл-37	1	1	1								
			-52	Пл-53				1	1	1					
			-58	Пл-59							1	1	1		
		2	-78	Пл-79	3	3	3	3	3	3	3	3	3		
11		3	1.400-15.В1.004-21	Стержень Ст-72	2			2			2				
			-22	Ст-73		2	2		2	2		2	2		
11		4	1.400-15.В1.003-33	Ст-34	6			6							
			-32	Ст-33		6			6						
			-31	Ст-32			6			6					
			-23	Ст-24							6				
			-21	Ст-22								6			
			-19	Ст-20									6		
				Марка	МН 307-2	МН 307-3	МН 307-4	МН 309-2	МН 309-3	МН 309-4	МН 311-2	МН 311-3	МН 311-4		

1.400-15.В1.320

Лист 2

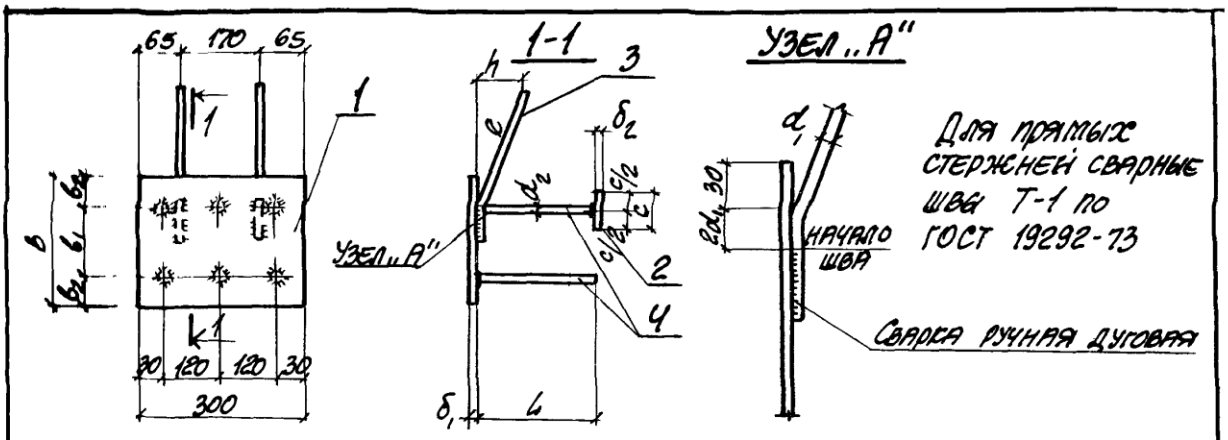

Марка	Обозначение	Размеры, мм											Масса кг
		B	b_1	b_2	δ_1	d_1	e	h	d_2	L	c	δ_2	
МН306-1	1.400-15.В1.320	200	120	40	8	12АIII	480	120	10АIII	120	40	8	5.5
-2	-01							170		170			5.8
МН308-1	-02	250	180	35				120		120			6.4
-2	-03							170		170			6.7
МН310-1	-04	300	220	40				120		120			7.4
-2	-05							170		170			7.7
МН307-2	-06	200	120	40	10	16АIII	620	160	14АIII	170	50	10	8.9
-3	-07							210		220			9.2
-4	-08									270			9.6
МН309-2	-09	250	180	35				160		170			10.1
-3	-10							210		220			10.4
-4	-11									270			10.8
МН311-2	-12	300	220	40	8			160	12АIII	170			9.5
-3	-13							210		220			9.8
-4	-14									270			10.0

Взам. инв. №

Подпись и дата

Инв. № подл.

Гл. инж. пр.	Монин	
Нач. отд.	Бродский	
Гл. констр.	Водопьянов	
Рук. гр.	Жилякова	
Вед. инж.	Бирюкова	
Исполнил	Гиженская	
Проверил	Жилякова	

1.400-15.В1.320СБ

Изделие закладное МН306÷МН311 Сборочный чертеж.

Стадия	Масса	Масштаб
Р	см. таблицу	–
Лист	Листов 1	

ХАРЬКОВСКИЙ ПРОМСТРОЙНИИПРОЕКТ

Формат	Зона	Поз.	Обозначение	Наименование	Кол. на испол. 1.400-15.В1.330 —	01	02	03	04	05					Приме-чание
				Документация											
11			1.400-15.В1.000 ТО	Техническое описание	X	X	X	X	X	X					
			1.400-15.В1.330 СБ	Сборочный чертеж	X	X	X	X	X	X					
				Детали											
11		1	1.400-15.В1.001-59	Пластина Пл-60	1	1	1								
			-62	Пл-63				1	1	1					
		2	-78	Пл-79	3	3	3	3	3	3					
11		3	1.400-15.В1.004-21	Стержень Ст-72	2										
			-22	Ст-73		2	2								
			-24	Ст-75				2							
			-25	Ст-76					2	2					
				Марка	МН312-2	МН312-3	МН312-4	МН313-3	МН313-4	МН313-5					

Гл. инж. пр.	Монин	
Нач. отд.	Бродский	
Гл. констр.	Водопьянов	
Рук. гр.	Жилякова	
Вед. инж.	Бирюкова	
Исполнил	Гижицкая	
Проверил	Жилякова	

1.400-15.В1.330

Изделие закладное МН312, МН313.

Стадия	Лист	Листов
Р	1	2

ХАРЬКОВСКИЙ ПРОМСТРОЙНИИПРОЕКТ

Формат	Зона	Поз.	Обозначение	Наименование	Кол. на исполн. 1.400-15.В1.330-										Примечание
					–	01	02	03	04	05					
11		4	1.400-15.В1.003-19	Стержень Ст-20			8								
			-21	Ст-22		8									
			-23	Ст-24	8										
			-29	Ст-30						8					
			-31	Ст-32					8						
			-32	Ст-33				8							

1.400-15.В1.330

Лист 2

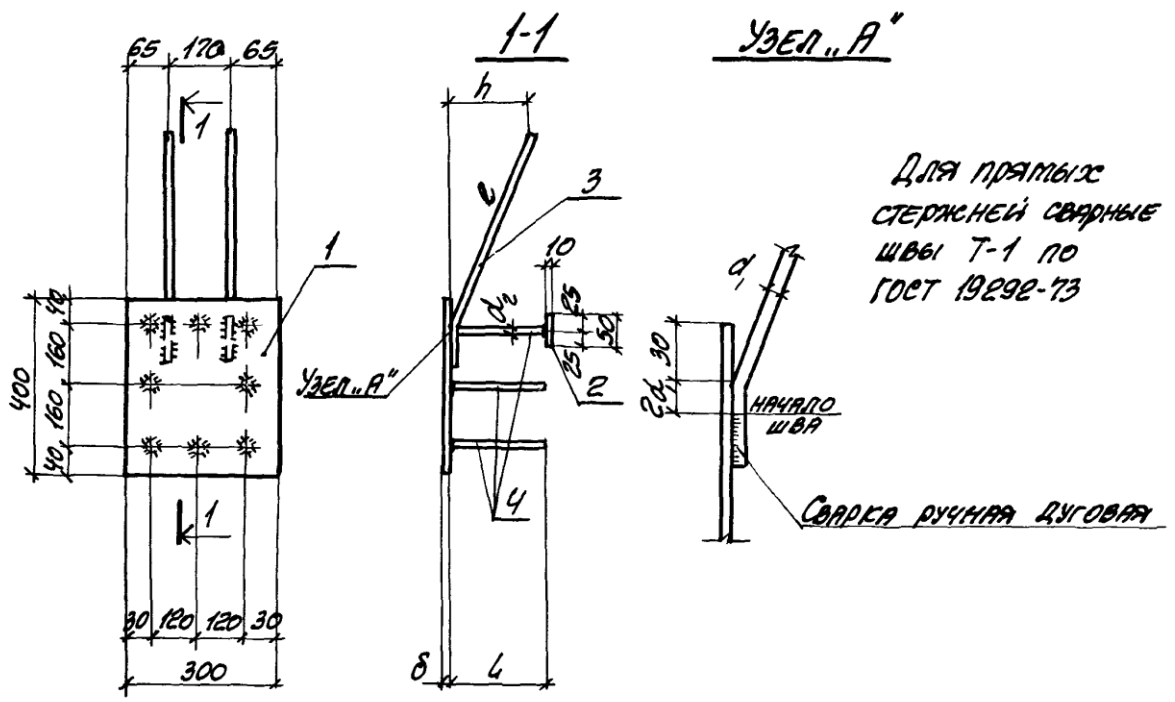

Марка	Обозначение	Размеры, мм						Масса кг
		δ	d_1	e	h	d_2	L	
МН312-2	1.400-15.В1.330	8	16АIII	620	160	12АIII	170	11.6
-3	-01				210		220	12.0
-4	-02						270	12.3
МН313-3	-03	10	20АIII	750	210	14АIII	220	16.6
-4	-04				260		270	17.0
-5	-05						370	18.0

Гл.инж.пр	Тонин		
Нач.отд.	Бродский		
Гл.констр.	Водопьянов		
Рук. гр.	Жилякова		
Вед. инж.	Бирюкова		
Исполнил	Гнженицкая		
Проверил	Жилякова		

1.400-15.В1.330СБ

Изделие закладное МН312, МН313 Сборочный чертеж.

Стадия	Масса	Масштаб
Р	см. таблицу	—
Лист	Листов 1	

ХАРЬКОВСКИЙ ПРОМСТРОЙНИИПРОЕКТ

Инв. № подл.	Подпись и дата	Взам. инв. №

Формат	Зона	Поз.	Обозначение	Наименование	Кол на исполн. 1.400-15. В1. 340- —	01	02	03	04	05					Примечание
				Документация											
11			1.400-15. В1. 000 ТО	Техническое описание	X	X	X	X	X	X					
11			1.400-15. В1. 340 СБ	Сборочный чертеж	X	X	X	X	X	X					
				Детали											
11		1	1.400-15. В1. 001-48	Пластина Пл-49	1	1	1								
			-59	Пл-60				1	1	1					
		2	-77	Пл-78	4	4	4	4	4	4					
11		3	1.400-15. В1. 004-14	Стержень Ст-65	3			3							
			-15	Ст-66		3	3		3	3					
		4	1.400-15. В1. 003-09	Ст-10			8			8					
			-11	Ст-12		8			8						
			-13	Ст-14	8			8							
				Марка	МН 314-1	МН 314-2	МН 314-3	МН 316-1	МН 316-2	МН 316-3					

Исполнения 06 ÷ 13 - см. лист 2

Гл. инж. пр.	Тонин	
Нач. отд.	Бродский	
Гл. констр.	Водопьянов	
Рук. гр.	Жилякова	
Вед. инж.	Бирюкова	
Исполнил	Гижицкая	
Проверил	Жилякова	

1.400-15. В1. 340

Изделие закладное МН314 ÷ МН317.

Стадия	Лист	Листов
Р	1	2

ХАРЬКОВСКИЙ ПРОМСТРОЙНИИПРОЕКТ

Формат	Зона	Поз.	Обозначение	Наименование	Кол. на исполн. 1.400-15.В1.340- 06	07	08	09	10	11	12	13			Примечание
				Документация											
11			1.400-15.В1.000ТО	Техническое описание	×	×	×	×	×	×	×	×			
11			1.400-15.В1.340СБ	Сборочный чертеж	×	×	×	×	×	×	×	×			
				Детали											
		1	1.400-15.В1.001-53	Пластина Пл-54	1	1	1	1							
			-62	Пл-63					1	1	1	1			
		2	-78	Пл-79	4	4	4	4	4	4	4	4			
		3	1.400-15.В1.004-21	Стержень Ст-72	3				3						
			-22	Ст-73		3	3	3		3	3	3			
		4	1.400-15.В1.003-29	Ст-30				8				8			
			-31	Ст-32			8				8				
			-32	Ст-33		8				8					
			-33	Ст-34	8				8						
				Марка	МН315-2	МН315-3	МН315-4	МН315-5	МН317-2	МН317-3	МН317-4	МН317-5			

1.400-15.В1.340

Лист 2

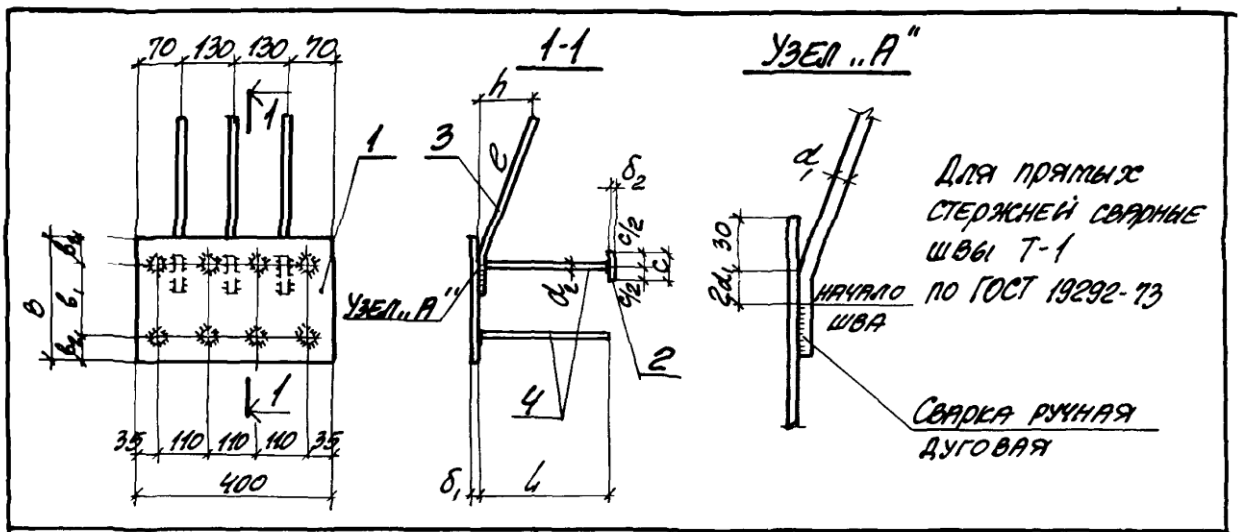

Марка	Обозначение	Размеры, мм											Масса кг
		B	b_1	b_2	δ_1	d_1	e	h	d_2	L	c	δ_2	
МН314-1	1.400-15. В1. 340							120		120			8.9
-2	-01	250	180	35				170		170			9.2
-3	-02									220			9.4
МН316-1	-03				8	12АIII	480	120	10АIII	120	40	8	10.1
-2	-04	300	220	40				170		170			10.4
-3	-05									220			10.6
МН315-2	-06							160		170			13.9
-3	-07	250	180	35						220			14.4
-4	-08							210		270			14.8
-5	-09									370			15.8
МН317-2	-10				10	16АIII	620	160	14АIII	170	50	10	15.4
-3	-11									220			15.9
-4	-12	300	220	40				210		270			16.3
-5	-13									370			17.3

Взам. инв. №

Подпись и дата

Инв. № подл.

Гл. инж. пр.	Монин		
Нач. отд.	Бродский		
Гл. констр.	Васильянов		
Рук. гр.	Жилякова		
Вед. инж.	Бирюкова		
Исполнил	Гиженская		
Проверил	Жилякова		

1.400-15. В1. 340 СБ

Изделие закладное МН314 ÷ МН317. Сборочный чертеж.

Стадия	Масса	Масштаб
Р	см. таблицу	—
Лист	Листов 1	

ХАРЬКОВСКИЙ ПРОМСТРОЙНИИПРОЕКТ

Формат	Зона	Поз.	Обозначение	Наименование	Кол. на исполн. 1.400-15.В1.350- —	01	02	03	04	05	06	07	08		Примечание
				Документация											
11			1.400-15.В1.000ТО	Техническое описание	X	X	X	X	X	X	X	X	X		
11			1.400-15.В1.350СБ	Сборочный чертеж	X	X	X	X	X	X	X	X	X		
				Детали											
11		1	1.400-15.В1.001-67	Пластина Пл-68	1	1									
			-68	Пл-69						1	1	1	1		
			-70	Пл-71			1	1	1						
		2	-77	Пл-78	3	3				3	3				
			-78	Пл-79			3	3	3			3	3		
				Марка	МН318-1	МН318-2	МН319-2	МН319-3	МН319-4	МН320-1	МН320-2	МН321-2	МН321-3		

Гл.инж.пр.	Моисн		
Нач.отд.	Бродский		
Гл.констр.	Водопьянов		
Рук.гр.	Жилякова		
Вед.инж.	Бирюкова		
Исполнил	Гижицкая		
Проверил	Жилякова		

1.400-15.В1.350

Изделие закладное МН318 ÷ МН321.

Стадия	Лист	Листов
Р	1	2

ХАРЬКОВСКИЙ ПРОМСТРОЙНИИПРОЕКТ

Инв. № подл.	Подпись и дата	Взам. инв. №

Формат	Зона	Поз.	Обозначение	Наименование	Кол. на исполн. 1.400-15.В1.350-										Примечание
					—	01	02	03	04	05	06	07	08		
11		3	1.400-15.В1.004-14	Стержень Ст-65	4					4					
			-15	Ст-66		4					4				
			-21	Ст-72			4					4			
			-22	Ст-73				4	4				4		
11		4	1.400-15.В1.003-11	Ст-12		9					9				
			-13	Ст-14	9					9					
			-21	Ст-22									9		
			-23	Ст-24								9			
			-31	Ст-32					9						
			-32	Ст-33				9							
			-33	Ст-34			9								

1.400-15.В1.350	Лист 2

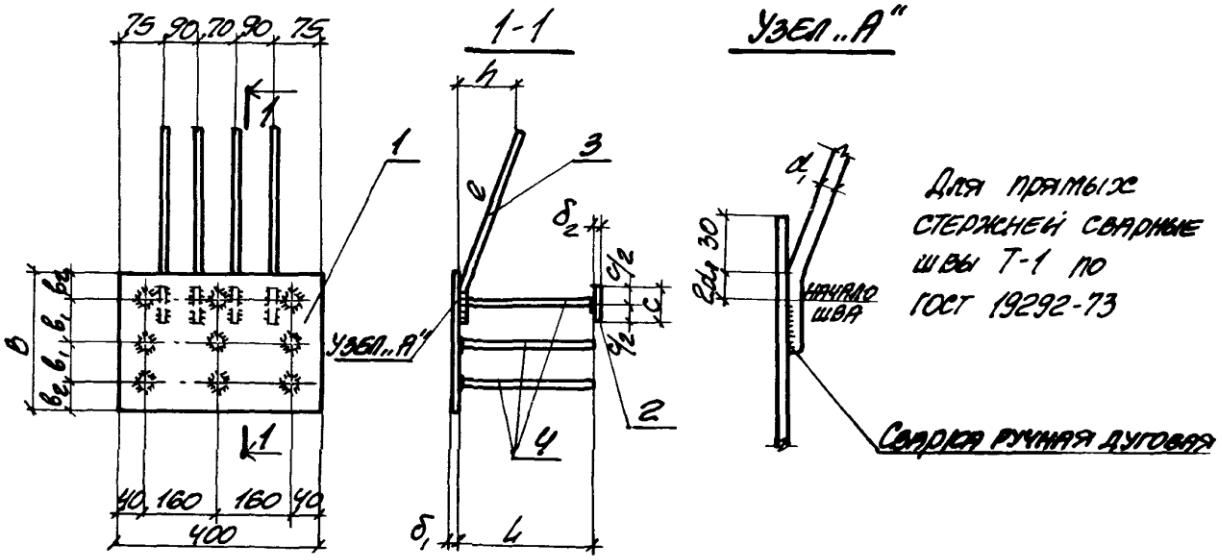

Марка	Обозначение	Размеры, мм											Масса кг
		B	b_1	b_2	δ_1	d_1	e	h	d_2	L	c	δ_2	
МН318-1	1.400-15.В1.350	400	160	40	8	12АIII	480	120	10АIII	120	40	8	13.1
-2	-01							170		170			13.5
МН319-2	-02				10	16АIII	620	160	14АIII	170	50	10	19.8
-3	-03							210		220			20.3
-4	-04									270			20.9
МН320-1	-05	500	210		8	12АIII	480	120	10АIII	120	40	8	15.6
-2	-06							170		170			16.0
МН321-2	-07					16АIII	620	160	12АIII	170	50	10	19.3
-3	-08							210		220			19.7

Гл. инж. пр.	Монин		
Нач. отд.	Бродский		
Гл. констр.	Водолянов		
Рук. гр.	Жилякова		
Вед. инж.	Бирюкова		
Исполнил	Гижицкая		
Проверил	Жилякова		

1.400-15.В1.350СБ

Изделие закладное МН318 ÷ МН321
Сборочный чертеж

Стадия	Масса	Масштаб
Р	см. таблицу	—
Лист	Листов 1	

ХАРЬКОВСКИЙ ПРОМСТРОЙНИИПРОЕКТ

Инв. № подл.	Подпись и дата	Взам. инв. №

Формат	Зона	Поз.	Обозначение	Наименование	Кол. на исполн. 1.400-15.В1.360- —	01	02	03	04	05					Примечание
				Документация											
11			1.400-15.В1.000ТО	Техническое описание	X	X	X	X	X	X					
11			1.400-15.В1.360 СБ	Сборочный чертеж	X	X	X	X	X	X					
				Детали											
11		1	1.400-15.В1.001-63	Пластина Пл-64	1	1	1	1	1	1					
		2	-78	Пл-79	4	4	4	4	4	4					
11		3	1.400-15.В1.004-21	Стержень Ст-72	3										
			-22	Ст-73		3	3								
			-24	Ст-75				3							
			-25	Ст-76					3	3					
11		4	1.400-15.В1.003-29	Ст-30						8					
			-31	Ст-32			8		8						
			-32	Ст-33		8		8							
			-33	Ст-34	8										
				Марка	МН322-2	МН322-3	МН322-4	МН323-3	МН323-4	МН323-5					

Гл. инж. пр.	Монин	
Нач. отд.	Бродский	
Гл. констр.	Водопьянов	
Рук. гр.	Жилякова	
Вед. инж.	Бирюкова	
Исполнил	Гнженицкая	
Проверил	Жилякова	

1.400-15.В1.360

Изделие закладное МН 322, МН 323.

Стадия	Лист	Листов
Р		1

Харьковский Промстройниипроект

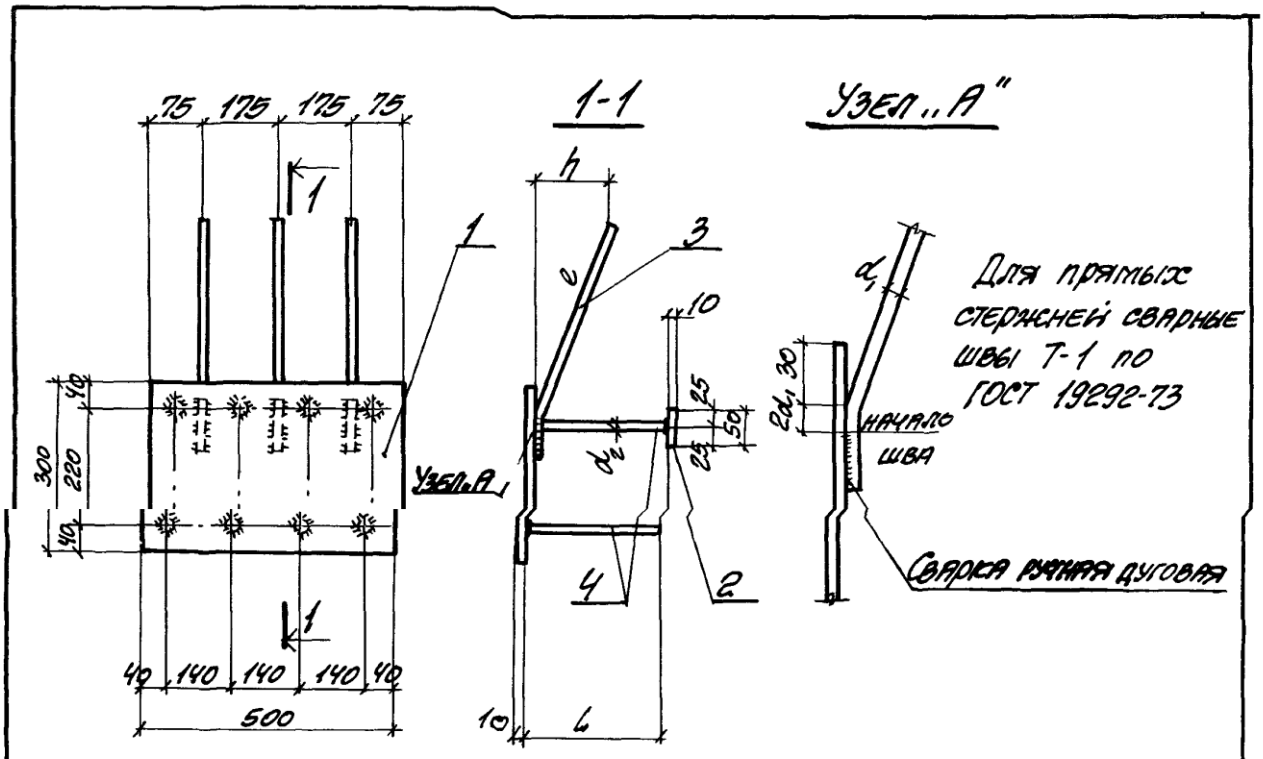

Марка	Обозначение	Размеры, мм					Масса кг
		d	e	h	d_2	L	
МН322-2	1.400-15. В1.360	16АIII	620	160	14АIII	170	17.8
-3	-01			210		220	18.3
-4	-02					270	18.7
МН323-3	-03	20АIII	760	210		220	21.5
-4	-04			260		270	21.9
-5	-05					370	22.9

1.400-15. В1.360СБ

Гл. инж. пр.	Монин	
Нач. отд.	Бровский	
Гл. констр.	Зарубина	
Рук. гр.	Жилякова	
Вед. инж.	Бирюкова	
Исполнил	Гижицкая	
Проверил	Жилякова	

Изделие закладное МН322, МН323 Сборочный чертеж.

Стадия	Масса	Масштаб
Р	см. таблицу	—
Лист	Листов 1	

ХАРЬКОВСКИЙ ПРОМСТРОЙНИИПРОЕКТ

Инв. № подл.	Подпись и дата	Взам. инв. №

Формат	Зона	Поз.	Обозначение	Наименование	Кол. на исполн. 1.400-15.В1.370 —	01	02	03	04	05					Примечание
				Документация											
11			1.400-15.В1. 000 ТО	Техническое описание	X	X	X	X	X	X					
			1.400-15.В1.370 СБ	Сборочный чертеж	X	X	X	X	X	X					
				Детали											
11		1	1.400-15.В1.001-68	Пластина Пл-69	1	1	1								
			-71	Пл-72				1	1	1					
		2	-78	Пл-79	4	4	4	4	4	4					
11		3	1.400-15.В1.004-21	Стержень Ст-72	3										
			-22	Ст-73		3	3								
			-24	Ст-75				3							
			-25	Ст-76					3	3					
				Марка	МН324-2	МН324-3	МН324-4	МН325-3	МН325-4	МН325-5					

Гл. инж. пр.	Монин		
Нач. отд.	Бродский		
Гл. констр.	Водольянов		
Рук. гр.	Жилякова		
Ст. инж.	Бырюкова		
Исполнил	Гижицкая		
Проверил	Жилякова		

1.400-15.В1.370

Изделие закладное МН324, МН325

Стадия	Лист	Листов
Р	1	2

ХАРЬКОВСКИЙ ПРОМСТРОЙНИИПРОЕКТ

Формат	Зона	Поз.	Обозначение	Наименование	Кол. на исполн. 1.400-15.В1.370-										Примечание
					—	01	02	03	04	05					
11		4	1.400-15.В1.003-19	Стержень Ст-20			12								
			-21	Ст-22		12									
			-23	Ст-24	12										
			-29	Ст-30						12					
			-31	Ст-32					12						
			-32	Ст-33				12							

1.400-15.В2.370

Лист 2

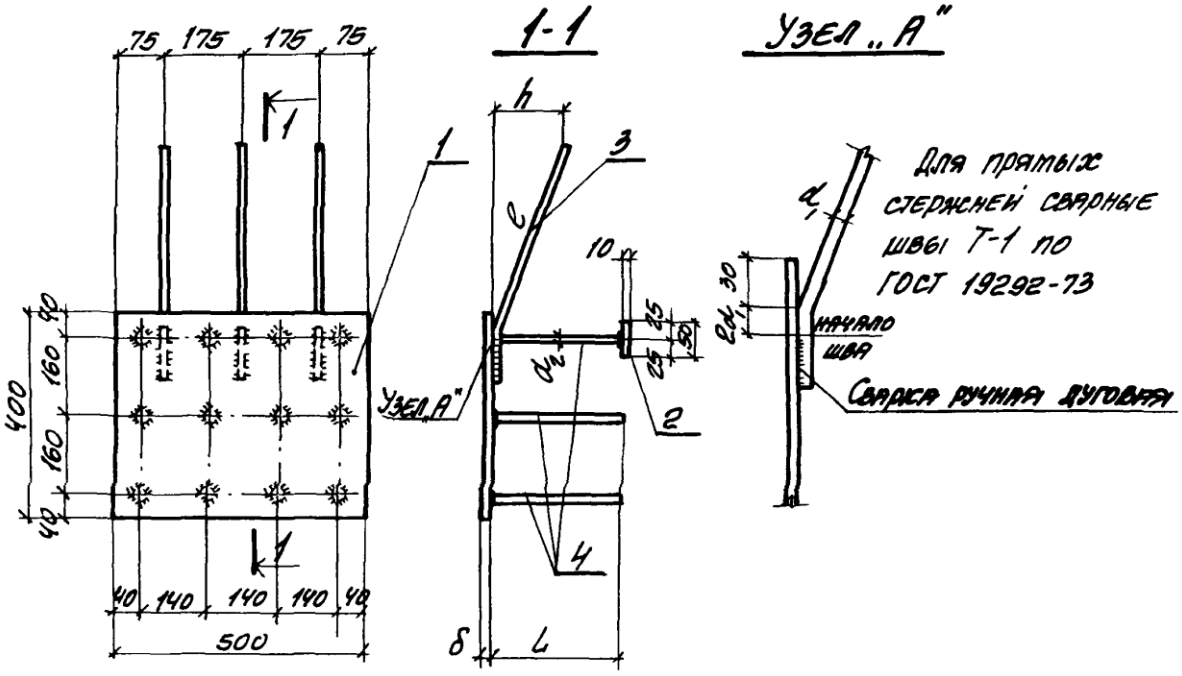

Марка	Обозначение	Размеры, мм						Масса кг
		δ	d_1	e	h	d_2	L	
МН324-2	1.400-15.В1.370	8	16АIII	620	160	12АIII	170	18.7
-3	-01				210		220	19.3
-4	-02						270	19.8
МН325-3	-03	10	20АIII	750	210	14АIII	220	26.4
-4	-04				260		270	27.2
-5	-05						370	28.6

Гл. инж. пр.	Монин		
Нач. отд.	Бродский		
Гл. констр.	Водолянова		
Рук. гр.	Жилякова		
Вед. инж.	Бирюкова		
Исполнил	Гнжицкая		
Проверил	Жилякова		

1.400-15.В1.370СБ

Изделие закладное МН324, МН325 Сборочный чертеж.

Стадия	Масса	Масштаб
Р	см. таблицу	—
Лист	Листов 1	

ХАРЬКОВСКИЙ ПРОМСТРОЙНИИПРОЕКТ

Инв. № подл. | Подпись и дата | Взам. инв. №

Формат	Зона	Поз.	Обозначение	Наименование	Кол. на исполн. 1.400-15.В1.410- —	01	02	03	04	05	06	07			Примечание
				Документация											
11			1.400-15.В1.00010	Техническое описание	X	X	X	X	X	X	X	X			
11			1.400-15.В1.410СБ	Сборочный чертеж	X	X	X	X	X	X	X	X			
				Детали											
11		1	1.400-15.В1.001-06	Пластина Пл-7	1	1									
			-11	Пл-12			1	1							
			-12	Пл-13					1	1					
			-13	Пл-14							1	1			
11		2	1.400-15.В1.004-05	Стержень Ст-56		2		2		2		2			
			-06	Ст-57	2		2		2		2				
				Марка	МН401-1	МН401-2	МН402-1	МН402-2	МН403-1	МН403-2	МН404-1	МН404-2			

Гл. инж. пр.	Тонин	
Нач. отд.	Бродский	
Гл. констр.	Водолазнов	
Рук. гр.	Женлякова	
Вед. инж.	Бирюкова	
Исполнил	Гнженицкая	
Проверил	Женлякова	

1.400-15.В1.410

Изделие закладное МН401÷МН404.

Стадия	Лист	Листов
Р		1

Харьковский Промстройниипроект

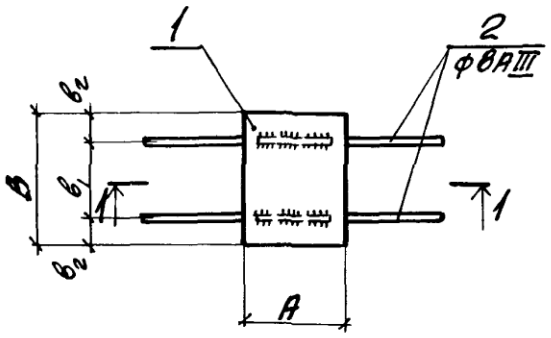

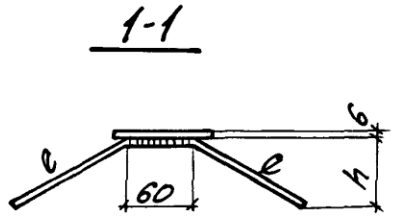

Сварка ручная дуговая

Марка	Обозначение	Размеры, мм						Масса кг
		А	В	$в_1$	$в_2$	е	h	
МН401-1	1.400-15. В1. 410	100	200	120	40	300	120	1.4
-2	-01					250	70	1.3
МН402-1	-02	150	150	90	30	300	120	1.6
-2	-03					250	70	1.5
МН403-1	-04		200	120	40	300	120	1.9
-2	-05					250	70	1.8
МН404-1	-06		250	180	35	300	120	2.3
-2	-07					250	70	2.2

Гл. инж. пр	Монин		
Нач. отд.	Бродский		
Гл. констр.	Водольянов		
Рук. гр.	Жилякова		
Вед. инж.	Бирюкова		
Исполнил	Статнин		
Проверил	Жилякова		

1.400-15. В1. 410СБ

Изделие закладное МН401 ÷ МН404 Сборочный чертеж.

Стадия	Масса	Масштаб
Р	см. таблицу	—
Лист	Листов 1	

ХАРЬКОВСКИЙ ПРОМСТРОЙНИИПРОЕКТ

Инв. № подл. | Подпись и дата | Взам. инв. №

Формат	Зона	Поз.	Обозначение	Наименование	Кол. на исполн. 1.400-15.В1.420- —	01	02	03	04	05	06	07	08	09	Примечание
				Документация											
11			1.400-15.В1. 000ТО	Техническое описание	X	X	X	X	X	X	X	X	X	X	
11			1.400-15.В1. 420СБ	Сборочный чертеж	X	X	X	X	X	X	X	X	X	X	
				Детали											
11		1	1.400-15.В1. 001-12	Пластина Пл-13	1	1									
			-13	Пл-14							1	1			
			-24	Пл-25			1	1							
			-25	Пл-26					1	1			1	1	
11		2	1.400-15.В1.004-03	Стержень С-54		4		4		4		4		4	
			-04	С-55	4		4		4		4		4		
				Марка	МН405-1	МН405-2	МН406-1	МН406-2	МН407-1	МН407-2	МН408-1	МН408-2	МН409-1	МН409-2	

Исполнения 10÷17 - см. лист 2

Гл. инж. пр.	Монин	
Нач. отд.	Брацкий	
Гл. констр.	Водопьянов	
Рук. гр.	Жилякова	
Вед. инж.	Бирюкова	
Исполнил	Статнвин	
Проверил	Жилякова	

1.400-15.В1.420

Изделие закладное МН405 ÷ МН413

Стадия	Лист	Листов
Р	1	2

ХАРЬКОВСКИЙ ПРОМСТРОЙНИИПРОЕКТ

Инв. № подл.	Подпись и дата	Взам. инв. №

Формат	Зона	Поз.	Обозначение	Наименование	Кол. на исполн. 1.400-15.В1.420- 10	11	12	13	14	15	16	17			Примечание
				Документация											
11			1.400-15.В1.000ТО	Техническое описание	X	X	X	X	X	X	X	X			
11			1.400-15.В1.420СБ	Сборочный чертеж	X	X	X	X	X	X	X	X			
				Детали											
11		1	1.400-15.В1.001-26	Пластина Пл-27			1	1							
			-41	Пл-42	1	1									
			-42	Пл-43					1	1					
			-43	Пл-44							1	1			
11		2	1.400-15.В1.004-03	Стержень Ст-54		4		6		6		6			
			-04	Ст-55	4		6		6		6				
				Марка	МН410-1	МН410-2	МН411-1	МН411-2	МН412-1	МН412-2	МН413-1	МН413-2			

1.400-15.В1.420	Лист 2

Рис. 1

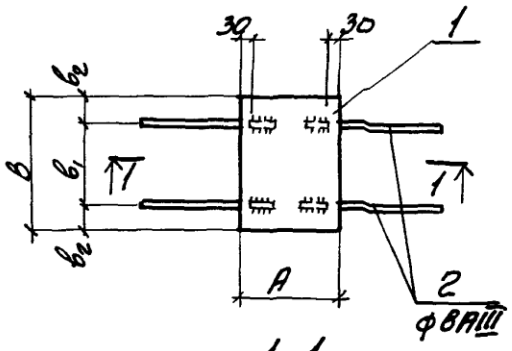

Рис. 2

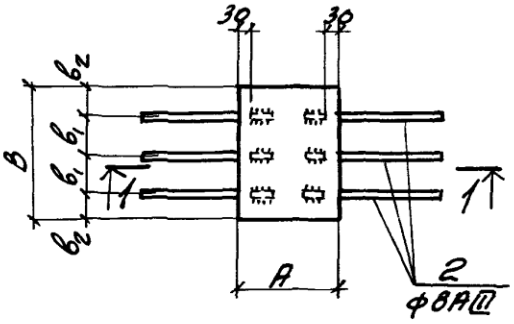

1-1

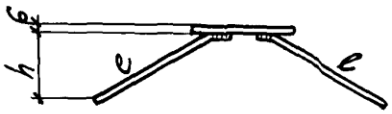

Сварка ручная дуговая

Марка	Обозначение	Рис.	Размеры, мм						Масса кг
			А	в	$в_1$	$в_2$	е	h	
МН405-1	1.400-15. В1. 420	1	200	150	90	30	300	120	2.0
-2	-01						250	70	1.9
МН406-1	-02			200	120	40	300	120	2.5
-2	-03						250	70	2.4
МН407-1	-04			250	180	35	300	120	3.0
-2	-05						250	70	2.9
МН408-1	-06		250	150	90	30	300	120	2.4
-2	-07						250	70	2.3
МН409-1	-08			200	120	40	300	120	3.0
-2	-09						250	70	2.9

Продолжение таблицы исполнений см. на листе 2.

1.400-15. В1. 420СБ

Гл. инж. пр.	Тонин	
Нач. отд.	Бродский	
Гл. констр.	Водопьянов	
Рук. гр.	Жилякова	
Вед. инж.	Бирюкова	
Исполнил	Статывин	
Проверил	Жилякова	

Изделие закладное МН 405 ÷ МН 413 Сборочный чертеж.

Стадия	Масса	Масштаб
Р	см. таблицу	–
Лист 1	Листов 2	

ХАРЬКОВСКИЙ ПРОМСТРОЙНИИПРОЕКТ

Марка	Обозначение	Рис.	Размеры, мм						Масса кг
			A	B	b_1	b_2	c	h	
МН410-1	1.400-15.В1.420-10	1	250	250	180	35	300	120	3.5
-2	-11						250	70	3.4
МН411-1	-12	2	200	300	100	50	300	120	3.6
-2	-13						250	70	3.5
МН412-1	-14		250				300	120	4.3
-2	-15						250	70	4.2
МН413-1	-16			400	150	50	300	120	5.5
-2	-17						250	70	5.4

Инв. № подл. | Подпись и дата | Взам. инв. №

1.400-15.В1.420СБ

Лист 2

Формат	Зона	Поз.	Обозначение	Наименование	Кол. на исполн. 1.400-15. В1. 430- —	01	02	03	04	05	06	07	08	09	Примечание
				Документация											
11			1.400-15. В1. 000ТО	Техническое описание	X	X	X	X	X	X	X	X	X	X	
11			1.400-15. В1. 430СБ	Сборочный чертеж	X	X	X	X	X	X	X	X	X	X	
				Детали											
11		1	1.400-15. В1.001-03	Пластина Пл-4	1	1									п.м.
			-08	Пл-9			1	1							п.м.
			-15	Пл-16					1	1					п.м.
			-28	Пл-29							1	1			п.м.
			-45	Пл-46									1	1	п.м.
11		2	1.400-15. В1.004-03	Стержень Ст-54								8		8	
			-04	Ст-55							8		8		
			-05	Ст-56		4		4		4					
			-06	Ст-57	4		4		4						
				Марка	МН414-1	МН414-2	МН415-1	МН415-2	МН416-1	МН416-2	МН417-1	МН417-2	МН418-1	МН418-2	

Гл. инж. пр.	Монин	
Нач. отд.	Бродский	
Гл. констр.	Водопьянов	
Рук. гр.	Жилякова	
Вед. инж.	Бирюкова	
Исполнил	Стативин	
Проверил	Жилякова	

1.400-15. В1. 430

Изделие закладное МН414 ÷ МН418.

Стадия	Лист	Листов
Р		1

Харьковский Промстройниипроект

Рис. 1

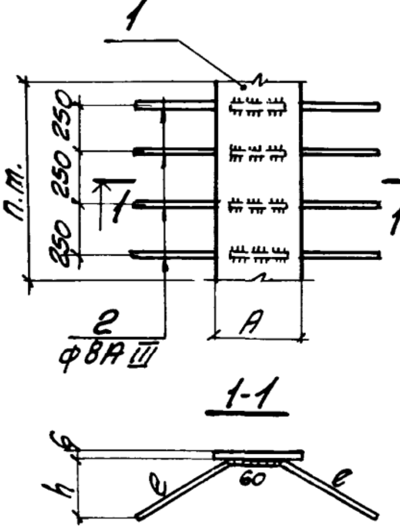

Рис. 2

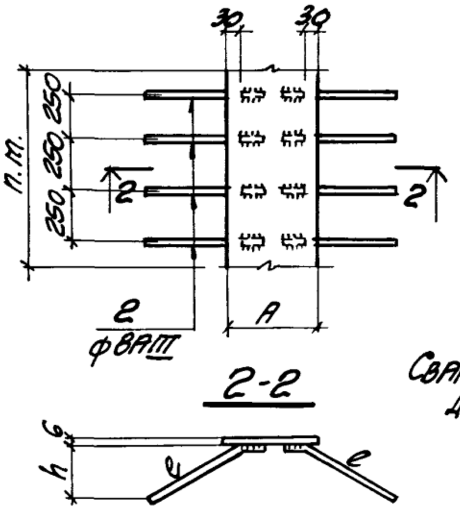

Сварка ручная дуговая

Марка	Обозначение	Рис.	Размеры, мм			Масса кг
			А	ℓ	h	
МН414-1	1.400-15.В1.430	1	60	300	120	3.8
-2	-01			250	70	3.7
МН415-1	-02		100	300	120	5.7
-2	-03			250	70	5.6
МН416-1	-04		150	300	120	8.1
-2	-05			250	70	8.0
МН417-1	-06	2	200	300	120	10.5
-2	-07			250	70	10.4
МН418-1	-08		250	300	120	12.9
-2	-09			250	70	12.8

Взам. инв. №

Подпись и дата

Инв. № подл.

Гл. инж. пр.	Монин	
Нач. отд.	Бродский	
Гл. констр.	Воропьянов	
Рук. гр.	Жилякова	
Вед. инж.	Бирюкова	
Исполнил	Статвин	
Проверил	Жилякова	

1.400-15.В1.430СБ

Изделие закладное МН414 ÷ МН418 Сборочный чертеж.

Стадия	Масса	Масштаб
Р	см. таблицу	—

Лист | Листов 1

ХАРЬКОВСКИЙ ПРОМСТРОЙНИИПРОЕ

Формат	Зона	Поз.	Обозначение	Наименование	Кол. на исполн. 1.400-15. В1. 510 –										Примечание
					—	01	02	03	04	05	06	07	08	09	
				Документация											
11			1.400-15. В1. 000 ТО	Техническое описание	X	X	X	X	X	X	X	X	X	X	
11			1.400-15. В1. 510 СБ	Сборочный чертеж	X	X	X	X	X	X	X	X	X	X	
				Детали											
11		1	1.400-15. В1. 005-36	Уголок У-22	1										
			-37	У-23			1								
			-38	У-24							1				
			-41	У-27		1									
			-42	У-28					1						
			-45	У-31				1							
			-46	У-32								1			
			-50	У-36									1		
			-54	У-40						1					
			-59	У-45										1	
				Марка	МН 501	МН 502	МН 503	МН 504	МН 505	МН 506	МН 507	МН 508	МН 509	МН 510	

Исполнения 10÷15 – см. лист 3

Гл. инж. пр.	Монин	
Нач. отд.	Бродский	
Гл. констр.	Водолянов	
Рук. гр.	Жилякова	
Вед. инж.	Бирюкова	
Исполнил	Стативин	
Проверил	Жилякова	

1.400-15. В1.510

Изделие закладное МН501÷МН516.

Стадия	Лист	Листов
Р	1	3

ХАРЬКОВСКИЙ ПРОМСТРОЙНИИПРОЕКТ

Инв. № подл.	Подпись и дата	Взам. инв. №

Формат	Зона	Поз.	Обозначение	Наименование	Кол на исполн 1.400-15.В1.510-										Примечание
					—	01	02	03	04	05	06	07	08	09	
11		2	1.400-15.В1.004-04	Стержень Ст-55	2	2	2		2		3		3		
			-09	Ст-60				2		2		3			
			-15	Ст-66										3	
		3	-02	Ст-53	2	2	2	2	2	2	3	3	3	3	

1.400-15.В1.510	Лист 2

Формат	Зона	Поз.	Обозначение	Наименование	Кол. на исполн. 1.400-15. В1.510-										Примечание
					10	11	12	13	14	15					
				Документация											
11			1.400-15. В1.000 ТО	Техническое описание	×	×	×	×	×	×					
11			1.400-15. В1.510 СБ	Сборочный чертеж	×	×	×	×	×	×					
				Детали											
11		1	1.400-15. В1.005-39	Уголок У-25			1								
			-43	У-29	1										
			-47	У-33				1							
			-51	У-37					1						
			-56	У-42		1									
			-60	У-46						1					
11		2	1.400-15. В1.004-04	Стержень Ст-55	3		3		3						
			-09	Ст-60		3		3							
			-15	Ст-66						3					
		3	-02	Ст-53	3	3	3	3	3	3					
				Марка	МН 511	МН 512	МН 513	МН 514	МН 515	МН 516					

1.400-15. В1.510

Лист 3

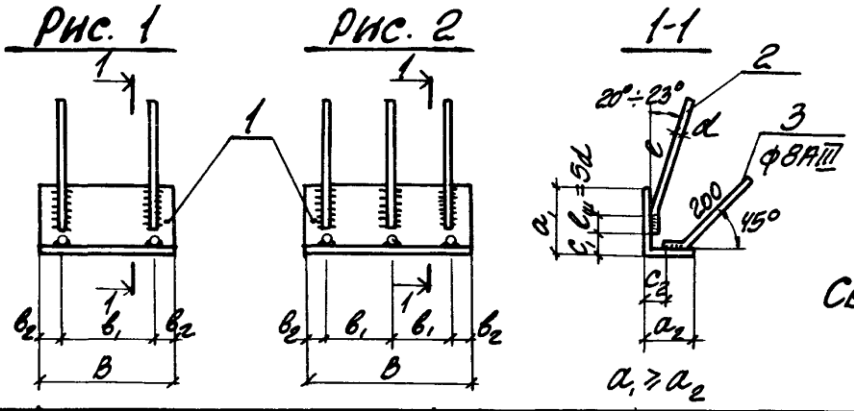

Сварка ручная дуговая

Марка	Обозначение	Рис.	Сечение поз. 1	Размеры, мм B	B_1	B_2	d	e	C_1	C_2	Масса кг
МН501	1.400-15.В1.510	1	L63x5	100	50	25	8АIII	300	10	15	1.0
МН502	-01		L75x6	150	90	30			15		1.5
МН503	-02		L63x5	200	100	50			10		1.5
МН504	-03		L90x7				10АIII	380	15	25	2.7
МН505	-04		L75x6	250	150	50	8АIII	300	15	15	2.2
МН506	-05		L125x80x8				10АIII	380	30	20	3.9
МН507	-06	2	L63x5	300	100	50	8АIII	300	10	15	2.1
МН508	-07		L90x7				10АIII	380	15	25	4.0
МН509	-08		L100x63x6				8АIII	300	30	10	3.0
МН510	-09		L160x100x9				12АIII	480		30	7.3
МН511	-10		L75x6	400	150	50	8АIII	300	15	15	3.5
МН512	-11		L125x80x8				10АIII	380	30	20	6.1
МН513	-12		L63x5	500	200	50	8АIII	300	10	15	3.1
МН514	-13		L90x7				10АIII	380	15	25	5.9
МН515	-14		L100x63x6				8АIII	300	30	10	4.5
МН516	-15		L160x100x9				12АIII	480		30	10.9

Взам. инв. №

Подпись и дата

Инв. № подл.

Гл. инж. пр.	Тонин	
Нач. отд.	Бродский	
Гл. констр.	Водопьянов	
Рук. гр.	Жилякова	
Вед. инж.	Бирюкова	
Исполнил.	Статнвик	
Проверил.	Жилякова	

1.400-15. В1.510 СБ

Изделие закладное МН501÷МН516 Сборочный чертеж.

Стадия	Масса	Масштаб
Р	см. таблицу	—
Лист	Листов 1	

ХАРЬКОВСКИЙ ПРОМСТРОЙНИИПРОЕКТ

Формат	Зона	Поз.	Обозначение	Наименование	Кол. на исполн. 1.400-15.В1.520- —	01	02	03	04	05	06	07	08	09	Примечание
				Документация											
11			1.400-15.В1.000 ТО	Техническое описание	X	X	X	X	X	X	X	X	X	X	
11			1.400-15.В1.520 СБ	Сборочный чертеж	X	X	X	X	X	X	X	X	X	X	
				Детали											
11		1	1.400-15.В1.005-40	Уголок У-26	1						1				п.м.
			-44	У-30		1						1			п.м.
			-48	У-34			1						1		п.м.
			-52	У-38				1							п.м.
			-58	У-44					1					1	п.м.
			-61	У-47						1					п.м
				Марка	МН517	МН518	МН519	МН520	МН521	МН522	МН535	МН536	МН537	МН538	

Гл. инж. пр.	Монин		1.400-15.В1.520
Нач. отд.	Бродский		
Гл. констр.	Водопьянов		
Рук. гр.	Женякова		Изделие закладное МН517÷МН522; МН535÷МН538
Вед. инж.	Бирюкова		
Исполнил	Гнжицкая		
Проверил	Жилякова		

Стадия	Лист	Листов
Р	1	2

Харьковский Промстройниипроект

Инв. № подл.	Подпись и дата	Взам. инв. №

Формат	Зона	Поз.	Обозначение	Наименование	Кол. на исполн. 1.400-15.В1.520- —	01	02	03	04	05	06	07	08	09	Примечание
11		2	1.400-15.В1.004-04	Стержень Ст-55	5	5		5							
			-07	Ст-58							10	10			
			-09	Ст-60			5		5						
			-10	Ст-61									10	10	
			-15	Ст-66						5					
		3	-02	Ст-53	5	5	5	5	5	5					

1.400-15.В1.520	Лист 2

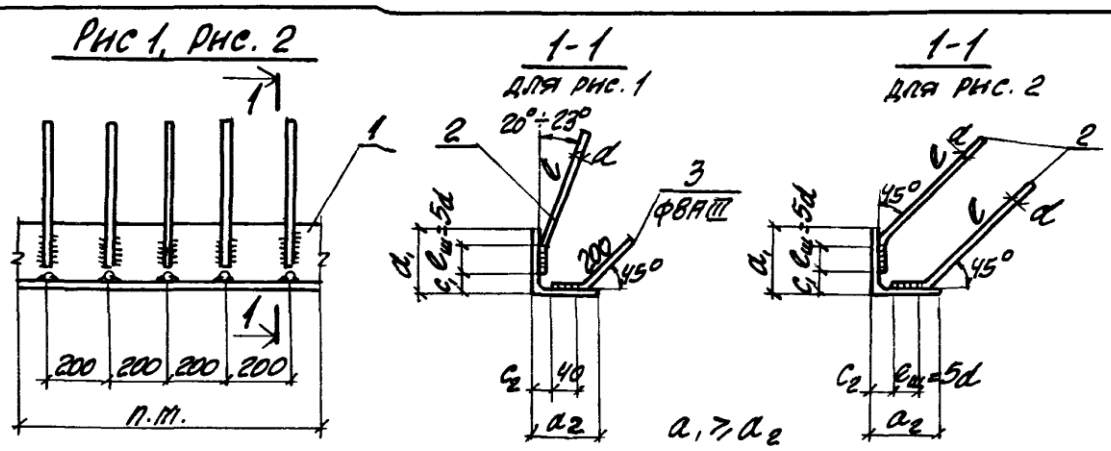

Сварка ручная дуговая

Марка	Обозначение	Рис.	Сечение поз. 1	Размеры, мм d	e_1	c_1	c_2	Масса кг
МН517	1.400-15.В1.520	1	L 63×5	8АIII	300	10	15	6.0
МН518	-01		L 75×6			15		8.1
МН519	-02		L 90×7	10АIII	380	15	25	11.5
МН520	-03		L 100×63×6	8АIII	300	30	10	8.7
МН521	-04		L 125×80×8	10АIII	380		20	14.4
МН522	-05		L 160×100×9	12АIII	480		30	21.1
МН535	-06	2	L 63×5	8АIII	300	10	15	6.2
МН536	-07		L 75×6			15		8.3
МН537	-08		L 90×7	10АIII	350	20	20	12.2
МН538	-09		L 125×80×8			30	15	15.1

1.400-15.В1.520СБ

Гл. инж. пр.	Монин	
Нач. отд.	Бровский	
Гл. конструктор	Водопьянов	
Рук. гр.	Жилякова	
Вед. инж.	Бирюкова	
Исполнил	Гижицкая	
Проверил	Жилякова	

Изделие закладное
МН517÷МН522, МН535÷МН538
Сборочный чертеж.

Стадия	Масса	Масштаб
Р	см. таблицу	—
Лист	Листов 1	

ХАРЬКОВСКИЙ ПРОМСТРОЙНИИПРОЕКТ

Формат	Зона	Поз.	Обозначение	Наименование	Кол. на исполн. 1.400-15 В1 530-										Примечание
					—	01	02	03	04						
				Документация											
11			1.400-15.В1.000ТО	Техническое описание	X	X	X	X	X						
11			1.400-15.В1.530СБ	Сборочный чертеж	X	X	X	X	X						
				Детали											
11		1	1.400-15.В1.005-36	Уголок У-22	1										
			-37	У-23			1								
			-41	У-27		1									
			-42	У-28					1						
			-45	У-31				1							
11		2	1.400-15.В1.004-07	Стержень Ст-58	4	4	4		4						
			-10	Ст-61				4							
				Марка	МН523	МН524	МН525	МН526	МН527						

Исполнения 05 ÷ 11 - см. лист 2.

Гл. инж. пр.	Монин	
Нач. отд.	Бровский	
Гл. констр.	Водопьянов	
Рук. гр.	Жилякова	
Вед. инж.	Бирюкова	
Исполнил	Гниницкая	
Проверил	Жилякова	

1.400-15.В1.530

Изделие закладное МН523 ÷ МН534.

Стадия	Лист	Листов
Р	1	2

ХАРЬКОВСКИЙ ПРОМСТРОЙНИИПРОЕКТ

Формат	Зона	Поз.	Обозначение	Наименование	Кол. на исполн. 1.400-15.В1.530- 05	06	07	08	09	10	11				Примечание
				Документация											
11			1.400-15.В1.000ТО	Техническое описание	X	X	X	X	X	X	X				
11			1.400-15.В1.530 СБ	Сборочный чертеж	X	X	X	X	X	X	X				
				Детали											
11		1	1.400-15.В1.005-38	Уголок У-24	1										
			-39	У-25					1						
			-43	У-29				1							
			-46	У-32		1									
			-47	У-33						1					
			-55	У-41			1								
			-57	У-43							1				
11		2	1.400-15.В1.004-07	Стержень Ст-58	6			6	6						
			-10	Ст-61		6	6			6	6				

Марка	МН 528	МН 529	МН 530	МН 531	МН 532	МН 533	МН 534				
1.400-15.В1.530											Лист 2

Рис. 1 Рис. 2 1-1

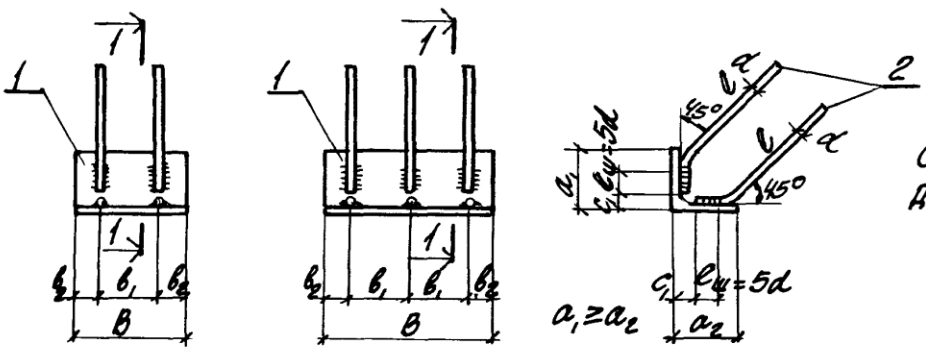

Сварка ручная дуговая

Марка	Обозначение	Рис.	Сечение поз. 1	Размеры, мм B	b_1	b_2	d	l	c_1	c_2	Масса кг
МН523	1.400-15.В1.530	1	L 63×5	100	60	20	8АIII	300	10	15	1.1
МН524	-01		L 75×6	150	90	30			15		1.6
МН525	-02		L 63×5	200	120	40			10	15	1.6
МН526	-03		L 90×7				10АIII	350	20	20	2.9
МН527	-04		L 75×6	250	180	35	8АIII	300	15	15	2.3
МН528	-05	2	L 63×5	300	110	40			10		2.2
МН529	-06		L 90×7				10АIII	350	20	20	4.5
МН530	-07		L 125×80×8						30	15	5.4
МН531	-08		L 75×6	400	160		8АIII	300	15		3.6
МН532	-09		L 63×5	500	210				10		3.2
МН533	-10		L 90×7				10АIII	350	20	20	6.4
МН534	-11		L 125×80×8						30	15	7.9

Взам. инв. №

Подпись и дата

Инв. № подл.

Гл. инж. пр.	Монин	
Нач. отд.	Бродский	
Гл. констр.	Водолянов	
Рук. гр.	Жилякова	
Вед. инж.	Бирюкова	
Исполнил	Гижицкая	
Проверил.	Жилякова	

1.400-15.В1.530СБ

Изделие закладное МН523÷МН534 Сборочный чертеж.

Стадия	Масса	Масштаб
Р	см. таблицу	—
Лист	Листов 1	

ХАРЬКОВСКИЙ ПРОМСТРОЙНИИПРОЕКТ

Формат	Зона	Поз.	Обозначение	Наименование	Кол. на исполн. 1.400-15.В1.540- —	01	02	03							Примечание
				Документация											
11			1.400-15.В1.000ТО	Техническое описание	X	X	X	X							
11			1.400-15.В1.540СБ	Сборочный чертеж	X	X	X	X							
				Детали											
11		1	1.400-15.В1.005	Уголок У-1			1								
			-01	У-2				1							
			-49	У-35	1										
			-52	У-38		1									
11		2	1.400-15.В1.004-01	Стержень Ст-52			2	2							
			-03	Ст-54	2	5									
11		3	1.400-15.В1.003-02	Ст-3	2	5									
				Марка	МН539	МН540	МН541	МН542							

Исполнения 04÷09-см. лист 2

Гл. инж. пр.	Тонин	
Нач. отд.	Бровский	
Гл. констр.	Водольянов	
Рук. гр.	Жилякова	
Вед. инж.	Бирюкова	
Исполнил	Гижицкая	
Проверил	Жилякова	

1.400-15.В1.540

Закладное изделие МН539÷МН548

Стадия	Лист	Листов
Р	1	2

Харьковский Промстройниипроект

Инв. № подл.	Подпись и дата	Взам. инв. №

Формат	Зона	Поз.	Обозначение	Наименование	Кол. на исполн. 1.400-15.В1.540- 04	05	06	07	08	09					Примечание
				Документация											
11			1.400-15.В1.000ТО	Техническое описание	X	X	X	X	X	X					
11			1.400-15.В1.540СБ	Сборочный чертеж	X	X	X	X	X	X					
				Детали											
11		1	1.400-15.В1.005-02	Уголок У-3	1										
			-03	У-4		1									
			-04	У-5			1								
			-05	У-6				1							
			-06	У-7					1						
			-20	У-21						1					
		2	1.400-15.В1.004-01	Стержень С-52	2	2	2	3	3	4					
				Марка	ТН543	ТН544	ТН545	ТН546	ТН547	ТН548					

1.400-15.В1.540	Лист 2

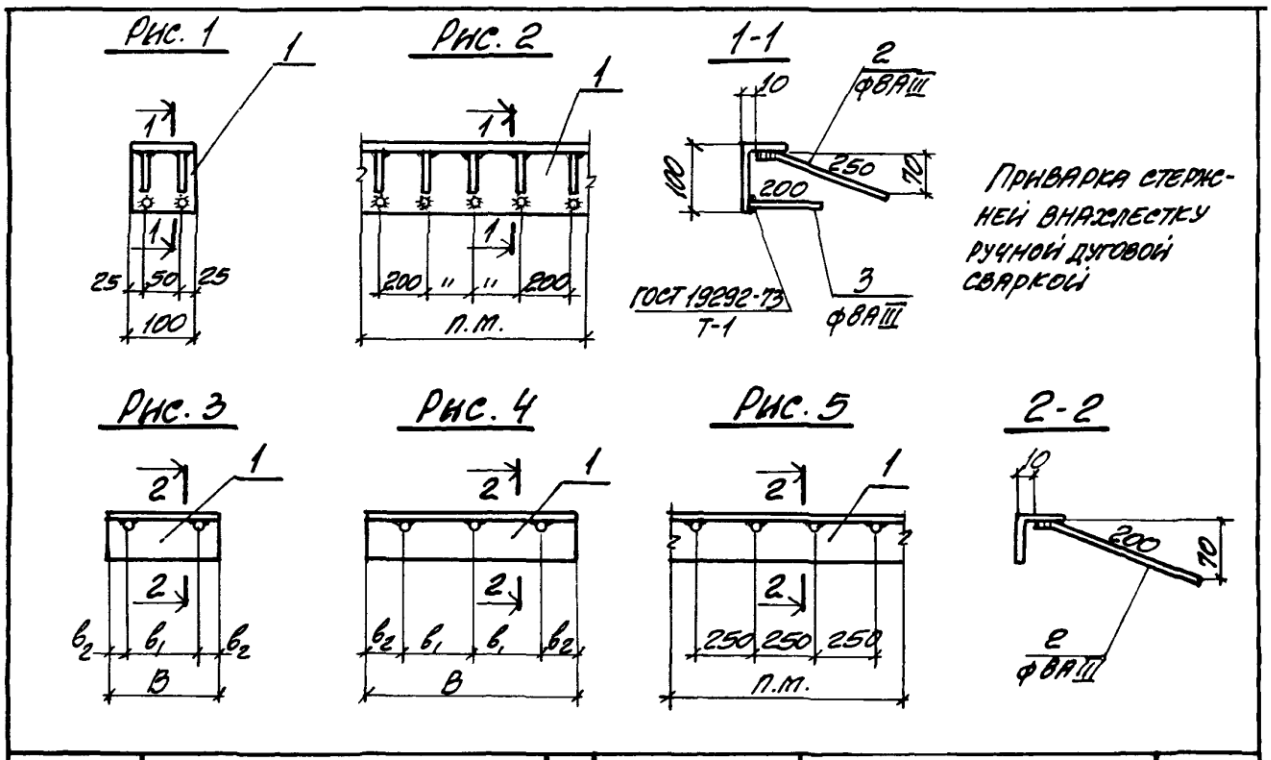

Марка	Обозначение	Рис.	Сечение поз. 1	Размеры, мм B	b_1	b_2	Масса кг
МН539	1.400-15.В1.540	1	L100x63x6	—	—	—	1.2
МН540	-01	2		—	—	—	0.5
МН541	-02	3	L50x5	100	50	25	0.6
МН542	-03			150	90	30	0.8
МН543	-04			200	100		1.0
МН544	-05			250	0		1.1
МН545	-06			300	0	50	1.3
МН546	-07	4		400	150		1.8
МН547	-08			500	200		2.2
МН548	-09	5		—	—	—	4.2

Гл. инж. пр.	Монин		
Нач. отд.	Бродский		
Гл. констр.	Водопьянов		
Рук. гр.	Жилякова		
Вед. инж.	Бирюкова		
Исполнил	Гажицкая		
Проверил	Жилякова		

1.400-15.В1.540 СБ

Изделие закладное МН539 ÷ МН548. Сборочный чертеж.

Стадия	Масса	Масштаб
Р	см. таблицу	
Лист	Листов 1	

Харьковский Промстройниипроект

Инв. № подл.	Подпись и дата	Взам. инв. №

Формат	Зона	Поз.	Обозначение	Наименование	Кол. на исполн. 1.400-15.В1.550- —	01	02	03	04	05	06	07	08		Примечание
				Документация											
11			1.400-15.В1.000ТО	Техническое описание	X	X	X	X	X	X	X	X	X		
11			1.400-15.В1.550СБ	Сборочный чертеж	X	X	X	X	X	X	X	X	X		
				Детали											
11		1	1.400-15.В1.005-08	Уголок У-9	1										
			-09	У-10		1									
			-10	У-11			1								
			-20	У-21				1	1	1					п.м.
			-40	У-26							1	1			п.м.
			-52	У-38									1		п.м
				Марка	МН 549	МН 550	МН 551	МН 552	МН 553	МН 554	МН 555	МН 556	МН 557		

Гл. инж. пр.	Тонин		
Нач. отд.	Бродский		
Гл. констр.	Вадольянов		
Рук. гр.	Жилякова		
Вед. инж.	Бирюкова		
Исполнил	Гижицкая		
Проверил	Жилякова		

1.400-15.В1.550

Изделие закладное МН549 ÷ МН557

Стадия	Лист	Листов
Р	1	2

ХАРЬКОВСКИЙ ПРОМСТРОЙНИИПРОЕКТ

Формат	Зона	Поз.	Обозначение	Наименование	Кол. на исполн. 1.400-15.В1.550-										Примечание
					—	01	02	03	04	05	06	07	08		
11		2	1.400-15.В1.003-02	Стержень Ст-3					4		4				
			1.400-15.В1.004	Ст-51	8	8	8	8							
			-01	Ст-52								4	4		
			-02	Ст-53						4					
11		3	1.400-15.В1.003-43	Ст-44							1	1	1		п.м.

1.400-15.В1.550	Лист 2

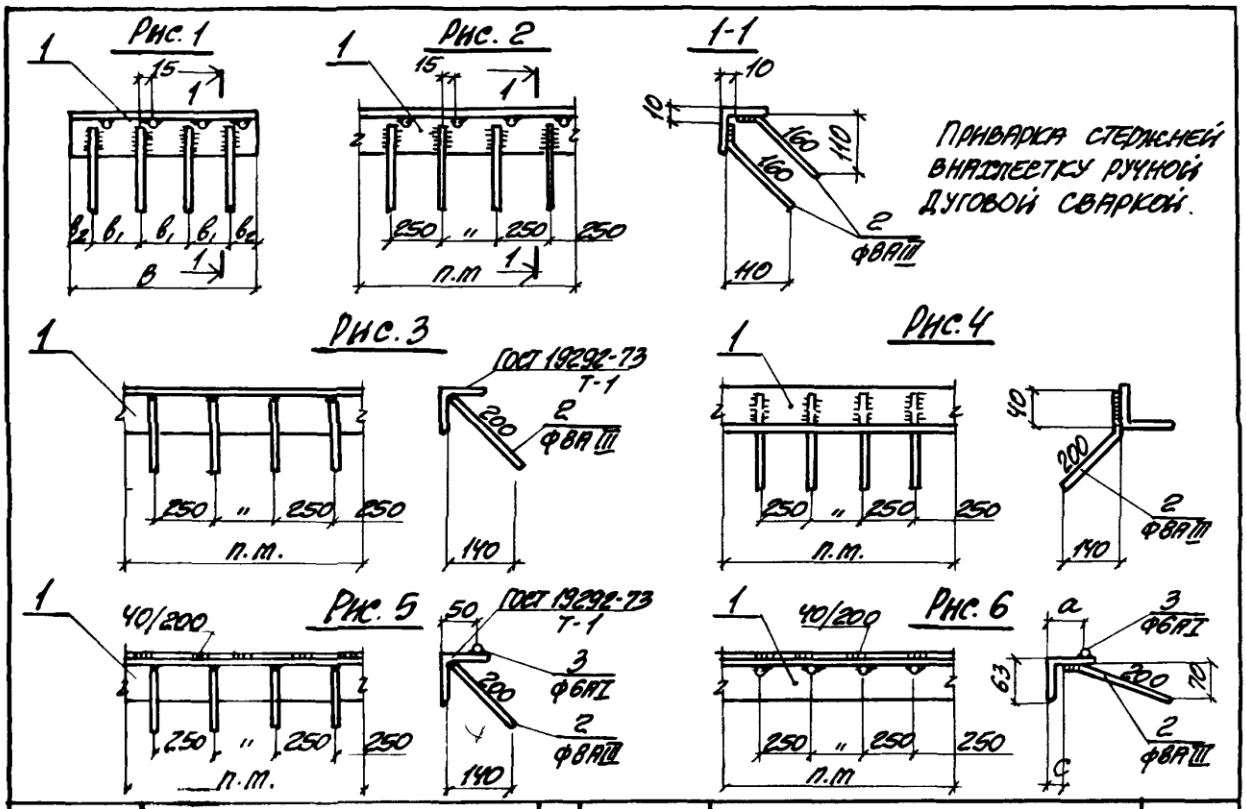

Марка	Обозначение	Поз.	Сечение поз. 1	Размеры, мм в	$в_1$	$в_2$	a	c	Масса кг
МН549	1.400-15.В1.550			700	200	50			3.2
МН550	-01	1		800		100			3.6
МН551	-02		L 50x5	900	250	75			4.0
МН552	-03	2					—	—	4.4
МН553	-04	3							4.1
МН554	-05	4		—	—	—			4.2
МН555	-06	5	L 63x5						5.3
МН556	-07	6					50	10	5.4
МН557	-08		L 100x63x6				70	30	8.1

Гл. инж. пр.	Монин		
Нач. отд.	Бродский		
Гл. конструктор	Водопьянова		
Рук. гр.	Жилякова		
Вед. инж.	Бирюкова		
Исполнил	Гижицкая		
Проверил	Жилякова		

1.400-15. В1. 550 СБ

Изделие закладное МН549 ÷ МН557. Сборочный чертеж.

Стадия	Масса	Масштаб
Р	см. таблицу	—
Лист	Листов 1	

Харьковский Промстройниипроект

Подпись и дата | Инв. № подл. | Взам. инв. №

Формат	Зона	Поз.	Обозначение	Наименование	Кол. на исполн. 1.400-15.В1.560- —	01	02	03	04	05	06	07			Примечание
				Документация											
11			1.400-15.В1.000 ТО	Техническое описание	X	X	X	X	X	X	X	X			
11			1.400-15.В1.560 СБ	Сборочный чертеж	X	X	X	X	X	X	X	X			
				Детали											
11		1	1.400-15.В1.005-62	Швеллер Ш-1	1										
			-63	Ш-2			1								
			-64	Ш-3					1						
			-65	Ш-4							1				п.м.
			-66	Ш-5		1									
			-67	Ш-6				1							
			-68	Ш-7						1					
			-69	Ш-8								1			п.м
11		2	1.400-15.В1.004-08	Стержень Ст-59	1	1	1	1	2	2	3	3			
				Марка	МН 558	МН 559	МН 560	МН 561	МН 562	МН 563	МН 564	МН 565			

Гл. инж. пр.	Монин	
Нач. отд.	Бровский	
Гл. констр.	Волобуянов	
Рук. гр.	Жмыкова	
Вед. инж.	Бирюкова	
Исполнил	Гижицкая	
Проверил	Жмыкова	

1.400-15.В1.560

Изделие закладное МН 558 ÷ МН 565

Стадия	Лист	Листов
Р		1

Харьковский Промстройниипроект

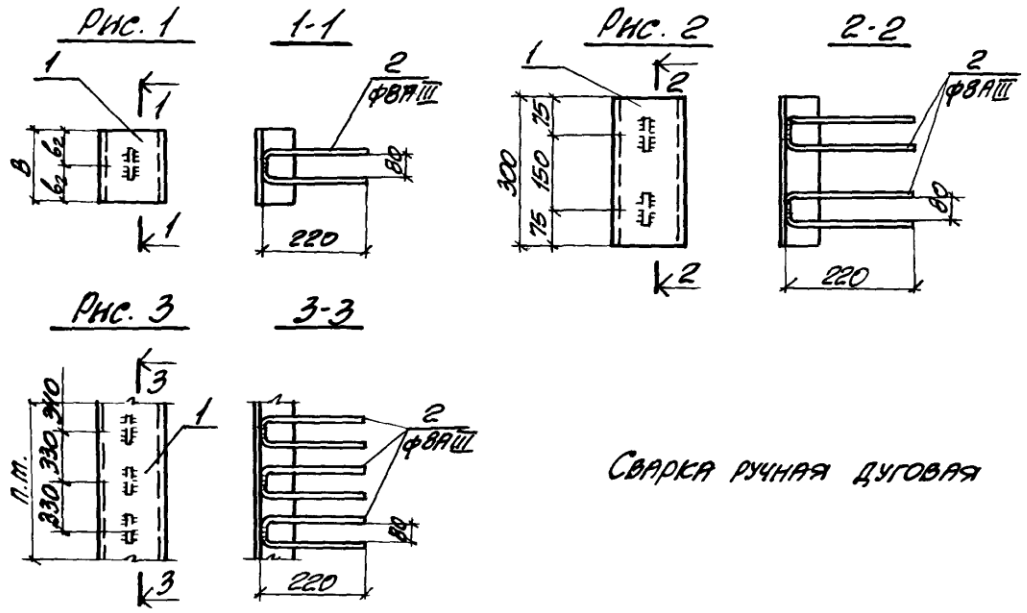

Сварка ручная дуговая

Марка	Обозначение	Рис.	Сечение поз. 1	Размеры, мм в	Размеры, мм $в_2$	Масса кг
МН 558	1.400-15.В1.560	1	С8	100	50	0.9
МН 559	-01		С10			1.1
МН 560	-02		С8	200	100	1.6
МН 561	-03		С10			1.9
МН 562	-04	2	С8	—	—	2.5
МН 563	-05		С10			3.0
МН 564	-06	3	С8			7.7
МН 565	-07		С10			9.2

Взам. инв. №

Подпись и дата

Инв. № подл.

Гл. инж. пр	Монин		
Нач. отд.	Бродский		
Гл. конст.	Водопьянов		
Рук. гр.	Жилякова		
Вед. инж.	Бирюкова		
Исполнил	Гяженцкая		
Проверил	Жилякова		

1.400-15.В1.560СБ

Изделие закладное МН558÷МН565 Сборочный чертеж

Стадия	Масса	Масштаб
Р	см. таблицу	—
Лист	Листов 1	

ХАРЬКОВСКИЙ ПРОМСТРОЙНИИПРОЕКТ

Формат	Зона	Поз.	Обозначение	Наименование	Кол. на исполн. 1.400-15.В1.570- —	01	02	03	04	05					Примечание
				Документация											
11			1.400-15.В1.000ТО	Техническое описание	X	X	X	X	X	X					
11			1.400-15.В1.570СБ	Сборочный чертеж	X	X	X	X	X	X					
				Детали											
11		1	1.400-15.В1.005-70	Швеллер Ш-9	1										
			-71	Ш-10			1								
			-72	Ш-11					1						п.т.
			-73	Ш-12		1									
			-74	Ш-13				1							
			-75	Ш-14						1					п.т.
11		2	1.400-15.В1.004-08	Стержень Ст-59	2	2	2	2	4	4					
				Марка	МН566	МН567	МН568	МН569	МН570	МН571					

Гл. инж. пр.	Монин	
Нач. отд.	Бровский	
Гл. констр.	Водольянов	
Рук. гр.	Жилякова	
Вед. инж.	Бирюкова	
Исполнил	Гижицкая	
Проверил	Жилякова	

1.400-15.В1.570

Изделие закладное МН566 ÷ МН571

Стадия	Лист	Листов
Р		1

ХАРЬКОВСКИЙ ПРОМСТРОЙНИИПРОЕКТ

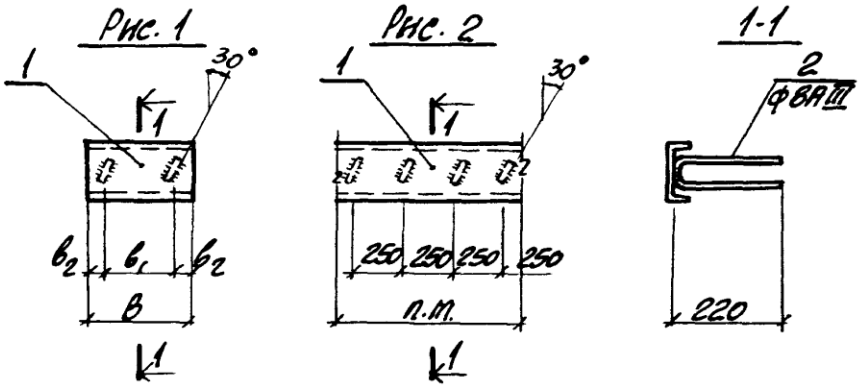

Сварка ручная дуговая

Марка	Обозначение	Рис.	Сечение поз. 1	Размеры, мм			Масса кг
				В	$в_1$	$в_2$	
МН566	1.400-15. В1. 570	1	С12	150	90	30	2.0
МН567	-01		С14				2.3
МН568	-02		С12	300	200	50	3.5
МН569	-03		С14				4.1
МН570	-04	2	С12	—	—	—	11.2
МН571	-05		С14				13.1

Гл. инж. пр.	Монин		
Нач. отд.	Бродский		
Гл. констр.	Водопьянов		
Рук. гр.	Женлякова		
Вед. инж.	Бирюкова		
Нормоконтр.	Гиженицкая		
Проверил	Женлякова		

1.400-15. В1. 570СБ

Изделие закладное МН566 ÷ МН571 Сборочный чертеж.

Стадия	Масса	Масштаб
Р	см. таблицу	—
Лист	Листов 1	

ХАРЬКОВСКИЙ ПРОМСТРОЙНИИПРОЕКТ

Инв. № подл. | Подпись и дата | Взам. инв. №

Формат	Зона	Поз.	Обозначение	Наименование	Кол. на исполн. 1.400-15.В1.610-										Примечание
					–	01	02	03	04	05	06	07	08	09	
				Документация											
11			1.400-15.В1.000 ТО	Техническое описание	×	×	×	×	×	×	×	×	×	×	
11			1.400-15.В1.610 СБ	Сборочный чертеж	×	×	×	×	×	×	×	×	×	×	
				Детали											
11		1	1.400-15.В1.002-30	Пластина Пл-485	2	2	2	2		2		2		2	
			-31	Пл-536					2		2		2		
11		2	1.400-15.В1.004-11	Стержень Ст-62	4										
			-12	Ст-63		4	4								
			-13	Ст-64				4		4					
			-16	Ст-67								4			
			-17	Ст-68										4	
				Марка	МН601	МН602	МН603	МН604	МН605	МН606	МН607	МН608	МН609	МН610	

Исполнения 10÷16 – см. листы 3 и 4

Гл. инж.	Монин	
Нач. отд.	Бродский	
Гл. констр.	Водопьянов	
Рук. гр.	Жилянова	
Вед. инж.	Бирюнова	
Исполн.	Гижицкая	
Провер.	Жилякова	

1.400-15.В1.610

Изделие закладное
МН601÷МН617

Стадия	Лист	Листов
Р	1	4

ХАРЬКОВСКИЙ ПРОМСТРОЙНИИПРОЕКТ

Инв.№ подл.	Подпись и дата	Взам. инв.№

Формат	Зона	Поз.	Обозначение	Наименование	Кол. на исполн. 1.400-15.В1.610-										Примечание
					-	01	02	03	04	05	06	07	08	09	
11		2	1.400-15.В1.004-19	Стержень Ст-70					4		4				
			-20	Ст-71									4		
11		3	1.400-15.В1.003-10	Ст-11						8		8		8	
			-11	Ст-12			8	8							
			-12	Ст-13	8	8									
			-22	Ст-23							8		8		
			-23	Ст-24					8						
11		4	1.400-15.В1.007	Труба Тр-1	1	1									
			-01	Тр-2			1	1	1						
			-02	Тр-3						1	1	1	1	1	

1.400-15.В1.610	Лист 2

Формат	Зона	Поз.	Обозначение	Наименование	Кол. на исполн. 1.400-15.В1.610-										Примечание
					10	11	12	13	14	15	16				
				Документация											
11			1.400-15.В1.000ТО	Техническое описание	×	×	×	×	×	×	×	×	×	×	
11			1.400-15.В1.610СБ	Сборочный чертеж	×	×	×	×	×	×	×	×	×	×	
				Детали											
11		1	1.400-15.В1.002-30	Пластина Пл-48Б		2		2							
			-31	Пл-53В	2		2		2						
			-32	Пл-62Б						2					
			-33	Пл-65Б							2				
11		2	1.400-15.В1.004-17	Стержень Ст-68		4									
			-18	Ст-69				4							
			-22	Ст-73	4		4								
			-23	Ст-74					4						
11		3	1.400-15.В1.003-08	Ст-9		8		8							
			-15	Ст-16						12	16				
			-20	Ст-21			8		8						
			-22	Ст-23	8										
				Марка	МН611	МН612	МН613	МН614	МН615	МН616	МН617				

1.400-15.В1.610

Лист 3

Формат	Зона	Поз.	Обозначение	Наименование	Кол. на исполн. 1.400-15.В1.610-										Примечание
					10	11	12	13	14	15	16				
11		4	1.400-15.В1.007-02	Труба Тр-3	1										
			-03	Тр-4		1	1	1	1						
			-04	Тр-5						1	1				
11		5	1.400-15.В1.001-78	Пластина Пл-79						12	16				

1.400-15.В1.610

Лист 4

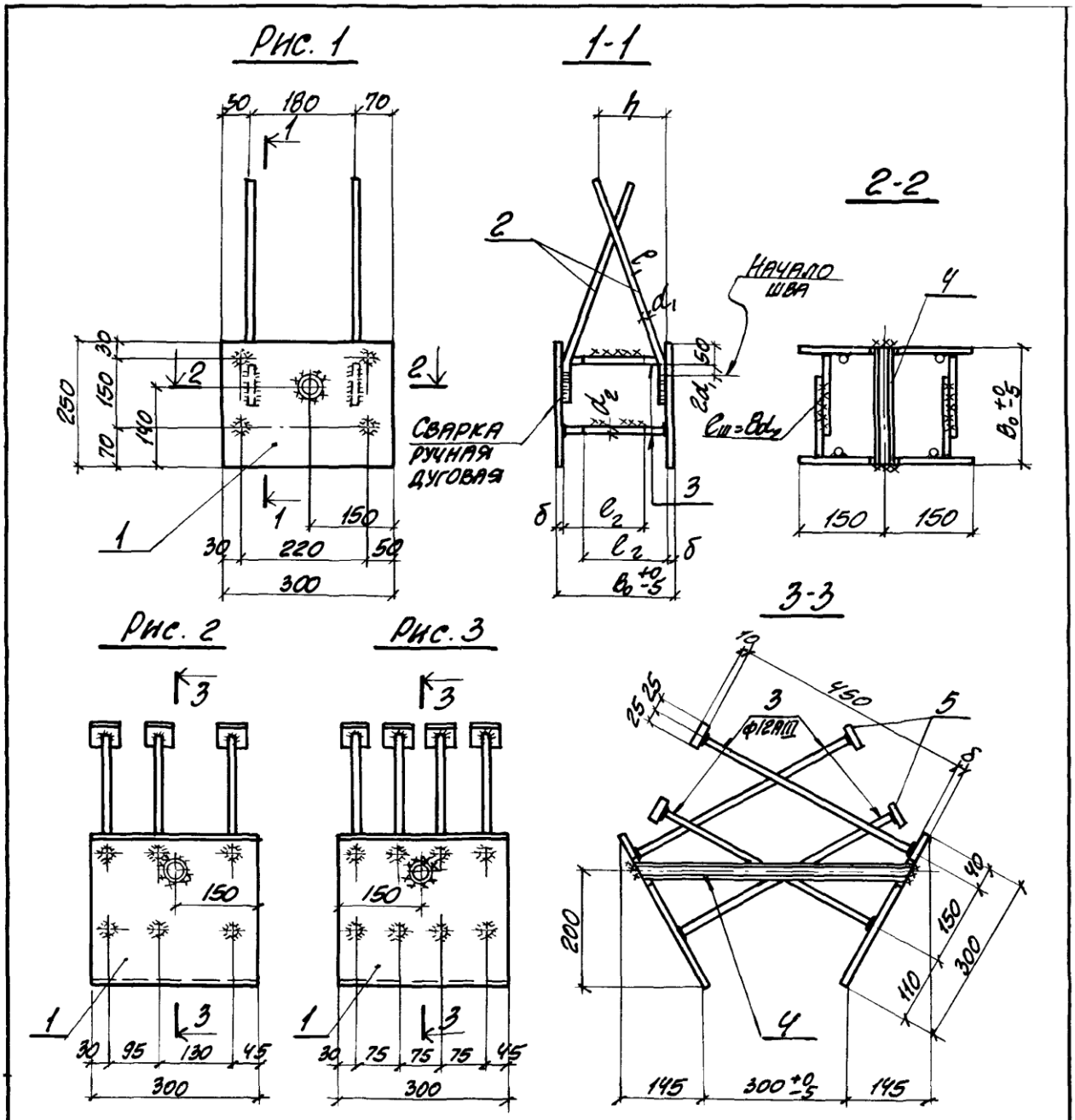

Таблицу исполнения и пояснения к чертежу см. на листе 2

				1.400-15. 01. 610СБ		
Гл. инж. пр.	Монин			Изделие закладное МН 601 ÷ МН 617 Сборочный чертеж.	Стадия	Масса	Масштаб
Нач. отд.	Бродский				Р	см. таблицу	—
Гл. констр.	Водольянов				Лист 1	Листов 2	
Рук. гр.	Жилякова						
Вед. инж.	Бирюкова				Харьковский Промстройпроект		
Исполнил	Статнин						
Проверил	Жилякова						

Марка	Обозначение	Рис	Размеры, мм							Масса кг
			B_0	δ	d_1	l_1	h	d_2	l_2	
МН 601	1.400-15.В1.610	1	200	8	12АIII	200	80	10АIII	140	11,5
МН 602	-01					300	110			11,8
МН 603	-02		250						170	12,1
МН 604	-03					400	140			12,5
МН 605	-04			10	16АIII			12АIII		16,7
МН 606	-05		300	8	12АIII			10АIII	190	12,7
МН 607	-06			10	16АIII			12АIII		17.0
МН 608	-07			8	12АIII	520	200	10АIII		13,1
МН 609	-08			10	16АIII			12АIII		17.7
МН 610	-09			8	12АIII	620	210	10АIII		13,5
МН 611	-10			10	16АIII			12АIII		18.4
МН 612	-11		400	8	12АIII			10АIII	240	13,9
МН 613	-12			10	16АIII			12АIII		18,9
МН 614	-13			8	12АIII	840	310	10АIII		14,7
МН 615	-14			10	16АIII			12АIII		20.3
МН 616	-15	2	—	10	—	—	—	—	—	22,3
МН 617	-16	3		12						27.5

1 Для прямых стержней поз. 3 - сварные швы Т-1 по ГОСТ 19292-73.

2 Закладные изделия поставляются потребителю в разобранном виде комплектом, состоящим из 2х пластин с анкерами и одной трубки. Окончательная сборка закладного изделия производится при установке изделия в опалубку конструкции

3 хххх — монтажные швы, выполняемые при сборке закладного изделия.

1.400-15.В1.610 СБ

Лист 2

Формат	Зона	Поз.	Обозначение	Наименование	Кол. на исполн. 1.400-15.В1.710-										Примечание
					–	01	02	03	04	05	06	07	08	09	
				Документация											
11			1.400-15.В1.000 ТО	Техническое описание	×	×	×	×	×	×	×	×	×	×	
11			1.400-15.В1.710 СБ	Сборочный чертеж	×	×	×	×	×	×	×	×	×	×	
				Детали											
11		1	1.400-15.В1.005-04	Уголок У-5	2	2					2	2			
			-05	У-6			2	2					2	2	
			-06	У-7					2	2					
		2	-21	У-5а	2	2	2	2	2	2					
			-22	У-6а							2	2	2	2	
11		3	1.400-15.В1.003-02	Стержень Ст-3		4		4		4		8		8	
11			1.400-15.В1.004-01	Ст-52	4		4		4		8		8		
				Марка	МН 701-1	МН 701-2	МН 702-1	МН 702-2	МН 703-1	МН 703-2	МН 704-1	МН 704-2	МН 705-1	МН 705-2	

Исполнения
10 ÷ 19 – см. лист 2
20 ÷ 29 – см. лист 3
30 ÷ 39 – см. лист 4
40 ÷ 49 – см. лист 5

Гл.инж	Монин	
Нач.отд	Бродский	
Гл.констр	Водопьянов	
Рук.гр.	Жилякова	
Вед.инж	Бирюкова	
Исполн.	Стативин	
Проверил	Жилякова	

1.400-15.В1.710

Изделие закладное
МН 701 ÷ МН 725

Стадия	Лист	Листов
Р	1	5

ХАРЬКОВСКИЙ ПРОМСТРОЙНИИПРОЕКТ

Формат	Зона	Поз.	Обозначение	Наименование	Кол. на испол. 1.400-15.В1.710 – 10	11	12	13	14	15	16	17	18	19	Примечание
				Документация											
11			1.400-15.В1.000 ТО	Техническое описание	×	×	×	×	×	×	×	×	×	×	
11			1.400-15.В1.710 СБ	Сборочный чертеж	×	×	×	×	×	×	×	×	×	×	
				Детали											
11		1	1.400-15.В1.005-05	Уголок У-6					2	2					
			-06	У-7	2	2					2	2			
			-07	У-8			2	2					2	2	
11		2	1.400-15.В1.005-22	У-6а	2	2	2	2							
			-23	У-7а					2	2	2	2	2	2	
11		3	1.400-15.В1.003-02	Стержень Ст-3		8		8		8		8		8	
11			1.400-15.В1.004-01	Ст-52	8		8		8		8		8		
				Марка	МН 706-1	МН 706-2	МН 707-1	МН 707-2	МН 708-1	МН 708-2	МН 709-1	МН 709-2	МН 710-1	МН 710-2	

1.400-15.В1.710

Лист 2

Формат	Зона	Поз.	Обозначение	Наименование	Кол. на исполн. 1.400-15. В1. 710-										Примечание
					20	21	22	23	24	25	26	27	28	29	
				Документация											
11			1. 400-15. В1. 000 ТО	Техническое описание	×	×	×	×	×	×	×	×	×	×	
11			1. 400 -15. В1. 710 СБ	Сборочный чертеж	×	×	×	×	×	×	×	×	×	×	
				Детали											
11		1	1. 400- 15. В1. 005-06	Уголок У-7					2	2					
			-07	У-8							2	2			
			- 08	У-9	2	2							2	2	
			- 09	У-10			2	2							
11		2	1. 400-15. В1. 005 - 23	У-7а	2	2	2	2							
			-24	У-8а					2	2	2	2	2	2	
11		3	1. 400 -15. В1. 003 - 02	Стержень Ст- 3		10		10		8		8		10	
11			1. 400-15. В1. 004- 01	Ст - 52	10		10		8		8		10		
				Марка	МН 711- 1	МН 711- 2	МН 712- 1	МН 712- 2	МН 713- 1	МН 713- 2	МН 714- 1	МН 714- 2	МН 715-1	МН 715- 2	

1. 400-15. В1. 710

Лист 3

Инв. № подл.	Подпись и дата	Взам. инв. №

Формат	Зона	Поз.	Обозначение	Наименование	Кол. на исполн. 1.400-15.В1.710- 30	31	32	33	34	35	36	37	38	39	Примечание
				Документация											
11			1.400-15.В1.000 ТО	Техническое описание	×	×	×	×	×	×	×	×	×	×	
11			1.400-15.В1.710 СБ	Сборочный чертеж	×	×	×	×	×	×	×	×	×	×	
				Детали											
11		1	1.400-15.В1.005-07	Уголок У-8							2	2			
			-08	У-9									2	2	
			-09	У-10	2	2									
			-10	У-11			2	2							
			-11	У-12					2	2					
11		2	-24	У-8а	2	2	2	2	2	2					
			-25	У-9а							2	2	2	2	
11		3	1.400-15.В1.003-02	Стержень Ст-3		10		10		12		8		10	
11			1.400-15 В1.004-01	Ст-52	10		10		12		8		10		
				Марка	МН 716-1	МН 716-2	МН 717-1	МН 717-2	МН 718-1	МН 718-2	МН 719-1	МН 719-2	МН 720-1	МН 720-2	

1.400-15.В1.710

Лист 4

Формат	Зона	Поз.	Обозначение	Наименование	Кол. на исполн. 1.400-15 В1.710- 40	41	42	43	44	45	46	47	48	49	Примечание
				Документация											
11			1.400-15.В1.000ТО	Техническое описание	×	×	×	×	×	×	×	×	×	×	
11			1.400-15.В1.710СБ	Сборочный чертеж	×	×	×	×	×	×	×	×	×	×	
				Детали											
11		1	1.400-15.В1.005-09	Уголок У-10	2	2									
			-10	У-11			2	2							
			-11	У-12					2	2					
			-12	У-13							2	2			
			-13	У-14									2	2	
		2	-25	У-9а	2	2	2	2	2	2	2	2	2	2	
11		3	1.400-15.В1.003-02	Стержень Ст-3		10		10		12		12		12	
11			1.400-15.В1.004-01	Ст-52	10		10		12		12		12		
				Марка	МН 721-1	МН 721-2	МН 722-1	МН 722-2	МН 723-1	МН 723-2	МН 724-1	МН 724-2	МН 725-1	МН 725-2	

1.400-15.В1.710

Лист 5

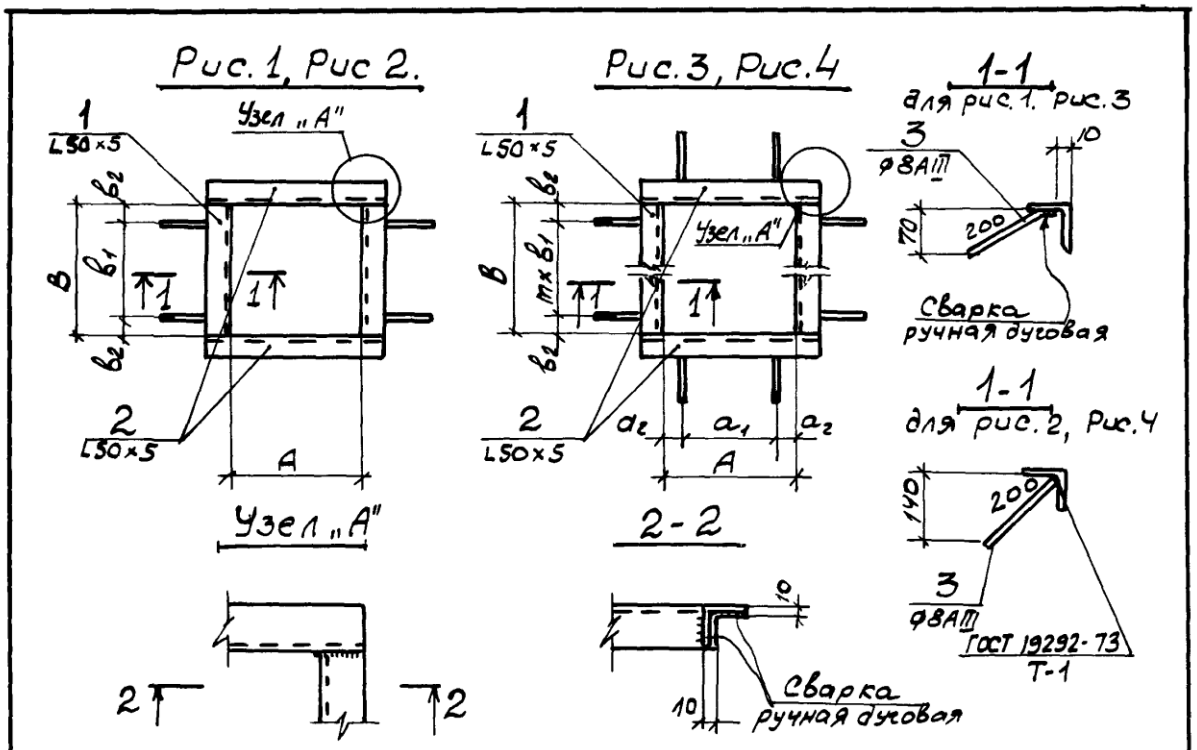

Марка	Обозначение	Рис	Размеры, мм						m	Масса кг
			А	a_1	a_2	В	b_1	b_2		
МН 701-1	1.400-15.В1. 710	1	200	—	—	300	200	50	—	4,9
-2	-01	2								4,8
МН 702-1	-02	1				400		100		5,7
-2	-03	2								5,6
МН 703-1	-04	1				500	300			6,4
-2	-05	2								6,3

Продолжение таблицы исполнений см. на листах 2 и 3.

Взам. инв. №

Подп. и дата

Инв. № подл.

Гл. инж. пр.	Монин	
Нач. отд.	Бродский	
Гл. констр.	Водольянов	
Рук. гр.	Жилякова	
Вед. инж.	Бирюкова	
Исполнил	Стативин	
Провер.	Жилякова	

1.400-15.В1.710 СБ

Изделие закладное МН 701 ÷ МН 725. Сборочный чертеж.

Стадия	Масса	Масштаб
Р	см. таблицу	-
Лист 1	Листов 3	

ХАРЬКОВСКИЙ ПРОМСТРОЙНИИПРОЕ

Марка	Обозначение	Рис	Размеры, мм						m	Масса кг
			A	a_1	a_2	B	b_1	b_2		
МН 704-1	1.400-15, В1.710-06	3	300	200	50	300	200	50	1	6,1
-2	-07	4								5,9
МН 705-1	-08	3				400		100		6,8
-2	-09	4								6,6
МН 706-1	-10	3				500	300			7.6
-2	-11	4								7.4
МН 707-1	-12	3				600		150		8,4
-2	-13	4								8,2
МН 708-1	-14	3	400	200	100	400	200	100		7,6
-2	-15	4								7,4
МН 709-1	-16	3				500	300			8,4
-2	-17	4								8,2
МН 710-1	-18	3				600		150		9,1
-2	-19	4								8.9
МН 711-1	-20	3				700	250	100	2	10,1
-2	-21	4								9,9
МН 712-1	-22	3				800		150		10,8
-2	-23	4								10,6
МН 713-1	-24	3	500	300	100	500	300	100	1	9,1
-2	-25	4								8,9
МН 714-1	-26	3				600		150		9,8
-2	-27	4								9,6
МН 715-1	-28	3				700	250	100	2	10,8
-2	-29	4								10,6
МН 716-1	-30	3				800		150		11,6
-2	-31	4								11,4

1.400-15. В1.710 СБ

Лист 2

Марка	Обозначение	Рис	Размеры, мм. A	a₁	a₂	B	b₁	b₂	m	Масса кг
МН 717-1	1.400-15.В1.710- 32	3	500	300	100	900	300	150	2	12,3
-2	- 33	4								12,1
МН 718-1	- 34	3				1000		50	3	13,3
-2	-35	4								13,1
МН 719-1	- 36	3	600	300	150	600		150	1	10,6
-2	- 37	4								10,4
МН 720-1	- 38	3				700	250	100	2	11,6
-2	- 39	4								11.4
МН 721-1	- 40	3				800		150		12,3
-2	- 41	4								12,1
МН 722-1	- 42	3				900	300	150		13,1
-2	- 43	4								12,9
МН 723-1	- 44	3				1000		50	3	14,0
-2	- 45	4								13,8
МН 724-1	- 46	3				1100		100		14,8
-2	- 47	4								14,6
МН 725-1	- 48	3				1200		150		15,5
-2	- 49	4								15,3

1.400-15.В1.710 СБ

Лист 3

Формат	Зона	Поз.	Обозначение	Наименование	Кол. на исполн. 1.400-15.В1.720-										Примечание
					–	01	02	03	04	05	06	07	08	09	
				Документация											
11			1.400-15.В1.000 ТО	Техническое описание	×	×	×	×	×	×	×	×	×	×	
11			1.400-15.В1.720 СБ	Сборочный чертеж	×	×	×	×	×	×	×	×	×	×	
				Детали											
11		1	1.400-15.В1.005 -08	Уголок У-9	2	2									
			-09	У-10			2	2							
			-10	У-11					2	2					
			-11	У-12							2	2			
			-12	У-13									2	2	
		2	-26	У-10а	2	2	2	2	2	2	2	2	2	2	
11		3	1.400-15.В1.003 -02	Стержень Ст-3		12		12		12		14		14	
11			1.400-15.В1.004 -01	Ст-52	12		12		12		14		14		
				Марка	МН726-1	МН726-2	МН727-1	МН727-2	МН728-1	МН728-2	МН729-1	МН729-2	МН730-1	МН730-2	

Исполнения

10 ÷ 19 – см. лист 2
20 ÷ 29 – см. лист 3
30 ÷ 39 – см. лист 4
40 ÷ 49 – см. лист 5
50 ÷ 59 – см. лист 6
60 ÷ 69 – см. лист 7
70 ÷ 79 – см. лист 8
80 ÷ 89 – см. лист 9
90 ÷ 99 – см. лист 10

Гл. инж.	Монин	
Нач. отд.	Бродский	
Гл. констр.	Водопьянов	
Рук. гр.	Жилянова	
Вед. инж.	Бирюкова	
Исполнил	Стативин	
Проверил	Жилянова	

1.400-15.В1.720

Изделие закладное
МН726 ÷ МН775

Стадия	Лист	Листов
Р	1	10

ХАРЬКОВСКИЙ ПРОМСТРОЙНИИПРОЕКТ

Инв. № подл.	Подпись и дата	Взам. инв. №

Формат	Зона	Поз.	Обозначение	Наименование	Кол. на исполн. 1.400-15.В1.720- 10	11	12	13	14	15	16	17	18	19	Примечание
				Документация											
11			1.400-15.В1.000ТО	Техническое описание	×	×	×	×	×	×	×	×	×	×	
11			1.400-15.В1.720СБ	Сборочный чертеж	×	×	×	×	×	×	×	×	×	×	
				Детали											
11		1	1.400-15.В1.005-09	Уголок У-10							2	2			
			-10	У-11									2	2	
			-13	У-14	2	2									
			-14	У-15			2	2							
			-15	У-16					2	2					
		2	-26	У-10а	2	2	2	2	2	2					
			-27	У-11а							2	2	2	2	
11		3	1.400-15.В1.003-02	Стержень Ст-3		14		16		16		12		12	
11			1.400-15.В1.004-01	Ст-52	14		16		16		12		12		
				Марка	МН731-1	МН731-2	МН732-1	МН732-2	МН733-1	МН733-2	МН734-1	МН734-2	МН735-1	МН735-2	

1.400-15.В1.720

Лист 2

Формат	Зона	Поз.	Обозначение	Наименование	Кол. на исполн. 1.400-15.В1.720-										Примечание
					20	21	22	23	24	25	26	27	28	29	
				Документация											
11			1.400-15.В1.000ТО	Техническое описание	×	×	×	×	×	×	×	×	×	×	
11			1.400-15.В1.720СБ	Сборочный чертеж	×	×	×	×	×	×	×	×	×	×	
				Детали											
11		1	1.400-15.В1.005 - 11	Уголок У-12	2	2									
			- 12	У-13			2	2							
			- 13	У-14					2	2					
			- 14	У-15							2	2			
			- 15	У-16									2	2	
		2	- 27	У-11а	2	2	2	2	2	2	2	2	2	2	
11		3	1.400-15.В1.003 - 02	Стержень Ст-3		14		14		14		16		16	
11			1.400-15.В1.004 - 01	Ст-52	14		14		14		16		16		
				Марка	МН736-1	МН736-2	МН737-1	МН737-2	МН738-1	МН738-2	МН739-1	МН739-2	МН740-1	МН740-2	

1.400-15.В1.720

Лист 3

Инв. № подл.	Подпись и дата	Взам. инв. №

Формат	Зона	Поз.	Обозначение	Наименование	Кол. на исполн. 1.400-15.В1.720- 30	31	32	33	34	35	36	37	38	39	Примечание
				Документация											
Н			1.400-15.В1.000ТО	Техническое описание	×	×	×	×	×	×	×	×	×	×	
Н			1.400-15.В1.720СБ	Сборочный чертеж	×	×	×	×	×	×	×	×	×	×	
				Детали											
Н		1	1.400-15.В1.005-10	Уголок У-11					2	2					
			-11	У-12							2	2			
			-12	У-13									2	2	
			-16	У-17	2	2									
			-17	У-18			2	2							
		2	-27	У-11а	2	2	2	2							
			-28	У-12а					2	2	2	2	2	2	
Н		3	1.400-15.В1.003-02	Стержень Ст-3		16		16		12		14		14	
Н			1.400-15.В1.004-01	Ст-52	16		16		12		14		14		
				Марка	МН741-1	МН741-2	МН742-1	МН742-2	МН743-1	МН743-2	МН744-1	МН744-2	МН745-1	МН745-2	

1.400-15.В1.720	Лист 4

Формат	Зона	Поз.	Обозначение	Наименование	Кол. на исполн. 1.400-15.В1.720-										Примечание
					40	41	42	43	44	45	46	47	48	49	
				Документация											
11			1.400-15.В1.000ТО	Техническое описание	×	×	×	×	×	×	×	×	×	×	
11			1.400-15.В1.720СБ	Сборочный чертеж	×	×	×	×	×	×	×	×	×	×	
				Детали											
11		1	1.400-15.В1.005-13	Уголок У-14	2	2									
			-14	У-15			2	2							
			-15	У-16					2	2					
			-16	У-17							2	2			
			-17	У-18									2	2	
		2	-28	У-12а	2	2	2	2	2	2	2	2	2	2	
11		3	1.400-15.В1.003-02	Стержень Ст-3		14		16		16		16		16	
11			1.400-15.В1.004-01	Ст-52	14		16		16		16		16		
				Марка	МН1746-1	МН1746-2	МН1747-1	МН1747-2	МН1748-1	МН1748-2	МН1749-1	МН1749-2	МН1750-1	МН1750-2	

1.400-15В1.720

Лист 5

Формат	Зона	Поз.	Обозначение	Наименование	Кол. на исполн. 1.400-15.В1.720-										Примечание
					50	51	52	53	54	55	56	57	58	59	
				Документация											
11			1.400-15.В1.000ТО	Техническое описание	×	×	×	×	×	×	×	×	×	×	
11			1.400-15.В1.720СБ	Сборочный чертеж	×	×	×	×	×	×	×	×	×	×	
				Детали											
11		1	1.400-15.В1.005-11	Уголок У-12	2	2									
			-12	У-13			2	2							
			-13	У-14					2	2					
			-14	У-15							2	2			
			-15	У-16									2	2	
		2	-29	У-13а	2	2	2	2	2	2	2	2	2	2	
11		3	1.400-15.В1.003-02	Стержень Ст-3		16		16		16		18		18	
11			1.400-15.В1.004-01	Ст-52	16		16		16		18		18		
				Марка	МН751-1	МН751-2	МН752-1	МН752-2	МН753-1	МН753-2	МН754-1	МН754-2	МН755-1	МН755-2	

1.400-15.В1.720

Лист 6

Формат	Зона	Поз.	Обозначение	Наименование	Кол. на исполн. 1.400-15.В1.720-										Примечание
					60	61	62	63	64	65	66	67	68	69	
				Документация											
11			1.400-15.В1.00010	Техническое описание											
11			1.400-15.В1.720СБ	Сборочный чертеж											
				Детали											
11		1	1.400-15.В1.005-12	Уголок У-13					2	2					
			-13	У-14							2	2			
			-14	У-15									2	2	
			-16	У-17	2	2									
			-17	У-18			2	2							
		2	-29	У-13а	2	2	2	2							
			-30	У-14а					2	2	2	2	2	2	
11		3	1.400-15.В1.003-02	Стержень Ст-3		18		18		16		16		18	
11			1.400-15.В1.004-01	Ст-52	18		18		16		16		18		
				Марка	МН756-1	МН756-2	МН757-1	МН757-2	МН758-1	МН758-2	МН759-1	МН759-2	МН760-1	МН760-2	

1.400-15.В1.720

Лист 7

Инв. № подл.	Подпись и дата	Взам. инв. №

Формат	Зона	Поз.	Обозначение	Наименование	Кол. на исполн. 1.400-15.В1.720- 70	71	72	73	74	75	76	77	78	79	Примечание
				Документация											
11			1.400-15.В1.000ТО	Техническое описание	×	×	×	×	×	×	×	×	×	×	
11			1.400-15.В1.720СБ	Сборочный чертеж	×	×	×	×	×	×	×	×	×	×	
				Детали											
11		1	1.400-15.В1.005-13	Уголок У-14							2	2			
			-14	У-15									2	2	
			-15	У-16	2	2									
			-16	У-17			2	2							
			-17	У-18					2	2					
		2	-30	У-14а	2	2	2	2	2	2					
			-31	У-15а							2	2	2	2	
11		3	1.400-15.В1.003-02	Стержень Ст-3		18		18		18		16		18	
11			1.400-15.В1.004-01	Ст-52	18		18		18		16		18		
				Марка	МН761-1	МН761-2	МН762-1	МН762-2	МН763-1	МН763-2	МН764-1	МН764-2	МН765-1	МН765-2	

1.400-15.В1.720

Лист 8

Формат	Зона	Поз.	Обозначение	Наименование	Кол на исполн 1.400-15. В1. 720										Примечание
					В0	В1	В2	В3	В4	В5	В6	В7	В8	В9	
				Документация											
11			1.400-15. В1. 000.ТО	Техническое описание	X	X	X	X	X	X	X	X	X	X	
11			1.400-15. В1. 720 СБ	Сборочный чертеж.	X	X	X	X	X	X	X	X	X	X	
				Детали											
11		1	1.400-15. В1. 005-14	Уголок У-15							2	2			
			-15	У-16	2	2							2	2	
			-16	У-17			2	2							
			-17	У-18					2	2					
		2	-31	У-15а	2	2	2	2	2	2					
			-32	У-16а							2	2	2	2	
11		3	1.400-15. В1 003-02	Стержень Ст-3		18		18		18		20		20	
11			1.400-15. В1. 004-01	Ст-52	18		18		18		20		20		
				Марка	МН 766-1	МН 766-2	МН 767-1	МН 767-2	МН 768-1	МН-768-2	МН 769-1	МН 769-2	МН 770-1	МН 770-2	

1.400-15. В1. 720

Лист 9

Формат	Зона	Поз.	Обозначение	Наименование	Кол. на исполн. 1.400-15.В1.720-										Примечание
					90	91	92	93	94	95	96	97	98	99	
				Документация											
11			1.400-15.В1.000 ТО	Техническое описание	×	×	×	×	×	×	×	×	×	×	
11			1.400-15.В1.720 СБ	Сборочный чертеж	×	×	×	×	×	×	×	×	×	×	
				Детали											
11		1	1.400-15.В1.005-15	Уголок У-16					2	2					
			-16	У-17	2	2					2	2			
			-17	У-18			2	2					2	2	
		2	-32	У-16а	2	2	2	2							
			-33	У-18а					2	2					
			-34	У-19а							2	2			
			-35	У-20а									2	2	
11		3	1.400-15.В1.003-02	Стержень Ст-3		20		20		20		20		20	
11			1.400-15.В1.004-01	Ст-52	20		20		20		20		20		
				Марка	МН 771-1	МН 771-2	МН 772-1	МН 772-2	МН 773-1	МН 773-2	МН 774-1	МН 774-2	МН 775-1	МН 775-2	

1.400-15.В1.720

Лист 10

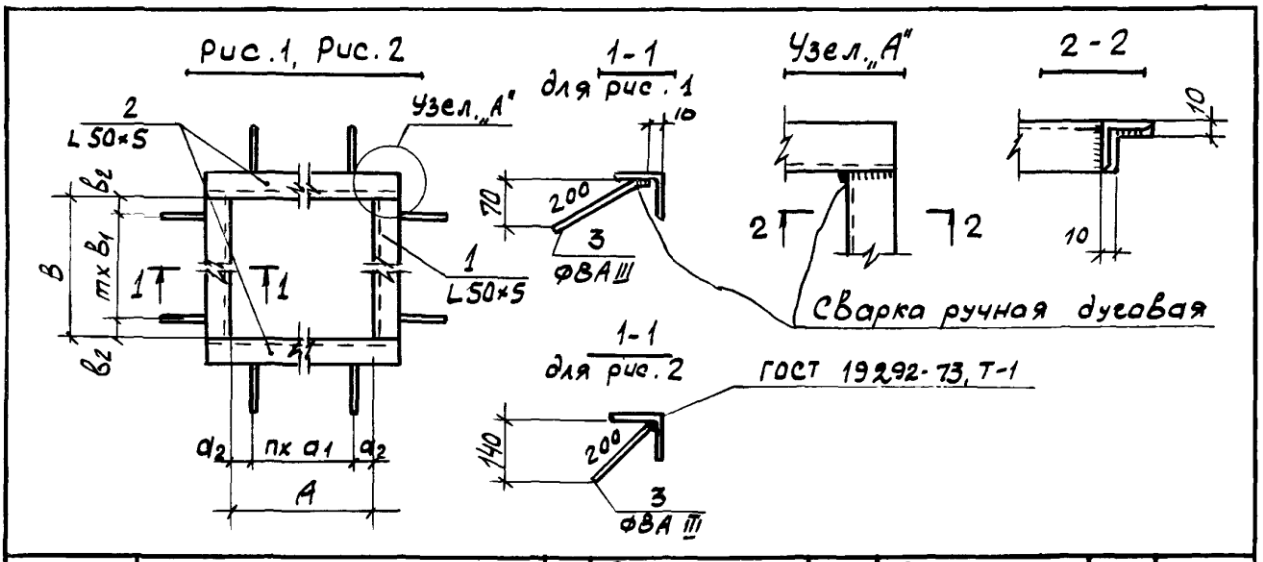

Марка	Обозначение	Рис	Размеры, мм A	a_1	a_2	n	Размеры, мм B	b_1	b_2	m	Масса кг
МН 726-1	1.400-15.В1.720	1	700	250	100	2	700	250	100	2	12,5
-2	-01	2									12,3
МН 727-1	-02	1					800		150		13,3
-2	-03	2									13,1
МН 728-1	-04	1					900				14,0
-2	-05	2									13,8
МН 729-1	-06	1					1000	300	50	3	15,0
-2	-07	2									14,7
МН 730-1	-08	1					1100		100		15,7
-2	-09	2									15,4
МН 731-1	-10	1					1200		150		16,5
-2	-11	2									16,2

Продолжение таблицы исполнений см. на листах 2÷4

Гл.инж.пр	Монин		
Нач.отд	Бродский		
Гл.констр	Водопьянов		
Рук.гр.	Жилякова		
Ст.инж	Бирюкова		
Исполнит	Стативин		
Провер	Жилякова		

1.400-15.В1.720 СБ

Изделие закладное МН 726÷МН 775 Сборочный чертеж

Стадия	Масса	Масштаб
Р	см. таблицу	-
Лист 1	Листов 4	

ХАРЬКОВСКИЙ ПРОМСТРОЙНИИПРОЕКТ

Марка	Обозначение	Рис	Размеры, мм A	a_1	a_2	n	Размеры, мм B	b_1	b_2	m	Масса кг
МН 732-1	1.400-15 В1. 720- 12	1	700	250	100	2	1300	250	150	4	17.4
-2	-13	2									17.1
МН 733-1	-14	1					1400	300	100		18,2
-2	-15	2									17.9
МН 734-1	-16	1	800	250	150	2	800	250	150	2	14.0
-2	-17	2									13,8
МН 735-1	-18	1					900	300			14,8
-2	-19	2									14,6
МН 736-1	-20	1					1000		50	3	15,7
-2	-21	2									15,4
МН 737-1	-22	1					1100		100		16,5
-2	-23	2									16,2
МН 738-1	-24	1					1200		150		17.2
-2	-25	2									16,9
МН 739-1	-26	1					1300	250		4	18,2
-2	-27	2									17.9
МН 740-1	-28	1					1400	300	100		18,9
-2	-29	2									18,6
МН 741-1	-30	1					1450		125		19,3
-2	-31	2									19,0
МН 742-1	-32	1					1500		150		19,7
-2	-33	2									19,4
МН 743-1	-34	1	900	300	150	2	900			2	15,5
-2	-35	2									15,3
МН 744-1	-36	1					1000		50	3	16,5
-2	-37	2									16,2
МН 745-1	-38	1					1100		100		17.2
-2	-39	2									16,9
МН 746-1	-40	1					1200		150		18,0
-2	-41	2									17.7

Инв. № подл. | Подп. и дата | Взам. инв. №

1. 400-15. В1. 720 СБ

Лист 2

Марка	Обозначение	Рис	Размеры, мм A	a_1	a_2	n	Размеры, мм B	B_1	b_2	m	Масса кг.
МН 747-1	1.400-15.В1. 720-42	1	900	300	150	2	1300	250	150	4	18,9
-2	-43	2									18,6
МН 748-1	-44	1					1400	300	100		19,7
-2	-45	2									19,4
МН 749-1	-46	1					1450		125		20,1
-2	-47	2									19,8
МН 750-1	-48	1					1500		150		20.5
-2	-49	2									20.2
МН 751-1	-50	1	1000	300	50	3	1000		50	3	17.4
-2	-51	2									17.1
МН 752-1	-52	1					1100		100		18,2
-2	-53	2									17.9
МН 753-1	-54	1					1200		150		18,9
-2	-55	2									18,6
МН 754-1	-56	1					1300	250		4	19,9
-2	-57	2									19,5
МН 755-1	-58	1					1400	300	100		20,7
-2	-59	2									20.3
МН 756-1	-60	1					1450		125		21.0
-2	-61	2									20,6
МН 757-1	-62	1					1500		150		21,4
-2	-63	2									21,0
МН 758-1	-64	1	1100	300	100	3	1100		100	3	18,9
-2	-65	2									18,6
МН 759-1	-66	1					1200		150		19,7
-2	-67	2									19,4
МН 760-1	-68	1					1300	250		4	20,6
-2	-69	2									20,2
МН 761-1	-70	1					1400	300	100		21,4
-2	-71	2									21,0

1.400-15.В1.720 СБ

Лист 3

Марка	Обозначение	Рис	Размеры, мм A	a_1	a_2	n	Размеры, мм B	b_1	b_2	m	Масса кг
МН 762-1	1.400-15.81. 720-72	1	1100	300	100	3	1450	300	125	4	22,5
-2	-73	2									22,2
МН 763-1	-74	1					1500		150		22,2
-2	-75	2									21,8
МН 764-1	-76	1	1200	300	150		1200			3	20.4
-2	-77	2									20,1
МН 765-1	-78	1					1300	250		4	21.4
-2	-79	2									21.0
МН 766-1	-80	1					1400	300	100		22,2
-2	-81	2									218
МН 767-1	-82	1					1450		125		23,3
-2	-83	2									22,9
МН 768-1	-84	1					1500		150		22,9
-2	-85	2									22,5
МН 769-1	-86	1	1300	250	150	4	1300	250			22,6
-2	-87	2									22.2
МН 770-1	-88	1					1400	300	100		23,1
-2	-89	2									22,7
МН 771-1	-90	1					1450		125		24.2
-2	-91	2									23,8
МН 772-1	-92	1					1500		150		23,9
-2	-93	2									23,5
МН 773-1	-94	1	1400		100		1400		100		23,9
-2	-95	2									23,5
МН 774-1	-96	1	1450	300	125		1450		125		24,6
-2	-97	2									24.2
МН 775-1	-98	1	1500		150		1500		150		25,4
-2	-99	2									25,0

1.400-15.81.720 СБ

Лист 4

Формат	Зона	Поз	Обозначение	Наименование	Кол. на исполн. 1.400-15.В1.730-										Примечание
					-	01	02	03	04	05	06	07	08	09	
				Документация											
11			1.400-15.В1 000 ТО	Техническое описание	×	×	×	×	×	×	×	×	×	×	
11			1.400-15.В1.730 СБ	Сборочный чертеж	×	×	×	×	×	×	×	×	×	×	
				Детали											
11		1	1.400-15.В1.006	Уголок У-55	1										
			-01	У-56		1									
			-02	У-57			1								
			-03	У-58				1							
			-04	У-59					1						
			-05	У-60						1					
			-06	У-61							1				
			-07	У-62								1			
			-08	У-63									1		
			-09	У-64										1	
11		2	1.400-15.В1.004-01	Стержень Ст-52	4	4	6	6	6	6	8	8	8	8	
				Марка	МН 776	МН 777	МН 778	МН 779	МН 780	МН 781	МН 782	МН 783	МН 784	МН 785	

Исполнения 10÷19 - см. лист 2

Гл. инж.	Монин	
Нач. отд	Бродский	
Гл. констр	Водольянов	
Рук. гр.	Жилякова	
Вед. инж.	Бирюкова	
Исполн.	Азюба	
Провер.	Бирюкова	

1.400-15.В1.730

Изделие закладное
МН 776 ÷ МН 795

Стадия	Лист	Листов
Р	1	2

ХАРЬКОВСКИЙ ПРОМСТРОЙНИИПРОЕКТ

Инв.N подл	Подпись и дата	Взам.инв N

Формат	Зона	Поз.	Обозначение	Наименование	Кол.на исполн. 1.400-15 В1.730- 10	11	12	13	14	15	16	17	18	19	Примечание
				Документация											
11			1.400-15.В1.000 ТО	Техническое описание	×	×	×	×	×	×	×	×	×	×	
11			1.400-15.В1.730 СБ	Сборочный чертеж	×	×	×	×	×	×	×	×	×	×	
				Детали											
11		1	1.400-15.В1.006-10	Уголок У-65	1										
			-11	У-66		1									
			-12	У-67			1								
			-13	У-68				1							
			-14	У-69					1						
			-15	У-70						1					
			-16	У-71							1				
			-17	У-72								1			
			-18	У-73									1		
			-19	У-74										1	
11		2	1.400-15.В1.004-01	Стержень СТ-52	10	10	10	12	12	16	16	16	16	16	
				Марка	МН 786	МН 787	МН 788	МН 789	МН 790	МН 791	МН 792	МН 793	МН 794	МН 795	

1.400-15.В1.730

Лист 2

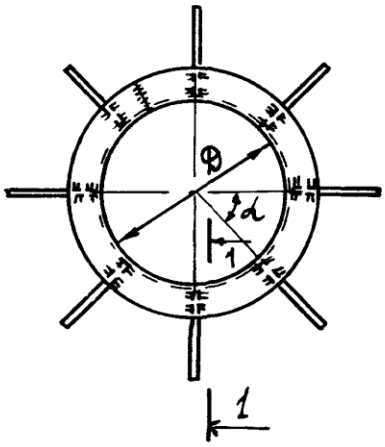

1-1

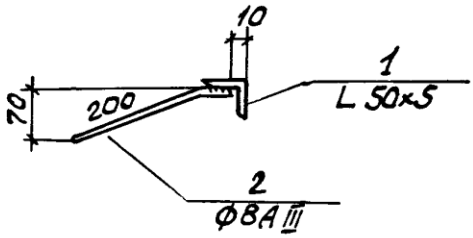

1. На рис. условно изображено закладное изделие с 8ю анкерами.
2. Сварка ручная дуговая.

Марка	Обозначение	Д мм	α	Количество анкеров шт	Масса кг
МН 776	1.400-15.В1.730	250	90°	4	3,7
МН 777	-01	300			4,3
МН 778	-02	350	60°	6	5,1
МН 779	-03	400			5,7
МН 780	-04	450			6,3
МН 781	-05	500			6,9
МН 782	-06	550	45°	8	7,6
МН 783	-07	600			8,2
МН 784	-08	650			8,8
МН 785	-09	700			9,4

Продолжение таблицы исполнений см. на листе 2

Гл.инж.пр	Монин		
Нач отд	Брадский		
Гл.констр	Водольянов		
Рук. гр.	Жилякова		
Ст. инж	Бирюкова		
Исполн.	Дзюба		
Провер.	Бирюкова		

1.400-15.В1.730 СБ

Изделие закладное МН 776 ÷ МН 795 Сборочный чертеж

Стадия	Масса	Масштаб
Р	см. таблицу	–
Лист 1	Листов 2	

ХАРЬКОВСКИЙ ПРОМСТРОЙНИИПРОЕКТ

Марка	Обозначение	Д мм	α	Количество анкеров шт.	Масса кг
МН 786	1.400-15. В1. 730-10	750	36°	10	10.2
МН 787	-11	800			10.8
МН 788	-12	900			12,0
МН 789	-13	1000	30°	12	13,3
МН 790	-14	1100			14,5
МН 791	-15	1200	22° 30'	16	16,1
МН 792	-16	1300			17,3
МН 793	-17	1400			18,5
МН 794	-18	1450			19,1
МН 795	-19	1500			19,7

Взам. инв. №

Подп. и дата

Инв. № подл.

1.400-15. В1. 730 СБ

Лист 2

Рис. 1

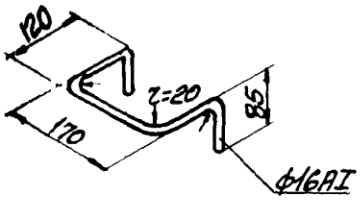

Рис. 2

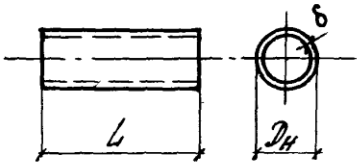

Марка	Обозначение	Рис.	Размеры, мм Dн	δ	L	Масса кг	Материал
МН801	1.400-15.В1.810	1	—	—	470	0.74	*)
МН802	-01	2	45	1.4	100	0.15	Труба ГОСТ 10704-76 / Д ГОСТ 10705-63*
МН803	-02				150	0.23	
МН804	-03				190	0.29	
МН805	-04				240	0.36	
МН806	-05				290	0.44	
МН807	-06				390	0.59	
МН808	-07				490	0.74	
МН809	-08		108	2.5	100	0.65	
МН810	-09				150	0.98	
МН811	-10				190	1.24	
МН812	-11				240	1.56	
МН813	-12				290	1.89	
МН814	-13				390	2.54	
МН815	-14				490	3.18	

1. *) – арматурная сталь класса А-I ГОСТ 5781-75 / Ст3 кп3 ГОСТ 5781-75

2. Продолжение таблицы исполнений см. на листе 2.

Гл. инж. пр.	Монин		
Нач. отд.	Бродский		
Гл. конст.	Водопьянов		
Рук. гр.	Жилякова		
Вед. инж.	Бирюкова		
Исполнил	Бирюкова		
Проверил	Жилякова		

1.400-15.В1.810

Изделие закладное МН801 ÷ МН834

См. таблицу.

Стадия	Масса	Масштаб
Р	см. таблицу	—
Лист 1	Листов 2	

ХАРЬКОВСКИЙ ПРОМСТРОЙНИИПРОЕКТ

Марка	Обозначение	Рис.	Размеры, мм			Масса кг	Материал
			$D_н$	δ	L		
МН 816	1.400-15.01.810-15	2	159	3,5	100	1.3	Труба ГОСТ 10704-76 / Д ГОСТ 10705-63*
МН 817	-16				150	2.0	
МН 818	-17				190	2.6	
МН 819	-18				240	3.2	
МН 820	-19				290	3.9	
МН 821	-20				390	5.2	
МН 822	-21				490	6.6	
МН 823	-22		219	4.5	100	2.4	
МН 824	-23				150	3.6	
МН 825	-24				190	4.5	
МН 826	-25				240	5.7	
МН 827	-26				290	6.9	
МН 828	-27				390	9.3	
МН 829	-28				490	11.7	
МН 830	-29		273	6.0	190	7.5	
МН 831	-30				240	9.5	
МН 832	-31				290	11.5	
МН 833	-32				390	15.4	
МН 834	-33				490	19.3	

Взам. инв. №

Подпись и дата

Инв. № подл.

1.400-15.01.810

Лист 2

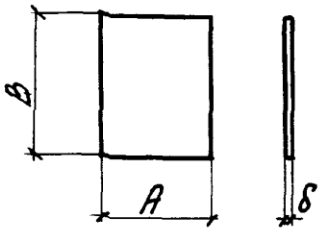

Марка	Обозначение	Размеры, мм A	B	δ	Масса кг	Материал
Пл-1	1.400-15.В1.001	60	100	6	0.3	Полоса ГОСТ 103-76 / В Ст3кп2 ГОСТ 535-79
Пл-2	-01		150		0.4	
Пл-3	-02		200		0.6	
Пл-4	-03		п.м		2.8	
Пл-5	-04	100	100		0.5	
Пл-6	-05		150		0.7	
Пл-7	-06		200		0.9	
Пл-8	-07		250		1.2	
Пл-9	-08		п.м		4.7	
Пл-10	-09		200	8	1.3	
Пл-11	-10		250		1.6	
Пл-12	-11	150	150	6	1.1	
Пл-13	-12		200		1.4	
Пл-14	-13		250		1.8	
Пл-15	-14		300		2.1	
Пл-16	-15		п.м		7.1	

Продолжение таблицы исполнений см. на листах 2÷4

Гл.инж.пр	Монин		1.400-15.В1.001
Нач.отд.	Бровский		Пластина Пл-1÷Пл-81.
Гл.констр.	Водопьянов		Стадия: Р; Масса: см. таблицу; Масштаб:
Рук.гр.	Жилякова		Лист 1 Листов 4
Вед.инж.	Бирюкова		
Исполнил	Гижицкая		См. таблицу
Проверил	Бирюкова		Харьковский Промстройниипроект

Марка	Обозначение	Размеры, мм			Масса кг	Материал
		А	В	δ		
Пл-17	1.400-15. В1. 001 -16	150	150	8	1.4	Полоса $\frac{\text{ГОСТ 103-76}}{\text{ВСт3кп2 ГОСТ 535-79}}$
Пл-18	-17		200		1.9	
Пл-19	-18		250		2.4	
Пл-20	-19		300		2.8	
Пл-21	-20		150	10	1.8	
Пл-22	-21		200		2.4	
Пл-23	-22		250		2.9	
Пл-24	-23		300		3.5	
Пл-25	-24	200	200	6	1.9	
Пл-26	-25		250		2.4	
Пл-27	-26		300		2.8	
Пл-28	-27		400		3.8	
Пл-29	-28		п.м		9.4	
Пл-30	-29		200	8	2.5	
Пл-31	-30		250		3.1	
Пл-32	-31		300		3.8	
Пл-33	-32		400		5.0	
Пл-34	-33		п.м		12.6	
Пл-35	-34		200	10	3.1	
Пл-36	-35		250		3.9	
Пл-37	-36		300		4.7	
Пл-38	-37		400		6.3	
Пл-39	-38		300	12	5.7	
Пл-40	-39		400		7.5	
Пл-41	-40		—	—	—	—

Взам. инв. №

Подпись и дата

Инв. № подл.

1.400-15. В1. 001

Лист 2

Марка	Обозначение	Размеры, мм			Масса кг	Материал
		А	В	δ		
Пл-42	1.400-15. В1. 001 -41	250	250	6	2.9	Полоса ГОСТ 82-70* / ВСт3кп2 ГОСТ 14637-79
Пл-43	-42		300		3.5	
Пл-44	-43		400		4.7	
Пл-45	-44		500		5.9	
Пл-46	-45		п.м		11.8	
Пл-47	-46		250	8	3.9	
Пл-48	-47		300		4.7	
Пл-49	-48		400		6.3	
Пл-50	-49		500		7.9	
Пл-51	-50		п.м		15.7	
Пл-52	-51		250	10	4.9	
Пл-53	-52		300		5.9	
Пл-54	-53		400		7.9	
Пл-55	-54		500		9.8	
Пл-56	-55		300	12	7.1	
Пл-57	-56		400		9.4	
Пл-58	-57		500		11.8	
Пл-59	-58	300	300	8	5.7	
Пл-60	-59		400		7.5	
Пл-61	-60		500		9.4	
Пл-62	-61		300	10	7.1	
Пл-63	-62		400		9.4	
Пл-64	-63		500		11.8	
Пл-65	-64		300	12	8.5	
Пл-66	-65		400		11.3	
Пл-67	-66		500		14.1	

1.400-15. В1.001

Лист 3

Марка	Обозначение	Размеры, мм			Масса кг	Материал
		А	В	б		
Пл-68	1.400-15. В1. 001 -67	400	400	8	10.1	Полоса ГОСТ 82-70* / ВСТ3кп2 ГОСТ 14637-79
Пл-69	-68		500		12.6	
Пл-70	-69		600		15.1	
Пл-71	-70		400	10	12.6	
Пл-72	-71		500		15.7	
Пл-73	-72		400	12	15.1	
Пл-74	-73		500		18.8	
Пл-75	-74		600		22.6	
Пл-76	-75	500	500	8	15.7	
Пл-77	-76			12	23.6	
Пл-78	-77	40	40	8	0.10	Полоса ГОСТ 103-76 / ВСТ3кп2 ГОСТ 535-79
Пл-79	-78	50	50	10	0.20	
Пл-80	-79	60	60	12	0.34	
Пл-81	-80			14	0.40	

Взам. инв. №

Подпись и дата

Инв. № подл.

1.400-15. В1. 001

Лист 4

Рис. 1,2,3,4

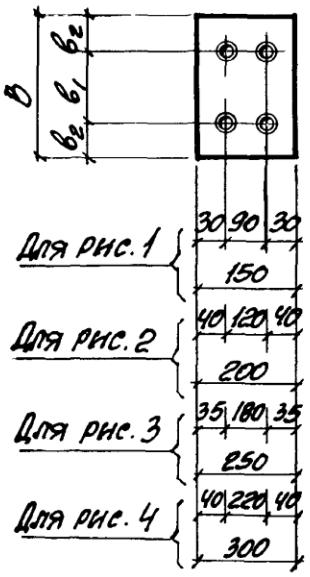

Рис. 5,6,7,8

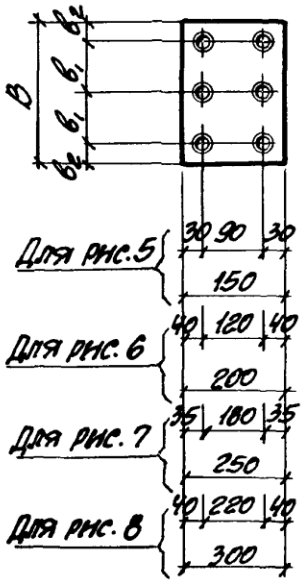

Рис. 9,10

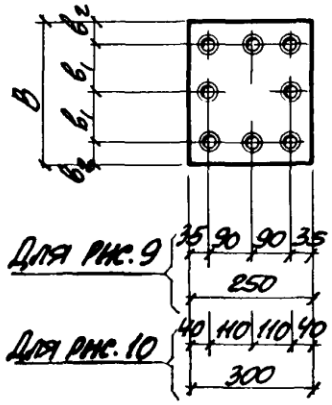

Рис. 14

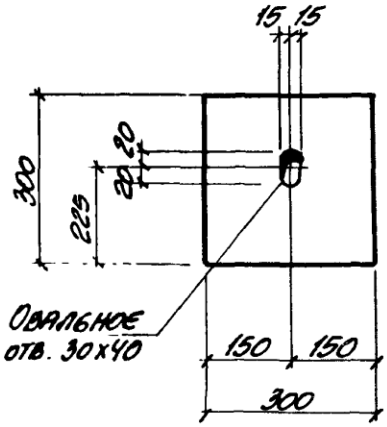

Рис. 11,12

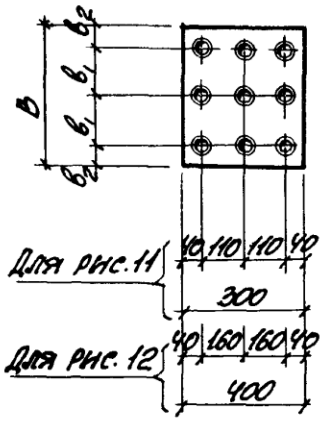

Рис. 13

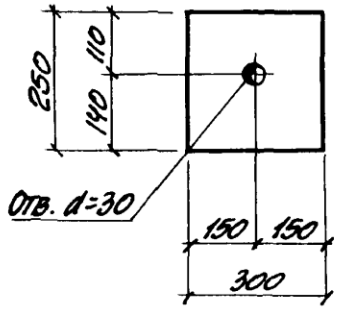

1. δ — толщина пластины;
2. ⊕ — раззенкованное отверстие для стержня диаметром d. Значения d и δ см. в таблице исполнений.
3. Раззенковку отверстий выполнять в соответствии с СН 393-78, тип 21
4. Таблицу исполнений см. на листах 2 и 3.

				1.400-15.В1.002		
Гл. инж. пр.	Ионин			Пластины с отверстиями	Стадия	Масса	Масштаб
Нач. отд.	Бродский				Р	См. таблицу	—
Гл. конст.	Водопьянов				Лист 1	Листов 3	
Рук. гр.	Жилякова						
Вед. инж.	Бирюкова						
Исполнил	Гнилицкая			См. таблицу.	Харьковский Промстройниипроект		
Проверил	Жилякова						

Марка	Обозначение	Рис.	Размеры, мм					Масса кг	Материал
			в	$в_1$	$в_2$	б	d		
Пл-21а	1.400-15.В1.002	1	150	90	30	10	12АIII	1.8	Полоса ГОСТ 103-76 / ВСт3кп2 ГОСТ 535-79
Пл-22а	-01		200	120	40			2.4	
Пл-23а	-02		250	180	35			2.9	
Пл-32а	-03	2	300	220	40	8	10АIII	3.8	
Пл-35а	-04		200	120	40	10	12АIII	3.1	
Пл-36а	-05		250	180	35			3.9	
Пл-47а	-06	3	250	180	35	8	10АIII	3.9	Полоса ГОСТ 82-70* / ВСт3кп2 ГОСТ 14637-79
Пл-48а	-07		300	220	40			4.7	
Пл-52а	-08		250	180	35	10	12АIII	4.9	
Пл-53а	-09		300	220	40			5.9	
Пл-62а	-10	4	300	220				7.1	
Пл-24а	-11	5	300	110				3.5	Полоса ГОСТ 103-76 / ВСт3кп2 ГОСТ 535-79
Пл-38а	-12	6	400	160				6.3	
Пл-39а	-13		300	110		12	16АIII	5.7	
Пл-40а	-14		400	160				7.5	
Пл-57а	-15	7	400	160				9.4	Полоса ГОСТ 82-70* / ВСт3кп2 ГОСТ 14637-79
Пл-58а	-16		500	210				11.8	
Пл-63а	-17	8	400	160		10	12АIII	9.4	
Пл-64а	-18		500	210				11.8	
Пл-49а	-19	9	400	160		8	10АIII	6.3	
Пл-50а	-20		500	210				7.9	
Пл-52б	-21		250	90	35	10	12АIII	4.9	
Пл-53б	-22		300	110	40			5.9	
Пл-65а	-23	10	300	110		12	16АIII	8.5	
Пл-66а	-24	11	400	160				11.3	
Пл-67а	-25		500	210				14.1	

Взам. инв. №

Подпись и дата

Инв. № подл.

1.400-15.В1.002

Лист 2

Марка	Обозначение	Рис.	Размеры, мм					Масса кг	Материал
			B	b_1	b_2	δ	d		
Пл-71а	1.400-15.В1.002 -26	12	400	160	40	10	12AIII	12.6	Полоса $\frac{\text{ГОСТ 82-70*}}{\text{ВСТ3кп2 ГОСТ14637-79}}$
Пл-72а	-27		500	210				15.7	
Пл-73а	-28		400	160		12	16AIII	15.1	
Пл-74а	-29		500	210				18.8	
Пл-48б	-30	13	—	—	—	8	—	4.7	
Пл-53в	-31					10		5.9	
Пл-62б	-32	14						7.1	
Пл-65б	-33					12		8.5	

1.400-15.В1.002

Лист 3

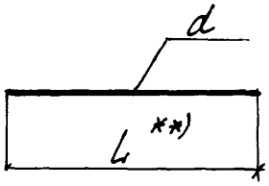

Марка	Обозначение	Размеры, мм d	Размеры, мм L	Масса кг	Материал
Ст-1	1.400-15.В1.003	8АIII	300	0.12	Арм. сталь класса А-III ГОСТ 5781-75 / 25Г2С ГОСТ 5781-75
Ст-2	-01		250	0.10	
Ст-3	-02		200	0.08	
Ст-4	-03		80	0.03	
Ст-5	-04	10АIII	390	0.24	Арм. сталь класса А-III ГОСТ 5.1459-72* / 25Г2С ГОСТ 5781-75
Ст-6	-05		370	0.23	
Ст-7	-06		290	0.18	
Ст-8	-07		270	0.17	
Ст-9	-08		240	0.15	
Ст-10	-09		220	0.14	
Ст-11	-10		190	0.12	
Ст-12	-11		170	0.11	
Ст-13	-12		140	0.09	
Ст-14	-13		120	0.07	
Ст-15	-14	12АIII	470	0.42	
Ст-16	-15		450	0.40	
Ст-17	-16		390	0.35	

1. **) - см. 1.400-15.В1.000 ТО, пункт 12.
2. Продолжение таблицы исполнений см. на листе 2.

Взам. инв. №

Подпись и дата

Инв. № подл.

Гл. инж. пр.	Монин		1.400-15.В1.003
Нач. отд.	Бровский		Стержень прямой Ст-1 ÷ Ст-44
Гл. конст.	Водолянов		
Рук. гр.	Жилякова		
Вед. инж.	Бирюкова		
Исполнил	Гриженская		См. таблицу
Проверил	Жилякова		

Стадия	Масса	Масштаб
Р	См. таблицу	—
Лист 1	Листов 2	

ХАРЬКОВСКИЙ ПРОМСТРОЙНИИПРОЕКТ

Марка	Обозначение	Размеры, мм		Масса кг	Материал
		d	L		
G-18	1.400-15.В1.003-17	12AIII	370	0.33	Арм. сталь класса AIII ГОСТ 5.1459-72* / 25Г2С ГОСТ 5781-75
G-19	-18		290	0.26	
G-20	-19		270	0.24	
G-21	-20		240	0.21	
G-22	-21		220	0.20	
G-23	-22		190	0.17	
G-24	-23		170	0.15	
G-25	-24		140	0.13	
G-26	-25		120	0.11	
G-27	-26	14AIII	540	0.65	
G-28	-27		420	0.51	
G-29	-28		390	0.47	
G-30	-29		370	0.45	
G-31	-30		320	0.39	
G-32	-31		270	0.33	
G-33	-32		220	0.27	
G-34	-33		170	0.21	
G-35	-34	16AIII	620	0.98	
G-36	-35		590	0.93	
G-37	-36		490	0.77	
G-38	-37		460	0.73	
G-39	-38		390	0.62	
G-40	-39		370	0.59	
G-41	-40		290	0.46	
G-42	-41		240	0.38	
G-43	-42		210	0.33	
G-44	-43	6AI	п.м.	0.22	Арм. сталь класса AI ГОСТ 5781-75 / Ст3 кп3 ГОСТ 5781-75

1.400-15.В1.003

Лист 2

Рис. 1 | Рис. 2 | Рис. 3 | Рис. 4

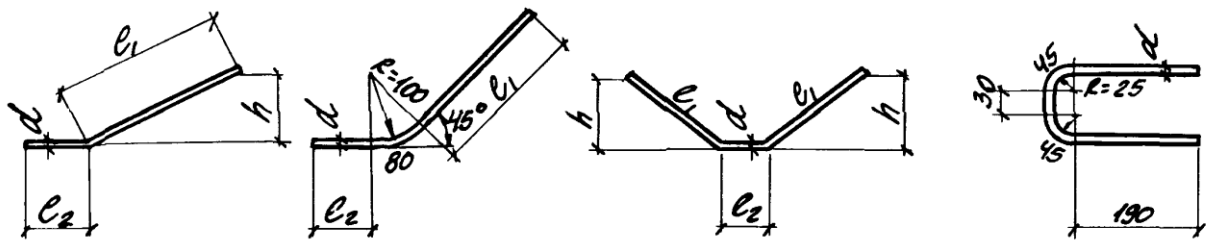

$L = l_1 + l_2$ | $L = l_1 + l_2 + 80$ | $L = 2l_1 + l_2$ | $L = 2 \cdot 190 + 3 \cdot 40$

Марка	Обозначение	Рис.	Размеры, мм d	L	l_1	l_2	h	Масса кг	Материал
Ст-51	1.400-15.В1.004	1	8АIII	200	160	40	110	0.08	Арм. сталь класса А-III ГОСТ 5781-75 / 25Г2С ГОСТ 5781-75
Ст-52	-01	1	8АIII	250	200	50	70	0.10	
Ст-53	-02	1	8АIII	250	200	50	140	0.10	
Ст-54	-03	1	8АIII	300	250	50	70	0.12	
Ст-55	-04	1	8АIII	350	300	50	120	0.14	
Ст-56	-05	3	8АIII	560	250	60	70	0.22	
Ст-57	-06	3	8АIII	660	300	60	120	0.26	
Ст-58	-07	2	8АIII	350	220	50	—	0.14	
Ст-59	-08	4	8АIII	500	—	—	—	0.20	
Ст-60	-09	1	10АIII	450	380	70	150	0.28	Арм. сталь класса А-III ГОСТ 5.1459-72* / 25Г2С ГОСТ 5781-75
Ст-61	-10	2	10АIII	420	270	70	—	0.26	
Ст-62	-11	1	12АIII	300	200	100	80	0.27	
Ст-63	-12	1	12АIII	400	300	100	110	0.36	
Ст-64	-13	1	12АIII	500	400	100	140	0.44	

Продолжение таблицы исполнений см. на листе 2

Инв. № подл. | Подпись и дата | Взам. инв. №

Гл. инж. пр.	Монин	
Нач. отд.	Бродский	
Гл. констр.	Водопьянов	
Рук. гр.	Жельякова	
Вед. инж.	Бирюкова	
Исполнил	Снежицкая	
Проверил	Жельякова	

1.400-15.В1.004

Стержень гнутый Ст-51 ÷ Ст-76

Стадия	Масса	Масштаб
Р	См. таблицу	—

Лист 1 Листов 2

См. таблицу.

Харьковский Промстройниипроект

Марка	Обозначение	Рис.	Размеры, мм					Масса кг	Материал
			d	L	e_1	e_2	h		
Ст-65	1.400-15.В1.004-14	1	12AIII	580	480	100	120	0.52	Арм. сталь класса A-III ГОСТ 5.1459-72* / 25Г2С ГОСТ 5781-75
Ст-66	-15						170		
Ст-67	-16			620	520		200	0.55	
Ст-68	-17			720	620		210	0.64	
Ст-69	-18			940	840		310	0.84	
Ст-70	-19		16AIII	520	400	120	140	0.82	
Ст-71	-20			640	520		200	1.01	
Ст-72	-21			740	620		160	1.17	
Ст-73	-22						210		
Ст-74	-23			960	840		310	1.52	
Ст-75	-24		20AIII	900	750	150	210	2.22	
Ст-76	-25						260		

1.400-15.В1.004

Лист 2

Рис. 1 Рис. 2 Рис. 3

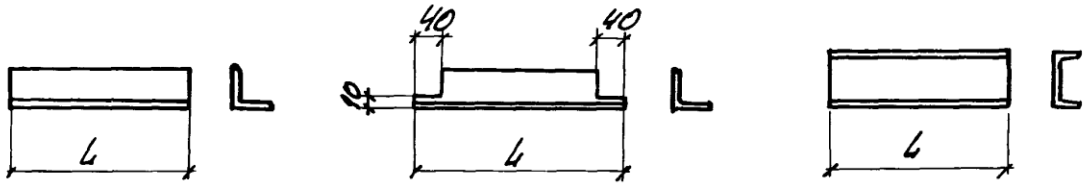

Марка	Обозначение	Рис.	Сечение	L мм	Масса кг	Материал
У-1	1.400-15.В1. 005	1	L 50х5	100	0.38	Уголок ГОСТ 8509-72(Ст.СЭВ 104-74) / Ст3кп2 ГОСТ 535-79
У-2	-01			150	0.57	
У-3	-02			200	0.75	
У-4	-03			250	0.94	
У-5	-04			300	1.13	
У-6	-05			400	1.51	
У-7	-06			500	1.89	
У-8	-07			600	2.26	
У-9	-08			700	2.64	
У-10	-09			800	3.02	
У-11	-10			900	3.39	
У-12	-11			1000	3.77	
У-13	-12			1100	4.15	
У-14	-13			1200	4.52	
У-15	-14			1300	4.90	
У-16	-15			1400	5.28	
У-17	-16			1450	5.47	
У-18	-17			1500	5.66	

Продолжение таблицы исполнений см. на листах 2 и 3.

Инв. № подл. | Подпись и дата | Взам. инв. №

Гл. инж. пр.	Монин	
Нач. отд.	Бровский	
Гл. констр.	Водопьянов	
Рук. гр.	Жилякова	
Вед. инж.	Бырюкова	
Исполнил	Гнэжницкая	
Проверил	Жилякова	

1.400-15. В1. 005

Уголок У-1 ÷ У-47, У-5а ÷ У-20а
Швеллер Ш-1 ÷ Ш-14

См. таблицу.

Стадия	Масса	Масштаб
Р	см. таблицу	—
Лист 1	Листов 3	

ХАРЬКОВСКИЙ ПРОМСТРОЙНИИПРОЕКТ

Марка	Обозначение	Рис.	Сечение	L мм	Масса кг	Материал
У-19	1.400-15.В1.005 - 18	1	L 50×5	1550	5.84	Уголок ГОСТ 8509-72/(Ст СЭВ 104-74) / ВСт 3кп2 ГОСТ 535-79
У-20	-19			1600	6.03	
У-21	-20			п.м	3.77	
У-5а	-21	2		300	1.13	
У-6а	-22			400	1.51	
У-7а	-23			500	1.89	
У-8а	-24			600	2.26	
У-9а	-25			700	2.64	
У-10а	-26			800	3.02	
У-11а	-27			900	3.39	
У-12а	-28			1000	3.77	
У-13а	-29			1100	4.15	
У-14а	-30			1200	4.52	
У-15а	-31			1300	4.90	
У-16а	-32			1400	5.28	
У-18а	-33			1500	5.66	
У-19а	-34			1550	5.84	
У-20а	-35			1600	6.03	
У-22	-36	1	L 63×5	100	0.48	Уголок ГОСТ 8509-72/(Ст СЭВ 104-74) / ВСт 3кп2 ГОСТ 535-79
У-23	-37			200	0.96	
У-24	-38			300	1.44	
У-25	-39			500	2.41	
У-26	-40			п.м	4.81	
У-27	-41		L 75×6	150	1.03	
У-28	-42			250	1.72	
У-29	-43			400	2.76	
У-30	-44			п.м	6.89	
У-31	-45		L 90×7	200	1.93	
У-32	-46			300	2.89	
У-33	-47			500	4.82	
У-34	-48			п.м.	9.64	

1.400-15.В1.005

ООО "Изополимет Плюс" - https://izopolimet.by

Марка	Обозначение	Рис	Сечение	L, мм	Масса кг	Материал
У-35	1.400-15. В1. 005 -49	1	L 100×63×6	100	0.75	Уголок ГОСТ 8510-72 (Ст 3ПС255-76) / ВСт 3 кп2 ГОСТ 535-79
У-36	-50			300	2.26	
У-37	-51			500	3.77	
У-38	-52			п.м	7.53	
У-39	-53		L 125×80×8	200	2.50	
У-40	-54			250	3.13	
У-41	-55			300	3.75	
У-42	-56			400	5.00	
У-43	-57			500	6.25	
У-44	-58			п.м	12.5	
У-45	-59		L 160×100×9	300	5.4	
У-46	-60			500	9.0	
У-47	-61			п.м	18.0	
Ш-1	-62	3	С8	100	0.71	Швеллер ГОСТ 8240-72 / ВСт 3кп2 ГОСТ 535-79
Ш-2	-63			200	1.41	
Ш-3	-64			300	2.12	
Ш-4	-65			п.м	7.05	
Ш-5	-66		С10	100	0.86	
Ш-6	-67			200	1.72	
Ш-7	-68			300	2.58	
Ш-8	-69			п.м	2.59	
Ш-9	-70		С12	150	1.56	
Ш-10	-71			300	3.12	
Ш-11	-72			п.м	10.4	
Ш-12	-73		С14	150	1.85	
Ш-13	-74			300	3.59	
Ш-14	-75			п.м	12.3	

Инв. № подл. | Подпись и дата | Взам. инв. №

1.400-15. В1. 005

Лист 3

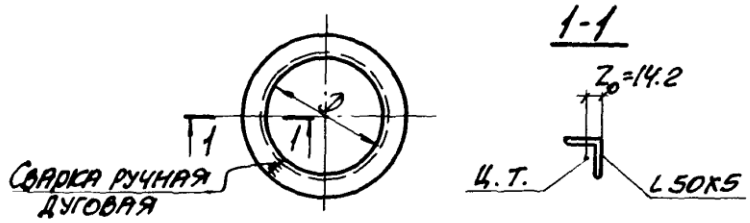

Длина заготовки
$L = \pi (D + 2z_0)$

Марка	Обозначение	Размеры, мм D	Размеры, мм L	Масса кг	Материал
У-55	1.400-15.В1. 006	250	870	3.3	Уголок ГОСТ 8509-72 (ГОСТ 535-79) / ВСТ 3 кп2 ГОСТ 535-79
У-56	-01	300	1030	3.9	
У-57	-02	350	1180	4.5	
У-58	-03	400	1340	5.1	
У-59	-04	450	1500	5.7	
У-60	-05	500	1660	6.3	
У-61	-06	550	1810	6.8	
У-62	-07	600	1970	7.4	
У-63	-08	650	2130	8.0	
У-64	-09	700	2280	8.6	
У-65	-10	750	2440	9.2	
У-66	-11	800	2600	9.8	
У-67	-12	900	2910	11.0	
У-68	-13	1000	3220	12.1	
У-69	-14	1100	3540	13.3	
У-70	-15	1200	3860	14.5	
У-71	-16	1300	4170	15.7	
У-72	-17	1400	4480	16.9	
У-73	-18	1450	4640	17.5	
У-74	-19	1500	4800	18.1	

Гл. инж. пр.	Монин	
Нач. отд.	Бродский	
Гл. конст.	Водопьянов	
Рук. гр.	Жилякова	
Вед. инж.	Бирюкова	
Исполнил	Попова	
Проверил	Жилякова	

1.400-15.В1. 006

Уголок гнутый
У-55 ÷ У-74

Стадия	Масса	Масштаб
Р	см. таблицу	—
Лист	Листов 1	

См. таблицу.

ХАРЬКОВСКИЙ ПРОМСТРОЙНИИПРОЕКТ

Рис. 1

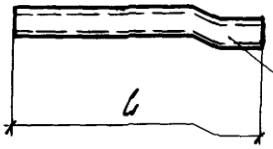

Труба $d_{усл.}$=20

Рис. 2

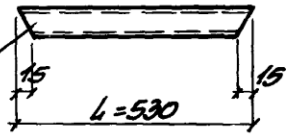

Марка	Обозначение	Рис	L мм	Масса кг	Материал
Тр-1	1.400-15. В1. 007	1	190	0.32	Труба 20 ГОСТ 3262-75* / Ст1 кп 2 ГОСТ 380-71*
Тр-2	-01		240	0.40	
Тр-3	-02		290	0.48	
Тр-4	-03		390	0.65	
Тр-5	-04	2	530	0.88	

Инв. № подл. | Подпись и дата | Взам. инв. №

Гл. инж. пр.	Монин	
Нач. отд.	Одесский	
Гл. конст.	Водопьянов	
Рук. гр.	Жилякова	
Вед. инж.	Бирюкова	
Исполнил	Гижицкая	
Проверил	Жилякова	

1.400-15. В1. 007

Труба Тр-1÷Тр-5

Стадия	Масса	Масштаб
Р	см. таблицу	—
Лист	Листов 1	

См. таблицу

ХАРЬКОВСКИЙ ПРОМСТРОЙНИИПРОЕКТ