ТИПОВЫЕ КОНСТРУКЦИИ, ИЗДЕЛИЯ И УЗЛЫ
ЗДАНИЙ И СООРУЖЕНИЙ

# СЕРИЯ 1.400-15

# УНИФИЦИРОВАННЫЕ ЗАКЛАДНЫЕ ИЗДЕЛИЯ ЖЕЛЕЗОБЕТОННЫХ КОНСТРУКЦИЙ ДЛЯ КРЕПЛЕНИЯ ТЕХНОЛОГИЧЕСКИХ КОММУНИКАЦИЙ И УСТРОЙСТВ

## ВЫПУСК 1

РАБОЧИЕ ЧЕРТЕЖИ
УНИФИЦИРОВАННЫХ ЗАКЛАДНЫХ ИЗДЕЛИЙ

РАЗРАБОТАНЫ

ЛЕНИНГРАДСКИМ ПРОМСТРОЙПРОЕКТОМ

Главный инженер института — Абрамов Н.И.

Главный инженер проекта — Родкин Ф.М.

ХАРЬКОВСКИМ ПРОМСТРОЙНИИПРОЕКТОМ

Главный инженер института — Довгий Н.Ф.

Главный инженер проекта — Монин А.М.

СОВМЕСТНО С НИИЖБ

Зам. директора института — Коровин Н.Н.

Рук. лаборатории — Васильев А.П.

Ст. научн. сотр — Катин Н.И.

УТВЕРЖДЕНЫ
и введены в действие с 1.11.80
ПОСТАНОВЛЕНИЕМ ГОССТРОЯ СССР
от 23 мая 1980г, № 75

# Содержание альбома


| №№ п/п | Обозначение | Наименование | Стр. |
|---|---|---|---|
| 1 | | Содержание | 2÷6 |
| 2 | 1.400-15.В1. 000ТО | Техническое описание | 7÷9 |
| 3 | 1.400-15.В1. 000ВД | Ведомость ссылочных документов | 10 |
| 4 | 1.400-15.В1. 110 | Изделие закладное МН101÷МН104 | 11,12 |
| 5 | 1.400-15.В1. 110 СБ | Изделие закладное МН101÷МН104 Сборочный чертеж | 13 |
| 6 | 1.400-15.В1. 120 | Изделие закладное МН105÷МН116 | 14÷21 |
| 7 | 1.400-15.В1. 120 СБ | Изделие закладное МН105÷МН116 Сборочный чертеж | 22÷25 |
| 8 | 1.400-15.В1. 130 | Изделие закладное МН117÷МН126 | 26÷31 |
| 9 | 1.400-15.В1. 130СБ | Изделие закладное МН117÷МН126 Сборочный чертеж | 32÷34 |
| 10 | 1.400-15.В1. 140 | Изделие закладное МН127÷МН132 | 35÷38 |
| 11 | 1.400-15.В1. 140 СБ | Изделие закладное МН127÷МН132 Сборочный чертеж | 39,40 |
| 12 | 1.400-15.В1. 150 | Изделие закладное МН133÷МН145 | 41÷48 |
| 13 | 1.400-15.В1. 150СБ | Изделие закладное МН133÷МН145 Сборочный чертеж | 49÷52 |
| 14 | 1.400-15.В1. 160 | Изделие закладное МН146÷МН151 | 53÷56 |
| 15 | 1.400-15.В1. 160СБ | Изделие закладное МН146÷МН151 Сборочный чертеж | 57,58 |
| 16 | 1.400-15.В1. 170 | Изделие закладное МН152÷МН158 | 59÷63 |


ООО "Изополимет Плюс" - https://izopolimet.by

## Содержание альбома (продолжение)


| №№ п/п | Обозначение | Наименование | Стр. |
|---|---|---|---|
| 17 | 1.400-15.В1. 170 СБ | Изделие закладное МН152÷МН158 Сборочный чертеж | 64,65 |
| 18 | 1.400-15.В1. 180 | Изделие закладное МН159÷МН162 | 66÷68 |
| 19 | 1.400-15.В1. 180 СБ | Изделие закладное МН159÷МН162 Сборочный чертеж | 69,70 |
| 20 | 1.400-15.В1. 190 | Изделие закладное МН163, МН164 | 71,72 |
| 21 | 1.400-15.В1. 190 СБ | Изделие закладное МН163, МН164 Сборочный чертеж | 73 |
| 22 | 1.400-15.В1. 210. | Изделие закладное МН201÷МН209 | 74÷78 |
| 23 | 1.400-15.В1. 210 СБ | Изделие закладное МН201÷МН209 Сборочный чертеж | 79,80 |
| 24 | 1.400-15.В1. 220 | Изделие закладное МН210÷МН217 | 81÷85 |
| 25 | 1.400-15.В1. 220 СБ | Изделие закладное МН210÷МН217 Сборочный чертеж | 86,87 |
| 26 | 1.400-15.В1. 230 | Изделие закладное МН218÷МН222 | 88÷90 |
| 27 | 1.400-15.В1. 230 СБ | Изделие закладное МН218÷МН222 Сборочный чертеж | 91,92 |
| 28 | 1.400-15.В1. 240 | Изделие закладное МН223÷МН228 | 93÷95 |
| 29 | 1.400-15.В1. 240 СБ | Изделие закладное МН223÷МН228 Сборочный чертеж | 96,97 |
| 30 | 1.400-15.В1. 310 | Изделие закладное МН301÷МН305 | 98,99 |
| 31 | 1.400-15.В1. 310 СБ | Изделие закладное МН301÷МН305 Сборочный чертеж | 100 |
| 32 | 1.400-15.В1. 320 | Изделие закладное МН306÷МН311 | 101,102 |

## Содержание альбома (продолжение)


| №№ п/п | Обозначение | Наименование | Стр. |
|---|---|---|---|
| 33 | 1.400-15.В1. 320 СБ | Изделие закладное МН306÷МН311 Сборочный чертеж | 103 |
| 34 | 1.400-15.В1. 330 | Изделие закладное МН312, МН313 | 104,105 |
| 35 | 1.400-15.В1. 330 СБ | Изделие закладное МН312, МН313 Сборочный чертеж | 106 |
| 36 | 1.400-15.В1. 340 | Изделие закладное МН314÷МН317 | 107,108 |
| 37 | 1.400-15.В1. 340 СБ | Изделие закладное МН314÷МН317 Сборочный чертеж | 109 |
| 38 | 1.400-15.В1. 350 | Изделие закладное МН318÷МН321 | 110,111 |
| 39 | 1.400-15.В1. 350 СБ | Изделие закладное МН318÷МН321 Сборочный чертеж | 112 |
| 40 | 1.400-15.В1. 360 | Изделие закладное МН322, МН323 | 113 |
| 41 | 1.400-15.В1. 360 СБ | Изделие закладное МН322, МН323 Сборочный чертеж | 114 |
| 42 | 1.400-15.В1. 370 | Изделие закладное МН324, МН325 | 115,116 |
| 43 | 1.400-15.В1. 370 СБ | Изделие закладное МН324, МН325 Сборочный чертеж | 117 |
| 44 | 1.400-15.В1. 410 | Изделие закладное МН401÷МН404 | 118 |
| 45 | 1.400-15.В1. 410 СБ | Изделие закладное МН401÷МН404 Сборочный чертеж | 119 |
| 46 | 1.400-15.В1. 420 | Изделие закладное МН405÷МН413 | 120,121 |
| 47 | 1.400-15.В1. 420 СБ | Изделие закладное МН405÷МН413 Сборочный чертеж | 122,123 |
| 48 | 1.400-15.В1. 430 | Изделие закладное МН414÷МН418 | 124 |

## Содержание альбома (продолжение)


| №№ п/п | Обозначение | Наименование | Стр. |
|---|---|---|---|
| 49 | 1.400-15.В1.430СБ | Изделие закладное МН414÷МН418 Сборочный чертеж | 125 |
| 50 | 1.400-15.В1.510 | Изделие закладное МН501÷МН516 | 126÷128 |
| 51 | 1.400-15.В1.510СБ | Изделие закладное МН501÷МН516 Сборочный чертеж | 129 |
| 52 | 1.400-15.В1.520 | Изделие закладное МН517÷МН522, МН535÷МН538 | 130,131 |
| 53 | 1.400-15.В1.520СБ | Изделие закладное МН517÷МН522,МН535÷МН538 Сборочный чертеж | 132 |
| 54 | 1.400-15.В1.530 | Изделие закладное МН523÷МН534 | 133,134 |
| 55 | 1.400-15.В1.530СБ | Изделие закладное МН523÷МН534 Сборочный чертеж | 135 |
| 56 | 1.400-15.В1.540 | Изделие закладное МН539÷МН548 | 136,137 |
| 57 | 1.400-15.В1.540СБ | Изделие закладное МН539÷МН548 Сборочный чертеж | 138 |
| 58 | 1.400-15.В1.550 | Изделие закладное МН549÷МН557 | 139,140 |
| 59 | 1.400-15.В1.550СБ | Изделие закладное МН549÷МН557 Сборочный чертеж | 141 |
| 60 | 1.400-15.В1.560 | Изделие закладное МН558÷МН565 | 142 |
| 61 | 1.400-15.В1.560СБ | Изделие закладное МН558÷МН565 Сборочный чертеж | 143 |
| 62 | 1.400-15.В1.570 | Изделие закладное МН566÷МН571 | 144 |
| 63 | 1.400-15.В1.570СБ | Изделие закладное МН566÷МН571 Сборочный чертеж | 145 |
| 64 | 1.400-15.В1.610 | Изделие закладное МН601÷МН617 | 146÷149 |

## Содержание альбома (окончание)


| №№ п/п | Обозначение | Наименование | Стр. |
|---|---|---|---|
| 65 | 1.400-15.В1. 610 СБ | Изделие закладное МН601÷МН617 Сборочный чертеж | 150,151 |
| 66 | 1.400-15.В1. 710 | Изделие закладное МН701÷МН725 | 152÷156 |
| 67 | 1.400-15.В1. 710 СБ | Изделие закладное МН701÷МН725 Сборочный чертеж | 157÷159 |
| 68 | 1.400-15.В1. 720 | Изделие закладное МН726÷МН775 | 160÷169 |
| 69 | 1.400-15.В1. 720 СБ | Изделие закладное МН726÷МН775 Сборочный чертеж | 170÷173 |
| 70 | 1.400-15.В1. 730 | Изделие закладное МН776÷МН795 | 174,175 |
| 71 | 1.400-15.В1. 730 СБ | Изделие закладное МН776÷МН795 Сборочный чертеж | 176,177 |
| 72 | 1.400-15.В1. 810 | Изделие закладное МН801÷МН834 | 178,179 |
| 73 | 1.400-15.В1. 001 | Пластина Пл-1÷Пл-81 | 180÷183 |
| 74 | 1.400-15.В1. 002 | Пластины с отверстиями | 184÷186 |
| 75 | 1.400-15.В1. 003 | Стержень прямой Ст-1÷Ст-44 | 187,188 |
| 76 | 1.400-15.В1.004 | Стержень гнутый Ст-51÷Ст-76 | 189,190 |
| 77 | 1.400-15.В1.005 | Уголок У-1÷У-47, У-5а÷У-20а Швеллер Ш-1÷Ш-14 | 191÷193 |
| 78 | 1.400-15.В1.006 | Уголок гнутый У-55÷У-74 | 194 |
| 79 | 1.400-15.В1.007 | Труба Тр-1÷Тр-5 | 195 |
| | | | |

# Техническое описание.

1. Серия 1.400-15 состоит из 2х выпусков:
   Выпуск 0 - материалы для проектирования.
   Выпуск 1 - рабочие чертежи.

2. Выпуск 1 содержит рабочие чертежи закладных изделий групп „1"÷„8" и чертежи составных элементов этих изделий — пластин, анкерных стержней (прямых и гнутых), уголков, швеллеров и труб.

3. Приварку анкеров к пластинам втавр выполнять на сварочных автоматах под слоем флюса в соответствии с ГОСТ 19292-73 и СН 393-78.

4. При отсутствии оборудования для автоматической сварки втавр допускается применение сварки втавр под слоем флюса на оборудовании с ручным приводом или дуговой сварки швами в раззенкованных отверстиях. Однако, в этих случаях должна быть проверена толщина пластины закладного изделия с тем, чтобы соблюдалось условие $б_п \geq 0{,}75 d_{ан}$. При несоблюдении этого условия толщину пластины следует увеличить.

5. Приварка анкеров к пластинам втавр кольцевыми швами ручной дуговой сварной не допускается.

6. Приварку анкеров к пластинам в раззенкованные отверстия выполнять ручными валиковыми швами. (см. СН 393-78, тип 21).

| | | | |
|---|---|---|---|
| ГИП | Монин | | 1.400-15.В1.000 ТО |
| Нач отд | Бродский | | Техническое описание |
| Гл конст | Водопьянов | | Стадия: Р; Лист: 1; Листов: 3 |
| Рук. гр | Жилянова | | ХАРЬКОВСКИЙ ПРОМСТРОЙНИИПРОЕКТ |
| Ведущ | Бирюнова | | |
| Провер | Жилянова | | |

Инв № подл | Подпись и дата | Взам инв №

7. Приварку внахлестку гнутых анкеров к пластинам закладных изделий групп „3" и „6", а также изделий МН501÷МН522 группы „5" производить ручной дуговой сваркой протяженными швами (см. СН393-78, тип 14). Для всех остальных изделий наряду с ручной дуговой сваркой протяженными швами может применяться контактная рельефно-точечная сварка (смотрите ГОСТ 19292-73, соединение Н-1 и СН393-78, тип 15).

Если закладное изделие применяется для конструкций с вибрационной нагрузкой, о чем должно быть указание в заказе на изготовление изделий, контактная рельефно-точечная сварка не допускается.

8. При изготовлении закладных изделий пользоваться инструкцией СН313-65*, изд. 1968 г.

9. При наличии на заводах-изготовителях оборудования для устройства высаженных горячим способом анкерных головок рекомендуется заменять предусмотренные в настоящем выпуске пластины усиления (шайбы) на высаженные головки. Диаметр головки должен быть не менее $3d_{ан}$, а длина заготовки анкера должна быть соответственно увеличена для сохранения проектной длины анкера.

10. Закладные изделия группы „2" изготавливаются, как правило, в разобранном виде без приварки анкеров к пластинам с раззенкованными отверстиями. Если в заказе на изготовление есть указание о приварке анкеров на заводе-изготовителе к обеим пластинам, сварные швы в раззенкованных отверстиях выполняются сразу при изготовлении изделия.

11. Закладные изделия группы „6" (для крепления монорельсов), состоящие из 2х пластин с гнутыми и прямыми анкерами и трубки, изготовляются раздельно и поставляют-



ООО "Изополимет Плюс" - https://izopolimet.by

ся в комплекте. Приварка трубки к пластинам и сварка прямых стержней производится при установке закладного изделия в пространственный каркас или опалубочную форму

12. При приварке анкеров к пластинам необходимо применение жестких кондукторов или других приспособлений для обеспечения проектного положения анкеров.

13. Длины анкеров на чертежах даны номинальными, т.е. без добавления на оплавление и осадку при приварке втавр. Припуск в длине заготовок анкера назначается на заводе-изготовителе в зависимости от режима и способа сварки, а также в зависимости от того, приваривается стержень к одной или к двум пластинам.

14. Принятые для элементов закладных изделий марки стали соответствуют нормальным условиям эксплуатации конструкций (расчетная зимняя температура до минус 30°С, нагрузки статические). Исходя из этого, пластины и элементы профильного проката приняты из стали марки ВСт3кп2 или БСт3кп2 (для конструктивных изделий), анкерные стержни – из стали класса А-III марки 25Г2С. Возможно также применение для анкерных стержней стали марки 35ГС.

15. Технические требования, правила контроля и приемки, а также методы испытаний закладных изделий должны соответствовать ГОСТ 10922-75.

16. Рекомендации по антикоррозионной защите закладных изделий должны быть приведены в заказе на изготовление закладных изделий.

Взам. инв. №

Подпись и дата

Инв. № подл.



ООО "Изополимет Плюс" - https://izopolimet.by

| № п/п | Обозначение | Наименование |
|---|---|---|
| | | Государственные документы |
| 1 | ГОСТ 10922-75 | Арматурные изделия и закладные детали сварные для железобетонных конструкций. Технические требования и методы испытаний. |
| 2 | ГОСТ 19292-73 | Соединения сварные элементов закладных деталей сборных железобетонных конструкций. Контактная автоматическая сварка плавлением. Основные типы и конструктивные элементы. |
| 3 | СН-313-65* Изд. 1968г. | Инструкция по технологии изготовления и установке стальных закладных деталей в сборных железобетонных и бетонных изделиях. |
| 4 | СН 393-78 | Инструкция по сварке соединений арматуры и закладных деталей железобетонных конструкций. |

| | | | |
|---|---|---|---|
| Гл. инж. пр. | Монин | | 1.400-15.В1.000ВД |
| Нач. отд. | Бродский | | |
| Гл. констр. | Водопьянов | | Ведомость ссылочных документов |
| Рук. гр. | Жилянова | | Лит. Р; Лист; Листов 1 |
| Вед. инж. | Бирюкова | | ХАРЬКОВСКИЙ ПРОМСТРОЙНИИПРОЕКТ |
| Исполн. | Копина | | |
| Провер. | Бирюкова | | |

ООО "Изополимет Плюс" - https://izopolimet.by

| Инв. № подл. | Подпись и дата | Взам. инв. № |
|---|---|---|
| | | |

| Формат | Зона | Поз. | Обозначение | Наименование | Кол. на исполн. 1.400-15.В1.110- — | 01 | 02 | 03 | 04 | 05 | 06 | 07 | 08 | 09 | Примечание |
|---|---|---|---|---|---|---|---|---|---|---|---|---|---|---|---|
| | | | | Документация | | | | | | | | | | | |
| 11 | | | 1.400-15.В1.000ТО | Техническое описание | X | X | X | X | X | X | X | X | X | X | |
| 11 | | | 1.400-15.В1.110 СБ | Сборочный чертеж | X | X | X | X | X | X | X | X | X | X | |
| | | | | | | | | | | | | | | | |
| | | | | Детали | | | | | | | | | | | |
| 11 | | 1 | 1.400-15.В1.001 | Пластина Пл-1 | 1 | 1 | 1 | | | | | | | | |
| | | | -01 | Пл-2 | | | | 1 | 1 | 1 | | | | | |
| | | | -02 | Пл-3 | | | | | | | 1 | 1 | 1 | | |
| | | | -03 | Пл-4 | | | | | | | | | | 1 | п.т. |
| | | 2 | -77 | Пл-78 | | | 2 | | | 2 | | | 2 | | |
| 11 | | 3 | 1.400-15.В1.003 | Стержень Ст-1 | 2 | | | 2 | | | 2 | | | 5 | |
| | | | -02 | Ст-3 | | 2 | | | 2 | | | 2 | | | |
| | | | -03 | Ст-4 | | | 2 | | | 2 | | | 2 | | |
| | | | | Марка | МН101-1 | МН101-3 | МН101-6 | МН102-1 | МН102-3 | МН102-6 | МН103-1 | МН103-3 | МН103-6 | МН104-1 | |

Исполнения 10, 11 - см. лист 2.

| | | |
|---|---|---|
| Гл. инж. пр. | Монин | |
| Нач. отд. | Бродский | |
| Гл. констр. | Водольянов | |
| Рук. гр. | Жилякова | |
| Вед. инж. | Бирюкова | |
| Исполнил | Статнин | |
| Проверил | Жилякова | |

1.400-15.В1.110

Изделие закладное МН101 ÷ МН104.

| Стадия | Лист | Листов |
|---|---|---|
| Р | 1 | 2 |

ХАРЬКОВСКИЙ ПРОМСТРОЙНИИПРОЕКТ

| Формат | Зона | Поз. | Обозначение | Наименование | Кол. на исполн. 1.400-15. В1. 110- 10 | 11 | | | | | | | | | Примечание |
|---|---|---|---|---|---|---|---|---|---|---|---|---|---|---|---|
| | | | | Документация | | | | | | | | | | | |
| 11 | | | 1.400-15. В1. 000 ТО | Техническое описание | X | X | | | | | | | | | |
| 11 | | | 1.400-15. В1. 110 СБ | Сборочный чертеж | X | X | | | | | | | | | |
| | | | | | | | | | | | | | | | |
| | | | | Детали | | | | | | | | | | | |
| 11 | | 1 | 1.400-15. В1. 001-03 | Пластина Пл-4 | 1 | 1 | | | | | | | | | п.м. |
| | | 2 | -77 | Пл-78 | | 5 | | | | | | | | | |
| 11 | | 3 | 1.400-15. В1. 003-02 | Стержень Ст-3 | 5 | | | | | | | | | | |
| | | | -03 | Ст-4 | | 5 | | | | | | | | | |
| | | | | | | | | | | | | | | | |
| | | | | | | | | | | | | | | | |
| | | | | | | | | | | | | | | | |
| | | | | | | | | | | | | | | | |
| | | | | | | | | | | | | | | | |
| | | | | Марка | МН104-3 | МН104-6 | | | | | | | | | |

1.400-15. В1. 110

Лист 2

Рис. 1

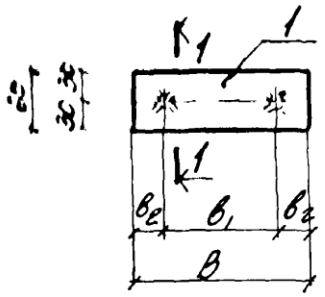


Рис. 2

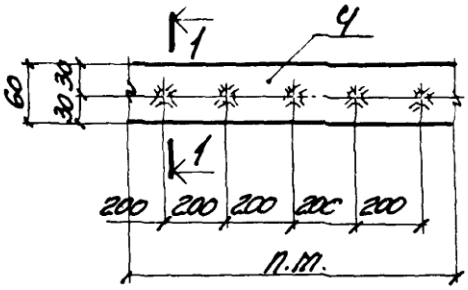


1-1

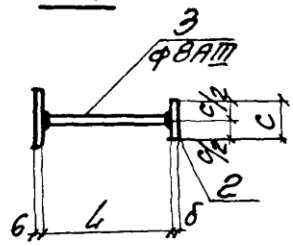


Сварные швы Т-1 по ГОСТ 19292-73

| Марка | Обозначение | Рис. | Размеры, мм в | $в_1$ | $в_2$ | L | c | δ | Масса кг |
|---|---|---|---|---|---|---|---|---|---|
| МН101-1 | 1.400-15. В1. 110 | 1 | 100 | 60 | 20 | 300 | — | — | 0.6 |
| -3 | -01 | | | | | 200 | | | 0.5 |
| -6 | -02 | | | | | 80 | 40 | 8 | 0.6 |
| МН102-1 | -03 | | 150 | 90 | 30 | 300 | — | — | 0.7 |
| -3 | -04 | | | | | 200 | | | 0.6 |
| -6 | -05 | | | | | 80 | 40 | 8 | 0.7 |
| МН103-1 | -06 | | 200 | 120 | 40 | 300 | — | — | 0.9 |
| -3 | -07 | | | | | 200 | | | 0.8 |
| -6 | -08 | | | | | 80 | 40 | 8 | 0.9 |
| МН104-1 | -09 | 2 | п.м. | — | — | 300 | — | — | 3.4 |
| -3 | -10 | | | | | 200 | | | 3.2 |
| -6 | -11 | | | | | 80 | 40 | 8 | 3.5 |

| | | | |
|---|---|---|---|
| Гл. инж. пр. | Монин | | |
| Нач. отд. | Бродский | | |
| Гл. констр. | Водопьянов | | |
| Гл. спец. | Жилякова | | |
| Выполнил | Бирюкова | | |
| Н. контр. | Статнвич | | |
| Гл. метрол. | Жилякова | | |

1.400-15. В1. 110 СБ

Изделие закладное МН 101÷МН 104 Сборочный чертеж.

| Стадия | Масса | Масштаб |
|---|---|---|
| Р | см. таблицу | |
| Лист | Листов 1 | |

ХАРЬКОВСКИЙ ПРОМСТРОЙНИИПРОЕКТ

| Формат | Зона | Поз. | Обозначение | Наименование | Кол. на исполн. 1.400-15.В1.120- — | 01 | 02 | 03 | 04 | 05 | 06 | 07 | 08 | 09 | Примечание |
|---|---|---|---|---|---|---|---|---|---|---|---|---|---|---|---|
| | | | | **Документация** | | | | | | | | | | | |
| 11 | | | 1.400-15.В1.00 ОТО | Техническое описание | X | X | X | X | X | X | X | X | X | X | |
| 11 | | | 1.400-15.В1.120 СБ | Сборочный чертеж | X | X | X | X | X | X | X | X | X | X | |
| | | | | | | | | | | | | | | | |
| | | | | **Детали** | | | | | | | | | | | |
| 11 | | 1 | 1.400-15.В1.001-04 | Пластина Пл-5 | 1 | 1 | 1 | 1 | 1 | 1 | | | | | |
| | | | -05 | Пл-6 | | | | | | | 1 | 1 | 1 | 1 | |
| | | 2 | -77 | Пл-78 | | | | 4 | 4 | 4 | | | | 4 | |
| 11 | | 3 | 1.400-15.В1.003 | Стержень Ст-1 | 4 | | | 4 | | | 4 | | | 4 | |
| | | | -01 | Ст-2 | | 4 | | | 4 | | | 4 | | | |
| | | | -02 | Ст-3 | | | 4 | | | | | | 4 | | |
| | | | -03 | Ст-4 | | | | | | 4 | | | | | |
| | | | | Марка | МН105-1 | МН105-2 | МН105-3 | МН105-4 | МН105-5 | МН105-6 | МН106-1 | МН106-2 | МН106-3 | МН106-4 | |

Исполнения
10 ÷ 19 — см. лист 2
20 ÷ 29 — см. лист 3
30 ÷ 39 — см. лист 4
40 ÷ 49 — см. лист 5
50 ÷ 59 — см. лист 6
60 ÷ 69 — см. лист 7
70 71 — см. лист 8

| | | |
|---|---|---|
| Гл. инж. пр. | Монин | |
| Нач. отд. | Бровский | |
| Гл. констр. | Вовольянов | |
| Рук. гр. | Жилякова | |
| Вед. инж. | Бирюкова | |
| Исполнил | Стативин | |
| Проверил | Жилякова | |

1.400-15.В1.120

Изделие закладное
МН105 ÷ МН116

| Стадия | Лист | Листов |
|---|---|---|
| Р | 1 | 8 |

Харьковский Промстройниипроект

| Инв. № подл. | Подпись и дата | Взам. инв. № |
|---|---|---|
| | | |

| Формат | Зона | Поз. | Обозначение | Наименование | Кол. на испол. 1.400-15 В1-ЕС- 10 | 11 | 12 | 13 | 14 | 15 | 16 | 17 | 18 | 19 |
|---|---|---|---|---|---|---|---|---|---|---|---|---|---|---|
| | | | | Документация | | | | | | | | | | |
| 11 | | | 1.400-15. В1. 000ТО | Техническое описание | X | X | X | X | X | X | X | X | X | X |
| 11 | | | 1.400-15. В1. 120СБ | Сборочный чертеж | X | X | X | X | X | X | X | X | X | X |
| | | | | Детали | | | | | | | | | | |
| 11 | | 1 | 1.400-15. В1. 001-05 | Пластина Пл-6 | 1 | 1 | | | | | | | | |
| | | | -06 | Пл-7 | | | 1 | 1 | 1 | 1 | 1 | 1 | | |
| | | | -09 | Пл-10 | | | | | | | | | 1 | 1 |
| | | 2 | -77 | Пл-78 | 4 | 4 | | | | 4 | 4 | 4 | | |
| 11 | | 3 | 1.400-15. В1. 003 | Стержень Ст-1 | | | 4 | | | 4 | | | | |
| | | | -01 | Ст-2 | 4 | | | 4 | | | 4 | | | |
| | | | -02 | Ст-3 | | | | | 4 | | | | | |
| | | | -03 | Ст-4 | | 4 | | | | | | 4 | | |
| | | | -14 | Ст-15 | | | | | | | | | 4 | |
| | | | -17 | Ст-18 | | | | | | | | | | 4 |
| | | | | Марка | МН106-5 | МН106-6 | МН107-1 | МН107-2 | МН107-3 | МН107-4 | МН107-5 | МН107-6 | МН108-1 | МН108-2 |

1.400-15. В1. 120

Лист 2

| Формат | Зона | Поз. | Обозначение | Наименование | Кол. на исполн. 1.400-15.В1 120 - 20 | 21 | 22 | 23 | 24 | 25 | 26 | 27 | 28 | 29 | Примечание |
|---|---|---|---|---|---|---|---|---|---|---|---|---|---|---|---|
| | | | | Документация | | | | | | | | | | | |
| 11 | | | 1.400-15.В1.000ТО | Техническое описание | X | X | X | X | X | X | X | X | X | X | |
| 11 | | | 1.400-15.В1.120СБ | Сборочный чертеж | X | X | X | X | X | X | X | X | X | X | |
| | | | | Детали | | | | | | | | | | | |
| 11 | | 1 | 1.400-15.В1.001-07 | Пластина Пл-8 | | | | | 1 | 1 | 1 | 1 | 1 | 1 | |
| | | | -09 | Пл-10 | 1 | 1 | 1 | 1 | | | | | | | |
| | | 2 | -77 | Пл-78 | | | | | | | | 4 | 4 | 4 | |
| | | | -78 | Пл-79 | | 4 | 4 | 4 | | | | | | | |
| 11 | | 3 | 1.400-15.В1.003 | Стержень G-1 | | | | | 4 | | | 4 | | | |
| | | | -01 | G-2 | | | | | | 4 | | | 4 | | |
| | | | -02 | G-3 | | | | | | | 4 | | | | |
| | | | -03 | G-4 | | | | | | | | | | 4 | |
| | | | -14 | G-15 | | 4 | | | | | | | | | |
| | | | -17 | G-18 | | | 4 | | | | | | | | |
| | | | -19 | G-20 | 4 | | | | | | | | | | |
| | | | -23 | G-24 | | | | 4 | | | | | | | |
| | | | | Марка | МН108-3 | МН108-4 | МН108-5 | МН108-6 | МН109-1 | МН109-2 | МН109-3 | МН109-4 | МН109-5 | МН109-6 | |

1.400-15.В1.120

Лист 3

| Инв. № подл | Подпись и дата | Взам. инв. № |
|---|---|---|
| | | |

| Формат | Зона | Поз. | Обозначение | Наименование | Кол. на исполн. 1.400-15.В1.120С | | | | | | | | | | Примечание |
|---|---|---|---|---|---|---|---|---|---|---|---|---|---|---|---|
| | | | | | 30 | 31 | 32 | 33 | 34 | 35 | 36 | 37 | 38 | 39 | |
| | | | | **Документация** | | | | | | | | | | | |
| 11 | | | 1.400-15.В1.000ТО | Техническое описание | X | X | X | X | X | X | X | X | X | X | |
| 11 | | | 1.400-15.В1.120СБ | Сборочный чертеж | X | X | X | X | X | X | X | X | X | X | |
| | | | | | | | | | | | | | | | |
| | | | | **Детали** | | | | | | | | | | | |
| 11 | | 1 | 1.400-15.В1.001-10 | Пластина Пл-11 | 1 | 1 | 1 | 1 | 1 | 1 | | | | | |
| | | | -11 | Пл-12 | | | | | | | 1 | 1 | 1 | 1 | |
| | | 2 | -77 | Пл-78 | | | | | | | | | | 4 | |
| | | | -78 | Пл-79 | | | | 4 | 4 | 4 | | | | | |
| 11 | | 3 | 1.400-15.В1.003 | Стержень Ст-1 | | | | | | | 4 | | | 4 | |
| | | | -01 | Ст-2 | | | | | | | | 4 | | | |
| | | | -02 | Ст-3 | | | | | | | | | 4 | | |
| | | | -14 | Ст-15 | 4 | | | 4 | | | | | | | |
| | | | -17 | Ст-18 | | 4 | | | 4 | | | | | | |
| | | | -19 | Ст-20 | | | 4 | | | | | | | | |
| | | | -23 | Ст-24 | | | | | | 4 | | | | | |
| | | | | | | | | | | | | | | | |
| | | | | Марка | МН110-1 | МН110-2 | МН110-3 | МН110-4 | МН110-5 | МН110-6 | МН111-1 | МН111-2 | МН111-3 | МН111-4 | |

1.400-15.В1.120

Лист 4

| Формат | Зона | Поз. | Обозначение | Наименование | Кол. на исполн. 1.400-15. В1. 120 - | | | | | | | | | | Примечание |
|---|---|---|---|---|---|---|---|---|---|---|---|---|---|---|---|
| | | | | | 40 | 41 | 42 | 43 | 44 | 45 | 46 | 47 | 48 | 49 | |
| | | | | Документация | | | | | | | | | | | |
| 11 | | | 1.400-15. В1. 000ТО | Техническое описание | X | X | X | X | X | X | X | X | X | X | |
| 11 | | | 1.400-15. В1. 120СБ | Сборочный чертеж | X | X | X | X | X | X | X | X | X | X | |
| | | | | Детали | | | | | | | | | | | |
| 11 | | 1 | 1.400-15. В1. 001-11 | Пластина Пл-12 | 1 | 1 | | | | | | | | | |
| | | | -12 | Пл-13 | | | | | | | | | 1 | 1 | |
| | | | -16 | Пл-17 | | | 1 | 1 | 1 | 1 | 1 | 1 | | | |
| | | 2 | -77 | Пл-78 | 4 | 4 | | | | | | | | | |
| | | | -78 | Пл-79 | | | | | | 4 | 4 | 4 | | | |
| 11 | | 3 | 1.400-15. В1. 003 | Стержень G-1 | | | | | | | | | 4 | | |
| | | | -01 | G-2 | 4 | | | | | | | | | 4 | |
| | | | -03 | G-4 | | 4 | | | | | | | | | |
| | | | -14 | G-15 | | | 4 | | | 4 | | | | | |
| | | | -17 | G-18 | | | | 4 | | | 4 | | | | |
| | | | -19 | G-20 | | | | | 4 | | | | | | |
| | | | -23 | G-24 | | | | | | | | 4 | | | |
| | | | | | | | | | | | | | | | |
| | | | | Марка | МН111-5 | МН111-6 | МН112-1 | МН112-2 | МН112-3 | МН112-4 | МН112-5 | МН112-6 | МН113-1 | МН113-2 | |

1.400-15. В1. 120.

Лист 5

| Инв. № подл. | Подпись и дата | Взам. инв. № |
|---|---|---|
| | | |

| Формат | Зона | Поз. | Обозначение | Наименование | Кол. на исполн. 1.400-15. В1. 120 | | | | | | | | | | Примечание |
|---|---|---|---|---|---|---|---|---|---|---|---|---|---|---|---|
| | | | | | 50 | 51 | 52 | 53 | 54 | 55 | 56 | 57 | 58 | 59 | |
| | | | | Документация | | | | | | | | | | | |
| 11 | | | 1.400-15. В1. 000ТО | Техническое описание | X | X | X | X | X | X | X | X | X | X | |
| 11 | | | 1.400-15. В1. 120СБ | Сборочный чертеж | X | X | X | X | X | X | X | X | X | X | |
| | | | | Детали | | | | | | | | | | | |
| 11 | | 1 | 1.400-15. В1. 001-12 | Пластина Пл-13 | 1 | 1 | 1 | 1 | | | | | | | |
| | | | -17 | Пл-18 | | | | | 1 | 1 | 1 | 1 | 1 | 1 | |
| | | 2 | -77 | Пл-78 | | 4 | 4 | 4 | | | | | | | |
| | | | -78 | Пл-79 | | | | | | | | 4 | 4 | 4 | |
| 11 | | 3 | 1.400-15. В1. 003 | Стержень G-1 | | 4 | | | | | | | | | |
| | | | -01 | G-2 | | | 4 | | | | | | | | |
| | | | -02 | G-3 | 4 | | | | | | | | | | |
| | | | -03 | G-4 | | | | 4 | | | | | | | |
| | | | -14 | G-15 | | | | | 4 | | | 4 | | | |
| | | | -17 | G-18 | | | | | | 4 | | | 4 | | |
| | | | -19 | G-20 | | | | | | | 4 | | | | |
| | | | -23 | G-24 | | | | | | | | | | 4 | |
| | | | | Марка | МН113-3 | МН113-4 | МН113-5 | МН113-6 | МН114-1 | МН114-2 | МН114-3 | МН114-4 | МН114-5 | МН114-6 | |

1.400-15. В1. 120

Лист 6

| Формат | Зона | Поз. | Обозначение | Наименование | Кол. на исполн. 1.400-15.В1.120 — 60 | 61 | 62 | 63 | 64 | 65 | 66 | 67 | 68 | 69 | Примечание |
|---|---|---|---|---|---|---|---|---|---|---|---|---|---|---|---|
| | | | | Документация | | | | | | | | | | | |
| 11 | | | 1.400-15.В1.00010 | Техническое описание | X | X | X | X | X | X | X | X | X | X | |
| 11 | | | 1.400-15.В1.120СБ | Сборочный чертеж | X | X | X | X | X | X | X | X | X | X | |
| | | | | Детали | | | | | | | | | | | |
| 11 | | 1 | 1.400-15.В1.001-13 | Пластина Пл-14 | 1 | 1 | 1 | 1 | 1 | 1 | | | | | |
| | | | -18 | Пл-19 | | | | | | | 1 | 1 | 1 | 1 | |
| | | 2 | -77 | Пл-78 | | | | 4 | 4 | 4 | | | | | |
| | | | -78 | Пл-79 | | | | | | | | | | 4 | |
| 11 | | 3 | 1.400-15.В1.003 | Стержень Ст-1 | 4 | | | 4 | | | | | | | |
| | | | -01 | Ст-2 | | 4 | | | 4 | | | | | | |
| | | | -02 | Ст-3 | | | 4 | | | | | | | | |
| | | | -03 | Ст-4 | | | | | | 4 | | | | | |
| | | | -14 | Ст-15 | | | | | | | 4 | | | 4 | |
| | | | -17 | Ст-18 | | | | | | | | 4 | | | |
| | | | -19 | Ст-20 | | | | | | | | | 4 | | |
| | | | | | | | | | | | | | | | |
| | | | | Марка | МН115-1 | МН115-2 | МН115-3 | МН115-4 | МН115-5 | МН115-6 | МН116-1 | МН116-2 | МН116-3 | МН116-4 | |

1.400-15.В1.120

Лист 7

| Инв. № подл. | Подпись и дата | Взам. инв. № |
|---|---|---|
| | | |

| Формат | Зона | Поз. | Обозначение | Наименование | Кол. на испол. 1.400-15 В1 1 | | | | | | | | | | |
|---|---|---|---|---|---|---|---|---|---|---|---|---|---|---|---|
| | | | | | 70 | 71 | | | | | | | | | |
| | | | | Документация | | | | | | | | | | | |
| 11 | | | 1.400-15. В1. 00010 | Техническое описание | X | X | | | | | | | | | |
| 11 | | | 1.400-15. В1. 120СБ | Сборочный чертеж | X | X | | | | | | | | | |
| | | | | Детали | | | | | | | | | | | |
| 11 | | 1 | 1.400-15. В1. 001-18 | Пластина Пл-19 | 1 | 1 | | | | | | | | | |
| | | 2 | -78 | Пл-79 | 4 | 4 | | | | | | | | | |
| 11 | | 3 | 1.400-15. В1 003-17 | Стержень С-18 | 4 | | | | | | | | | | |
| | | | -23 | С-24 | | 4 | | | | | | | | | |
| | | | | Марка | МН116-5 | МН116-6 | | | | | | | | | |

| 1.400-15. В1. 120 | Лист 8 |
|---|---|

Рис. 1, Рис. 2

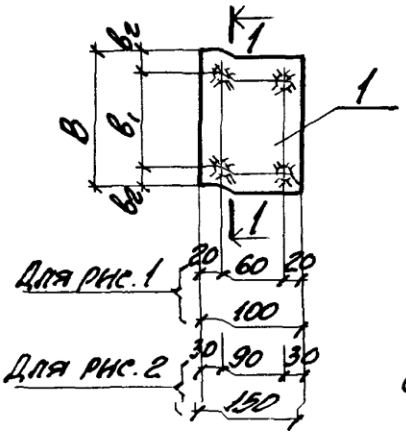


1-1

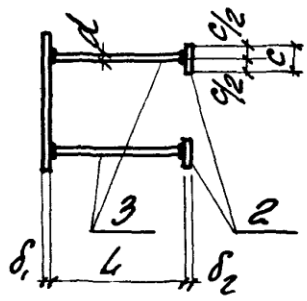


Сварные швы Т-1 по ГОСТ 19292-73

| Марка | Обозначение | Рис. | Размеры, мм | | | | | | | | Масса кг |
|---|---|---|---|---|---|---|---|---|---|---|---|
| | | | в | в1 | в2 | δ1 | d | L | с | δ2 | |
| МН105-1 | 1.400-15.В1.120 | 1 | 100 | 60 | 20 | 6 | ВСТ3 | 300 | — | — | 1.0 |
| -2 | -01 | | | | | | | 250 | | | 0.9 |
| -3 | -02 | | | | | | | 200 | | | 0.8 |
| -4 | -03 | | | | | | | 300 | 40 | 8 | 1.4 |
| -5 | -04 | | | | | | | 250 | | | 1.3 |
| -6 | -05 | | | | | | | 80 | | | 1.0 |
| МН106-1 | -06 | | 150 | 90 | 30 | | | 300 | — | — | 1.2 |
| -2 | -07 | | | | | | | 250 | | | 1.1 |
| -3 | -08 | | | | | | | 200 | | | 1.0 |
| -4 | -09 | | | | | | | 300 | 40 | 8 | 1.6 |
| -5 | -10 | | | | | | | 250 | | | 1.5 |
| -6 | -11 | | | | | | | 80 | | | 1.2 |

Продолжение таблицы исполнений см. на листах 2 ÷ 4

| | | | |
|---|---|---|---|
| Гл. инж. пр. | Тонин | | |
| Нач. отд. | Бродский | | |
| Гл. конструктор | Вологдина | | |
| Рук. гр. | Жилякова | | |
| Вед. инж. | Бирюкова | | |
| Исполнил | Статывина | | |
| Проверил | Жилякова | | |

1.400-15.В1.120 СБ

Изделие закладное МН105 ÷ МН116. Сборочный чертеж.

| Стадия | Масса | Масштаб |
|---|---|---|
| Р | см. таблицу | |
| Лист 1 | Листов 4 | |

Харьковский Промстройпроект

| | Обозначение | Рис. | Размеры, мм | | | | | | | | Масса кг |
|---|---|---|---|---|---|---|---|---|---|---|---|
| | | | $B$ | $b_1$ | $b_2$ | $\delta_1$ | $d$ | $L$ | $c$ | $\delta_2$ | |
| М-1 | 1.400-15.В1.120 -12 | 1 | 200 | 120 | 40 | 6 | ВАIII | 300 | — | — | 1.4 |
| -2 | -13 | | | | | | | 250 | | | 1.3 |
| -3 | -14 | | | | | | | 200 | | | 1.2 |
| -4 | -15 | | | | | | | 300 | 40 | 8 | 1.8 |
| -5 | -16 | | | | | | | 250 | | | 1.7 |
| -6 | -17 | | | | | | | 80 | | | 1.4 |
| МН108-1 | -18 | | | | | 8 | 12АIII | 470 | — | — | 3.0 |
| -2 | -19 | | | | | | | 370 | | | 2.6 |
| -3 | -20 | | | | | | | 270 | | | 2.3 |
| -4 | -21 | | | | | | | 470 | 50 | 10 | 3.8 |
| -5 | -22 | | | | | | | 370 | | | 3.4 |
| -6 | -23 | | | | | | | 170 | | | 2.7 |
| МН109-1 | -24 | | 250 | 180 | 35 | 6 | ВАIII | 300 | — | — | 1.7 |
| -2 | -25 | | | | | | | 250 | | | 1.6 |
| -3 | -26 | | | | | | | 200 | | | 1.5 |
| -4 | -27 | | | | | | | 300 | 40 | 8 | 2.1 |
| -5 | -28 | | | | | | | 250 | | | 2.0 |
| -6 | -29 | | | | | | | 80 | | | 1.7 |
| МН110-1 | -30 | | | | | 8 | 12АIII | 470 | — | — | 3.3 |
| -2 | -31 | | | | | | | 370 | | | 2.9 |
| -3 | -32 | | | | | | | 270 | | | 2.6 |
| -4 | -33 | | | | | | | 470 | 50 | 10 | 4.1 |
| -5 | -34 | | | | | | | 370 | | | 3.7 |
| -6 | -35 | | | | | | | 170 | | | 3.0 |

Взам. инв. №

Подпись и дата

Инв. № подл.

1.400-15.В1.120 СБ

Лист 2

| Марка | Обозначение | Рис. | Размеры, мм | | | | | | | | Масса кг |
|---|---|---|---|---|---|---|---|---|---|---|---|
| | | | $B$ | $b_1$ | $b_2$ | $\delta_1$ | $d$ | $L$ | $c$ | $\delta_2$ | |
| МН111-1 | 1.400-15.В1.120-36 | 2 | 150 | 90 | 30 | 6 | 8АIII | 300 | — | — | 1.6 |
| -2 | -37 | | | | | | | 250 | | | 1.5 |
| -3 | -38 | | | | | | | 200 | | | 1.4 |
| -4 | -39 | | | | | | | 300 | 40 | 8 | 2.0 |
| -5 | -40 | | | | | | | 250 | | | 1.9 |
| -6 | -41 | | | | | | | 80 | | | 1.6 |
| МН112-1 | -42 | | | | | 8 | 12АIII | 470 | — | — | 3.1 |
| -2 | -43 | | | | | | | 370 | | | 2.7 |
| -3 | -44 | | | | | | | 270 | | | 2.4 |
| -4 | -45 | | | | | | | 470 | 50 | 10 | 3.9 |
| -5 | -46 | | | | | | | 370 | | | 3.5 |
| -6 | -47 | | | | | | | 170 | | | 2.8 |
| МН113-1 | -48 | | 200 | 120 | 40 | 6 | 8АIII | 300 | — | — | 1.9 |
| -2 | -49 | | | | | | | 250 | | | 1.8 |
| -3 | -50 | | | | | | | 200 | | | 1.7 |
| -4 | -51 | | | | | | | 300 | 40 | 8 | 2.3 |
| -5 | -52 | | | | | | | 250 | | | 2.2 |
| -6 | -53 | | | | | | | 80 | | | 1.9 |
| МН114-1 | -54 | | | | | 8 | 12АIII | 470 | — | — | 3.6 |
| -2 | -55 | | | | | | | 370 | | | 3.2 |
| -3 | -56 | | | | | | | 270 | | | 2.9 |
| -4 | -57 | | | | | | | 470 | 50 | 10 | 4.4 |
| -5 | -58 | | | | | | | 370 | | | 4.0 |
| -6 | -59 | | | | | | | 170 | | | 3.3 |

1.400-15.В1.120СБ

Лист 3

| Марка | Обозначение | Кол. | Размеры, мм | | | | | | | | Масса кг |
|---|---|---|---|---|---|---|---|---|---|---|---|
| | | | $b$ | $b_1$ | $b_2$ | $\delta_1$ | $d$ | $L$ | $c$ | $\delta_2$ | |
| МН115-1 | 1.400-15.В1.120 -60 | | | | | | | 300 | | | 2.3 |
| -2 | -61 | | | | | | | 250 | — | — | 2.2 |
| -3 | -62 | | | | | 6 | ВАIII | 200 | | | 2.1 |
| -4 | -63 | | | | | | | 300 | | | 2.7 |
| -5 | -64 | | | | | | | 250 | 40 | 8 | 2.6 |
| -6 | -65 | 2 | 250 | 180 | 35 | | | 80 | | | 2.3 |
| МН116-1 | -66 | | | | | | | 470 | | | 4.1 |
| -2 | -67 | | | | | | | 370 | — | — | 3.7 |
| -3 | -68 | | | | | 8 | 12АIII | 270 | | | 3.4 |
| -4 | -69 | | | | | | | 470 | | | 4.9 |
| -5 | -70 | | | | | | | 370 | 50 | 10 | 4.5 |
| -6 | -71 | | | | | | | 170 | | | 3.8 |

Инв. № подл. | Подпись и дата | Взам. инв. №

1.400-15.В1.120 СБ

Лист 4

| Формат | Зона | Поз. | Обозначение | Наименование | Кол. на исполн. 1.400-15.В1.130- — | 01 | 02 | 03 | 04 | 05 | 06 | 07 | 08 | 09 | Примечание |
|---|---|---|---|---|---|---|---|---|---|---|---|---|---|---|---|
| | | | | Документация | | | | | | | | | | | |
| 11 | | | 1.400-15.В1.000ТО | Техническое описание | X | X | X | X | X | X | X | X | X | X | |
| 11 | | | 1.400-15.В1.130СБ | Сборочный чертеж | X | X | X | X | X | X | X | X | X | X | |
| | | | | Детали | | | | | | | | | | | |
| 11 | | 1 | 1.400-15.В1.001-24 | Пластина Пл-25 | 1 | 1 | 1 | 1 | 1 | 1 | | | | | |
| | | | -29 | Пл-30 | | | | | | | 1 | 1 | 1 | 1 | |
| 11 | | 2 | -77 | Пл-78 | | | | 4 | 4 | 4 | | | | | |
| | | | -78 | Пл-79 | | | | | | | | | | 4 | |
| 11 | | 3 | 1.400-15.В1.003 | Стержень Ст-1 | 4 | | | 4 | | | | | | | |
| | | | -01 | Ст-2 | | 4 | | | 4 | | | | | | |
| | | | -02 | Ст-3 | | | 4 | | | | | | | | |
| | | | -03 | Ст-4 | | | | | | 4 | | | | | |
| | | | -14 | Ст-15 | | | | | | | 4 | | | 4 | |
| | | | -17 | Ст-18 | | | | | | | | 4 | | | |
| | | | -19 | Ст-20 | | | | | | | | | 4 | | |
| | | | | Марка | МН117-1 | МН117-2 | МН117-3 | МН117-4 | МН117-5 | МН117-6 | МН118-1 | МН118-2 | МН118-3 | МН118-4 | |

Исполнения

10 ÷ 19 — см. лист 2
20 ÷ 29 — см. лист 3
30 ÷ 39 — см. лист 4
40 ÷ 49 — см. лист 5
50 ÷ 59 — см. лист 6

| | | |
|---|---|---|
| Гл. инж. пр. | Монин | |
| Нач. отд. | Броцкий | |
| Гл. конструктор | Водолажка | |
| Рук. гр. | Зыжкевич | |
| Вед. инж. | Бирюкова | |
| Исполнил | Статывин | |
| Проверил | Жилякова | |

1.400-15.В1.130

Изделие закладное
МН117 ÷ МН126

| Стадия | Лист | Листов |
|---|---|---|
| Р | 1 | 6 |

ХАРЬКОВСКИЙ ПРОМСТРОЙНИИПРОЕКТ

16768-02 27

| Инв. № подл. | Подпись и дата | Взам. инв. № |
|---|---|---|
| | | |

| Формат | Зона | Поз. | Обозначение | Наименование | Кол. на исполн. 1.400-15.В1.130- 10 | 11 | 12 | 13 | 14 | 15 | 16 | 17 | 18 | 19 | Примечание |
|---|---|---|---|---|---|---|---|---|---|---|---|---|---|---|---|
| | | | | Документация | | | | | | | | | | | |
| 11 | | | 1.400-15.В1.000ТО | Техническое описание | X | X | X | X | X | X | X | X | X | X | |
| 11 | | | 1.400-15.В1.130 СБ | Сборочный чертеж | X | X | X | X | X | X | X | X | X | X | |
| | | | | Детали | | | | | | | | | | | |
| 11 | | 1 | 1.400-15.В1.001-25 | Пластина Пл-26 | | | 1 | 1 | 1 | 1 | 1 | 1 | | | |
| | | | -29 | Пл-30 | 1 | 1 | | | | | | | | | |
| | | | -30 | Пл-31 | | | | | | | | | 1 | 1 | |
| | | 2 | -77 | Пл-78 | | | | | | 4 | 4 | 4 | | | |
| | | | -78 | Пл-79 | 4 | 4 | | | | | | | | | |
| 11 | | 3 | 1.400-15.В1.003 | Стержень Ст-1 | | | 4 | | | 4 | | | | | |
| | | | -01 | Ст-2 | | | | 4 | | | 4 | | | | |
| | | | -02 | Ст-3 | | | | | 4 | | | | | | |
| | | | -03 | Ст-4 | | | | | | | | 4 | | | |
| | | | -14 | Ст-15 | | | | | | | | | 4 | | |
| | | | -17 | Ст-18 | 4 | | | | | | | | | 4 | |
| | | | -23 | Ст-24 | | 4 | | | | | | | | | |
| | | | | Марка | МН119-5 | МН119-6 | МН119-1 | МН119-2 | МН119-3 | МН119-4 | МН119-5 | МН119-6 | МН120-1 | МН120-2 | |

| 1.400-15.В1.130 | Лист 2 |
|---|---|

| Формат | Зона | Поз. | Обозначение | Наименование | Кол. на исполн. 1.400-15. В1. 130 – 20 | 21 | 22 | 23 | 24 | 25 | 26 | 27 | 28 | 29 | Примечание |
|---|---|---|---|---|---|---|---|---|---|---|---|---|---|---|---|
| | | | | **Документация** | | | | | | | | | | | |
| 11 | | | 1.400-15. В1. 000ТО | Техническое описание | X | X | X | X | X | X | X | X | X | X | |
| 11 | | | 1.400-15. В1. 130 СБ | Сборочный чертеж | X | X | X | X | X | X | X | X | X | X | |
| | | | | **Детали** | | | | | | | | | | | |
| 11 | | 1 | 1.400-15. В1. 001-30 | Пластина Пл-31 | 1 | 1 | 1 | 1 | | | | | | | |
| | | | -31 | Пл-32 | | | | | 1 | 1 | 1 | 1 | 1 | 1 | |
| | | 2 | -77 | Пл-78 | | | | | | | | 4 | 4 | 4 | |
| | | | -78 | Пл-79 | | 4 | 4 | 4 | | | | | | | |
| 11 | | 3 | 1.400-15. В1. 003-05 | Стержень Ст-6 | | | | | 4 | | | 4 | | | |
| | | | -07 | Ст-8 | | | | | | 4 | | | 4 | | |
| | | | -09 | Ст-10 | | | | | | | 4 | | | | |
| | | | -13 | Ст-14 | | | | | | | | | | 4 | |
| | | | -14 | Ст-15 | | 4 | | | | | | | | | |
| | | | -17 | Ст-18 | | | 4 | | | | | | | | |
| | | | -19 | Ст-20 | 4 | | | | | | | | | | |
| | | | -23 | Ст-24 | | | | 4 | | | | | | | |
| | | | | | | | | | | | | | | | |
| | | | | Марка | МН120-3 | МН120-4 | МН120-5 | МН120-6 | МН121-1 | МН121-2 | МН121-3 | МН121-4 | МН121-5 | МН121-6 | |

1.400-15. В1. 130

Лист 3

| Инв. № подл | Подпись и дата | Взам. инв. № |
|---|---|---|
| | | |

| Формат | Зона | Поз | Обозначение | Наименование | Кол. на исполн 1.400-15 В1.130 - 30 | 31 | 32 | 33 | 34 | 35 | 36 | 37 | 38 | 39 | Примечание |
|---|---|---|---|---|---|---|---|---|---|---|---|---|---|---|---|
| | | | | **Документация** | | | | | | | | | | | |
| 11 | | | 1.400-15. В1. 000ТО | Техническое описание | X | X | X | X | X | X | X | X | X | X | |
| 11 | | | 1.400-15. В1. 130СБ | Сборочный чертеж | X | X | X | X | X | X | X | X | X | X | |
| | | | | | | | | | | | | | | | |
| | | | | **Детали** | | | | | | | | | | | |
| 11 | | 1 | 1.400-15. В1. 001-46 | Пластина Пл-47 | 1 | 1 | 1 | 1 | 1 | 1 | | | | | |
| | | | -51 | Пл-52 | | | | | | | 1 | 1 | 1 | 1 | |
| | | 2 | -77 | Пл-78 | | | | 4 | 4 | 4 | | | | | |
| | | | -78 | Пл-79 | | | | | | | | | | 4 | |
| 11 | | 3 | 1.400-15. В1. 003-05 | Стержень Ст-6 | 4 | | | 4 | | | | | | | |
| | | | -07 | Ст-8 | | 4 | | | 4 | | | | | | |
| | | | -09 | Ст-10 | | | 4 | | | | | | | | |
| | | | -13 | Ст-14 | | | | | | 4 | | | | | |
| | | | -26 | Ст-27 | | | | | | | 4 | | | 4 | |
| | | | -27 | Ст-28 | | | | | | | | 4 | | | |
| | | | -30 | Ст-31 | | | | | | | | | 4 | | |
| | | | | | | | | | | | | | | | |
| | | | | Марка | МН122-1 | МН122-2 | МН122-3 | МН122-4 | МН122-5 | МН122-6 | МН123-1 | МН123-2 | МН123-3 | МН123-4 | |

1.400-15 В.1.130

Лист 4

| Формат | Зона | Поз. | Обозначение | Наименование | Кол. на исполн. 1.400-15. В1. 130 - 40 | 41 | 42 | 43 | 44 | 45 | 46 | 47 | 48 | 49 | Примечание |
|---|---|---|---|---|---|---|---|---|---|---|---|---|---|---|---|
| | | | | Документация | | | | | | | | | | | |
| 11 | | | 1.400-15. В1. 000ТО | Техническое описание | X | X | X | X | X | X | X | X | X | X | |
| 11 | | | 1.400-15. В1. 130СБ | Сборочный чертеж | X | X | X | X | X | X | X | X | X | X | |
| | | | | Детали | | | | | | | | | | | |
| 11 | | 1 | 1.400-15. В1. 001-47 | Пластина Пл-48 | | | 1 | 1 | 1 | 1 | 1 | 1 | | | |
| | | | -51 | Пл-52 | 1 | 1 | | | | | | | | | |
| | | | -52 | Пл-53 | | | | | | | | | 1 | 1 | |
| | | 2 | -77 | Пл-78 | | | | | | 4 | 4 | 4 | | | |
| | | | -78 | Пл-79 | 4 | 4 | | | | | | | | | |
| 11 | | 3 | 1.400-15. В1. 003-05 | Стержень Ст-6 | | | 4 | | | 4 | | | | | |
| | | | -07 | Ст-8 | | | | 4 | | | 4 | | | | |
| | | | -09 | Ст-10 | | | | | 4 | | | | | | |
| | | | -13 | Ст-14 | | | | | | | | 4 | | | |
| | | | -26 | Ст-27 | | | | | | | | | 4 | | |
| | | | -27 | Ст-28 | 4 | | | | | | | | | 4 | |
| | | | -33 | Ст-34 | | 4 | | | | | | | | | |
| | | | | | | | | | | | | | | | |
| | | | | Марка | МН123-5 | МН123-6 | МН124-1 | МН124-2 | МН124-3 | МН124-4 | МН124-5 | МН124-6 | МН125-1 | МН125-2 | |

1.400-15 В1. 130

Лист 5

| Инв. № подл. | Подпись и дата | Взам. инв. № |
|---|---|---|
| | | |

| Формат | Зона | Поз. | Обозначение | Наименование | Кол. на исполн. 1.400-15 Е 50 | 51 | 52 | 53 | 54 | 55 | 56 | 57 | 58 | 59 | Примечание |
|---|---|---|---|---|---|---|---|---|---|---|---|---|---|---|---|
| | | | | Документация | | | | | | | | | | | |
| 11 | | | 1.400-15. В1. 000 ТО | Техническое описание | X | X | X | X | X | X | X | X | X | X | |
| 11 | | | 1.400-15. В1. 130 СБ | Сборочный чертеж | X | X | X | X | X | X | X | X | X | X | |
| | | | | | | | | | | | | | | | |
| | | | | Детали | | | | | | | | | | | |
| 11 | | 1 | 1.400-15. В1. 001-52 | Пластина Пл-53 | 1 | 1 | 1 | 1 | | | | | | | |
| | | | -58 | Пл-59 | | | | | 1 | 1 | 1 | 1 | 1 | 1 | |
| | | 2 | -78 | Пл-79 | | 4 | 4 | 4 | | | | 4 | 4 | 4 | |
| 11 | | 3 | 1.400-15. В1. 003-14 | Стержень Ст-15 | | | | | 4 | | | 4 | | | |
| | | | -17 | Ст-18 | | | | | | 4 | | | 4 | | |
| | | | -19 | Ст-20 | | | | | | | 4 | | | | |
| | | | -23 | Ст-24 | | | | | | | | | | 4 | |
| | | | -26 | Ст-27 | | 4 | | | | | | | | | |
| | | | -27 | Ст-28 | | | 4 | | | | | | | | |
| | | | -30 | Ст-31 | 4 | | | | | | | | | | |
| | | | -33 | Ст-34 | | | | 4 | | | | | | | |
| | | | | | | | | | | | | | | | |
| | | | | Марка | МН125-3 | МН125-4 | МН125-5 | МН125-6 | МН126-1 | МН126-2 | МН126-3 | МН126-4 | МН126-5 | МН126-6 | |

1.400-15 В1. 130

Лист 6

## Рис. 1 ÷ Рис. 3

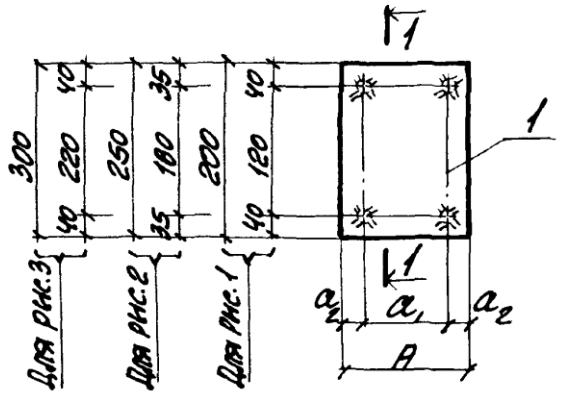


## 1-1

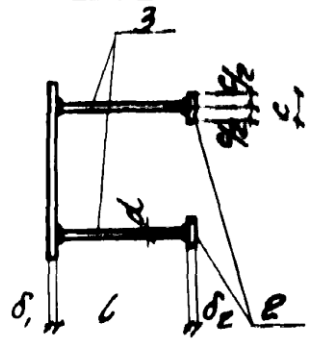


Сварные швы Т-1 по ГОСТ 19292-73

| Марка | Обозначение | Рис. | Размеры, мм A | $a_1$ | $a_2$ | $\delta_1$ | d | L | c | $\delta_2$ | Масса кг |
|---|---|---|---|---|---|---|---|---|---|---|---|
| МН117-1 | 1.400-15 В1. 130 | 1 | 200 | 120 | 40 | 6 | ВАIII | 300 | — | — | 2.4 |
| -2 | -01 | | | | | | | 250 | | | 2.3 |
| -3 | -02 | | | | | | | 200 | | | 2.2 |
| -4 | -03 | | | | | | | 300 | 40 | 8 | 2.8 |
| -5 | -04 | | | | | | | 250 | | | 2.7 |
| -6 | -05 | | | | | | — | 80 | | | 2.4 |
| МН118-1 | -06 | | | | | 8 | 12АIII | 470 | — | — | 4.2 |
| -2 | -07 | | | | | | | 370 | | | 3.8 |
| -3 | -08 | | | | | | | 270 | | | 3.5 |
| -4 | -09 | | | | | | | 470 | 50 | 10 | 5.0 |
| -5 | -10 | | | | | | | 370 | | | 4.6 |
| -6 | -11 | | | | | | | 170 | | | 3.9 |

Продолжение таблицы исполнений см. на листах 2, 3

| | | | |
|---|---|---|---|
| Гл. инж. пр. | Монин | | |
| Нач. отд. | Бродский | | |
| Гл. констр. | Водолянов | | |
| Рук. гр. | Жилякова | | |
| Вед. инж. | Бидюкова | | |
| Исполнил | Статнин | | |
| Проверил | Жилякова | | |

1.400-15. В1. 130 СБ

Изделие закладное МН117 ÷ МН126 Сборочный чертеж.

| Стадия | Масса | Масштаб |
|---|---|---|
| Р | см. таблицу | — |
| Лист 1 | Листов 3 | |

ХАРЬКОВСКИЙ ПРОМСТРОЙНИИПРОЕКТ

Взам. инв. №

Подпись и дата

Инв. № подл.

| Марка | Обозначение | Рис. | Размеры, мм A | $a_1$ | $a_2$ | $\delta_1$ | d | L | c | $\delta_2$ | Масса кг |
|---|---|---|---|---|---|---|---|---|---|---|---|
| МН119-1 | 1.400-15. В1. 130-12 | 2 | 200 | 120 | 40 | 6 | ВАIII | 300 | — | — | 2.9 |
| -2 | -13 | | | | | | | 250 | | | 2.8 |
| -3 | -14 | | | | | | | 200 | | | 2.7 |
| -4 | -15 | | | | | | | 300 | 40 | 8 | 3.3 |
| -5 | -16 | | | | | | | 250 | | | 3.2 |
| -6 | -17 | | | | | | | 80 | | | 2.9 |
| МН120-1 | -18 | | | | | 8 | 12АIII | 470 | — | — | 4.8 |
| -2 | -19 | | | | | | | 370 | | | 4.4 |
| -3 | -20 | | | | | | | 270 | | | 4.1 |
| -4 | -21 | | | | | | | 470 | 50 | 10 | 5.6 |
| -5 | -22 | | | | | | | 370 | | | 5.2 |
| -6 | -23 | | | | | | | 170 | | | 4.5 |
| МН121-1 | -24 | 3 | | | | | 10АIII | 370 | — | — | 4.7 |
| -2 | -25 | | | | | | | 270 | | | 4.5 |
| -3 | -26 | | | | | | | 220 | | | 4.4 |
| -4 | -27 | | | | | | | 370 | 40 | 8 | 5.1 |
| -5 | -28 | | | | | | | 270 | | | 4.9 |
| -6 | -29 | | | | | | | 120 | | | 4.5 |
| МН122-1 | -30 | 2 | 250 | 180 | 35 | | | 370 | — | — | 4.8 |
| -2 | -31 | | | | | | | 270 | | | 4.6 |
| -3 | -32 | | | | | | | 220 | | | 4.5 |
| -4 | -33 | | | | | | | 370 | 40 | 8 | 5.2 |
| -5 | -34 | | | | | | | 270 | | | 5.0 |
| -6 | -35 | | | | | | | 120 | | | 4.6 |

Инв. N-110ЦИТ. | Изолирован из ЦИТП | Взамен. инв. N-

1.400-15. В1. 130 СБ

Лист 2

| Марка | Обозначение | Рис | Размеры, мм | | | | | | | | Масса кг |
|---|---|---|---|---|---|---|---|---|---|---|---|
| | | | A | $a_1$ | $a_2$ | $\delta_1$ | d | l | c | $\delta_2$ | |
| МН123-1 | 1.400-15. В1. 130 -36 | 2 | 250 | 180 | 35 | 10 | 14ПШ | 540 | — | — | 7.5 |
| -2 | -37 | | | | | | | 420 | | | 6.9 |
| -3 | -38 | | | | | | | 320 | | | 6.5 |
| -4 | -39 | | | | | | | 540 | 50 | 10 | 8.3 |
| -5 | -40 | | | | | | | 420 | | | 7.7 |
| -6 | -41 | | | | | | | 170 | | | 6.5 |
| МН124-1 | -42 | 3 | 250 | 180 | 35 | 8 | 10ПШ | 370 | — | — | 5.6 |
| -2 | -43 | | | | | | | 270 | | | 5.4 |
| -3 | -44 | | | | | | | 220 | | | 5.3 |
| -4 | -45 | | | | | | | 370 | 40 | 8 | 6.0 |
| -5 | -46 | | | | | | | 270 | | | 5.8 |
| -6 | -47 | | | | | | | 120 | | | 5.4 |
| МН125-1 | -48 | | | | | 10 | 14ПШ | 540 | | — | 8.5 |
| -2 | -49 | | | | | | | 420 | | | 7.9 |
| -3 | -50 | | | | | | | 320 | | | 7.5 |
| -4 | -51 | | | | | | | 540 | | 10 | 8.3 |
| -5 | -52 | | | | | | | 420 | | | 8.7 |
| -6 | -53 | | | | | | | 170 | | | 7.5 |
| МН126-1 | -54 | | 300 | 220 | 40 | 8 | 18ПШ | 470 | 50 | — | 7.4 |
| -2 | -55 | | | | | | | 370 | | | 7.0 |
| -3 | -56 | | | | | | | 270 | | | 6.7 |
| -4 | -57 | | | | | | | 470 | | 10 | 8.2 |
| -5 | -58 | | | | | | | 370 | | | 7.8 |
| -6 | -59 | | | | | | | 170 | | | 7.1 |

1.400-15. В1. 130 СБ

Лист 3

| Инв. № подл | Подпись и дата | Взам. инв. № |
|---|---|---|
| | | |

| Формат | Зона | Поз. | Обозначение | Наименование | Кол. на исполн. 1.400-15.В1.140- — | 01 | 02 | 03 | 04 | 05 | 06 | 07 | 08 | 09 | Примечание |
|---|---|---|---|---|---|---|---|---|---|---|---|---|---|---|---|
| | | | | **Документация** | | | | | | | | | | | |
| 11 | | | 1.400-15.В1.000ТО | Техническое описание | X | X | X | X | X | X | X | X | X | X | |
| 11 | | | 1.400-15.В1.140 СБ | Сборочный чертеж | X | X | X | X | X | X | X | X | X | X | |
| | | | | | | | | | | | | | | | |
| | | | | **Детали** | | | | | | | | | | | |
| 11 | | 1 | 1.400-15.В1.001-08 | Пластина Пл-9 | 1 | 1 | 1 | 1 | 1 | 1 | | | | | п.м. |
| | | | -15 | Пл-16 | | | | | | | 1 | 1 | 1 | 1 | п.м |
| | | 2 | -77 | Пл-78 | | | | 10 | 10 | 10 | | | | 10 | |
| 11 | | 3 | 1.400-15.В1.003- | Стержень Ст-1 | 10 | | | 10 | | | 10 | | | 10 | |
| | | | -01 | Ст-2 | | 10 | | | 10 | | | 10 | | | |
| | | | -02 | Ст-3 | | | 10 | | | | | | 10 | | |
| | | | -03 | Ст-4 | | | | | | 10 | | | | | |
| | | | | Марка | МН127-1 | МН127-2 | МН127-3 | МН127-4 | МН127-5 | МН127-6 | МН128-1 | МН128-2 | МН128-3 | МН128-4 | |

Исполнения
10 ÷ 19 – см. лист 2
20 ÷ 29 – см. лист 3
30 ÷ 35 – см. лист 4

| | | |
|---|---|---|
| Гл. инж. пр. | Монин | |
| Нач. отд. | Бровский | |
| Гл. констр. | Водопьянов | |
| Рук. гр. | Жилякова | |
| Вед. инж. | Бирюкова | |
| Исполнил | Статинин | |
| Проверил | Бирюкова | |

1.400-15.В1.140

Изделие закладное
МН127 ÷ МН132.

| Стадия | Лист | Листов |
|---|---|---|
| Р | 1 | 4 |

ХАРЬКОВСКИЙ ПРОМСТРОЙНИИПРОЕКТ

| Формат | Зона | Поз | Обозначение | Наименование | Кол. на исполн. 1.400-15.В1.140 – 10 | 11 | 12 | 13 | 14 | 15 | 16 | 17 | 18 | 19 | Примечание |
|---|---|---|---|---|---|---|---|---|---|---|---|---|---|---|---|
| | | | | Документация | | | | | | | | | | | |
| 11 | | | 1.400-15.В1.000ТО | Техническое описание | X | X | X | X | X | X | X | X | X | X | |
| 11 | | | 1.400-15.В1.140СБ | Сборочный чертеж | X | X | X | X | X | X | X | X | X | X | |
| | | | | | | | | | | | | | | | |
| | | | | Детали | | | | | | | | | | | |
| 11 | | 1 | 1.400-15.В1.001-15 | Пластина Пл-16 | 1 | 1 | | | | | | | | | п.м |
| | | | -28 | Пл-29 | | | 1 | 1 | 1 | 1 | 1 | 1 | | | п.м |
| | | | -33 | Пл-34 | | | | | | | | | 1 | 1 | п.м |
| | | 2 | -77 | Пл-78 | 10 | 10 | | | | 10 | 10 | 10 | | | |
| | | | | | | | | | | | | | | | |
| 11 | | 3 | 1.400-15.В1.003 | Стержень Ст-1 | | | 10 | | | 10 | | | | | |
| | | | -01 | Ст-2 | 10 | | | 10 | | | 10 | | | | |
| | | | -02 | Ст-3 | | | | | 10 | | | | | | |
| | | | -03 | Ст-4 | | 10 | | | | | | 10 | | | |
| | | | -14 | Ст-15 | | | | | | | | | 10 | | |
| | | | -17 | Ст-18 | | | | | | | | | | 10 | |
| | | | | | | | | | | | | | | | |
| | | | | Марка | МН128-5 | МН128-6 | МН129-1 | МН129-2 | МН129-3 | МН129-4 | МН129-5 | МН129-6 | МН130-1 | МН130-2 | |

1.400-15.В1.140

Лист 2

| Инв. № подл. | Подпись и дата | Взам. инв. № |
|---|---|---|
| | | |

| Формат | Зона | Поз. | Обозначение | Наименование | Код на исполн. 1.400-15.В1 140 – 20 | 21 | 22 | 23 | 24 | 25 | 26 | 27 | 28 | 29 | Примечание |
|---|---|---|---|---|---|---|---|---|---|---|---|---|---|---|---|
| | | | | **Документация** | | | | | | | | | | | |
| 11 | | | 1.400-15.В1.000ТО | Техническое описание | X | X | X | X | X | X | X | X | X | X | |
| 11 | | | 1.400-15.В1.140СБ | Сборочный чертеж | X | X | X | X | X | X | X | X | X | X | |
| | | | | **Детали** | | | | | | | | | | | |
| 11 | | 1 | 1.400-15.В1.000-33 | Пластина Пл-34 | 1 | 1 | 1 | 1 | | | | | | | п.м. |
| | | | -45 | Пл-46 | | | | | 1 | 1 | 1 | 1 | 1 | 1 | п.м. |
| | | 2 | -77 | Пл-78 | | | | | | | | 10 | 10 | 10 | |
| | | | -78 | Пл-79 | | 10 | 10 | 10 | | | | | | | |
| 11 | | 3 | 1.400-15.В1.003 | Стержень Ст-1 | | | | | 10 | | | 10 | | | |
| | | | -01 | Ст-2 | | | | | | 10 | | | 10 | | |
| | | | -02 | Ст-3 | | | | | | | 10 | | | | |
| | | | -03 | Ст-4 | | | | | | | | | | 10 | |
| | | | -14 | Ст-15 | | 10 | | | | | | | | | |
| | | | -17 | Ст-18 | | | 10 | | | | | | | | |
| | | | -19 | Ст-20 | 10 | | | | | | | | | | |
| | | | -23 | Ст-24 | | | | 10 | | | | | | | |
| | | | | | | | | | | | | | | | |
| | | | | Марка | ТН130-3 | ТН130-4 | ТН130-5 | ТН130-6 | ТН131-1 | ТН131-2 | ТН131-3 | ТН131-4 | ТН131-5 | ТН131-6 | |

1.400-15.В1.140

Лист 3

| Формат | Зона | Поз. | Обозначение | Наименование | Кол. на исполн. 1.400-15.В1.140- 30 | 31 | 32 | 33 | 34 | 35 | | | | | Примечание |
|---|---|---|---|---|---|---|---|---|---|---|---|---|---|---|---|
| | | | | Документация | | | | | | | | | | | |
| 11 | | | 1.400-15.В1.ОООТО | Техническое описание | X | X | X | X | X | X | | | | | |
| 11 | | | 1.400-15.В1.140СБ | Сборочный чертеж. | X | X | X | X | X | X | | | | | |
| | | | | | | | | | | | | | | | |
| | | | | Детали | | | | | | | | | | | |
| 11 | | 1 | 1.400-15.В1.001-50 | Пластина Пл-51 | 1 | 1 | 1 | 1 | 1 | 1 | | | | | п.м. |
| | | 2 | -78 | Пл-79 | | | | 10 | 10 | 10 | | | | | |
| 11 | | 3 | 1.400-15.В1.003-14 | Стержень Ст-15 | 10 | | | 10 | | | | | | | |
| | | | -17 | Ст-18 | | 10 | | | 10 | | | | | | |
| | | | -19 | Ст-20 | | | 10 | | | | | | | | |
| | | | -23 | Ст-24 | | | | | | 10 | | | | | |
| | | | | | | | | | | | | | | | |
| | | | | Марка | МН132-1 | МН132-2 | МН132-3 | МН132-4 | МН132-5 | МН132-6 | | | | | |

1.400-15.В1.140

Лист 4

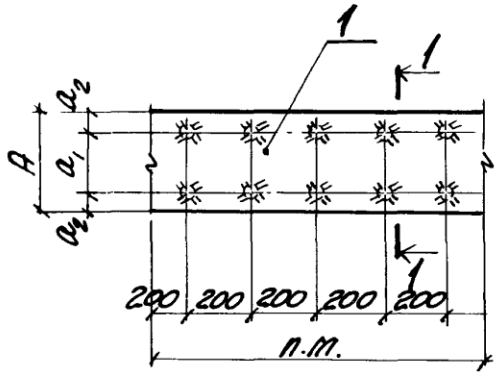


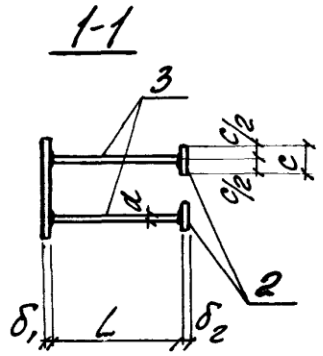


Сварные швы Т-1
по ГОСТ 19292-73

| Марка | Обозначение | Размеры, мм | | | | | | | | Масса кг |
|---|---|---|---|---|---|---|---|---|---|---|
| | | $A_1$ | $a_1$ | $a_2$ | $\delta_1$ | d | L | c | $\delta_2$ | |
| МН127-1 | 1.400-15.В1. 140 | | | | | | 300 | | | 5.9 |
| -2 | -01 | | | | | | 250 | — | — | 5.7 |
| -3 | -02 | 100 | 60 | 20 | | | 200 | | | 5.5 |
| -4 | -03 | | | | | | 300 | | | 6.9 |
| -5 | -04 | | | | | | 250 | 40 | 8 | 6.7 |
| -6 | -05 | | | | 6 | ВАIII | 80 | | | 6.0 |
| МН128-1 | -06 | | | | | | 300 | | | 8.3 |
| -2 | -07 | | | | | | 250 | — | — | 8.1 |
| -3 | -08 | | | | | | 200 | | | 7.9 |
| -4 | -09 | 150 | 90 | 30 | | | 300 | | | 9.3 |
| -5 | -10 | | | | | | 250 | 40 | 8 | 9.1 |
| -6 | -11 | | | | | | 80 | | | 8.4 |

Продолжение таблицы исполнений
см. на листе 2

| | | |
|---|---|---|
| Гл. инж. пр. | Монин | |
| Нач. отд. | Бродский | |
| Гл. констр. | Водопьянов | |
| Рук. гр. | Жилякова | |
| Вед. инж. | Бирюкова | |
| Исполнил | Стативин | |
| Проверил | Жилякова | |

1.400-15. В1. 140 СБ

Изделие закладное МН127 ÷ МН132. Сборочный чертеж.

| Стадия | Масса | Масштаб |
|---|---|---|
| Р | см. таблицу | — |
| Лист 1 | Листов 2 | |

Харьковский Промстройниипроект

Взам. инв. № | Подпись и дата | Инв. № подл.

| Марка | Обозначение | Размеры, мм | | | | | | | | Масса кг |
|---|---|---|---|---|---|---|---|---|---|---|
| | | A | $a_1$ | $a_2$ | $\delta_1$ | d | L | C | $\delta_2$ | |
| МН129-1 | 1.400-15. В1. 140 – 12 | 200 | 120 | 40 | 6 | ВАIII | 300 | — | — | 10.6 |
| -2 | -13 | | | | | | 250 | | | 10.4 |
| -3 | -14 | | | | | | 200 | | | 10.2 |
| -4 | -15 | | | | | | 300 | 40 | 8 | 11.6 |
| -5 | -16 | | | | | | 250 | | | 11.4 |
| -6 | -17 | | | | | | 80 | | | 10.7 |
| МН130-1 | -18 | | | | 8 | 12АIII | 470 | 50 | 10 | 16.8 |
| -2 | -19 | | | | | | 370 | | | 15.9 |
| -3 | -20 | | | | | | 270 | | | 15.0 |
| -4 | -21 | | | | | | 470 | | | 18.8 |
| -5 | -22 | | | | | | 370 | | | 17.9 |
| -6 | -23 | | | | | | 170 | | | 16.1 |
| МН131-1 | -24 | 250 | 180 | 35 | 6 | ВАIII | 300 | 40 | 8 | 13.0 |
| -2 | -25 | | | | | | 250 | | | 12.8 |
| -3 | -26 | | | | | | 200 | | | 12.6 |
| -4 | -27 | | | | | | 300 | | | 14.0 |
| -5 | -28 | | | | | | 250 | | | 13.8 |
| -6 | -29 | | | | | | 80 | | | 13.1 |
| МН132-1 | -30 | | | | 8 | 12АIII | 470 | 50 | 10 | 19.9 |
| -2 | -31 | | | | | | 370 | | | 19.0 |
| -3 | -32 | | | | | | 270 | | | 18.1 |
| -4 | -33 | | | | | | 470 | | | 21.9 |
| -5 | -34 | | | | | | 370 | | | 21.0 |
| -6 | -35 | | | | | | 170 | | | 19.2 |

| | Лист |
|---|---|
| 1.400-15. В1. 140 СБ | 2 |

| Инв. № подл | Подпись и дата | Взам. инв. № |
|---|---|---|
| | | |

| Формат | Зона | Поз. | Обозначение | Наименование | Кол. на исполн. 1.400-15 В1.155- — | 01 | 02 | 03 | 04 | 05 | 06 | 07 | 08 | 09 | Примечание |
|---|---|---|---|---|---|---|---|---|---|---|---|---|---|---|---|
| | | | | Документация | | | | | | | | | | | |
| 11 | | | 1.400-15. В1. 000ТО | Техническое описание | X | X | X | X | X | X | X | X | X | X | |
| 11 | | | 1.400-15. В1. 150СБ | Сборочный чертеж | X | X | X | X | X | X | X | X | X | X | |
| | | | | Детали | | | | | | | | | | | |
| 11 | | 1 | 1.400-15. В1. 001-10 | Пластина Пл-11 | 1 | 1 | 1 | 1 | 1 | 1 | | | | | |
| | | | -14 | Пл-15 | | | | | | | 1 | 1 | 1 | 1 | |
| | | 2 | -77 | Пл-78 | | | | | | | | | | 6 | |
| | | | -78 | Пл-79 | | | | 6 | 6 | 6 | | | | | |
| 11 | | 3 | 1.400-15. В1. 003 | Стержень Ст-1 | | | | | | | 6 | | | 6 | |
| | | | -01 | Ст-2 | | | | | | | | 6 | | | |
| | | | -02 | Ст-3 | | | | | | | | | 6 | | |
| | | | -14 | Ст-15 | 6 | | | 6 | | | | | | | |
| | | | -17 | Ст-18 | | 6 | | | 6 | | | | | | |
| | | | -19 | Ст-20 | | | 6 | | | | | | | | |
| | | | -23 | Ст-24 | | | | | | 6 | | | | | |
| | | | | Марка | МН133-1 | МН133-2 | МН133-3 | МН133-4 | МН133-5 | МН133-6 | МН134-1 | МН134-2 | МН134-3 | МН134-4 | |

Исполнения
10 ÷ 19 – см. лист 2
20 ÷ 29 – см. лист 3
30 ÷ 39 – см. лист 4
40 ÷ 49 – см. лист 5
50 ÷ 59 – см. лист 6
60 ÷ 67 – см лист 7
70 ÷ 77 – см. лист 8

| | | |
|---|---|---|
| Гл. инж. пр. | Тонин | |
| Нач. отд. | Бродский | |
| Гл. констр. | Вовольянов | |
| Рук. гр. | Желяякова | |
| Вед. инж. | Бырюкова | |
| Исполнил | Статнивин | |
| Проверил | Бырюкова | |

1.400-15. В1. 150

Изделие закладное МН 133 ÷ МН 145.

| Стадия | Лист | Листов |
|---|---|---|
| Р | 1 | 8 |

ХАРЬКОВСКИЙ ПРОМСТРОЙНИИПРОЕКТ

| Формат | Зона | Поз. | Обозначение | Наименование | Кол. на исполн. 1.400-15. В1. 150 - 10 | 11 | 12 | 13 | 14 | 15 | 16 | 17 | 18 | 19 | Примечание |
|---|---|---|---|---|---|---|---|---|---|---|---|---|---|---|---|
| | | | | Документация | | | | | | | | | | | |
| 11 | | | 1.400-15. В1. 00ОТО | Техническое описание | X | X | X | X | X | X | X | X | X | X | |
| 11 | | | 1.400-15. В1. 150СБ | Сборочный чертеж | X | X | X | X | X | X | X | X | X | X | |
| | | | | Детали | | | | | | | | | | | |
| 11 | | 1 | 1.400-15. В1. 001-14 | Пластина Пл-15 | 1 | 1 | | | | | | | | | |
| | | | -19 | Пл-20 | | | 1 | 1 | 1 | 1 | 1 | 1 | | | |
| | | | -35 | Пл-36 | | | | | | | | | 1 | 1 | |
| | | 2 | -77 | Пл-78 | 6 | 6 | | | | | | | | | |
| | | | -78 | Пл-79 | | | | | | 6 | 6 | 6 | | | |
| 11 | | 3 | 1.400-15. В1. 003-01 | Стержень Ст-2 | 6 | | | | | | | | | | |
| | | | -03 | Ст-4 | | 6 | | | | | | | | | |
| | | | -14 | Ст-15 | | | 6 | | | 6 | | | | | |
| | | | -17 | Ст-18 | | | | 6 | | | 6 | | | | |
| | | | -19 | Ст-20 | | | | | 6 | | | | | | |
| | | | -23 | Ст-24 | | | | | | | | 6 | | | |
| | | | -26 | Ст-27 | | | | | | | | | 6 | | |
| | | | -27 | Ст-28 | | | | | | | | | | 6 | |
| | | | | Марка | МН134-5 | МН134-6 | МН135-1 | МН135-2 | МН135-3 | МН135-4 | МН135-5 | МН135-6 | МН136-1 | МН136-2 | |

1.400-15. В1. 150

Лист 2

| Инв. № подл. | Подпись и дата | Взам. инв. № |
|---|---|---|
| | | |

| Формат | Зона | Поз. | Обозначение | Наименование | Кол. на исполн. 1.400-15.В1.150- 20 | 21 | 22 | 23 | 24 | 25 | 26 | 27 | 28 | 29 | Примечание |
|---|---|---|---|---|---|---|---|---|---|---|---|---|---|---|---|
| | | | | Документация | | | | | | | | | | | |
| 11 | | | 1.400-15.В1.000ТО | Техническое описание | × | × | × | × | × | × | × | × | × | × | |
| 11 | | | 1.400-15.В1.150СБ | Сборочный чертеж. | × | × | × | × | × | × | × | × | × | × | |
| | | | | | | | | | | | | | | | |
| | | | | Детали | | | | | | | | | | | |
| 11 | | 1 | 1.400-15.В1.001-31 | Пластина Пл-32 | | | | | 1 | 1 | 1 | 1 | 1 | 1 | |
| | | | -35 | Пл-36 | 1 | 1 | 1 | 1 | | | | | | | |
| | | 2 | -78 | Пл-79 | | 6 | 6 | 6 | | | | 6 | 6 | 6 | |
| 11 | | 3 | 1.400-15.В1.003-14 | Стержень Ст-15 | | | | | 6 | | | 6 | | | |
| | | | -17 | Ст-18 | | | | | | 6 | | | 6 | | |
| | | | -19 | Ст-20 | | | | | | | 6 | | | | |
| | | | -23 | Ст-24 | | | | | | | | | | 6 | |
| | | | -26 | Ст-27 | | 6 | | | | | | | | | |
| | | | -27 | Ст-28 | | | 6 | | | | | | | | |
| | | | -30 | Ст-31 | 6 | | | | | | | | | | |
| | | | -33 | Ст-34 | | | | 6 | | | | | | | |
| | | | | | | | | | | | | | | | |
| | | | | Марка | МН136-3 | МН136-4 | МН136-5 | МН136-6 | МН137-1 | МН137-2 | МН137-3 | МН137-4 | МН137-5 | МН137-6 | |

1.400-15.В1.150

Лист 3

| Формат | Зона | Поз. | Обозначение | Наименование | Кол. на исполн. 1.400-15.В1.150 - 30 | 31 | 32 | 33 | 34 | 35 | 36 | 37 | 38 | 39 | Примечание |
|---|---|---|---|---|---|---|---|---|---|---|---|---|---|---|---|
| | | | | Документация | | | | | | | | | | | |
| 11 | | | 1.400-15.В1.000ТО | Техническое описание | X | X | X | X | X | X | X | X | X | X | |
| 11 | | | 1.400-15.В1.150СБ | Сборочный чертеж | X | X | X | X | X | X | X | X | X | X | |
| | | | | | | | | | | | | | | | |
| | | | | Детали | | | | | | | | | | | |
| 11 | | 1 | 1.400-15.В1.001-27 | Пластина Пл-28 | | | | | | | 1 | 1 | 1 | 1 | |
| | | | -38 | Пл-39 | 1 | 1 | 1 | 1 | 1 | 1 | | | | | |
| | | 2 | -77 | Пл-78 | | | | | | | | | | 6 | |
| | | | -79 | Пл-80 | | | | 6 | 6 | 6 | | | | | |
| 11 | | 3 | 1.400-15.В1.003- | Стержень Ст-1 | | | | | | | 6 | | | 6 | |
| | | | -01 | Ст-2 | | | | | | | | 6 | | | |
| | | | -02 | Ст-3 | | | | | | | | | 6 | | |
| | | | -34 | Ст-35 | 6 | | | 6 | | | | | | | |
| | | | -37 | Ст-38 | | 6 | | | 6 | | | | | | |
| | | | -39 | Ст-40 | | | 6 | | | | | | | | |
| | | | -42 | Ст-43 | | | | | | 6 | | | | | |
| | | | | | | | | | | | | | | | |
| | | | | Марка | МН138-1 | МН138-2 | МН138-3 | МН138-4 | МН138-5 | МН138-6 | МН139-1 | МН139-2 | МН139-3 | МН139-4 | |

1.400-15.В1.150 Лист 4

| Инв. № подл. | Подпись и дата | Взам. инв. № |
|---|---|---|
| | | |

| Формат | Зона | Поз. | Обозначение | Наименование | Кол. на исполн. 1.400-15 В1 15С - 40 | 41 | 42 | 43 | 44 | 45 | 46 | 47 | 48 | 49 | Примечание |
|---|---|---|---|---|---|---|---|---|---|---|---|---|---|---|---|
| | | | | Документация | | | | | | | | | | | |
| 11 | | | 1.400-15. В1. ОО0ТО | Техническое описание | X | X | X | X | X | X | X | X | X | X | |
| 11 | | | 1.400-15. В1. 150СБ | Сборочный чертеж | X | X | X | X | X | X | X | X | X | X | |
| | | | | Детали | | | | | | | | | | | |
| 11 | | 1 | 1.400-15. В1. 001-27 | Пластина Пл-28 | 1 | 1 | | | | | | | | | |
| | | | -32 | Пл-33 | | | 1 | 1 | 1 | 1 | 1 | 1 | | | |
| | | | -39 | Пл-40 | | | | | | | | | 1 | 1 | |
| | | 2 | -77 | Пл-78 | 6 | 6 | | | | | | | | | |
| | | | -78 | Пл-79 | | | | | | 6 | 6 | 6 | | | |
| 11 | | 3 | 1.400-15. В1. 003-01 | Стержень Ст-2 | 6 | | | | | | | | | | |
| | | | -03 | Ст-4 | | 6 | | | | | | | | | |
| | | | -14 | Ст-15 | | | 6 | | | 6 | | | | | |
| | | | -17 | Ст-18 | | | | 6 | | | 6 | | | | |
| | | | -19 | Ст-20 | | | | | 6 | | | | | | |
| | | | -23 | Ст-24 | | | | | | | | 6 | | | |
| | | | -34 | Ст-35 | | | | | | | | | 6 | | |
| | | | -37 | Ст-38 | | | | | | | | | | 6 | |
| | | | | Марка | ТН139-5 | ТН139-6 | ТН140-1 | ТН140-2 | ТН140-3 | ТН140-4 | ТН140-5 | ТН140-6 | ТН141-1 | ТН141-2 | |

1.400-15. В1. 150

Лист 5

| Формат | Зона | Поз. | Обозначение | Наименование | Кол. на испол. 1.400-15. В1. 150 - | | | | | | | | | | Примечание |
|---|---|---|---|---|---|---|---|---|---|---|---|---|---|---|---|
| | | | | | 50 | 51 | 52 | 53 | 54 | 55 | 56 | 57 | 58 | 59 | |
| | | | | Документация | | | | | | | | | | | |
| 11 | | | 1.400-15. В1. ООТО | Техническое описание | X | X | X | X | X | X | X | X | X | X | |
| 11 | | | 1.400-15. В1. 150СБ | Сборочный чертеж | X | X | X | X | X | X | X | X | X | X | |
| | | | | Детали | | | | | | | | | | | |
| 11 | | 1 | 1.400-15. В1. 001-39 | Пластина Пл-40 | 1 | 1 | 1 | 1 | | | | | | | |
| | | | -48 | Пл-49 | | | | | 1 | 1 | 1 | 1 | 1 | 1 | |
| | | 2 | -77 | Пл-78 | | | | | | | | 6 | 6 | 6 | |
| | | | -79 | Пл-80 | | 6 | 6 | 6 | | | | | | | |
| 11 | | 3 | 1.400-15. В1. 003-05 | Стержень Ст-6 | | | | | 6 | | | 6 | | | |
| | | | -07 | Ст-8 | | | | | | 6 | | | 6 | | |
| | | | -09 | Ст-10 | | | | | | | 6 | | | | |
| | | | -13 | Ст-14 | | | | | | | | | | 6 | |
| | | | -34 | Ст-35 | | 6 | | | | | | | | | |
| | | | -37 | Ст-38 | | | 6 | | | | | | | | |
| | | | -39 | Ст-40 | 6 | | | | | | | | | | |
| | | | -42 | Ст-43 | | | | 6 | | | | | | | |
| | | | | | | | | | | | | | | | |
| | | | | Марка | МН141-3 | МН141-4 | МН141-5 | МН141-6 | МН142-1 | МН142-2 | МН142-3 | МН142-4 | МН142-5 | МН142-6 | |

1.400-15. В1. 150

Лист 6

| Инв. № подл | Подпись и дата | Взам. инв. № |
|---|---|---|
| | | |

| Формат | Зона | Поз. | Обозначение | Наименование | Кол. на испол. 1.400-15 В1 150 - 60 | 61 | 62 | 63 | 64 | 65 | 66 | 67 | 68 | 69 |
|---|---|---|---|---|---|---|---|---|---|---|---|---|---|---|
| | | | | **Документация** | | | | | | | | | | |
| 11 | | | 1.400-15. В1. 000ТО | Техническое описание | X | X | X | X | X | X | X | X | X | X |
| 11 | | | 1.400-15. В1. 150СБ | Сборочный чертеж | X | X | X | X | X | X | X | X | X | X |
| | | | | | | | | | | | | | | |
| | | | | **Детали** | | | | | | | | | | |
| 11 | | 1 | 1.400-15. В1. 001-49 | Пластина Пл-50 | 1 | 1 | 1 | 1 | 1 | 1 | | | | |
| | | | -59 | Пл-60 | | | | | | | 1 | 1 | 1 | 1 |
| | | 2 | -77 | Пл-78 | | | | 6 | 6 | 6 | | | | |
| | | | -78 | Пл-79 | | | | | | | | | | 6 |
| 11 | | 3 | 1.400-15. В1. 003-05 | Стержень Ст-6 | 6 | | | 6 | | | | | | |
| | | | -07 | Ст-8 | | 6 | | | 6 | | | | | |
| | | | -09 | Ст-10 | | | 6 | | | | | | | |
| | | | -13 | Ст-14 | | | | | | 6 | | | | |
| | | | -14 | Ст-15 | | | | | | | 6 | | | 6 |
| | | | -17 | Ст-18 | | | | | | | | 6 | | |
| | | | -19 | Ст-20 | | | | | | | | | 6 | |
| | | | | Марка | МН 143-1 | МН 143-2 | МН 143-3 | МН 143-4 | МН 143-5 | МН 143-6 | МН 144-1 | МН 144-2 | МН 144-3 | МН 144-4 |

| 1.400-15. В1. 150 | Лист 7 |
|---|---|

| Формат | Зона | Поз. | Обозначение | Наименование | Кол. на исполн. 1.400-15. В1. 150- | | | | | | | | | | Примечание |
|---|---|---|---|---|---|---|---|---|---|---|---|---|---|---|---|
| | | | | | 70 | 71 | 72 | 73 | 74 | 75 | 76 | 77 | | | |
| | | | | Документация | | | | | | | | | | | |
| 11 | | | 1.400-15. В1. 000 ТО | Техническое описание | X | X | X | X | X | X | X | X | | | |
| 11 | | | 1.400-15. В1. 150 СБ | Сборочный чертеж | X | X | X | X | X | X | X | X | | | |
| | | | | | | | | | | | | | | | |
| | | | | Детали | | | | | | | | | | | |
| 11 | | 1 | 1.400-15. В1. 001-59 | Пластина Пл-60 | 1 | 1 | | | | | | | | | |
| | | | -60 | Пл-61 | | | 1 | 1 | 1 | 1 | 1 | 1 | | | |
| | | 2 | -78 | Пл-79 | 6 | 6 | | | | 6 | 6 | 6 | | | |
| | | | | | | | | | | | | | | | |
| 11 | | 3 | 1.400-15. В1. 003-14 | Стержень Ст-15 | | | 6 | | | 6 | | | | | |
| | | | -17 | Ст-18 | 6 | | | 6 | | | 6 | | | | |
| | | | -19 | Ст-20 | | | | | 6 | | | | | | |
| | | | -23 | Ст-24 | | 6 | | | | | | 6 | | | |
| | | | | | | | | | | | | | | | |
| | | | | Марка | МН 144-5 | МН 144-6 | МН 145-1 | МН 145-2 | МН 145-3 | МН 145-4 | МН 145-5 | МН 145-6 | | | |

1.400-15. В1. 150

## Рис. 1 ÷ Рис. 4

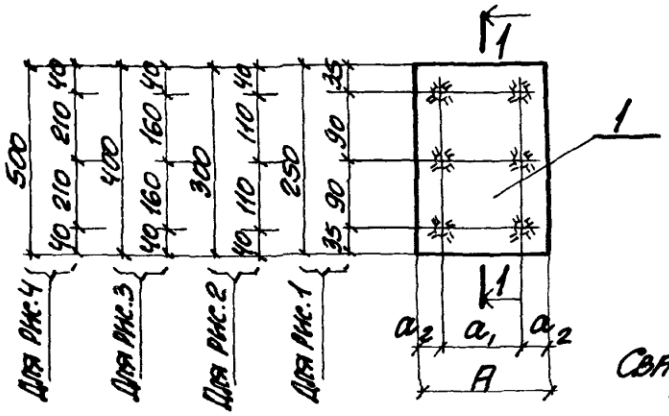


## 1-1

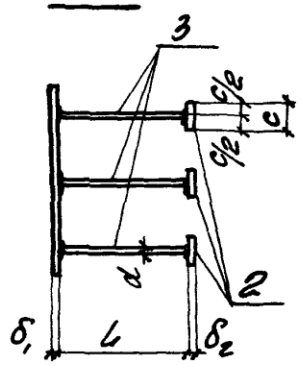


Сварные швы Т-1 по ГОСТ 19292-73

| Марка | Обозначение | Рис. | Размеры, мм A | $a_1$ | $a_2$ | $\delta_1$ | d | L | c | $\delta_2$ | Масса кг |
|---|---|---|---|---|---|---|---|---|---|---|---|
| МН133-1 | 1.400-15. В1. 150 | 1 | 100 | 60 | 20 | 8 | 12АIII | 470 | — | — | 4.1 |
| -2 | -01 | | | | | | | 370 | | | 3.6 |
| -3 | -02 | | | | | | | 270 | | | 3.0 |
| -4 | -03 | | | | | | | 470 | 50 | 10 | 5.3 |
| -5 | -04 | | | | | | | 370 | | | 4.8 |
| -6 | -05 | | | | | | | 170 | | | 3.7 |
| МН134-1 | -06 | 2 | 150 | 90 | 30 | 6 | 8АIII | 300 | — | — | 2.8 |
| -2 | -07 | | | | | | | 250 | | | 2.7 |
| -3 | -08 | | | | | | | 200 | | | 2.6 |
| -4 | -09 | | | | | | | 300 | 40 | 8 | 3.4 |
| -5 | -10 | | | | | | | 250 | | | 3.3 |
| -6 | -11 | | | | | | | 80 | | | 2.9 |

Продолжение таблицы исполнений см. на листах 2÷4

Взам. инв. №

Подпись и дата

Инв. № подл.

| | | |
|---|---|---|
| Гл. инж. пр. | Монин | |
| Нач. отд. | Бродский | |
| Гл. констр. | Водопьянов | |
| Рук. гр. | Жилтякова | |
| Вед. инж. | Бирюкова | |
| Исполнил | Стятвин | |
| Проверил | Жилтякова | |

1.400-15. В1. 150 СБ

Изделие закладное МН 133 ÷ МН 145. Сборочный чертеж.

| Стадия | Масса | Масштаб |
|---|---|---|
| Р | см. таблицу | |
| Лист 1 | Листов 4 | |

Харьковский Промстройниипроект

| Марка | Обозначение | Рис. | Размеры, мм | | | | | | | | Масса кг |
|---|---|---|---|---|---|---|---|---|---|---|---|
| | | | A | $a_1$ | $a_2$ | $\delta_1$ | d | L | c | $\delta_2$ | |
| МН135-1 | 1.400-15. В1. 150 -12 | 2 | 150 | 90 | 30 | 8 | 12АIII | 470 | — | — | 5.3 |
| -2 | -13 | | | | | | | 370 | | | 4.8 |
| -3 | -14 | | | | | | | 270 | | | 4.2 |
| -4 | -15 | | | | | | | 470 | 50 | 10 | 6.5 |
| -5 | -16 | | | | | | | 370 | | | 6.0 |
| -6 | -17 | | | | | | | 170 | | | 4.9 |
| МН136-1 | -18 | 1 | 200 | 120 | 40 | 10 | 14АIII | 540 | — | — | 7.8 |
| -2 | -19 | | | | | | | 420 | | | 7.0 |
| -3 | -20 | | | | | | | 320 | | | 6.2 |
| -4 | -21 | | | | | | | 540 | 50 | 10 | 9.0 |
| -5 | -22 | | | | | | | 420 | | | 8.2 |
| -6 | -23 | | | | | | | 170 | | | 6.4 |
| МН137-1 | -24 | 2 | 200 | 120 | 40 | 8 | 12АIII | 470 | — | — | 6.3 |
| -2 | -25 | | | | | | | 370 | | | 5.8 |
| -3 | -26 | | | | | | | 270 | | | 5.2 |
| -4 | -27 | | | | | | | 470 | 50 | 10 | 7.5 |
| -5 | -28 | | | | | | | 370 | | | 7.0 |
| -6 | -29 | | | | | | | 170 | | | 5.9 |
| МН138-1 | -30 | | | | | 12 | 16АIII | 620 | 60 | 12 | 11.6 |
| -2 | -31 | | | | | | | 460 | | | 10.1 |
| -3 | -32 | | | | | | | 370 | | | 9.2 |
| -4 | -33 | | | | | | | 620 | | | 13.6 |
| -5 | -34 | | | | | | | 460 | | | 12.1 |
| -6 | -35 | | | | | | | 210 | | | 9.7 |

1.400-15. В1. 150 СБ

Лист 2

| Марка | Обозначение | Рис. | Размеры, мм | | | | | | | | Масса кг |
|---|---|---|---|---|---|---|---|---|---|---|---|
| | | | A | $a_1$ | $a_2$ | $\delta_1$ | d | L | c | $\delta_2$ | |
| МН139-1 | 1.400-15. В1. 150 -36 | 3 | 200 | 120 | 40 | 6 | 8АIII | 300 | — | — | 4.5 |
| -2 | -37 | | | | | | | 250 | | | 4.4 |
| -3 | -38 | | | | | | | 200 | | | 4.3 |
| -4 | -39 | | | | | | | 300 | 40 | 8 | 5.1 |
| -5 | -40 | | | | | | | 250 | | | 5.0 |
| -6 | -41 | | | | | | | 80 | | | 4.6 |
| МН140-1 | -42 | | | | | 8 | 12АIII | 470 | — | — | 7.5 |
| -2 | -43 | | | | | | | 370 | | | 7.0 |
| -3 | -44 | | | | | | | 270 | | | 6.4 |
| -4 | -45 | | | | | | | 470 | 50 | 10 | 8.7 |
| -5 | -46 | | | | | | | 370 | | | 8.2 |
| -6 | -47 | | | | | | | 170 | | | 7.1 |
| МН141-1 | -48 | | | | | 12 | 16АIII | 620 | — | — | 13.4 |
| -2 | -49 | | | | | | | 460 | | | 11.9 |
| -3 | -50 | | | | | | | 370 | | | 11.0 |
| -4 | -51 | | | | | | | 620 | 60 | 12 | 15.4 |
| -5 | -52 | | | | | | | 460 | | | 13.9 |
| -6 | -53 | | | | | | | 210 | | | 11.5 |
| МН142-1 | -54 | | 250 | 180 | 35 | 8 | 10АIII | 370 | — | — | 7.7 |
| -2 | -55 | | | | | | | 270 | | | 7.3 |
| -3 | -56 | | | | | | | 220 | | | 7.1 |
| -4 | -57 | | | | | | | 370 | 40 | 8 | 8.3 |
| -5 | -58 | | | | | | | 270 | | | 7.9 |
| -6 | -59 | | | | | | | 120 | | | 7.3 |

Взам. инв. №

Подпись и дата

Инв. № подл.

1.400-15. В1. 150 СБ

Лист 3

| Марка | Обозначение | Рис | Размеры, мм | | | | | | | | Масса кг |
|---|---|---|---|---|---|---|---|---|---|---|---|
| | | | A | $a_1$ | $a_2$ | $\delta_1$ | d | L | c | $\delta_2$ | |
| МН143-1 | 1.400-15.В1.150-60 | 4 | 250 | 180 | 35 | 8 | 10АIII | 370 | — | — | 9.3 |
| -2 | -61 | | | | | | | 270 | | | 8.9 |
| -3 | -62 | | | | | | | 220 | | | 8.7 |
| -4 | -63 | | | | | | | 370 | 40 | 8 | 9.9 |
| -5 | -64 | | | | | | | 270 | | | 9.5 |
| -6 | -65 | | | | | | | 120 | | | 8.9 |
| МН144-1 | -66 | 3 | 300 | 220 | 40 | | 12АIII | 470 | — | — | 10.0 |
| -2 | -67 | | | | | | | 370 | | | 9.5 |
| -3 | -68 | | | | | | | 270 | | | 8.9 |
| -4 | -69 | | | | | | | 470 | 50 | 10 | 11.2 |
| -5 | -70 | | | | | | | 370 | | | 10.7 |
| -6 | -71 | | | | | | | 170 | | | 9.6 |
| МН145-1 | -72 | 4 | | | | | | 470 | — | — | 11.9 |
| -2 | -73 | | | | | | | 370 | | | 11.4 |
| -3 | -74 | | | | | | | 270 | | | 10.8 |
| -4 | -75 | | | | | | | 470 | 50 | 10 | 13.1 |
| -5 | -76 | | | | | | | 370 | | | 12.6 |
| -6 | -77 | | | | | | | 170 | | | 11.5 |

| | |
|---|---|
| 1.400-15.В1.150 СБ | Лист 4 |

| Инв. № подл. | Подпись и дата | Взам. инв. № |
|---|---|---|
| | | |

| Формат | Зона | Поз. | Обозначение | Наименование | Кол. на исполн. 1.400-15. В1. 160 - — | 01 | 02 | 03 | 04 | 05 | 06 | 07 | 08 | 09 | Примечание |
|---|---|---|---|---|---|---|---|---|---|---|---|---|---|---|---|
| | | | | **Документация** | | | | | | | | | | | |
| 11 | | | 1.400-15. В1.000ТО | Техническое описание | X | X | X | X | X | X | X | X | X | X | |
| 11 | | | 1.400-15 В1 :СО | Сборочный чертеж | X | X | X | X | X | X | X | X | X | X | |
| | | | | | | | | | | | | | | | |
| | | | | **Детали** | | | | | | | | | | | |
| 11 | | 1 | 1.400-15. В1. 001-51 | Пластина Пл-52 | 1 | 1 | 1 | 1 | 1 | 1 | | | | | |
| | | | -52 | Пл-53 | | | | | | | 1 | 1 | 1 | 1 | |
| | | 2 | -78 | Пл-79 | | | | 8 | 8 | 8 | | | | 8 | |
| 11 | | 3 | 1.400-15. В1. 003-26 | Стержень С-27 | 8 | | | 8 | | | 8 | | | 8 | |
| | | | -27 | С-28 | | 8 | | | 8 | | | 8 | | | |
| | | | -30 | С-31 | | | 8 | | | | | | 8 | | |
| | | | -33 | С-34 | | | | | | 8 | | | | | |
| | | | | Марка | МН 146-1 | МН 146-2 | МН 146-3 | МН 146-4 | МН 146-5 | МН 146-6 | МН 147-1 | МН 147-2 | МН 147-3 | МН 147-4 | |

Исполнения
10 ÷ 19 – см. лист 2
20 ÷ 29 – см. лист 3
30 ÷ 35 – см. лист 4

| | | |
|---|---|---|
| Гл. инж. пр. | Тонин | |
| Нач. отд. | Бродский | |
| Гл. констр. | Довольянов | |
| Рук. гр. | Жилякова | |
| Вед. инж. | Бирюкова | |
| Исполнил | Статнин | |
| Проверил | Бирюкова | |

1.400-15. В1. 160

Изделие закладное МН 146 ÷ МН 151.

| Стадия | Лист | Листов |
|---|---|---|
| Р | 1 | 4 |

ХАРЬКОВСКИЙ ПРОМСТРОЙНИИПРОЕКТ

| Формат | Зона | Поз. | Обозначение | Наименование | Кол. на исполн. 1.400-15. В1. 160- 10 | 11 | 12 | 13 | 14 | 15 | 16 | 17 | 18 | 19 | Примечание |
|---|---|---|---|---|---|---|---|---|---|---|---|---|---|---|---|
| | | | | Документация | | | | | | | | | | | |
| 11 | | | 1.400-15. В1.000 ТО | Техническое описание | × | × | × | × | × | × | × | × | × | × | |
| 11 | | | 1.400-15. В1.160 СБ | Сборочный чертеж | × | × | × | × | × | × | × | × | × | × | |
| | | | | | | | | | | | | | | | |
| | | | | Детали | | | | | | | | | | | |
| 11 | | 1 | 1.400-15.В1. 001-52 | Пластина Пл-53 | 1 | 1 | | | | | | | | | |
| | | | -53 | Пл-54 | | | 1 | 1 | 1 | 1 | 1 | 1 | | | |
| | | | -54 | Пл-55 | | | | | | | | | 1 | 1 | |
| 11 | | 2 | -78 | Пл-79 | 8 | 8 | | | | 8 | 8 | 8 | | | |
| 11 | | 3 | 1.400-15.В1.003-26 | Стержень Ст-27 | | | 8 | | | 8 | | | 8 | | |
| | | | -27 | Ст-28 | 8 | | | 8 | | | 8 | | | 8 | |
| | | | -30 | Ст-31 | | | | | 8 | | | | | | |
| | | | -33 | Ст-34 | | 8 | | | | | | 8 | | | |
| | | | | | | | | | | | | | | | |

| Марка | ПН147-5 | ПН147-6 | ПН148-1 | ПН148-2 | ПН148-3 | ПН148-4 | ПН148-5 | ПН148-6 | ПН149-1 | ПН149-2 |
|---|---|---|---|---|---|---|---|---|---|---|

1.400-15.В1.160

Лист 2

| Инв. № подл. | Подпись и дата | Взам. инв. № |
|---|---|---|
| | | |

| Формат | Зона | Поз. | Обозначение | Наименование | Кол. на испол. 1.400-15.В1.160 — 20 | 21 | 22 | 23 | 24 | 25 | 26 | 27 | 28 | 29 | Примечание |
|---|---|---|---|---|---|---|---|---|---|---|---|---|---|---|---|
| | | | | Документация | | | | | | | | | | | |
| 11 | | | 1.400-15.В1.000 ТО | Техническое описание | X | X | X | X | X | X | X | X | X | X | |
| 11 | | | 1.400-15.В1.160 СБ | Сборочный чертеж | X | X | X | X | X | X | X | X | X | X | |
| | | | | | | | | | | | | | | | |
| | | | | Детали | | | | | | | | | | | |
| 11 | | 1 | 1.400-15.В1.001-54 | Пластина Пл-55 | 1 | 1 | 1 | 1 | | | | | | | |
| | | | -58 | Пл-59 | | | | | 1 | 1 | 1 | 1 | 1 | 1 | |
| | | 2 | -78 | Пл-79 | | 8 | 8 | 8 | | | | 8 | 8 | 8 | |
| 11 | | 3 | 1.400-15.В1.003-14 | Стержень Ст-15 | | | | | 8 | | | 8 | | | |
| | | | -17 | Ст-18 | | | | | | 8 | | | 8 | | |
| | | | -19 | Ст-20 | | | | | | | 8 | | | | |
| | | | -23 | Ст-24 | | | | | | | | | | 8 | |
| | | | -26 | Ст-27 | | 8 | | | | | | | | | |
| | | | -27 | Ст-28 | | | 8 | | | | | | | | |
| | | | -30 | Ст-31 | 8 | | | | | | | | | | |
| | | | -33 | Ст-34 | | | | 8 | | | | | | | |
| | | | | | | | | | | | | | | | |
| | | | | Марка | ТН149-3 | ТН149-4 | ТН149-5 | ТН149-6 | ТН150-1 | ТН150-2 | ТН150-3 | ТН150-4 | ТН150-5 | ТН150-6 | |

1.400-15.В1.160

Лист 3

| Формат | Зона | Поз. | Обозначение | Наименование | Кол. на исполн. 1.400-15. В1. 160 - | | | | | | | | | | Примечание |
|---|---|---|---|---|---|---|---|---|---|---|---|---|---|---|---|
| | | | | | 30 | 31 | 32 | 33 | 34 | 35 | | | | | |
| | | | | **Документация** | | | | | | | | | | | |
| 11 | | | 1.400-15. В1. 000ТО | Техническое описание | X | X | X | X | X | X | | | | | |
| 11 | | | 1.400-15. В1. 160СБ | Сборочный чертеж | X | X | X | X | X | X | | | | | |
| | | | | | | | | | | | | | | | |
| | | | | **Детали** | | | | | | | | | | | |
| 11 | | 1 | 1.400-15.В1. 001-64 | Пластина Пл-65 | 1 | 1 | 1 | 1 | 1 | 1 | | | | | |
| | | 2 | -79 | Пл-80 | | | | 8 | 8 | 8 | | | | | |
| 11 | | 3 | 1.400-15. В1. 003-34 | Стержень G-35 | 8 | | | 8 | | | | | | | |
| | | | -37 | G-38 | | 8 | | | 8 | | | | | | |
| | | | -39 | G-40 | | | 8 | | | | | | | | |
| | | | -42 | G-43 | | | | | | 8 | | | | | |
| | | | | | | | | | | | | | | | |
| | | | | Марка | МН151-1 | МН151-2 | МН151-3 | МН151-4 | МН151-5 | МН151-6 | | | | | |

1.400-15. В1. 160

Лист 4

## Рис. 1, Рис. 2

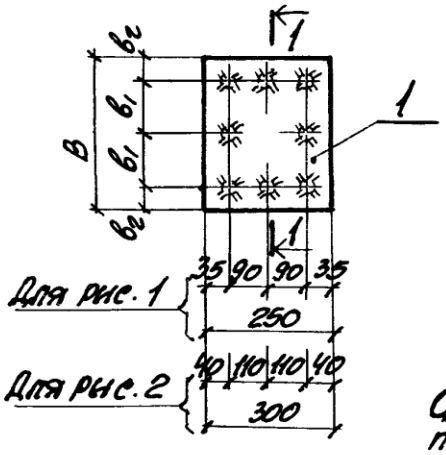


## 1-1

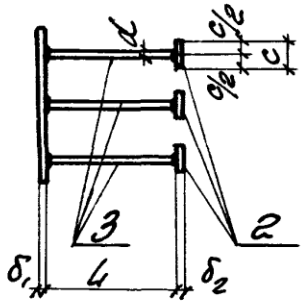


Сварные швы Т-1 по ГОСТ 19292-73

| Марка | Обозначение | Рис. | Размеры, мм | | | | | | | | Масса кг |
|---|---|---|---|---|---|---|---|---|---|---|---|
| | | | в | $в_1$ | $в_2$ | $δ_1$ | d | L | c | $δ_2$ | |
| МН146-1 | 1.400-15.В1.160 | 1 | 250 | 90 | 35 | 10 | Ст3 | 540 | — | — | 10.1 |
| -2 | -01 | | | | | | | 420 | | | 9.0 |
| -3 | -02 | | | | | | | 320 | | | 8.0 |
| -4 | -03 | | | | | | | 540 | 50 | 10 | 11.7 |
| -5 | -04 | | | | | | | 420 | | | 10.6 |
| -6 | -05 | | | | | | | 170 | | | 8.2 |
| МН147-1 | -06 | | 300 | 110 | 40 | | | 540 | — | — | 11.1 |
| -2 | -07 | | | | | | | 420 | | | 10.0 |
| -3 | -08 | | | | | | | 320 | | | 9.0 |
| -4 | -09 | | | | | | | 540 | 50 | 10 | 12.7 |
| -5 | -10 | | | | | | | 420 | | | 11.6 |
| -6 | -11 | | | | | | | 170 | | | 9.2 |

Продолжение таблицы исполнений см. на листе 2.

| | | | |
|---|---|---|---|
| Гл. инж. пр. | Монин | | |
| Нач. отд. | Бродский | | |
| Гл. конст. | Водольянов | | |
| Рук. гр. | Жилякова | | |
| Вед. инж. | Бирюкова | | |
| Исполнил | Статнвыч | | |
| Проверил | Бирюкова | | |

1.400-15.В1.160 СБ

Изделие закладное МН 146 ÷ МН 151. Сборочный чертеж.

| Стадия | Масса | Масштаб |
|---|---|---|
| Р | см. таблицу | — |
| Лист 1 | Листов 2 | |

ХАРЬКОВСКИЙ ПРОМСТРОЙНИИПРОЕКТ

Взам. инв. №

Подпись и дата

Инв. № подл.

| Марка | Обозначение | Рис. | Размеры, мм | | | | | | | | Масса кг |
|---|---|---|---|---|---|---|---|---|---|---|---|
| | | | B | $B_1$ | $B_2$ | $\delta_1$ | d | L | C | $\delta_2$ | |
| МН148-1 | 1.400-15.В1. 160 -12 | | | | | | | 540 | | | 13.1 |
| -2 | -13 | | | | | | | 420 | — | — | 12.0 |
| -3 | -14 | | | | | | | 320 | | | 11.0 |
| -4 | -15 | | 400 | 160 | 40 | | | 540 | | | 14.7 |
| -5 | -16 | | | | | | | 420 | 50 | 10 | 13.6 |
| -6 | -17 | 1 | | | | 10 | 14ПП | 170 | | | 11.2 |
| МН149-1 | -18 | | | | | | | 540 | | | 15.0 |
| -2 | -19 | | | | | | | 420 | - | — | 13.9 |
| -3 | -20 | | 500 | 210 | 40 | | | 320 | | | 12.9 |
| -4 | -21 | | | | | | | 540 | | | 16.6 |
| -5 | -22 | | | | | | | 420 | 50 | 10 | 15.5 |
| -6 | -23 | | | | | | | 170 | | | 13.1 |
| МН150-1 | -24 | | | | | | | 470 | | | 9.1 |
| -2 | -25 | | | | | | | 370 | — | — | 8.3 |
| -3 | -26 | | | | | 8 | 12ПП | 270 | | | 7.6 |
| -4 | -27 | | | | | | | 470 | | | 10.7 |
| -5 | -28 | | | | | | | 370 | 50 | 10 | 9.9 |
| -6 | -29 | 2 | 300 | 110 | 40 | | — | 170 | | | 8.5 |
| МН151-1 | -30 | | | | | | | 620 | | | 16.3 |
| -2 | -31 | | | | | | | 460 | — | — | 14.3 |
| -3 | -32 | | | | | 12 | 16ПП | 370 | | | 13.2 |
| -4 | -33 | | | | | | | 620 | | | 19.0 |
| -5 | -34 | | | | | | | 460 | 60 | 12 | 17.0 |
| -6 | -35 | | | | | | | 210 | | | 13.8 |

1.400-15.В1. 160 СБ

Лист 2

| Инв. № подл. | Подпись и дата | Взам. инв. № |
|---|---|---|
| | | |

| Формат | Зона | Поз. | Обозначение | Наименование | Кол. на исполн. 1.400-15.В1.170 — | | | | | | | | | | Примечание |
|---|---|---|---|---|---|---|---|---|---|---|---|---|---|---|---|
| | | | | | — | С1 | С2 | С3 | С4 | С5 | С6 | С7 | С8 | С9 | |
| | | | | Документация | | | | | | | | | | | |
| 11 | | | 1.400-15.В1. ООТО | Техническое описание | X | X | X | X | X | X | X | X | X | X | |
| 11 | | | 1.400-15.В1. 170СБ | Сборочный чертеж | X | X | X | X | X | X | X | X | X | X | |
| | | | | Детали | | | | | | | | | | | |
| 11 | | 1 | 1.400-15.В1.001-59 | Пластина Пл-60 | 1 | 1 | 1 | 1 | 1 | 1 | | | | | |
| | | | -65 | Пл-66 | | | | | | | 1 | 1 | 1 | 1 | |
| | | 2 | -78 | Пл-79 | | | | 9 | 9 | 9 | | | | | |
| | | | -79 | Пл-80 | | | | | | | | | | 9 | |
| 11 | | 3 | 1.400-15.В1.003-14 | Стержень Ст-15 | 9 | | | 9 | | | | | | | |
| | | | -17 | Ст-18 | | 9 | | | 9 | | | | | | |
| | | | -19 | Ст-20 | | | 9 | | | | | | | | |
| | | | -23 | Ст-24 | | | | | | 9 | | | | | |
| | | | -34 | Ст-35 | | | | | | | 9 | | | 9 | |
| | | | -37 | Ст-38 | | | | | | | | 9 | | | |
| | | | -39 | Ст-40 | | | | | | | | | 9 | | |
| | | | | Марка | МН152-1 | МН152-2 | МН152-3 | МН152-4 | МН152-5 | МН152-6 | МН153-1 | МН153-2 | МН153-3 | МН153-4 | |

Исполнения
10 ÷ 19 – см. лист 2
20 ÷ 29 – см. лист 3
30 ÷ 39 – см. лист 4
40 41 – см. лист 5

| | | |
|---|---|---|
| Гл.инж.пр. | Монин | |
| Нач.отд. | Бровский | |
| Гл.констр. | Водольянов | |
| Рук.гр. | Жилякова | |
| Вед.инж. | Бирюкова | |
| Исполнил | Сатывин | |
| Проверил | Бирюкова | |

1.400-15.В1.170

Изделие закладное
МН152 ÷ МН158.

| Стадия | Лист | Листов |
|---|---|---|
| Р | 1 | 5 |

ХАРЬКОВСКИЙ ПРОМСТРОЙНИИПРОЕКТ

| Формат | Зона | Поз. | Обозначение | Наименование | Кол. на неполн. 1.400-15.В1.170 – 10 | 11 | 12 | 13 | 14 | 15 | 16 | 17 | 18 | 19 | Примечание |
|---|---|---|---|---|---|---|---|---|---|---|---|---|---|---|---|
| | | | | Документация | | | | | | | | | | | |
| 11 | | | 1.400-15.В1.000ТО | Техническое описание | X | X | X | X | X | X | X | X | X | X | |
| 11 | | | 1.400-15.В1.170 СБ | Сборочный чертеж | X | X | X | X | X | X | X | X | X | X | |
| | | | | Детали | | | | | | | | | | | |
| 11 | | 1 | 1.400-15.В1.001-60 | Пластина Пл-61 | | | 1 | 1 | 1 | 1 | 1 | 1 | | | |
| | | | -65 | Пл-66 | 1 | 1 | | | | | | | | | |
| | | | -66 | Пл-67 | | | | | | | | | 1 | 1 | |
| | | 2 | -78 | Пл-79 | | | | | | 9 | 9 | 9 | | | |
| | | | -79 | Пл-80 | 9 | 9 | | | | | | | | | |
| 11 | | 3 | 1.400-15.В1.003-14 | Стержень Ст-15 | | | 9 | | | 9 | | | | | |
| | | | -17 | Ст-18 | | | | 9 | | | 9 | | | | |
| | | | -19 | Ст-20 | | | | | 9 | | | | | | |
| | | | -23 | Ст-24 | | | | | | | | 9 | | | |
| | | | -34 | Ст-35 | | | | | | | | | 9 | | |
| | | | -37 | Ст-38 | 9 | | | | | | | | | 9 | |
| | | | -42 | Ст-43 | | 9 | | | | | | | | | |
| | | | | | | | | | | | | | | | |
| | | | | Марка | МН153-5 | МН153-6 | МН154-1 | МН154-2 | МН154-3 | МН154-4 | МН154-5 | МН154-6 | МН155-1 | МН155-2 | |

1.400-15.В1.170

Лист 2

| Инв. № подл. | Подпись и дата | Взам. инв. № |
|---|---|---|
| | | |

| Формат | Зона | Поз. | Обозначение | Наименование | Кол. на исполн. 1.400-15 В1 170 - 20 | 21 | 22 | 23 | 24 | 25 | 26 | 27 | 28 | 29 | Примечание |
|---|---|---|---|---|---|---|---|---|---|---|---|---|---|---|---|
| | | | | Документация | | | | | | | | | | | |
| 11 | | | 1.400-15. В.1. ОООТО | Техническое описание | X | X | X | X | X | X | X | X | X | X | |
| 11 | | | 1.400-15. В1. 170 СБ | Сборочный чертеж | X | X | X | X | X | X | X | X | X | X | |
| | | | | Детали | | | | | | | | | | | |
| 11 | | 1 | 1.400-15. В1. 001-66 | Пластина Пл-67 | 1 | 1 | 1 | 1 | | | | | | | |
| | | | -67 | Пл-68 | | | | | 1 | 1 | 1 | 1 | 1 | 1 | |
| | | 2 | -78 | Пл-79 | | | | | | | | 9 | 9 | 9 | |
| | | | -79 | Пл-80 | | 9 | 9 | 9 | | | | | | | |
| 11 | | 3 | 1.400-15. В1. 003-14 | Стержень Ст-15 | | | | | 9 | | | 9 | | | |
| | | | -17 | Ст-18 | | | | | | 9 | | | 9 | | |
| | | | -19 | Ст-20 | | | | | | | 9 | | | | |
| | | | -23 | Ст-24 | | | | | | | | | | 9 | |
| | | | -34 | Ст-35 | | 9 | | | | | | | | | |
| | | | -37 | Ст-38 | | | 9 | | | | | | | | |
| | | | -39 | Ст-40 | 9 | | | | | | | | | | |
| | | | -42 | Ст-43 | | | | 9 | | | | | | | |
| | | | | | | | | | | | | | | | |
| | | | | Марка | МН155-3 | МН155-4 | МН155-5 | МН155-6 | МН156-1 | МН156-2 | МН156-3 | МН156-4 | МН156-5 | МН156-6 | |

| 1.400-15. В1. 170 | Лист 3 |
|---|---|

| Формат | Зона | Поз. | Обозначение | Наименование | Кол. на исполн. 1.400-15. В1. 170 - | | | | | | | | | | Примечание |
|---|---|---|---|---|---|---|---|---|---|---|---|---|---|---|---|
| | | | | | 30 | 31 | 32 | 33 | 34 | 35 | 36 | 37 | 38 | 39 | |
| | | | | Документация | | | | | | | | | | | |
| 11 | | | 1.400-15. В1. 000ТО | Техническое описание | X | X | X | X | X | X | X | X | X | X | |
| 11 | | | 1.400-15. В1. 170СБ | Сборочный чертеж | X | X | X | X | X | X | X | X | X | X | |
| | | | | | | | | | | | | | | | |
| | | | | Детали | | | | | | | | | | | |
| 11 | | 1 | 1.400-15. В1. 001-70 | Пластина Пл-71 | 1 | 1 | 1 | 1 | 1 | 1 | | | | | |
| | | | -72 | Пл-73 | | | | | | | 1 | 1 | 1 | 1 | |
| | | 2 | -78 | Пл-79 | | | | 9 | 9 | 9 | | | | | |
| | | | -79 | Пл-80 | | | | | | | | | | 9 | |
| 11 | | 3 | 1.400-15. В1. 003-26 | Стержень Ст-27 | 9 | | | 9 | | | | | | | |
| | | | -27 | Ст-28 | | 9 | | | 9 | | | | | | |
| | | | -30 | Ст-31 | | | 9 | | | | | | | | |
| | | | -33 | Ст-34 | | | | | | 9 | | | | | |
| | | | -34 | Ст-35 | | | | | | | 9 | | | 9 | |
| | | | -37 | Ст-38 | | | | | | | | 9 | | | |
| | | | -39 | Ст-40 | | | | | | | | | 9 | | |
| | | | | | | | | | | | | | | | |
| | | | | Марка | МН157-1 | МН157-2 | МН157-3 | МН157-4 | МН157-5 | МН157-6 | МН158-1 | МН158-2 | МН158-3 | МН158-4 | |

1.400-15. В1. 170

Лист 4

| Инв. № подл. | Подпись и дата | Взам. инв. № |
|---|---|---|
| | | |

| Формат | Зона | Поз. | Обозначение | Наименование | Кол. на исполн. 1.400-15 В1. 170 | | | | | | | | | | |
|---|---|---|---|---|---|---|---|---|---|---|---|---|---|---|---|
| | | | | | 40 | 41 | | | | | | | | | |
| | | | | Документация | | | | | | | | | | | |
| 11 | | | 1.400-15. В1. 000 ТО | Техническое описание | X | X | | | | | | | | | |
| 11 | | | 1.400-15. В1. 170 СБ | Сборочный чертеж | X | X | | | | | | | | | |
| | | | | | | | | | | | | | | | |
| | | | | Детали | | | | | | | | | | | |
| 11 | | 1 | 1.400-15. В1. 001-72 | Пластина Пл-73 | 1 | 1 | | | | | | | | | |
| | | 2 | -79 | Пл-80 | 9 | 9 | | | | | | | | | |
| 11 | | 3 | 1.400-15. В1. 003-37 | Стержень G-38 | 9 | | | | | | | | | | |
| | | | -42 | G-43 | | 9 | | | | | | | | | |
| | | | | | | | | | | | | | | | |
| | | | | | | | | | | | | | | | |
| | | | | | | | | | | | | | | | |
| | | | | Марка | МН158-5 | МН158-6 | | | | | | | | | |

| | Лист |
|---|---|
| 1.400-15. В1. 170 | 5 |

## Рис. 1, Рис. 2

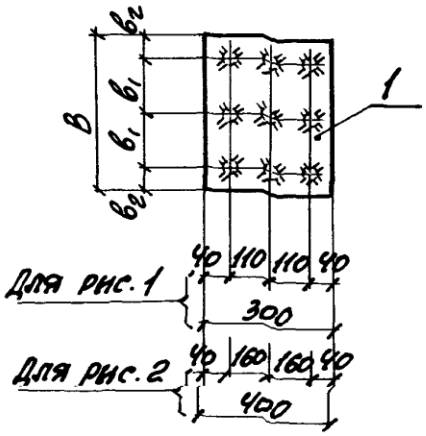


## 1-1

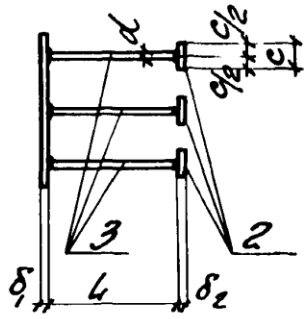


Сварные швы Т-1 по ГОСТ 19292-73

| Марка | Обозначение | Рис. | Размеры, мм | | | | | | | | Масса кг |
|---|---|---|---|---|---|---|---|---|---|---|---|
| | | | в | в1 | в2 | δ1 | d | L | c | δ2 | |
| МН152-1 | 1.400-15.В1.170 | 1 | 400 | 160 | 40 | 8 | 12 и более | 470 | 50 | 10 | 11.3 |
| -2 | -01 | | | | | | | 370 | | | 10.5 |
| -3 | -02 | | | | | | | 270 | | | 9.7 |
| -4 | -03 | | | | | | | 470 | | | 13.1 |
| -5 | -04 | | | | | | | 370 | | | 12.3 |
| -6 | -05 | | | | | | | 170 | | | 10.7 |
| МН153-1 | -06 | | | | | 12 | 16 и более | 620 | 60 | 12 | 20.1 |
| -2 | -07 | | | | | | | 460 | | | 17.9 |
| -3 | -08 | | | | | | | 370 | | | 16.6 |
| -4 | -09 | | | | | | | 620 | | | 23.2 |
| -5 | -10 | | | | | | | 460 | | | 21.0 |
| -6 | -11 | | | | | | | 210 | | | 17.4 |

Продолжение таблицы исполнений см. на листе 2.

| | | |
|---|---|---|
| Гл. инж. пр. | Монин | |
| Нач. отд. | Бродский | |
| Гл. констр. | Бодолеванов | |
| Рук. гр. | Женлакова | |
| Вед. инж. | Бирюкова | |
| Исполнил | Сатнвин | |
| Проверил | Бирюкова | |

1.400-15.В1.170 СБ

Изделие закладное МН152 ÷ МН158. Сборочный чертеж.

| Стадия | Масса | Масштаб |
|---|---|---|
| Р | см. таблицу | — |
| Лист 1 | Листов 2 | |

ХАРЬКОВСКИЙ ПРОМСТРОЙНИИПРОЕКТ

| Марка | Обозначение | Рис. | Размеры, мм | | | | | | | | Масса кг |
|---|---|---|---|---|---|---|---|---|---|---|---|
| | | | $B$ | $b_1$ | $b_2$ | $\delta_1$ | $d$ | $L$ | $c$ | $\delta_2$ | |
| МН154-1 | 1.400-15.В1.170 -12 | 1 | 500 | 210 | 40 | 8 | 12AIII | 470 | — | — | 13.2 |
| -2 | -13 | | | | | | | 370 | | | 12.4 |
| -3 | -14 | | | | | | | 270 | | | 11.6 |
| -4 | -15 | | | | | | | 470 | 50 | 10 | 15.0 |
| -5 | -16 | | | | | | | 370 | | | 14.2 |
| -6 | -17 | | | | | | | 170 | | | 12.6 |
| МН155-1 | -18 | | | | | 12 | 16AIII | 620 | — | — | 22.9 |
| -2 | -19 | | | | | | | 460 | | | 20.7 |
| -3 | -20 | | | | | | | 370 | | | 19.4 |
| -4 | -21 | | | | | | | 620 | 60 | 12 | 26.0 |
| -5 | -22 | | | | | | | 460 | | | 23.8 |
| -6 | -23 | | | | | | | 210 | | | 20.2 |
| МН156-1 | -24 | 2 | 400 | 160 | 40 | 8 | 12AIII | 470 | — | — | 13.9 |
| -2 | -25 | | | | | | | 370 | | | 13.1 |
| -3 | -26 | | | | | | | 270 | | | 12.3 |
| -4 | -27 | | | | | | | 470 | 50 | 10 | 15.7 |
| -5 | -28 | | | | | | | 370 | | | 14.9 |
| -6 | -29 | | | | | | | 170 | | | 13.3 |
| МН157-1 | -30 | | | | | 10 | 14AIII | 540 | — | — | 18.5 |
| -2 | -31 | | | | | | | 420 | | | 17.2 |
| -3 | -32 | | | | | | | 320 | | | 16.1 |
| -4 | -33 | | | | | | | 540 | 50 | 10 | 20.3 |
| -5 | -34 | | | | | | | 420 | | | 19.0 |
| -6 | -35 | | | | | | | 170 | | | 16.3 |
| МН158-1 | -36 | | | | | 12 | 16AIII | 620 | — | — | 23.9 |
| -2 | -37 | | | | | | | 460 | | | 21.7 |
| -3 | -38 | | | | | | | 370 | | | 20.4 |
| -4 | -39 | | | | | | | 620 | 60 | 12 | 27.0 |
| -5 | -40 | | | | | | | 460 | | | 24.8 |
| -6 | -41 | | | | | | | 210 | | | 21.2 |

Взам. инв. №

Подпись и дата

Инв. № подл.

1.400-15.В1.170СБ

Лист 2

| Формат | Зона | Поз. | Обозначение | Наименование | Кол. на исполн. 1.400-15.В1.180 - | | | | | | | | | | Примечание |
|---|---|---|---|---|---|---|---|---|---|---|---|---|---|---|---|
| | | | | | – | 01 | 02 | 03 | 04 | 05 | 06 | 07 | 08 | 09 | |
| | | | | Документация | | | | | | | | | | | |
| 11 | | | 1.400-15.В1.000ТО | Техническое описание | X | X | X | X | X | X | X | X | X | X | |
| 11 | | | 1.400-15.В1.180СБ | Сборочный чертеж | X | X | X | X | X | X | X | X | X | X | |
| | | | | Детали | | | | | | | | | | | |
| 11 | | 1 | 1.400-15.В1.001-68 | Пластина Пл-69 | 1 | 1 | 1 | 1 | 1 | 1 | | | | | |
| | | | -73 | Пл-74 | | | | | | | 1 | 1 | 1 | 1 | |
| | | 2 | -78 | Пл-79 | | | | 9 | 9 | 9 | | | | | |
| | | | -79 | Пл-80 | | | | | | | | | | 9 | |
| 11 | | 3 | 1.400-15.В1.003-14 | Стержень Ст-15 | 9 | | | 9 | | | | | | | |
| | | | -17 | Ст-18 | | 9 | | | 9 | | | | | | |
| | | | -19 | Ст-20 | | | 9 | | | | | | | | |
| | | | -23 | Ст-24 | | | | | | 9 | | | | | |
| | | | -34 | Ст-35 | | | | | | | 9 | | | 9 | |
| | | | -37 | Ст-38 | | | | | | | | 9 | | | |
| | | | -39 | Ст-40 | | | | | | | | | 9 | | |
| | | | | Марка | МН159-1 | МН159-2 | МН159-3 | МН159-4 | МН159-5 | МН159-6 | МН160-1 | МН160-2 | МН160-3 | МН160-4 | |

Исполнения
10 ÷ 19 – см. лист 2
20 ÷ 23 – см. лист 3

| | | |
|---|---|---|
| Гл. инж. пр. | Тонин | |
| Нач. отд. | Бровский | |
| Гл. конструктор | Алексанов | |
| Рук. гр. | Жилякова | |
| Вед. инж. | Бирюкова | |
| Исполнил | Сатинин | |
| Проверил | Бирюкова | |

1.400-15.В1.180

Изделие закладное
МН159 ÷ МН162

| Стадия | Лист | Листов |
|---|---|---|
| Р | 1 | 3 |

ХАРЬКОВСКИЙ ПРОМСТРОЙНИИПРОЕКТ

| Инв. № подл. | Подпись и дата | Взам. инв. № |
|---|---|---|
| | | |

| Формат | Зона | Поз. | Обозначение | Наименование | Кол. на исполн. 1.400-15. В1. 180 - 10 | 11 | 12 | 13 | 14 | 15 | 16 | 17 | 18 | 19 | Примечание |
|---|---|---|---|---|---|---|---|---|---|---|---|---|---|---|---|
| | | | | Документация | | | | | | | | | | | |
| 11 | | | 1.400-15. В1. 000ТО | Техническое описание | X | X | X | X | X | X | X | X | X | X | |
| 11 | | | 1.400-15. В1. 180СБ | Сборочный чертеж | X | X | X | X | X | X | X | X | X | X | |
| | | | | Детали | | | | | | | | | | | |
| | | 1 | 1.400-15. В1. 001-73 | Пластина Пл-74 | 1 | 1 | | | | | | | | | |
| | | | -75 | Пл-76 | | | 1 | 1 | 1 | 1 | 1 | 1 | | | |
| | | | -76 | Пл-77 | | | | | | | | | 1 | 1 | |
| | | 2 | -78 | Пл-79 | | | | | | 9 | 9 | 9 | | | |
| | | | -79 | Пл-80 | 9 | 9 | | | | | | | | | |
| | | 3 | 1.400-15. В1. 003-14 | Стержень Ст-15 | | | 9 | | | 9 | | | | | |
| | | | -17 | Ст-18 | | | | 9 | | | 9 | | | | |
| | | | -19 | Ст-20 | | | | | 9 | | | | | | |
| | | | -23 | Ст-24 | | | | | | | | 9 | | | |
| | | | -34 | Ст-35 | | | | | | | | | 9 | | |
| | | | -37 | Ст-38 | 9 | | | | | | | | | 9 | |
| | | | -42 | Ст-43 | | 9 | | | | | | | | | |
| | | | | Марка | МН160-5 | МН160-6 | МН161-1 | МН161-2 | МН161-3 | МН161-4 | МН161-5 | МН161-6 | МН162-1 | МН162-2 | |

| 1.400-15. В1. 180 | Лист 2 |
|---|---|

| Формат | Зона | Поз. | Обозначение | Наименование | Кол. на исполн. 1.400-15. В1. 180- | | | | | | | | | | Примечание |
|---|---|---|---|---|---|---|---|---|---|---|---|---|---|---|---|
| | | | | | 20 | 21 | 22 | 23 | | | | | | | |
| | | | | Документация | | | | | | | | | | | |
| 11 | | | 1.400-15. В1. 000ТО | Техническое описание | X | X | X | X | | | | | | | |
| 11 | | | 1.400-15. В1. 180 СБ | Сборочный чертеж | X | X | X | X | | | | | | | |
| | | | | | | | | | | | | | | | |
| | | | | Детали | | | | | | | | | | | |
| 11 | | 1 | 1.400-15. В1. 001-76 | Пластина Пл-77 | 1 | 1 | 1 | 1 | | | | | | | |
| | | 2 | -79 | Пл-80 | | 9 | 9 | 9 | | | | | | | |
| 11 | | 3 | 1.400-15. В1. 003-34 | Стержень С-35 | | 9 | | | | | | | | | |
| | | | -37 | С-38 | | | 9 | | | | | | | | |
| | | | -39 | С-40 | 9 | | | | | | | | | | |
| | | | -42 | С-43 | | | | 9 | | | | | | | |
| | | | | | | | | | | | | | | | |
| | | | | Марка | МН162-3 | МН162-4 | МН162-5 | МН162-6 | | | | | | | |

1.400-15. В1. 180

Лист 3

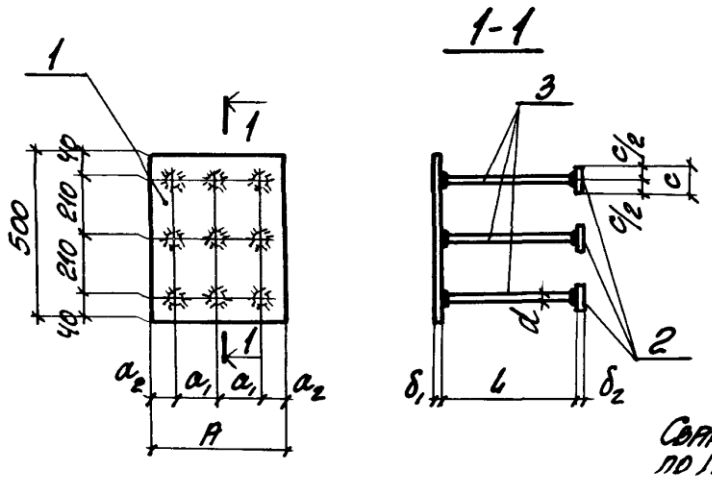


Сварные швы Т-1 по ГОСТ 19292-73

| Марка | Обозначение | Размеры, мм | | | | | | | | Масса кг |
|---|---|---|---|---|---|---|---|---|---|---|
| | | A | $a_1$ | $a_2$ | $\delta_1$ | d | L | c | $\delta_2$ | |
| МН159-1 | 1.400-15. В1. 180 | 400 | 160 | 40 | 8 | 12АIII | 470 | — | — | 16.4 |
| -2 | —— -01 | | | | | | 370 | | | 15.6 |
| -3 | —— -02 | | | | | | 270 | | | 14.8 |
| -4 | —— -03 | | | | | | 470 | 50 | 10 | 18.2 |
| -5 | —— -04 | | | | | | 370 | | | 17.4 |
| -6 | —— -05 | | | | | | 170 | | | 15.8 |
| МН160-1 | —— -06 | | | | 12 | 16АIII | 620 | — | — | 27.6 |
| -2 | —— -07 | | | | | | 460 | | | 25.4 |
| -3 | —— -08 | | | | | | 370 | | | 24.1 |
| -4 | —— -09 | | | | | | 620 | 60 | 12 | 30.7 |
| -5 | —— -10 | | | | | | 460 | | | 28.5 |
| -6 | —— -11 | | | | | | 210 | | | 24.9 |

Продолжение таблицы исполнений см. на листе 2.

| | | | |
|---|---|---|---|
| Гл. инж. пр. | Монин | | |
| Нач. отд. | Бровский | | |
| Гл. констр. | Воволянов | | |
| Рук. гр. | Житякова | | |
| Вед. инж. | Бирюкова | | |
| Исполнил | Сятивин | | |
| Проверил | Бирюкова | | |

1.400-15. В1. 180 СБ

Изделие закладное МН159 ÷ МН162. Сборочный чертеж.

| Стадия | Масса | Масштаб |
|---|---|---|
| Р | см. таблицу | — |
| Лист 1 | Листов 2 | |

ХАРЬКОВСКИЙ ПРОМСТРОЙНИИПРОЕКТ

| Марка | Обозначение | Размеры, мм | | | | | | | | Масса кг |
|---|---|---|---|---|---|---|---|---|---|---|
| | | A | a | $a_2$ | $\delta_1$ | d | L | c | $\delta_2$ | |
| МН161-1 | 1.400-15. В1. 180 -12 | 500 | 210 | 40 | 8 | 12AIII | 470 | — | — | 19.5 |
| -2 | -13 | | | | | | 370 | | | 18.7 |
| -3 | -14 | | | | | | 270 | | | 17.9 |
| -4 | -15 | | | | | | 470 | 50 | 10 | 21.3 |
| -5 | -16 | | | | | | 370 | | | 20.5 |
| -6 | -17 | | | | | | 170 | | | 18.9 |
| МН162-1 | -18 | | | | 12 | 16AIII | 620 | — | — | 32.4 |
| -2 | -19 | | | | | | 460 | | | 30.2 |
| -3 | -20 | | | | | | 370 | | | 28.9 |
| -4 | -21 | | | | | | 620 | 60 | 12 | 35.5 |
| -5 | -22 | | | | | | 460 | | | 33.3 |
| -6 | -23 | | | | | | 210 | | | 29.7 |

1.400-15. В1. 180СБ

Лист 2

| Формат | Зона | Поз. | Обозначение | Наименование | Кол. на испол. 1.400-15. В1. 190- | | | | | | | | | | Примечание |
|---|---|---|---|---|---|---|---|---|---|---|---|---|---|---|---|
| | | | | | | 01 | 02 | 03 | 04 | 05 | | | | | |
| | | | | **Документация** | | | | | | | | | | | |
| 11 | | | 1.400-15. В1. 000ТО | Техническое описание | X | X | X | X | X | X | | | | | |
| 11 | | | 1.400-15. В1. 190СБ | Сборочный чертеж | X | X | X | X | X | X | | | | | |
| | | | | | | | | | | | | | | | |
| | | | | **Детали** | | | | | | | | | | | |
| 11 | | 1 | 1.400-15. В1. 001-69 | Пластина Пл-70 | 1 | 1 | 1 | 1 | 1 | 1 | | | | | |
| | | 2 | -78 | Пл-79 | | | | 12 | 12 | 12 | | | | | |
| | | | | | | | | | | | | | | | |
| 11 | | 3 | 1.400-15. В1. 003-14 | Стержень Ст-15 | 12 | | | 12 | | | | | | | |
| | | | -17 | Ст-18 | | 12 | | | 12 | | | | | | |
| | | | -19 | Ст-20 | | | 12 | | | | | | | | |
| | | | -23 | Ст-24 | | | | | | 12 | | | | | |
| | | | | Марка | МН163-1 | МН163-2 | МН163-3 | МН163-4 | МН163-5 | МН163-6 | | | | | |

Исполнения 06÷11 - см. лист 2.

| | | |
|---|---|---|
| Гл. инж. пр. | Монин | |
| Нач. отд. | Бровский | |
| Гл. констр. | Водольянов | |
| Рук. гр. | Жильякова | |
| Вед. инж. | Бирюкова | |
| Исполнил | Стативин | |
| Проверил | Бирюкова | |

1.400-15. В1. 190

Изделие закладное МН 163, МН 164

| Стадия | Лист | Листов |
|---|---|---|
| Р | 1 | 2 |

ХАРЬКОВСКИЙ ПРОМСТРОЙНИИПРОЕКТ

| Формат | Зона | Поз. | Обозначение | Наименование | Кол. на исполн. 1.400-15.В1.190- | | | | | | | | | | Примечание |
|---|---|---|---|---|---|---|---|---|---|---|---|---|---|---|---|
| | | | | | 06 | 07 | 08 | 09 | 10 | 11 | | | | | |
| | | | | **Документация** | | | | | | | | | | | |
| 11 | | | 1.400-15.В1.000 ТО | Техническое описание | X | X | X | X | X | X | | | | | |
| 11 | | | 1.400-15.В1.190 СБ | Сборочный чертеж | X | X | X | X | X | X | | | | | |
| | | | | **Детали** | | | | | | | | | | | |
| 11 | | 1 | 1.400-15.В1.001-74 | Пластина Пл-75 | 1 | 1 | 1 | 1 | 1 | 1 | | | | | |
| | | 2 | -79 | Пл-80 | | | | 12 | 12 | 12 | | | | | |
| 11 | | 3 | 1.400-15.В1.003-34 | Стержень Ст-35 | 12 | | | 12 | | | | | | | |
| | | | -37 | Ст-38 | | 12 | | | 12 | | | | | | |
| | | | -39 | Ст-40 | | | 12 | | | | | | | | |
| | | | -42 | Ст-43 | | | | | | 12 | | | | | |
| | | | | Марка | ТН164-1 | ТН164-2 | ТН164-3 | ТН164-4 | ТН164-5 | ТН164-6 | | | | | |

1.400-15.В1.190

Лист 2

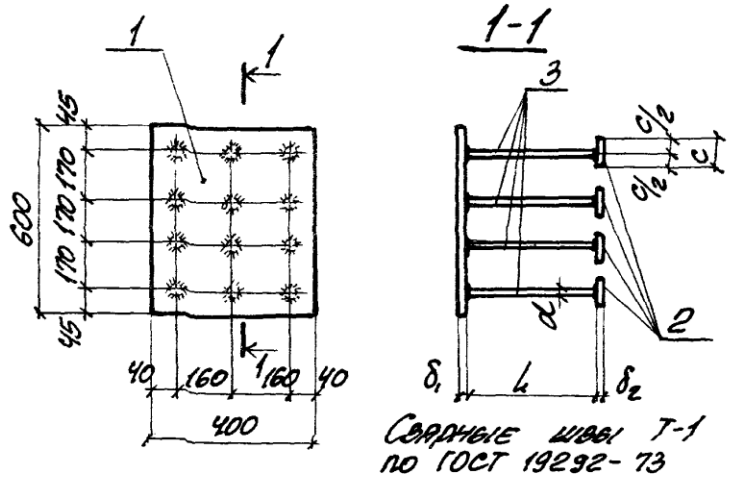


Сварные швы Т-1 по ГОСТ 19292-73

| Марка | Обозначение | Размеры мм | | | | | Масса кг |
|---|---|---|---|---|---|---|---|
| | | $\delta_1$ | d | l | c | $\delta_2$ | |
| МН163-1 | 1.400-15.В1.190 | 8 | 12AIII | 470 | — | — | 20.1 |
| -2 | -01 | | | 370 | | | 19.1 |
| -3 | -02 | | | 270 | | | 18.0 |
| -4 | -03 | | | 470 | 50 | 10 | 22.5 |
| -5 | -04 | | | 370 | | | 21.5 |
| -6 | -05 | | | 170 | | | 19.3 |
| МН164-1 | -06 | 12 | 16AIII | 620 | — | — | 34.4 |
| -2 | -07 | | | 460 | | | 31.4 |
| -3 | -08 | | | 370 | | | 29.7 |
| -4 | -09 | | | 620 | 60 | 12 | 38.5 |
| -5 | -10 | | | 460 | | | 35.5 |
| -6 | -11 | | | 210 | | | 30.7 |

| | | | |
|---|---|---|---|
| Гл. инж. пр. | Монин | | |
| Нач. отд. | Бродский | | |
| Гл. констр. | Водопьянов | | |
| Рук. гр. | Жилякова | | |
| Вед. инж. | Бирюкова | | |
| Исполнил | Статнин | | |
| Проверил | Бирюкова | | |

1.400-15. В1.190 СБ

Изделие закладное МН163, МН164. Сборочный чертеж.

| Стадия | Масса | Масштаб |
|---|---|---|
| Р | см таблицу | — |
| Лист | Листов 1 | |

ХАРЬКОВСКИЙ ПРОМСТРОЙНИИПРОЕКТ

| Формат | Зона | Поз. | Обозначение | Наименование | Кол. на испол. 1.400-15.В1.210- — | 01 | 02 | 03 | 04 | 05 | 06 | 07 | 08 | 09 | Примечание |
|---|---|---|---|---|---|---|---|---|---|---|---|---|---|---|---|
| | | | | Документация | | | | | | | | | | | |
| 11 | | | 1.400-15.В1.000ТО | Техническое описание | X | X | X | X | X | X | X | X | X | X | |
| 11 | | | 1.400-15.В1.210СБ | Сборочный чертеж | X | X | X | X | X | X | X | X | X | X | |
| | | | | Детали | | | | | | | | | | | |
| 11 | | 1 | 1.400-15.В1.001-20 | Пластина Пл-21 | 1 | 1 | 1 | 1 | 1 | | | | | | |
| | | | -21 | Пл-22 | | | | | | 1 | 1 | 1 | 1 | 1 | |
| 11 | | 2 | 1.400-15.В1.002 | Пл-21а | 1 | 1 | 1 | 1 | 1 | | | | | | |
| | | | -01 | Пл-22а | | | | | | 1 | 1 | 1 | 1 | 1 | |
| 11 | | 3 | 1.400-15.В1.003-16 | Стержень Ст-17 | | | | | 4 | | | | | 4 | |
| | | | -18 | Ст-19 | | | | 4 | | | | | 4 | | |
| | | | -20 | Ст-21 | | | 4 | | | | | 4 | | | |
| | | | -22 | Ст-23 | | 4 | | | | | 4 | | | | |
| | | | -24 | Ст-25 | 4 | | | | | 4 | | | | | |

Исполнения
10÷19 – см. лист 2
20÷29 – см. лист 3
30÷39 – см. лист 4
40, 41 – см. лист 5

| Марка | МН 201-1 | МН 201-2 | МН 201-3 | МН 201-4 | МН 201-5 | МН 202-1 | МН 202-2 | МН 202-3 | МН 202-4 | МН 202-5 |
|---|---|---|---|---|---|---|---|---|---|---|

| | | |
|---|---|---|
| Гл. инж. пр. | Тонин | |
| Нач. отд. | Бродский | |
| Гл. констр. | Волольяно | |
| Рук. гр. | Женяякова | |
| Вед. инж. | Бирюкова | |
| Исполнил | Гижицкая | |
| Проверил | Женяякова | |

1.400-15.В1.210

Изделие закладное МН 201÷МН 209.

| Стадия | Лист | Листов |
|---|---|---|
| Р | 1 | 5 |

ХАРЬКОВСКИЙ ПРОМСТРОЙНИИПРОЕКТ

| Инв. № подл. | Подпись и дата | Взам. инв. № |
|---|---|---|
| | | |

| Формат | Зона | Поз. | Обозначение | Наименование | Кол. на испол. 1.400-15. В1. 210- 10 | 11 | 12 | 13 | 14 | 15 | 16 | 17 | 18 | 19 | Примечание |
|---|---|---|---|---|---|---|---|---|---|---|---|---|---|---|---|
| | | | | Документация | | | | | | | | | | | |
| 11 | | | 1.400-15. В1. 000ТО | Техническое описание | X | X | X | X | X | X | X | X | X | X | |
| 11 | | | 1.400-15. В1. 210СБ | Сборочный чертеж | X | X | X | X | X | X | X | X | X | X | |
| | | | | | | | | | | | | | | | |
| | | | | Детали | | | | | | | | | | | |
| 11 | | 1 | 1.400-15. В1. 001-22 | Пластина Пл-23 | 1 | 1 | 1 | 1 | 1 | | | | | | |
| | | | -34 | Пл-35 | | | | | | 1 | 1 | 1 | 1 | 1 | |
| 11 | | 2 | 1.400-15. В1. 002-02 | Пл-23а | 1 | 1 | 1 | 1 | 1 | | | | | | |
| | | | -04 | Пл-35а | | | | | | 1 | 1 | 1 | 1 | 1 | |
| 11 | | 3 | 1.400-15. В1. 003-16 | Стержень Ст-17 | | | | | 4 | | | | | 4 | |
| | | | -18 | Ст-19 | | | | 4 | | | | | 4 | | |
| | | | -20 | Ст-21 | | | 4 | | | | | 4 | | | |
| | | | -22 | Ст-23 | | 4 | | | | | 4 | | | | |
| | | | -24 | Ст-25 | 4 | | | | | 4 | | | | | |
| | | | | | | | | | | | | | | | |
| | | | | Марка | МН203-1 | МН203-2 | МН203-3 | МН203-4 | МН203-5 | МН204-1 | МН204-2 | МН204-3 | МН204-4 | МН204-5 | |

| 1.400-15. В1. 210 | Лист 2 |
|---|---|

| Формат | Зона | Поз. | Обозначение | Наименование | 20 | 21 | 22 | 23 | 24 | 25 | 26 | 27 | 28 | 29 | Примечание |
|---|---|---|---|---|---|---|---|---|---|---|---|---|---|---|---|
| | | | | Документация | | | | | | | | | | | |
| 11 | | | 1.400-15. В1. 00010 | Техническое описание | × | × | × | × | × | × | × | × | × | × | |
| 11 | | | 1.400-15. В1. 210СБ | Сборочный чертеж. | × | × | × | × | × | × | × | × | × | × | |
| | | | | Детали | | | | | | | | | | | |
| 11 | | 1 | 1.400-15. В1. 001-31 | Пластина Пл-32 | | | | | | 1 | 1 | 1 | 1 | 1 | |
| | | | -35 | Пл-36 | 1 | 1 | 1 | 1 | 1 | | | | | | |
| 11 | | 2 | 1.400-15. В1. 002-05 | Пл-32а | | | | | | 1 | 1 | 1 | 1 | 1 | |
| | | | -05 | Пл-36а | 1 | 1 | 1 | 1 | 1 | | | | | | |
| 11 | | 3 | 1.400-15. В1. 003-04 | Стержень Ст-5 | | | | | | | | | | 4 | |
| | | | -06 | Ст-7 | | | | | | | | | 4 | | |
| | | | -08 | Ст-9 | | | | | | | | 4 | | | |
| | | | -10 | Ст-11 | | | | | | | 4 | | | | |
| | | | -12 | Ст-13 | | | | | | 4 | | | | | |
| | | | -16 | Ст-17 | | | | | 4 | | | | | | |
| | | | -18 | Ст-19 | | | | 4 | | | | | | | |
| | | | -20 | Ст-21 | | | 4 | | | | | | | | |
| | | | -22 | Ст-23 | | 4 | | | | | | | | | |
| | | | -24 | Ст-25 | 4 | | | | | | | | | | |
| | | | | Марка | МН205-1 | МН205-2 | МН205-3 | МН205-4 | МН205-5 | МН206-1 | МН206-2 | МН206-3 | МН206-4 | МН206-5 | |

1.400-15. В1. 210

Лист 3

| Инв. № подл. | Подпись и дата | Взам. инв. № |
|---|---|---|
| | | |

| Формат | Зона | Поз. | Обозначение | Наименование | Кол. на исполн. 1.400-15.В1.210- 30 | 31 | 32 | 33 | 34 | 35 | 36 | 37 | 38 | 39 | Примечание |
|---|---|---|---|---|---|---|---|---|---|---|---|---|---|---|---|
| | | | | Документация | | | | | | | | | | | |
| 11 | | | 1.400-15.В1.000ТО | Техническое описание | X | X | X | X | X | X | X | X | X | X | |
| 11 | | | 1.400-15.В1.210СБ | Сборочный чертеж | X | X | X | X | X | X | X | X | X | X | |
| | | | | | | | | | | | | | | | |
| | | | | Детали | | | | | | | | | | | |
| 11 | | 1 | 1.400-15.В1.001-46 | Пластина Пл-47 | 1 | 1 | 1 | 1 | 1 | | | | | | |
| | | | -47 | Пл-48 | | | | | | 1 | 1 | 1 | 1 | 1 | |
| 11 | | 2 | 1.400-15.В1.002-06 | Пл-47а | 1 | 1 | 1 | 1 | 1 | | | | | | |
| | | | -07 | Пл-48а | | | | | | 1 | 1 | 1 | 1 | 1 | |
| 11 | | 3 | 1.400-15.В1.003-04 | Стержень Ст-5 | | | | | 4 | | | | | 4 | |
| | | | -06 | Ст-7 | | | | 4 | | | | | 4 | | |
| | | | -08 | Ст-9 | | | 4 | | | | | 4 | | | |
| | | | -10 | Ст-11 | | 4 | | | | | 4 | | | | |
| | | | -12 | Ст-13 | 4 | | | | | 4 | | | | | |
| | | | | | | | | | | | | | | | |
| | | | | Марка | МН207-1 | МН207-2 | МН207-3 | МН207-4 | МН207-5 | МН208-1 | МН208-2 | МН208-3 | МН208-4 | МН208-5 | |

| 1.400-15.В1.210 | Лист 4 |
|---|---|

| Формат | Зона | Поз. | Обозначение | Наименование | Кол. на исполн. 1.400-15. В1. 210- 40 | 41 | 42 | | | | | | | | Примечание |
|---|---|---|---|---|---|---|---|---|---|---|---|---|---|---|---|
| | | | | Документация | | | | | | | | | | | |
| 11 | | | 1.400-15. В1. 000ТО | Техническое описание | X | X | X | | | | | | | | |
| 11 | | | 1.400-15. В1. 210СБ | Сборочный чертеж | X | X | X | | | | | | | | |
| | | | | | | | | | | | | | | | |
| | | | | Детали | | | | | | | | | | | |
| 11 | | 1 | 1.400-15. В1. 001-61 | Пластина Пл-62 | 1 | 1 | 1 | | | | | | | | |
| 11 | | 2 | 1.400-15. В1. 002-10 | Пл-62а | 1 | 1 | 1 | | | | | | | | |
| 11 | | 3 | 1.400-15. В1. 003-16 | Стержень Ст-17 | | | 4 | | | | | | | | |
| | | | -18 | Ст-19 | | 4 | | | | | | | | | |
| | | | -20 | Ст-21 | 4 | | | | | | | | | | |
| | | | | | | | | | | | | | | | |
| | | | | | | | | | | | | | | | |
| | | | | Марка | МН 209-3 | МН 209-4 | МН 209-5 | | | | | | | | |

1.400-15. В1. 210

Лист 5

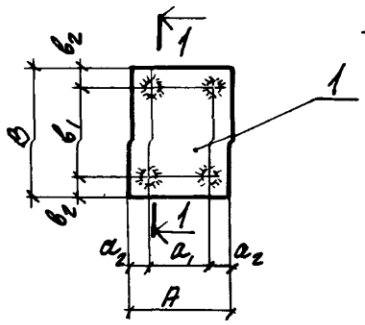


1-1

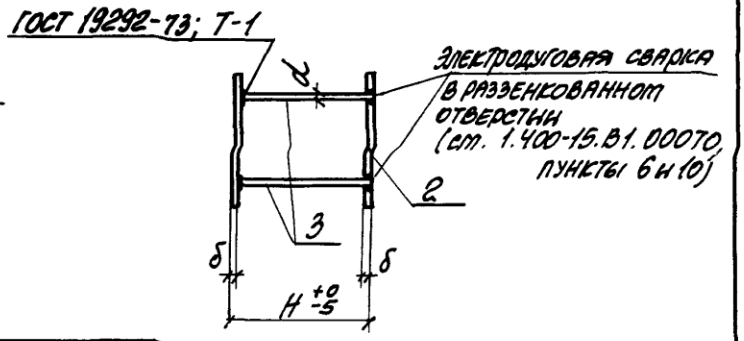


| Марка | Обозначение | Размеры, мм | | | | | | | | | Масса кг |
|---|---|---|---|---|---|---|---|---|---|---|---|
| | | А | $а_1$ | $а_2$ | В | $в_1$ | $в_2$ | δ | d | Н | |
| МН201-1 | 1.400-15.В1.210 | | | | | | | | | 150 | 4.1 |
| -2 | -01 | | | | | | | | | 200 | 4.3 |
| -3 | -02 | | | | 150 | 90 | 30 | | | 250 | 4.4 |
| -4 | -03 | | | | | | | | | 300 | 4.6 |
| -5 | -04 | | | | | | | | | 400 | 5.0 |
| МН202-1 | -05 | | | | | | | | | 150 | 5.3 |
| -2 | -06 | | | | | | | | | 200 | 5.5 |
| -3 | -07 | 150 | 90 | 30 | 200 | 120 | 40 | 10 | 12АII | 250 | 5.6 |
| -4 | -08 | | | | | | | | | 300 | 5.8 |
| -5 | -09 | | | | | | | | | 400 | 6.2 |
| МН203-1 | -10 | | | | | | | | | 150 | 6.3 |
| -2 | -11 | | | | | | | | | 200 | 6.5 |
| -3 | -12 | | | | 250 | 180 | 35 | | | 250 | 6.6 |
| -4 | -13 | | | | | | | | | 300 | 6.8 |
| -5 | -14 | | | | | | | | | 400 | 7.2 |

Продолжение таблицы исполнений см. на листе 2.

Инв. № подл. | Подпись и дата | Взам. инв. №

| | | | |
|---|---|---|---|
| Инж. пр. | Монин | | |
| Ч. отд. | Бродский | | |
| Контр. | Васильянов | | |
| Н. отд. | Жилякова | | |
| Гл. инж. | Бирюкова | | |
| Гл. спец. | Стативин | | |
| Ов. спец. | Жилякова | | |

1.400-15.В1.210СБ

Изделие закладное МН201÷МН209 Сборочный чертеж.

| Стадия | Масса | Масштаб |
|---|---|---|
| Р | см. таблицу | – |
| Лист 1 | Листов 2 | |

ХАРЬКОВСКИЙ ПРОМСТРОЙНИИПРОЕКТ

| Марка | Обозначение | Размеры, мм | | | | | | | | | Масса кг |
|---|---|---|---|---|---|---|---|---|---|---|---|
| | | A | $a_1$ | $a_2$ | B | $b_1$ | $b_2$ | δ | d | L | |
| МН204-1 | 1.400-15.В1.210-15 | | | | | | | | | 150 | 6.7 |
| -2 | -16 | | | | | | | | | 200 | 6.9 |
| -3 | -17 | | | | 200 | 120 | 40 | | | 250 | 7.0 |
| -4 | -18 | | | | | | | | | 300 | 7.2 |
| -5 | -19 | | | | | | | 10 | 12мм | 400 | 7.6 |
| МН205-1 | -20 | | | | | | | | | 150 | 8.3 |
| -2 | -21 | | | | | | | | | 200 | 8.5 |
| -3 | -22 | 200 | 120 | 40 | 250 | 180 | 35 | | | 250 | 8.6 |
| -4 | -23 | | | | | | | | | 300 | 8.8 |
| -5 | -24 | | | | | | | | | 400 | 9.2 |
| МН206-1 | -25 | | | | | | | | | 150 | 8.0 |
| -2 | -26 | | | | | | | | | 200 | 8.1 |
| -3 | -27 | | | | 300 | 220 | 40 | | | 250 | 8.2 |
| -4 | -28 | | | | | | | | | 300 | 8.3 |
| -5 | -29 | | | | | | | | | 400 | 8.6 |
| МН207-1 | -30 | | | | | | | | | 150 | 8.2 |
| -2 | -31 | | | | | | | | | 200 | 8.3 |
| -3 | -32 | | | | 250 | 180 | 35 | 8 | 10мм | 250 | 8.4 |
| -4 | -33 | | | | | | | | | 300 | 8.5 |
| -5 | -34 | 250 | 180 | 35 | | | | | | 400 | 8.8 |
| МН208-1 | -35 | | | | | | | | | 150 | 9.8 |
| -2 | -36 | | | | | | | | | 200 | 9.9 |
| -3 | -37 | | | | | | | | | 250 | 10.0 |
| -4 | -38 | | | | 300 | 220 | 40 | | | 300 | 10.1 |
| -5 | -39 | | | | | | | | | 400 | 10.4 |
| МН209-3 | -40 | | | | | | | | | 250 | 15.0 |
| -4 | -41 | 300 | 220 | 40 | | | | 10 | 12мм | 300 | 15.2 |
| -5 | -42 | | | | | | | | | 400 | 15.6 |

1.400-15. В1. 210СБ

Лист 2

| Подпись и дата | Взам. инв. № |
|---|---|
| | |

| Формат | Зона | Поз. | Обозначение | Наименование | Кол. на исполн. 1.400-15.В1.220- — | 01 | 02 | 03 | 04 | 05 | 06 | 07 | 08 | 09 | Примечание |
|---|---|---|---|---|---|---|---|---|---|---|---|---|---|---|---|
| | | | | **Документация** | | | | | | | | | | | |
| 11 | | | 1.400-15.В1.000ТО | Техническое описание | X | X | X | X | X | X | X | X | X | X | |
| 11 | | | 1.400-15.В1.220СБ | Сборочный чертеж | X | X | X | X | X | X | X | X | X | X | |
| | | | | **Детали** | | | | | | | | | | | |
| 11 | | 1 | 1.400-15.В1.001-23 | Пластина Пл-24 | 1 | 1 | 1 | 1 | 1 | | | | | | |
| | | | -38 | Пл-39 | | | | | | 1 | 1 | 1 | 1 | 1 | |
| 11 | | 2 | 1.400-15.В1.002-11 | Пл-24а | 1 | 1 | 1 | 1 | 1 | | | | | | |
| | | | -13 | Пл-39а | | | | | | 1 | 1 | 1 | 1 | 1 | |
| 11 | | 3 | 1.400-15.В1.003-16 | Стержень Ст-17 | | | | | 6 | | | | | | |
| | | | -18 | Ст-19 | | | | 6 | | | | | | | |
| | | | -20 | Ст-21 | | | 6 | | | | | | | | |
| | | | | Марка | МН210-1 | МН210-2 | МН210-3 | МН210-4 | МН210-5 | МН211-3 | МН211-4 | МН211-5 | МН211-6 | МН211-7 | |

Исполнения
10 ÷ 19 – см. лист 3
20 ÷ 29 – см. лист 4
30 ÷ 35 – см. лист 5

| | | |
|---|---|---|
| Гл. инж. пр. | Монин | |
| Нач. отд. | Бровкевич | |
| Гл. констр. | Вовопьянов | |
| Рук. гр. | Жилякова | |
| Вед. инж. | Бирюкова | |
| Исполнил | Гижицкая | |
| Проверил | Жилякова | |

1.400-15.В1.220

Изделие закладное
МН210 ÷ МН217

| Стадия | Лист | Листов |
|---|---|---|
| Р | 1 | 5 |

Харьковский Промстройниипроект

| Формат | Зона | Поз. | Обозначение | Наименование | Кол. на исполн. 1.400-15.В1.220- | | | | | | | | | | Примечание |
|---|---|---|---|---|---|---|---|---|---|---|---|---|---|---|---|
| | | | | | — | 01 | 02 | 03 | 04 | 05 | 06 | 07 | 08 | 09 | |
| 11 | | 3 | 1.400-15.В1.003-22 | Стержень Ст-23 | | 6 | | | | | | | | | |
| | | | -24 | Ст-25 | 6 | | | | | | | | | | |
| | | | -35 | Ст-36 | | | | | | | | | | 6 | |
| | | | -36 | Ст-37 | | | | | | | | | 6 | | |
| | | | -38 | Ст-39 | | | | | | | | 6 | | | |
| | | | -40 | Ст-41 | | | | | | | 6 | | | | |
| | | | -41 | Ст-42 | | | | | | 6 | | | | | |
| | | | | | | | | | | | | | | | |

| | Лист |
|---|---|
| 1.400-15.В1.220 | 2 |

| Инв. № подл. | Подпись и дата | Взам. инв. № |
|---|---|---|
| | | |

| Формат | Зона | Поз. | Обозначение | Наименование | Кол. на исполн. 1.400-15.В1.220- 10 | 11 | 12 | 13 | 14 | 15 | 16 | 17 | 18 | 19 | Примечание |
|---|---|---|---|---|---|---|---|---|---|---|---|---|---|---|---|
| | | | | Документация | | | | | | | | | | | |
| 11 | | | 1.400-15.В1.000ТО | Техническое описание | X | X | X | X | X | X | X | X | X | X | |
| 11 | | | 1.400-15.В1.220СБ | Сборочный чертеж | X | X | X | X | X | X | X | X | X | X | |
| | | | | Детали | | | | | | | | | | | |
| 11 | | 1 | 1.400-15.В1.001-37 | Пластина Пл-38 | 1 | 1 | 1 | 1 | 1 | | | | | | |
| | | | -39 | Пл-40 | | | | | | 1 | 1 | 1 | 1 | 1 | |
| 11 | | 2 | 1.400-15.В1.002-12 | Пл-38а | 1 | 1 | 1 | 1 | 1 | | | | | | |
| | | | -14 | Пл-40а | | | | | | 1 | 1 | 1 | 1 | 1 | |
| 11 | | 3 | 1.400-15.В1.003-16 | Стержень Ст-17 | | | | | 6 | | | | | | |
| | | | -18 | Ст-19 | | | | 6 | | | | | | | |
| | | | -20 | Ст-21 | | | 6 | | | | | | | | |
| | | | -22 | Ст-23 | | 6 | | | | | | | | | |
| | | | -24 | Ст-25 | 6 | | | | | | | | | | |
| | | | -35 | Ст-36 | | | | | | | | | | 6 | |
| | | | -36 | Ст-37 | | | | | | | | | 6 | | |
| | | | -38 | Ст-39 | | | | | | | | 6 | | | |
| | | | -40 | Ст-41 | | | | | | | 6 | | | | |
| | | | -41 | Ст-42 | | | | | | 6 | | | | | |
| | | | | Марка | МН212-1 | МН212-2 | МН212-3 | МН212-4 | МН212-5 | МН213-3 | МН213-4 | МН213-5 | МН213-6 | МН213-7 | |

| 1.400-15.В1.220 | Лист 3 |
|---|---|

| Формат | Зона | Поз. | Обозначение | Наименование | Кол. на исполн. 1.400-15.В1.220- 20 | 21 | 22 | 23 | 24 | 25 | 26 | 27 | 28 | 29 | Примечание |
|---|---|---|---|---|---|---|---|---|---|---|---|---|---|---|---|
| | | | | **Документация** | | | | | | | | | | | |
| 11 | | | 1.400-15.В1.000ТО | Техническое описание | X | X | X | X | X | X | X | X | X | X | |
| 11 | | | 1.400-15.В1.220СБ | Сборочный чертеж | X | X | X | X | X | X | X | X | X | X | |
| | | | | | | | | | | | | | | | |
| | | | | **Детали** | | | | | | | | | | | |
| 11 | | 1 | 1.400-15.В1.001-56 | Пластина Пл-57 | 1 | 1 | 1 | 1 | 1 | | | | | | |
| | | | -57 | Пл-58 | | | | | | 1 | 1 | 1 | 1 | 1 | |
| 11 | | 2 | 1.400-15.В1.002-15 | Пл-57а | 1 | 1 | 1 | 1 | 1 | | | | | | |
| | | | -16 | Пл-58а | | | | | | 1 | 1 | 1 | 1 | 1 | |
| 11 | | 3 | 1.400-15.В1.003-35 | Стержень Ст-36 | | | | | 6 | | | | | 6 | |
| | | | -36 | Ст-37 | | | | 6 | | | | | 6 | | |
| | | | -38 | Ст-39 | | | 6 | | | | | 6 | | | |
| | | | -40 | Ст-41 | | 6 | | | | | 6 | | | | |
| | | | -41 | Ст-42 | 6 | | | | | 6 | | | | | |
| | | | | | | | | | | | | | | | |
| | | | | | | | | | | | | | | | |
| | | | | Марка | МН214-3 | МН214-4 | МН214-5 | МН214-6 | МН214-7 | МН215-3 | МН215-4 | МН215-5 | МН215-6 | МН215-7 | |

1.400-15.В1.220

Лист 4

| Формат | Зона | Поз. | Обозначение | Наименование | Кол. на исполн. 1.400-15. В1. 220- | | | | | | | | | | Примечание |
|---|---|---|---|---|---|---|---|---|---|---|---|---|---|---|---|
| | | | | | 30 | 31 | 32 | 33 | 34 | 35 | | | | | |
| | | | | Документация | | | | | | | | | | | |
| 11 | | | 1.400-15. В1. 000ТО | Техническое описание | X | X | X | X | X | X | | | | | |
| 11 | | | 1.400-15. В1. 220СБ | Сборочный чертеж | X | X | X | X | X | X | | | | | |
| | | | | | | | | | | | | | | | |
| | | | | Детали | | | | | | | | | | | |
| 11 | | 1 | 1.400-15. В1. 001-62 | Пластина Пл-63 | 1 | 1 | 1 | | | | | | | | |
| | | | -63 | Пл-64 | | | | 1 | 1 | 1 | | | | | |
| 11 | | 2 | 1.400-15. В1. 002-17 | Пл-63а | 1 | 1 | 1 | | | | | | | | |
| | | | -18 | Пл-64а | | | | 1 | 1 | 1 | | | | | |
| 11 | | 3 | 1.400-15. В1. 003-16 | Стержень Ст-17 | | | 6 | | | 6 | | | | | |
| | | | -18 | Ст-19 | | 6 | | | 6 | | | | | | |
| | | | -20 | Ст-21 | 6 | | | 6 | | | | | | | |
| | | | | | | | | | | | | | | | |
| | | | | | | | | | | | | | | | |
| | | | | | | | | | | | | | | | |
| | | | | | | | | | | | | | | | |
| | | | | Марка | МН216-3 | МН216-4 | МН216-5 | МН217-3 | МН217-4 | МН217-5 | | | | | |

1.400-15. В1. 220

Лист 5

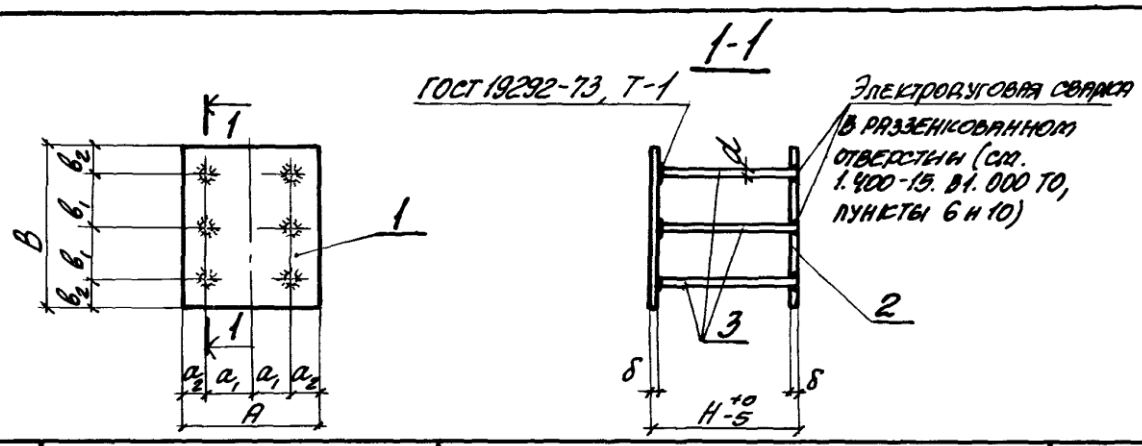


| Марка | Обозначение | Размеры, мм | | | | | | | | | Масса кг |
|---|---|---|---|---|---|---|---|---|---|---|---|
| | | A | $a_1$ | $a_2$ | B | $в_1$ | $в_2$ | δ | d | H | |
| МН210-1 | 1.400-15. В1. 220 | 150 | 90 | 30 | 300 | 110 | 40 | 10 | 12AIII | 150 | 7.8 |
| -2 | -01 | | | | | | | | | 200 | 8.0 |
| -3 | -02 | | | | | | | | | 250 | 8.3 |
| -4 | -03 | | | | | | | | | 300 | 8.6 |
| -5 | -04 | | | | | | | | | 400 | 9.1 |
| МН211-3 | -05 | 200 | 120 | 40 | | | | 12 | 16AIII | 250 | 13.7 |
| -4 | -06 | | | | | | | | | 300 | 14.2 |
| -5 | -07 | | | | | | | | | 400 | 15.1 |
| -6 | -08 | | | | | | | | | 500 | 16.0 |
| -7 | -09 | | | | | | | | | 600 | 17.0 |
| МН212-1 | -10 | | | | 400 | 160 | 40 | 10 | 12AIII | 150 | 13.4 |
| -2 | -11 | | | | | | | | | 200 | 13.6 |
| -3 | -12 | | | | | | | | | 250 | 13.9 |
| -4 | -13 | | | | | | | | | 300 | 14.2 |
| -5 | -14 | | | | | | | | | 400 | 14.7 |

Продолжение таблицы исполнения см. на листе 2

| | | | |
|---|---|---|---|
| Гл. инж. пр. | Тонин | | |
| Нач. отд. | Бродский | | |
| Гл. констр. | Водопьянов | | |
| Рук. гр. | Женякова | | |
| Вед. инж. | Бирюкова | | |
| Исполнил | Гиженцкая | | |
| Проверил | Женякова | | |

1.400-15. В1. 220СБ

Изделие закладное МН210 ÷ МН217 Сборочный чертеж.

| Стадия | Масса | Масштаб |
|---|---|---|
| Р | см. таблицу | — |
| Лист 1 | Листов 2 | |

ХАРЬКОВСКИЙ ПРОМСТРОЙНИИПРОЕКТ

| Марка | Обозначение | Размеры, мм | | | | | | | | | Масса кг |
|---|---|---|---|---|---|---|---|---|---|---|---|
| | | A | $a_1$ | $a_2$ | B | $в_1$ | $в_2$ | δ | d | H | |
| МН213-3 | 1.400-15.В1.220-15 | | | | | | | | | 250 | 17.3 |
| -4 | -16 | | | | | | | | | 300 | 17.8 |
| -5 | -17 | 200 | 120 | 40 | | | | | | 400 | 18.7 |
| -6 | -18 | | | | | | | | | 500 | 19.6 |
| -7 | -19 | | | | 400 | 160 | 40 | | | 600 | 20.6 |
| МН214-3 | -20 | | | | | | | | | 250 | 21.1 |
| -4 | -21 | | | | | | | | | 300 | 21.6 |
| -5 | -22 | | | | | | | 12 | 16АIII | 400 | 22.5 |
| -6 | -23 | | | | | | | | | 500 | 23.4 |
| -7 | -24 | 250 | 180 | 35 | | | | | | 600 | 24.4 |
| МН215-3 | -25 | | | | | | | | | 250 | 25.9 |
| -4 | -26 | | | | | | | | | 300 | 26.4 |
| -5 | -27 | | | | 500 | 210 | 40 | | | 400 | 27.3 |
| -6 | -28 | | | | | | | | | 500 | 28.2 |
| -7 | -29 | | | | | | | | | 600 | 29.2 |
| МН216-3 | -30 | | | | | | | | | 250 | 20.1 |
| -4 | -31 | | | | 400 | 160 | 40 | | | 300 | 20.4 |
| -5 | -32 | 300 | 220 | 40 | | | | 10 | 12АIII | 400 | 20.9 |
| МН217-3 | -33 | | | | | | | | | 250 | 24.9 |
| -4 | -34 | | | | 500 | 210 | 40 | | | 300 | 25.2 |
| -5 | -35 | | | | | | | | | 400 | 25.7 |

Инв. № подл. | Подпись и дата | Взам. инв. №

1.400-15.В1.220СБ

Лист 2

| Формат | Зона | Поз. | Обозначение | Наименование | Кол. на исполн. 1.400-15.В1.230- — | 01 | 02 | 03 | 04 | 05 | 06 | 07 | 08 | 09 | Примечание |
|---|---|---|---|---|---|---|---|---|---|---|---|---|---|---|---|
| | | | | **Документация** | | | | | | | | | | | |
| 11 | | | 1.400-15.В1.000ТО | Техническое описание | X | X | X | X | X | X | X | X | X | X | |
| 11 | | | 1.400-15.В1.230СБ | Сборочный чертеж | X | X | X | X | X | X | X | X | X | X | |
| | | | | **Детали** | | | | | | | | | | | |
| 11 | | 1 | 1.400-15.В1.001-51 | Пластина Пл-52 | 1 | 1 | 1 | 1 | 1 | | | | | | |
| | | | -52 | Пл-53 | | | | | | 1 | 1 | 1 | 1 | 1 | |
| 11 | | 2 | 1.400-15.В1.002-21 | Пл-52б | 1 | 1 | 1 | 1 | 1 | | | | | | |
| | | | -22 | Пл-53б | | | | | | 1 | 1 | 1 | 1 | 1 | |
| 11 | | 3 | 1.400-15.В1.003-16 | Стержень Ст-17 | | | | | 8 | | | | | 8 | |
| | | | -18 | Ст-19 | | | | 8 | | | | | 8 | | |
| | | | -20 | Ст-21 | | | 8 | | | | | 8 | | | |
| | | | -22 | Ст-23 | | 8 | | | | | 8 | | | | |
| | | | -24 | Ст-25 | 8 | | | | | 8 | | | | | |
| | | | | Марка | МН 210-1 | МН 210-2 | МН 210-3 | МН 210-4 | МН 210-5 | МН 219-1 | МН 219-2 | МН 219-3 | МН 219-4 | МН 219-5 | |

Исполнения 10 ÷ 19 – см. лист 2
20 ÷ 24 – см. лист 3

[redacted]
Рес. П. [redacted]
[redacted] Бурковская
[redacted] Потапенко
Проверил Яблякова

1.400-15.В1.230

| Стадия | Лист | Листов |
|---|---|---|
| Р | 1 | 3 |

ХАРЬКОВСКИЙ ПРОМСТРОЙНИПРОЕКТ

| Инв. № подл. | Подпись и дата | Взам. инв. № |
|---|---|---|
| | | |

| Формат | Зона | Поз. | Обозначение | Наименование | Кол. на исполн. 1.400-15.В1.230- 10 | 11 | 12 | 13 | 14 | 15 | 16 | 17 | 18 | 19 | Примечание |
|---|---|---|---|---|---|---|---|---|---|---|---|---|---|---|---|
| | | | | Документация | | | | | | | | | | | |
| 11 | | | 1.400-15.В1.000 ТО | Техническое описание | X | X | X | X | X | X | X | X | X | X | |
| 11 | | | 1.400-15.В1.230 СБ | Сборочный чертеж | X | X | X | X | X | X | X | X | X | X | |
| | | | | | | | | | | | | | | | |
| | | | | Детали | | | | | | | | | | | |
| 11 | | 1 | 1.400-15.В1.001-48 | Пластина Пл-49 | 1 | 1 | 1 | 1 | 1 | | | | | | |
| | | | -49 | Пл-50 | | | | | | 1 | 1 | 1 | 1 | 1 | |
| 11 | | 2 | 1.400-15.В1.002-19 | Пл-49а | 1 | 1 | 1 | 1 | 1 | | | | | | |
| | | | -20 | Пл-50а | | | | | | 1 | 1 | 1 | 1 | 1 | |
| 11 | | 3 | 1.400-15.В1.003-04 | Стержень G-5 | | | | | 8 | | | | | 8 | |
| | | | -06 | G-7 | | | | 8 | | | | | 8 | | |
| | | | -08 | G-9 | | | 8 | | | | | 8 | | | |
| | | | -10 | G-11 | | 8 | | | | | 8 | | | | |
| | | | -12 | G-13 | 8 | | | | | 8 | | | | | |
| | | | | | | | | | | | | | | | |
| | | | | | | | | | | | | | | | |
| | | | | Марка | МН220-1 | МН220-2 | МН220-3 | МН220-4 | МН220-5 | МН221-1 | МН221-2 | МН221-3 | МН221-4 | МН221-5 | |



ООО "Изополимет Плюс" - https://izopolimet.by

| Формат | Зона | Поз. | Обозначение | Наименование | Кол. на исполн. 1.400-15.В1.230- 20 | 21 | 22 | 23 | 24 | | | | | | Примечание |
|---|---|---|---|---|---|---|---|---|---|---|---|---|---|---|---|
| | | | | Документация | | | | | | | | | | | |
| 11 | | | 1.400-15.В1.00ОТО | Техническое описание | X | X | X | X | X | | | | | | |
| 11 | | | 1.400-15.В1.230СБ | Сборочный чертеж | X | X | X | X | X | | | | | | |
| | | | | | | | | | | | | | | | |
| | | | | Детали | | | | | | | | | | | |
| 11 | | 1 | 1.400-15.В1.001-64 | Пластина Пл-65 | 1 | 1 | 1 | 1 | 1 | | | | | | |
| 11 | | 2 | 1.400-15.В1.002-23 | Пл-65а | 1 | 1 | 1 | 1 | 1 | | | | | | |
| 11 | | 3 | 1.400-15.В1.003-35 | Стержень Ст-36 | | | | | 8 | | | | | | |
| | | | -36 | Ст-37 | | | | 8 | | | | | | | |
| | | | -38 | Ст-39 | | | 8 | | | | | | | | |
| | | | -40 | Ст-41 | | 8 | | | | | | | | | |
| | | | -41 | Ст-42 | 8 | | | | | | | | | | |
| | | | | | | | | | | | | | | | |
| | | | | Марка | МН222-3 | МН222-4 | МН222-5 | МН222-6 | МН222-7 | | | | | | |

1.400-15.В1.230

Лист 3

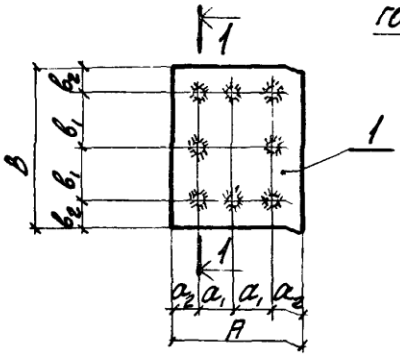


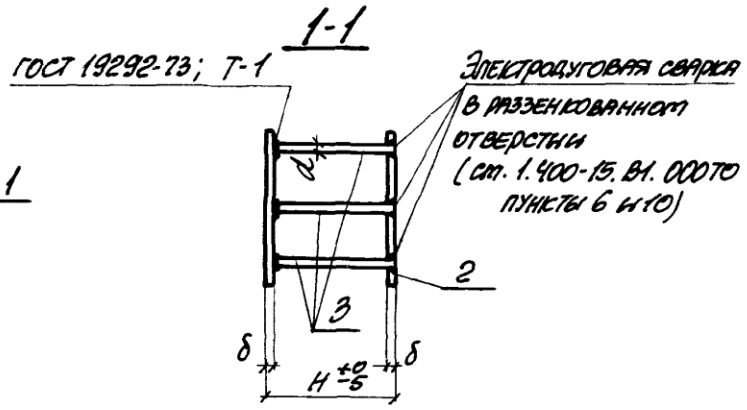


| Марка | Обозначение | Размеры, мм | | | | | | | | | Масса кг |
|---|---|---|---|---|---|---|---|---|---|---|---|
| | | A | $a_1$ | $a_2$ | B | $b_1$ | $b_2$ | δ | d | H | |
| МН218-1 | 1.400-15.В1.230 | | | | | | | | | 150 | 10.8 |
| -2 | -01 | | | | | | | | | 200 | 11.2 |
| -3 | -02 | | | | 250 | 90 | 35 | | | 250 | 11.5 |
| -4 | -03 | | | | | | | | | 300 | 11.9 |
| -5 | -04 | 250 | 90 | 35 | | | | 10 | 12АIII | 400 | 12.6 |
| МН219-1 | -05 | | | | | | | | | 150 | 12.8 |
| -2 | -06 | | | | | | | | | 200 | 13.2 |
| -3 | -07 | | | | 300 | 110 | 40 | | | 250 | 13.5 |
| -4 | -08 | | | | | | | | | 300 | 13.9 |
| -5 | -09 | | | | | | | | | 400 | 14.6 |

Продолжение таблицы исполнения см. на листе 2.

Взам. инв. № | Подпись и дата | Инв. № подл.

| | | |
|---|---|---|
| Гл. инж. пр. | Тонин | |
| Нач. отд. | Бродский | |
| Гл. констр. | Бодопьянов | |
| Рук. гр. | Жилякова | |
| Вед. инж. | Бирюкова | |
| Исполнил | Гнженская | |
| Проверил | Жилякова | |

1.400-15.В1.230СБ

Изделие закладное МН218 ÷ МН222. Сборочный чертеж.

| Стадия | Масса | Масштаб |
|---|---|---|
| Р | см. таблицу | — |
| Лист 1 | Листов 2 | |

ХАРЬКОВСКИЙ ПРОМСТРОЙНИИПРОЕКТ

| Марка | Обозначение | Размеры, мм | | | | | | | | | Масса кг |
|---|---|---|---|---|---|---|---|---|---|---|---|
| | | A | $a_1$ | $a_2$ | B | $B_1$ | $B_2$ | δ | d | H | |
| МН220-1 | 1.400-15.В1.230-10 | 250 | 90 | 35 | 400 | 160 | 40 | 8 | 10АIII | 150 | 13.3 |
| -2 | -11 | | | | | | | | | 200 | 13.6 |
| -3 | -12 | | | | | | | | | 250 | 13.8 |
| -4 | -13 | | | | | | | | | 300 | 14.0 |
| -5 | -14 | | | | | | | | | 400 | 14.5 |
| МН221-1 | -15 | | | | 500 | 210 | 40 | | | 150 | 16.5 |
| -2 | -16 | | | | | | | | | 200 | 16.8 |
| -3 | -17 | | | | | | | | | 250 | 17.0 |
| -4 | -18 | | | | | | | | | 300 | 17.2 |
| -5 | -19 | | | | | | | | | 400 | 17.7 |
| МН222-3 | -20 | 300 | 110 | 40 | 300 | 110 | 40 | 12 | 16АIII | 250 | 20.0 |
| -4 | -21 | | | | | | | | | 300 | 20.7 |
| -5 | -22 | | | | | | | | | 400 | 22.0 |
| -6 | -23 | | | | | | | | | 500 | 23.2 |
| -7 | -24 | | | | | | | | | 600 | 24.4 |

1.400-15.В1.230-6

Лист 6

| Формат | Зона | Поз. | Обозначение | Наименование | Кол. на испол. 1.400-15.В1 240- — | 01 | 02 | 03 | 04 | 05 | 06 | 07 | 08 | 09 | Примечание |
|---|---|---|---|---|---|---|---|---|---|---|---|---|---|---|---|
| | | | | Документация | | | | | | | | | | | |
| 11 | | | 1.400-15.В1.00ОТО | Техническое описание | X | X | X | X | X | X | X | X | X | X | |
| 11 | | | 1.400-15.В1.240СБ | Сборочный чертеж | X | X | X | X | X | X | X | X | X | X | |
| | | | | Детали | | | | | | | | | | | |
| 11 | | 1 | 1.400-15.В1.001-65 | Пластина Пл-66 | 1 | 1 | 1 | 1 | 1 | | | | | | |
| | | | -66 | Пл-67 | | | | | | 1 | 1 | 1 | 1 | 1 | |
| 11 | | 2 | 1.400-15.В1.002-24 | Пл-66а | 1 | 1 | 1 | 1 | 1 | | | | | | |
| | | | -25 | Пл-67а | | | | | | 1 | 1 | 1 | 1 | 1 | |
| 11 | | 3 | 1.400-15.В1.003-35 | Стержень Ст-36 | | | | | 9 | | | | | 9 | |
| | | | -36 | Ст-37 | | | | 9 | | | | | 9 | | |
| | | | -38 | Ст-39 | | | 9 | | | | | 9 | | | |
| | | | -40 | Ст-41 | | 9 | | | | | 9 | | | | |
| | | | -41 | Ст-42 | 9 | | | | | 9 | | | | | |
| | | | | Марка | МН223-3 | МН223-4 | МН223-5 | МН223-6 | МН223-7 | МН224-3 | МН224-4 | МН224-5 | МН224-6 | МН224-7 | |

Исполнения 10÷17 – см. лист 2
18÷25 – см. лист 3

| | | |
|---|---|---|
| Гл. инж. | Монин | |
| Нач. отд. | Бродский | |
| Гл. констр. | Водопьянов | |
| Рук. гр. | Желякова | |
| Вед. инж. | Бирюкова | |
| Исполнил | Гижицкая | |
| Проверил | Желякова | |

1.400-15.В1.240

Изделие закладное МН223÷МН228.

| Стадия | Лист | Листов |
|---|---|---|
| Р | 1 | 3 |

ХАРЬКОВСКИЙ ПРОМСТРОЙНИИПРОЕКТ

| Формат | Зона | Поз. | Обозначение | Наименование | Кол. на исполн. 1.400-15.В1.240 | | | | | | | | | | Примечание |
|---|---|---|---|---|---|---|---|---|---|---|---|---|---|---|---|
| | | | | | 10 | 11 | 12 | 13 | 14 | 15 | 16 | 17 | | | |
| | | | | Документация | | | | | | | | | | | |
| 11 | | | 1.400-15.В1.000 ТО | Техническое описание | X | X | X | X | X | X | X | X | | | |
| 11 | | | 1.400-15.В1.240 СБ | Сборочный чертеж | X | X | X | X | X | X | X | X | | | |
| | | | | Детали | | | | | | | | | | | |
| 11 | | 1 | 1.400-15.В1.001-70 | Пластина Пл-71 | 1 | 1 | 1 | | | | | | | | |
| | | | -72 | Пл-73 | | | | 1 | 1 | 1 | 1 | 1 | | | |
| 11 | | 2 | 1.400-15.В1.002-26 | Пл-71а | 1 | 1 | 1 | | | | | | | | |
| | | | -28 | Пл-73а | | | | 1 | 1 | 1 | 1 | 1 | | | |
| 11 | | 3 | 1.400-15.В1.003-16 | Стержень Ст-17 | | | 9 | | | | | | | | |
| | | | -18 | Ст-19 | | 9 | | | | | | | | | |
| | | | -20 | Ст-21 | 9 | | | | | | | | | | |
| | | | -35 | Ст-36 | | | | | | | | 9 | | | |
| | | | -36 | Ст-37 | | | | | | | 9 | | | | |
| | | | -38 | Ст-39 | | | | | | 9 | | | | | |
| | | | -40 | Ст-41 | | | | | 9 | | | | | | |
| | | | -41 | Ст-42 | | | | 9 | | | | | | | |
| | | | | Марка | МН225-3 | МН225-4 | МН225-5 | МН226-3 | МН226-4 | МН226-5 | МН226-6 | МН226-7 | | | |

1.400-15.В1.240 Лист 2

| Инв. № подл. | Подпись и дата | Взам. инв. № |
|---|---|---|
| | | |

| Формат | Зона | Поз. | Обозначение | Наименование | Кол. на исполн. 1.400-15. В1. 240 | | | | | | | | | | Примечание |
|---|---|---|---|---|---|---|---|---|---|---|---|---|---|---|---|
| | | | | | 18 | 19 | 20 | 21 | 22 | 23 | 24 | 25 | | | |
| | | | | Документация | | | | | | | | | | | |
| 11 | | | 1.400-15. В1. ООТО | Техническое описание | X | X | X | X | X | X | X | X | | | |
| 11 | | | 1.400-15. В1. 240СБ | Сборочный чертеж | X | X | X | X | X | X | X | X | | | |
| | | | | Детали | | | | | | | | | | | |
| 11 | | 1 | 1.400-15. В1. 001-71 | Пластина Пл-72 | 1 | 1 | 1 | | | | | | | | |
| | | | -73 | Пл-74 | | | | 1 | 1 | 1 | 1 | 1 | | | |
| 11 | | 2 | 1.400-15. В1. 002-27 | Пл-72а | 1 | 1 | 1 | | | | | | | | |
| | | | -29 | Пл-74а | | | | 1 | 1 | 1 | 1 | 1 | | | |
| 11 | | 3 | 1.400-15. В1. 003-16 | Стержень Ст-17 | | | 9 | | | | | | | | |
| | | | -18 | Ст-19 | | 9 | | | | | | | | | |
| | | | -20 | Ст-21 | 9 | | | | | | | | | | |
| | | | -35 | Ст-36 | | | | | | | | 9 | | | |
| | | | -36 | Ст-37 | | | | | | | 9 | | | | |
| | | | -38 | Ст-39 | | | | | | 9 | | | | | |
| | | | -40 | Ст-41 | | | | | 9 | | | | | | |
| | | | -41 | Ст-42 | | | | 9 | | | | | | | |

| Марка | МН227-3 | МН227-4 | МН227-5 | МН228-3 | МН228-4 | МН228-5 | МН228-6 | МН228-7 | | | |
|---|---|---|---|---|---|---|---|---|---|---|---|

1.400-15. В1. 240

Лист 3

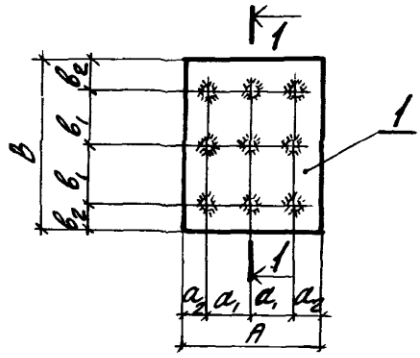


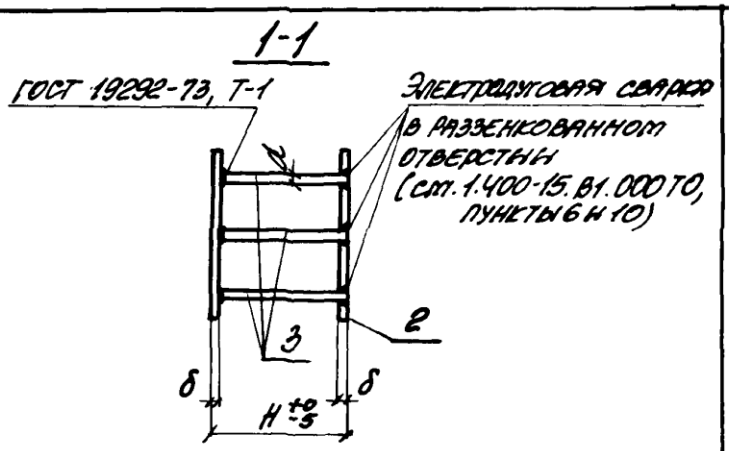


| Марка | Обозначение | Размеры, мм | | | | | | | | | Масса кг |
|---|---|---|---|---|---|---|---|---|---|---|---|
| | | A | $a_1$ | $a_2$ | B | $в_1$ | $в_2$ | δ | d | H | |
| МН223-3 | 1.400-15.В1.240 | 300 | 110 | 40 | 400 | 160 | 40 | 12 | 16АIII | 250 | 26.0 |
| -4 | -01 | | | | | | | | | 300 | 26.7 |
| -5 | -02 | | | | | | | | | 400 | 28.2 |
| -6 | -03 | | | | | | | | | 500 | 29.5 |
| -7 | -04 | | | | | | | | | 600 | 31.0 |
| МН224-3 | -05 | | | | 500 | 210 | 40 | | | 250 | 31.6 |
| -4 | -06 | | | | | | | | | 300 | 32.3 |
| -5 | -07 | | | | | | | | | 400 | 33.8 |
| -6 | -08 | | | | | | | | | 500 | 35.1 |
| -7 | -09 | | | | | | | | | 600 | 36.6 |

Продолжение таблицы исполнений см. на листе 2

| | | | |
|---|---|---|---|
| Гл. инж. пр. | Тонян | | |
| Нач. отд. | Бродский | | |
| Гл. констр. | Водопьянов | | |
| Рук. гр. | Жилякова | | |
| Вед. инж. | Бирюкова | | |
| Исполнил | Гижицкая | | |
| Проверил | Жилякова | | |

1.400-15.В1.240 СБ

Изделие закладное МН223 ÷ МН228. Сборочный чертеж.

| Стадия | Масса | Масштаб |
|---|---|---|
| Р | см. таблицу | — |
| Лист 1 | Листов 2 | |

ХАРЬКОВСКИЙ ПРОМСТРОЙНИИПРОЕКТ

| Марка | Обозначение | Размеры, мм | | | | | | | | | Масса кг |
|---|---|---|---|---|---|---|---|---|---|---|---|
| | | A | $a_1$ | $a_2$ | B | $b_1$ | $b_2$ | δ | d | H | |
| МН225-3 | 1.400-15.В1.240-10 | 400 | 160 | 40 | 400 | 160 | 40 | 10 | 12AIII | 250 | 27.1 |
| -4 | -11 | | | | | | | | | 300 | 27.5 |
| -5 | -12 | | | | | | | | | 400 | 28.4 |
| МН226-3 | -13 | | | | | | | 12 | 16AIII | 250 | 33.6 |
| -4 | -14 | | | | | | | | | 300 | 34.3 |
| -5 | -15 | | | | | | | | | 400 | 35.8 |
| -6 | -16 | | | | | | | | | 500 | 37.1 |
| -7 | -17 | | | | | | | | | 600 | 38.6 |
| МН227-3 | -18 | | | | 500 | 210 | 40 | 10 | 12AIII | 250 | 33.3 |
| -4 | -19 | | | | | | | | | 300 | 33.7 |
| -5 | -20 | | | | | | | | | 400 | 34.6 |
| МН228-3 | -21 | | | | | | | 12 | 16AIII | 250 | 41.0 |
| -4 | -22 | | | | | | | | | 300 | 41.7 |
| -5 | -23 | | | | | | | | | 400 | 43.2 |
| -6 | -24 | | | | | | | | | 500 | 44.5 |
| -7 | -25 | | | | | | | | | 600 | 46.0 |

Инв. № подл. | Подпись и дата | Взам. инв. №

1.400-15.В1.240СБ

Лист 2

| Формат | Зона | Поз. | Обозначение | Наименование | Кол. на исполн. 1.400-15.В1.310- — | 01 | 02 | 03 | 04 | 05 | 06 | 07 | 08 | 09 | Примечание |
|---|---|---|---|---|---|---|---|---|---|---|---|---|---|---|---|
| | | | | Документация | | | | | | | | | | | |
| 11 | | | 1.400-15.В1.000 ТО | Техническое описание | X | X | X | X | X | X | X | X | X | X | |
| 11 | | | 1.400-15.В1.310 СБ | Сборочный чертеж | X | X | X | X | X | X | X | X | X | X | |
| | | | | Детали | | | | | | | | | | | |
| 11 | | 1 | 1.400-15.В1.001-17 | Пластина Пл-18 | 1 | 1 | 1 | | | | | | | | |
| | | | -29 | Пл-30 | | | | 1 | 1 | 1 | | | | | |
| | | | -30 | Пл-31 | | | | | | | 1 | 1 | 1 | | |
| | | | -31 | Пл-32 | | | | | | | | | | 1 | |
| | | 2 | -78 | Пл-79 | 2 | 2 | 2 | 2 | 2 | 2 | 2 | 2 | 2 | 2 | |
| 11 | | 3 | 1.400-15.В1.004-14 | Стержень Ст-65 | 2 | | | 2 | | | 2 | | | 2 | |
| | | | -15 | Ст-66 | | 2 | 2 | | 2 | 2 | | 2 | 2 | | |
| 11 | | 4 | 1.400-15.В1.003-21 | Ст-22 | | | 4 | | | 4 | | | 4 | | |
| | | | -23 | Ст-24 | | 4 | | | 4 | | | 4 | | | |
| | | | -25 | Ст-26 | 4 | | | 4 | | | 4 | | | 4 | |
| | | | | Марка | МН301-1 | МН301-2 | МН301-3 | МН302-1 | МН302-2 | МН302-3 | МН303-1 | МН303-2 | МН303-3 | МН304-1 | |

Исполнения 09÷14 - см. лист 2

| | | |
|---|---|---|
| Гл. инж. пр. | Мсмич | |
| Нач. отд. | Бесалонин | |
| Гл. констр. | Васильев | |
| Рук. гр. | Жилякова | |
| Вед. инж. | Бирюкова | |
| Исполнил | Гнженцкая | |
| Проверил | Жилякова | |

1.400-15.В1.310

Изделие закладное МН301÷МН305.

| Стадия | Лист | Листов |
|---|---|---|
| Р | 1 | 2 |

Харьковский Промстройниипроект

| Инв. № подл. | Подпись и дата | Взам. инв. № |
|---|---|---|
| | | |

| Формат | Зона | Поз. | Обозначение | Наименование | Кол. на исполн. 1.400-15.В1.310- 10 | 11 | 12 | 13 | 14 | | | | | | Примечание |
|---|---|---|---|---|---|---|---|---|---|---|---|---|---|---|---|
| | | | | **Документация** | | | | | | | | | | | |
| 11 | | | 1.400-15.В1.00010 | Техническое описание | X | X | X | X | X | | | | | | |
| 11 | | | 1.400-15.В1.310СБ | Сборочный чертеж | X | X | X | X | X | | | | | | |
| | | | | | | | | | | | | | | | |
| | | | | **Детали** | | | | | | | | | | | |
| 11 | | 1 | 1.400-15.В1.001-31 | Пластина Пл-32 | 1 | 1 | | | | | | | | | |
| | | | -36 | Пл-37 | | | 1 | 1 | 1 | | | | | | |
| | | 2 | -78 | Пл-79 | 2 | 2 | 2 | 2 | 2 | | | | | | |
| 11 | | 3 | 1.400-15.В1.004-15 | Стержень Ст-66 | 2 | 2 | | | | | | | | | |
| | | | -21 | Ст-72 | | | 2 | | | | | | | | |
| | | | -22 | Ст-73 | | | | 2 | 2 | | | | | | |
| 11 | | 4 | 1.400-15.В1.003-21 | Ст-22 | | 4 | | | | | | | | | |
| | | | -23 | Ст-24 | 4 | | | | | | | | | | |
| | | | -31 | Ст-32 | | | | | 4 | | | | | | |
| | | | -32 | Ст-33 | | | | 4 | | | | | | | |
| | | | -33 | Ст-34 | | | 4 | | | | | | | | |
| | | | | | | | | | | | | | | | |
| | | | | Марка | МН 3014-2 | МН 3014-3 | МН 3015-2 | МН 3015-3 | МН 3015-4 | | | | | | |

1.400-15.В1.310 Лист 2

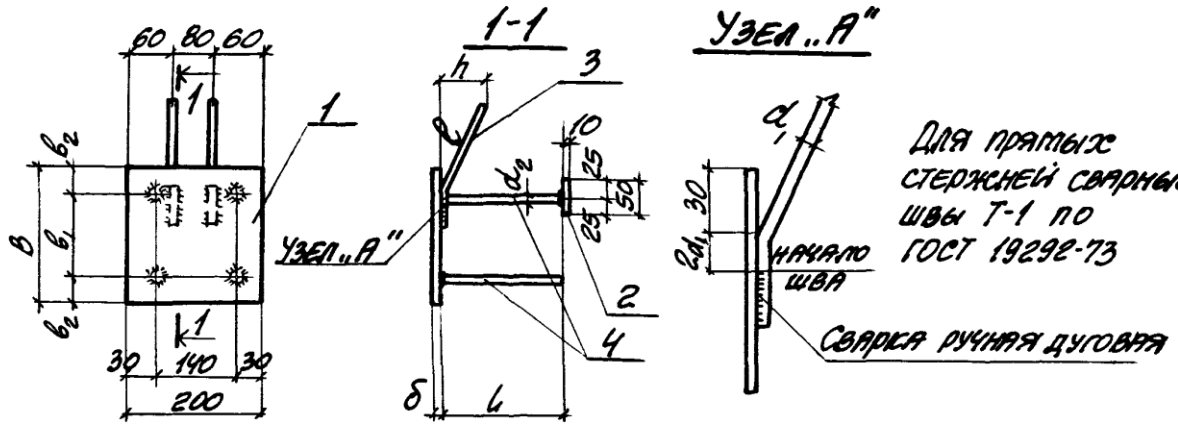


| Марка | Обозначение | Размеры, мм | | | | | | | | | Масса кг |
|---|---|---|---|---|---|---|---|---|---|---|---|
| | | в | в1 | в2 | δ | d1 | e | h | d2 | L | |
| МН301-1 | 1.400-15.В1.310 | 150 | 90 | 35 | 8 | 12АIII | 480 | 120 | 12АIII | 120 | 3.8 |
| -2 | -01 | | | | | | | 170 | | 170 | 3.9 |
| -3 | -02 | | | | | | | | | 220 | 4.1 |
| МН302-1 | -03 | 200 | 120 | 40 | | | | 120 | | 120 | 4.4 |
| -2 | -04 | | | | | | | 170 | | 170 | 4.5 |
| -3 | -05 | | | | | | | | | 220 | 4.7 |
| МН303-1 | -06 | 250 | 180 | 35 | | | | 120 | | 120 | 5.0 |
| -2 | -07 | | | | | | | 170 | | 170 | 5.1 |
| -3 | -08 | | | | | | | | | 220 | 5.3 |
| МН304-1 | -09 | 300 | 220 | 40 | | | | 120 | | 120 | 5.7 |
| -2 | -10 | | | | | | | 170 | | 170 | 5.8 |
| -3 | -11 | | | | | | | | | 220 | 6.0 |
| МН305-2 | -12 | | | | 10 | 16АIII | 620 | 160 | 14АIII | 170 | 8.2 |
| -3 | -13 | | | | | | | 210 | | 220 | 8.5 |
| -4 | -14 | | | | | | | | | 270 | 8.7 |

| | | | |
|---|---|---|---|
| Гл. инж. пр. | Монин | | |
| Нач. отд. | Бродский | | |
| Гл. констр. | Водопьянов | | |
| Рук. гр. | Жилякова | | |
| Вед. инж. | Бирюкова | | |
| Исполнил | Статывин | | |
| Проверил | Жилякова | | |

1.400-15.В1.310 СБ

Изделие закладное МН301 ÷ МН305 Сборочный чертеж.

| Стадия | Масса | Масштаб |
|---|---|---|
| Р | см. таблицу | — |
| Лист | Листов 1 | |

ХАРЬКОВСКИЙ ПРОМСТРОЙНИИПРОЕКТ

| Формат | Зона | Поз. | Обозначение | Наименование | Кол. на исполн. 1.400-15.В1.320- | | | | | | | | | | Примечание |
|---|---|---|---|---|---|---|---|---|---|---|---|---|---|---|---|
| | | | | | — | 01 | 02 | 03 | 04 | 05 | | | | | |
| | | | | Документация | | | | | | | | | | | |
| 11 | | | 1.400-15.В1.000ТО | Техническое описание | × | × | × | × | × | × | | | | | |
| 11 | | | 1.400-15.В1.320СБ | Сборочный чертеж | × | × | × | × | × | × | | | | | |
| | | | | Детали | | | | | | | | | | | |
| 11 | | 1 | 1.400-15.В1.001-31 | Пластина Пл-32 | 1 | 1 | | | | | | | | | |
| | | | -47 | Пл-48 | | | 1 | 1 | | | | | | | |
| | | | -58 | Пл-59 | | | | | 1 | 1 | | | | | |
| | | 2 | -77 | Пл-78 | 3 | 3 | 3 | 3 | 3 | 3 | | | | | |
| 11 | | 3 | 1.400-15.В1.004-14 | Стержень Ст-65 | 2 | | 2 | | 2 | | | | | | |
| | | | -15 | Ст-66 | | 2 | | 2 | | 2 | | | | | |
| 11 | | 4 | 1.400-15.В1.003-13 | Ст-14 | 6 | | 6 | | 6 | | | | | | |
| | | | -11 | Ст-12 | | 6 | | 6 | | 6 | | | | | |
| | | | | Марка | МН306-1 | МН306-2 | МН308-1 | МН308-2 | МН310-1 | МН310-2 | | | | | |

Исполнения 06÷14 - см. лист 2

| | | | |
|---|---|---|---|
| Гл. инж. пр. | Монин | | |
| Нач. отд. | Бродский | | |
| Гл. констр. | Водопьянов | | |
| Рук. гр. | Жилякова | | |
| Ст. инж. | Бирюкова | | |
| Исполнил | Гижицкая | | |
| Проверил | Жилякова | | |

1.400-15.В1.320

Изделие закладное МН306÷МН311.

| Стадия | Лист | Листов |
|---|---|---|
| Р | 1 | 2 |

ХАРЬКОВСКИЙ ПРОМСТРОЙНИИПРОЕКТ

| Формат | Зона | Поз. | Обозначение | Наименование | Кол. на исполн. 1.400-15.В1.320 | | | | | | | | | | Приме-чание |
|---|---|---|---|---|---|---|---|---|---|---|---|---|---|---|---|
| | | | | | 06 | 07 | 08 | 09 | 10 | 11 | 12 | 13 | 14 | | |
| | | | | Документация | | | | | | | | | | | |
| 11 | | | 1.400-15.В1.000ТО | Техническое описание | X | X | X | X | X | X | X | X | X | | |
| 11 | | | 1.400-15.В1.320СБ | Сборочный чертеж | X | X | X | X | X | X | X | X | X | | |
| | | | | Детали | | | | | | | | | | | |
| 11 | | 1 | 1.400-15.В1.001-36 | Пластина Пл-37 | 1 | 1 | 1 | | | | | | | | |
| | | | -52 | Пл-53 | | | | 1 | 1 | 1 | | | | | |
| | | | -58 | Пл-59 | | | | | | | 1 | 1 | 1 | | |
| | | 2 | -78 | Пл-79 | 3 | 3 | 3 | 3 | 3 | 3 | 3 | 3 | 3 | | |
| 11 | | 3 | 1.400-15.В1.004-21 | Стержень Ст-72 | 2 | | | 2 | | | 2 | | | | |
| | | | -22 | Ст-73 | | 2 | 2 | | 2 | 2 | | 2 | 2 | | |
| 11 | | 4 | 1.400-15.В1.003-33 | Ст-34 | 6 | | | 6 | | | | | | | |
| | | | -32 | Ст-33 | | 6 | | | 6 | | | | | | |
| | | | -31 | Ст-32 | | | 6 | | | 6 | | | | | |
| | | | -23 | Ст-24 | | | | | | | 6 | | | | |
| | | | -21 | Ст-22 | | | | | | | | 6 | | | |
| | | | -19 | Ст-20 | | | | | | | | | 6 | | |
| | | | | Марка | МН 307-2 | МН 307-3 | МН 307-4 | МН 309-2 | МН 309-3 | МН 309-4 | МН 311-2 | МН 311-3 | МН 311-4 | | |

1.400-15.В1.320

Лист 2

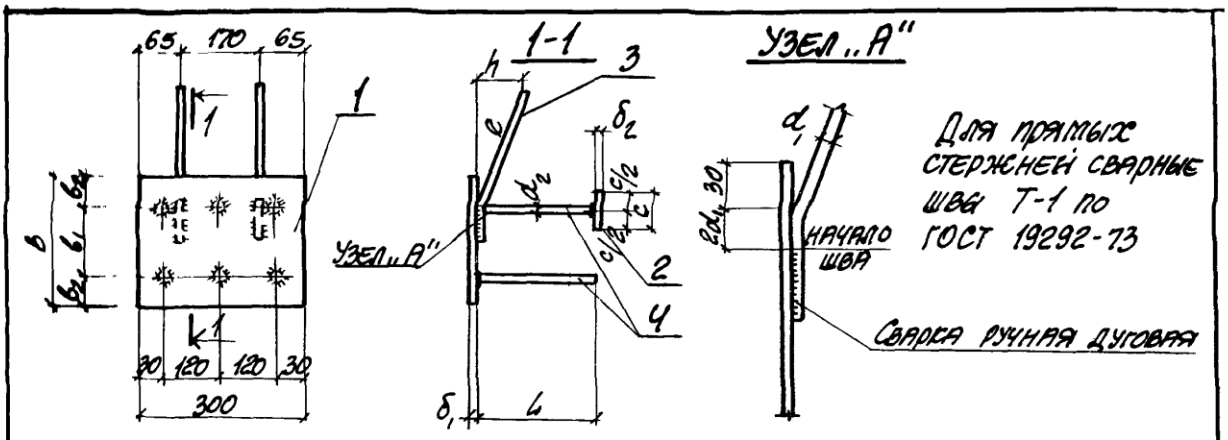


| Марка | Обозначение | Размеры, мм | | | | | | | | | | | Масса кг |
|---|---|---|---|---|---|---|---|---|---|---|---|---|---|
| | | B | $b_1$ | $b_2$ | $\delta_1$ | $d_1$ | e | h | $d_2$ | L | c | $\delta_2$ | |
| МН306-1 | 1.400-15.В1.320 | 200 | 120 | 40 | 8 | 12АIII | 480 | 120 | 10АIII | 120 | 40 | 8 | 5.5 |
| -2 | -01 | | | | | | | 170 | | 170 | | | 5.8 |
| МН308-1 | -02 | 250 | 180 | 35 | | | | 120 | | 120 | | | 6.4 |
| -2 | -03 | | | | | | | 170 | | 170 | | | 6.7 |
| МН310-1 | -04 | 300 | 220 | 40 | | | | 120 | | 120 | | | 7.4 |
| -2 | -05 | | | | | | | 170 | | 170 | | | 7.7 |
| МН307-2 | -06 | 200 | 120 | 40 | 10 | 16АIII | 620 | 160 | 14АIII | 170 | 50 | 10 | 8.9 |
| -3 | -07 | | | | | | | 210 | | 220 | | | 9.2 |
| -4 | -08 | | | | | | | | | 270 | | | 9.6 |
| МН309-2 | -09 | 250 | 180 | 35 | | | | 160 | | 170 | | | 10.1 |
| -3 | -10 | | | | | | | 210 | | 220 | | | 10.4 |
| -4 | -11 | | | | | | | | | 270 | | | 10.8 |
| МН311-2 | -12 | 300 | 220 | 40 | 8 | | | 160 | 12АIII | 170 | | | 9.5 |
| -3 | -13 | | | | | | | 210 | | 220 | | | 9.8 |
| -4 | -14 | | | | | | | | | 270 | | | 10.0 |

Взам. инв. №

Подпись и дата

Инв. № подл.

| | | |
|---|---|---|
| Гл. инж. пр. | Монин | |
| Нач. отд. | Бродский | |
| Гл. констр. | Водопьянов | |
| Рук. гр. | Жилякова | |
| Вед. инж. | Бирюкова | |
| Исполнил | Гиженская | |
| Проверил | Жилякова | |

1.400-15.В1.320СБ

Изделие закладное МН306÷МН311 Сборочный чертеж.

| Стадия | Масса | Масштаб |
|---|---|---|
| Р | см. таблицу | – |
| Лист | Листов 1 | |

ХАРЬКОВСКИЙ ПРОМСТРОЙНИИПРОЕКТ

| Формат | Зона | Поз. | Обозначение | Наименование | Кол. на испол. 1.400-15.В1.330 — | 01 | 02 | 03 | 04 | 05 | | | | | Приме-чание |
|---|---|---|---|---|---|---|---|---|---|---|---|---|---|---|---|
| | | | | Документация | | | | | | | | | | | |
| 11 | | | 1.400-15.В1.000 ТО | Техническое описание | X | X | X | X | X | X | | | | | |
| | | | 1.400-15.В1.330 СБ | Сборочный чертеж | X | X | X | X | X | X | | | | | |
| | | | | | | | | | | | | | | | |
| | | | | Детали | | | | | | | | | | | |
| 11 | | 1 | 1.400-15.В1.001-59 | Пластина Пл-60 | 1 | 1 | 1 | | | | | | | | |
| | | | -62 | Пл-63 | | | | 1 | 1 | 1 | | | | | |
| | | 2 | -78 | Пл-79 | 3 | 3 | 3 | 3 | 3 | 3 | | | | | |
| 11 | | 3 | 1.400-15.В1.004-21 | Стержень Ст-72 | 2 | | | | | | | | | | |
| | | | -22 | Ст-73 | | 2 | 2 | | | | | | | | |
| | | | -24 | Ст-75 | | | | 2 | | | | | | | |
| | | | -25 | Ст-76 | | | | | 2 | 2 | | | | | |
| | | | | Марка | МН312-2 | МН312-3 | МН312-4 | МН313-3 | МН313-4 | МН313-5 | | | | | |

| | | |
|---|---|---|
| Гл. инж. пр. | Монин | |
| Нач. отд. | Бродский | |
| Гл. констр. | Водопьянов | |
| Рук. гр. | Жилякова | |
| Вед. инж. | Бирюкова | |
| Исполнил | Гижицкая | |
| Проверил | Жилякова | |

1.400-15.В1.330

Изделие закладное МН312, МН313.

| Стадия | Лист | Листов |
|---|---|---|
| Р | 1 | 2 |

ХАРЬКОВСКИЙ ПРОМСТРОЙНИИПРОЕКТ

| Формат | Зона | Поз. | Обозначение | Наименование | Кол. на исполн. 1.400-15.В1.330- | | | | | | | | | | Примечание |
|---|---|---|---|---|---|---|---|---|---|---|---|---|---|---|---|
| | | | | | – | 01 | 02 | 03 | 04 | 05 | | | | | |
| 11 | | 4 | 1.400-15.В1.003-19 | Стержень Ст-20 | | | 8 | | | | | | | | |
| | | | -21 | Ст-22 | | 8 | | | | | | | | | |
| | | | -23 | Ст-24 | 8 | | | | | | | | | | |
| | | | -29 | Ст-30 | | | | | | 8 | | | | | |
| | | | -31 | Ст-32 | | | | | 8 | | | | | | |
| | | | -32 | Ст-33 | | | | 8 | | | | | | | |
| | | | | | | | | | | | | | | | |

1.400-15.В1.330

Лист 2

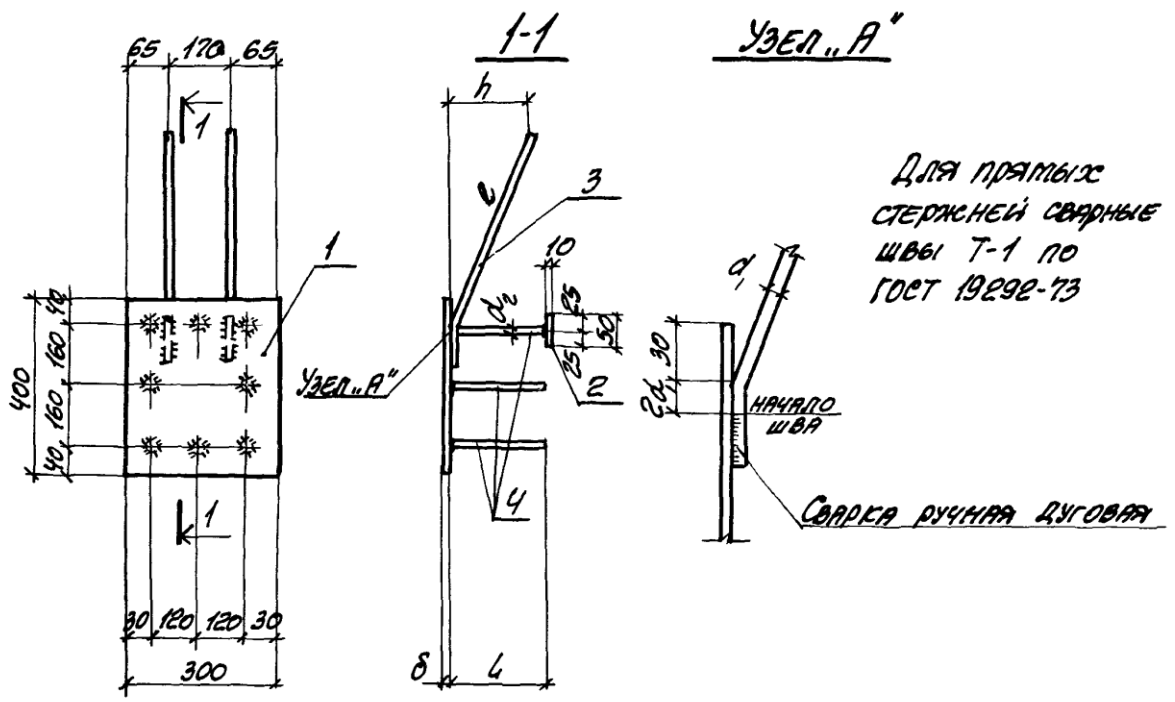


| Марка | Обозначение | Размеры, мм | | | | | | Масса кг |
|---|---|---|---|---|---|---|---|---|
| | | δ | $d_1$ | e | h | $d_2$ | L | |
| МН312-2 | 1.400-15.В1.330 | 8 | 16АIII | 620 | 160 | 12АIII | 170 | 11.6 |
| -3 | -01 | | | | 210 | | 220 | 12.0 |
| -4 | -02 | | | | | | 270 | 12.3 |
| МН313-3 | -03 | 10 | 20АIII | 750 | 210 | 14АIII | 220 | 16.6 |
| -4 | -04 | | | | 260 | | 270 | 17.0 |
| -5 | -05 | | | | | | 370 | 18.0 |

| | | | |
|---|---|---|---|
| Гл.инж.пр | Тонин | | |
| Нач.отд. | Бродский | | |
| Гл.констр. | Водопьянов | | |
| Рук. гр. | Жилякова | | |
| Вед. инж. | Бирюкова | | |
| Исполнил | Гнженицкая | | |
| Проверил | Жилякова | | |

1.400-15.В1.330СБ

Изделие закладное МН312, МН313 Сборочный чертеж.

| Стадия | Масса | Масштаб |
|---|---|---|
| Р | см. таблицу | — |
| Лист | Листов 1 | |

ХАРЬКОВСКИЙ ПРОМСТРОЙНИИПРОЕКТ

| Инв. № подл. | Подпись и дата | Взам. инв. № |
|---|---|---|
| | | |

| Формат | Зона | Поз. | Обозначение | Наименование | Кол на исполн. 1.400-15. В1. 340- — | 01 | 02 | 03 | 04 | 05 | | | | | Примечание |
|---|---|---|---|---|---|---|---|---|---|---|---|---|---|---|---|
| | | | | Документация | | | | | | | | | | | |
| 11 | | | 1.400-15. В1. 000 ТО | Техническое описание | X | X | X | X | X | X | | | | | |
| 11 | | | 1.400-15. В1. 340 СБ | Сборочный чертеж | X | X | X | X | X | X | | | | | |
| | | | | Детали | | | | | | | | | | | |
| 11 | | 1 | 1.400-15. В1. 001-48 | Пластина Пл-49 | 1 | 1 | 1 | | | | | | | | |
| | | | -59 | Пл-60 | | | | 1 | 1 | 1 | | | | | |
| | | 2 | -77 | Пл-78 | 4 | 4 | 4 | 4 | 4 | 4 | | | | | |
| 11 | | 3 | 1.400-15. В1. 004-14 | Стержень Ст-65 | 3 | | | 3 | | | | | | | |
| | | | -15 | Ст-66 | | 3 | 3 | | 3 | 3 | | | | | |
| | | 4 | 1.400-15. В1. 003-09 | Ст-10 | | | 8 | | | 8 | | | | | |
| | | | -11 | Ст-12 | | 8 | | | 8 | | | | | | |
| | | | -13 | Ст-14 | 8 | | | 8 | | | | | | | |
| | | | | Марка | МН 314-1 | МН 314-2 | МН 314-3 | МН 316-1 | МН 316-2 | МН 316-3 | | | | | |

Исполнения 06 ÷ 13 - см. лист 2

| | | |
|---|---|---|
| Гл. инж. пр. | Тонин | |
| Нач. отд. | Бродский | |
| Гл. констр. | Водопьянов | |
| Рук. гр. | Жилякова | |
| Вед. инж. | Бирюкова | |
| Исполнил | Гижицкая | |
| Проверил | Жилякова | |

1.400-15. В1. 340

Изделие закладное МН314 ÷ МН317.

| Стадия | Лист | Листов |
|---|---|---|
| Р | 1 | 2 |

ХАРЬКОВСКИЙ ПРОМСТРОЙНИИПРОЕКТ

| Формат | Зона | Поз. | Обозначение | Наименование | Кол. на исполн. 1.400-15.В1.340- 06 | 07 | 08 | 09 | 10 | 11 | 12 | 13 | | | Примечание |
|---|---|---|---|---|---|---|---|---|---|---|---|---|---|---|---|
| | | | | Документация | | | | | | | | | | | |
| 11 | | | 1.400-15.В1.000ТО | Техническое описание | × | × | × | × | × | × | × | × | | | |
| 11 | | | 1.400-15.В1.340СБ | Сборочный чертеж | × | × | × | × | × | × | × | × | | | |
| | | | | | | | | | | | | | | | |
| | | | | Детали | | | | | | | | | | | |
| | | 1 | 1.400-15.В1.001-53 | Пластина Пл-54 | 1 | 1 | 1 | 1 | | | | | | | |
| | | | -62 | Пл-63 | | | | | 1 | 1 | 1 | 1 | | | |
| | | 2 | -78 | Пл-79 | 4 | 4 | 4 | 4 | 4 | 4 | 4 | 4 | | | |
| | | 3 | 1.400-15.В1.004-21 | Стержень Ст-72 | 3 | | | | 3 | | | | | | |
| | | | -22 | Ст-73 | | 3 | 3 | 3 | | 3 | 3 | 3 | | | |
| | | 4 | 1.400-15.В1.003-29 | Ст-30 | | | | 8 | | | | 8 | | | |
| | | | -31 | Ст-32 | | | 8 | | | | 8 | | | | |
| | | | -32 | Ст-33 | | 8 | | | | 8 | | | | | |
| | | | -33 | Ст-34 | 8 | | | | 8 | | | | | | |
| | | | | Марка | МН315-2 | МН315-3 | МН315-4 | МН315-5 | МН317-2 | МН317-3 | МН317-4 | МН317-5 | | | |

1.400-15.В1.340

Лист 2

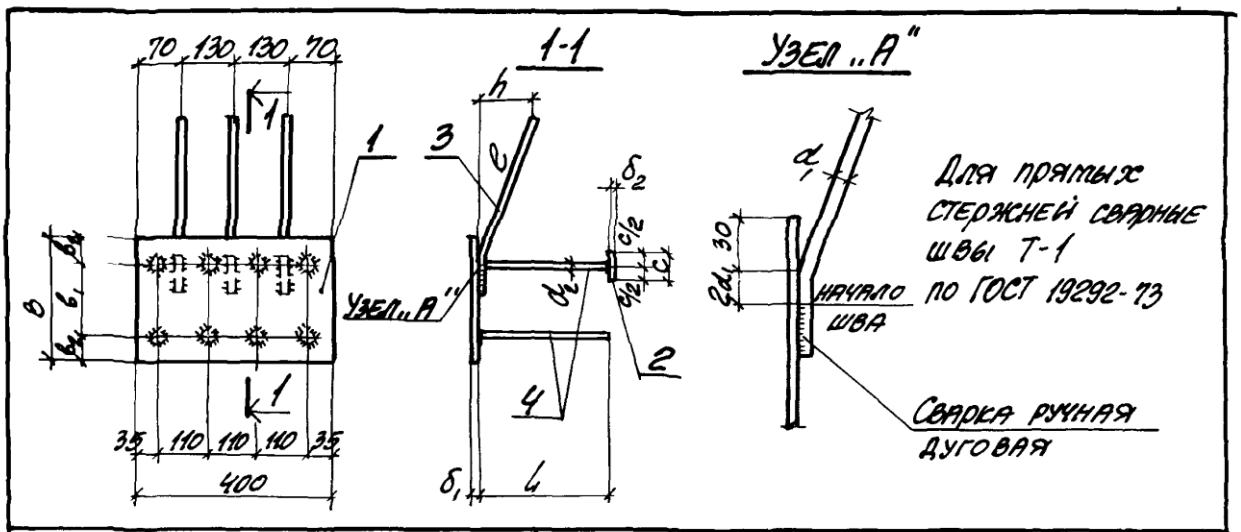


| Марка | Обозначение | Размеры, мм | | | | | | | | | | | Масса кг |
|---|---|---|---|---|---|---|---|---|---|---|---|---|---|
| | | $B$ | $b_1$ | $b_2$ | $\delta_1$ | $d_1$ | $e$ | $h$ | $d_2$ | $L$ | $c$ | $\delta_2$ | |
| МН314-1 | 1.400-15. В1. 340 | | | | | | | 120 | | 120 | | | 8.9 |
| -2 | -01 | 250 | 180 | 35 | | | | 170 | | 170 | | | 9.2 |
| -3 | -02 | | | | | | | | | 220 | | | 9.4 |
| МН316-1 | -03 | | | | 8 | 12АIII | 480 | 120 | 10АIII | 120 | 40 | 8 | 10.1 |
| -2 | -04 | 300 | 220 | 40 | | | | 170 | | 170 | | | 10.4 |
| -3 | -05 | | | | | | | | | 220 | | | 10.6 |
| МН315-2 | -06 | | | | | | | 160 | | 170 | | | 13.9 |
| -3 | -07 | 250 | 180 | 35 | | | | | | 220 | | | 14.4 |
| -4 | -08 | | | | | | | 210 | | 270 | | | 14.8 |
| -5 | -09 | | | | | | | | | 370 | | | 15.8 |
| МН317-2 | -10 | | | | 10 | 16АIII | 620 | 160 | 14АIII | 170 | 50 | 10 | 15.4 |
| -3 | -11 | | | | | | | | | 220 | | | 15.9 |
| -4 | -12 | 300 | 220 | 40 | | | | 210 | | 270 | | | 16.3 |
| -5 | -13 | | | | | | | | | 370 | | | 17.3 |

Взам. инв. №

Подпись и дата

Инв. № подл.

| | | | |
|---|---|---|---|
| Гл. инж. пр. | Монин | | |
| Нач. отд. | Бродский | | |
| Гл. констр. | Васильянов | | |
| Рук. гр. | Жилякова | | |
| Вед. инж. | Бирюкова | | |
| Исполнил | Гиженская | | |
| Проверил | Жилякова | | |

1.400-15. В1. 340 СБ

Изделие закладное МН314 ÷ МН317. Сборочный чертеж.

| Стадия | Масса | Масштаб |
|---|---|---|
| Р | см. таблицу | — |
| Лист | Листов 1 | |

ХАРЬКОВСКИЙ ПРОМСТРОЙНИИПРОЕКТ

| Формат | Зона | Поз. | Обозначение | Наименование | Кол. на исполн. 1.400-15.В1.350- — | 01 | 02 | 03 | 04 | 05 | 06 | 07 | 08 | | Примечание |
|---|---|---|---|---|---|---|---|---|---|---|---|---|---|---|---|
| | | | | **Документация** | | | | | | | | | | | |
| 11 | | | 1.400-15.В1.000ТО | Техническое описание | X | X | X | X | X | X | X | X | X | | |
| 11 | | | 1.400-15.В1.350СБ | Сборочный чертеж | X | X | X | X | X | X | X | X | X | | |
| | | | | | | | | | | | | | | | |
| | | | | **Детали** | | | | | | | | | | | |
| 11 | | 1 | 1.400-15.В1.001-67 | Пластина Пл-68 | 1 | 1 | | | | | | | | | |
| | | | -68 | Пл-69 | | | | | | 1 | 1 | 1 | 1 | | |
| | | | -70 | Пл-71 | | | 1 | 1 | 1 | | | | | | |
| | | 2 | -77 | Пл-78 | 3 | 3 | | | | 3 | 3 | | | | |
| | | | -78 | Пл-79 | | | 3 | 3 | 3 | | | 3 | 3 | | |
| | | | | | | | | | | | | | | | |
| | | | | | | | | | | | | | | | |
| | | | | Марка | МН318-1 | МН318-2 | МН319-2 | МН319-3 | МН319-4 | МН320-1 | МН320-2 | МН321-2 | МН321-3 | | |

| | | | |
|---|---|---|---|
| Гл.инж.пр. | Моисн | | |
| Нач.отд. | Бродский | | |
| Гл.констр. | Водопьянов | | |
| Рук.гр. | Жилякова | | |
| Вед.инж. | Бирюкова | | |
| Исполнил | Гижицкая | | |
| Проверил | Жилякова | | |

1.400-15.В1.350

Изделие закладное МН318 ÷ МН321.

| Стадия | Лист | Листов |
|---|---|---|
| Р | 1 | 2 |

ХАРЬКОВСКИЙ ПРОМСТРОЙНИИПРОЕКТ

| Инв. № подл. | Подпись и дата | Взам. инв. № |
|---|---|---|
| | | |

| Формат | Зона | Поз. | Обозначение | Наименование | Кол. на исполн. 1.400-15.В1.350- | | | | | | | | | | Примечание |
|---|---|---|---|---|---|---|---|---|---|---|---|---|---|---|---|
| | | | | | — | 01 | 02 | 03 | 04 | 05 | 06 | 07 | 08 | | |
| 11 | | 3 | 1.400-15.В1.004-14 | Стержень Ст-65 | 4 | | | | | 4 | | | | | |
| | | | -15 | Ст-66 | | 4 | | | | | 4 | | | | |
| | | | -21 | Ст-72 | | | 4 | | | | | 4 | | | |
| | | | -22 | Ст-73 | | | | 4 | 4 | | | | 4 | | |
| 11 | | 4 | 1.400-15.В1.003-11 | Ст-12 | | 9 | | | | | 9 | | | | |
| | | | -13 | Ст-14 | 9 | | | | | 9 | | | | | |
| | | | -21 | Ст-22 | | | | | | | | | 9 | | |
| | | | -23 | Ст-24 | | | | | | | | 9 | | | |
| | | | -31 | Ст-32 | | | | | 9 | | | | | | |
| | | | -32 | Ст-33 | | | | 9 | | | | | | | |
| | | | -33 | Ст-34 | | | 9 | | | | | | | | |

| 1.400-15.В1.350 | Лист 2 |
|---|---|

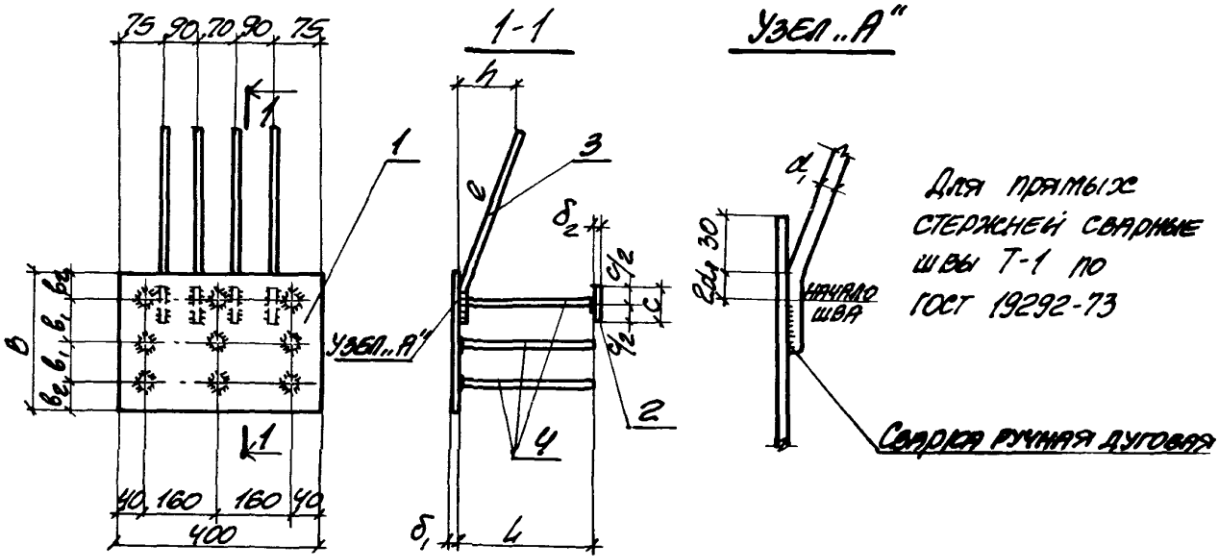


| Марка | Обозначение | Размеры, мм | | | | | | | | | | | Масса кг |
|---|---|---|---|---|---|---|---|---|---|---|---|---|---|
| | | $B$ | $b_1$ | $b_2$ | $\delta_1$ | $d_1$ | $e$ | $h$ | $d_2$ | $L$ | $c$ | $\delta_2$ | |
| МН318-1 | 1.400-15.В1.350 | 400 | 160 | 40 | 8 | 12АIII | 480 | 120 | 10АIII | 120 | 40 | 8 | 13.1 |
| -2 | -01 | | | | | | | 170 | | 170 | | | 13.5 |
| МН319-2 | -02 | | | | 10 | 16АIII | 620 | 160 | 14АIII | 170 | 50 | 10 | 19.8 |
| -3 | -03 | | | | | | | 210 | | 220 | | | 20.3 |
| -4 | -04 | | | | | | | | | 270 | | | 20.9 |
| МН320-1 | -05 | 500 | 210 | | 8 | 12АIII | 480 | 120 | 10АIII | 120 | 40 | 8 | 15.6 |
| -2 | -06 | | | | | | | 170 | | 170 | | | 16.0 |
| МН321-2 | -07 | | | | | 16АIII | 620 | 160 | 12АIII | 170 | 50 | 10 | 19.3 |
| -3 | -08 | | | | | | | 210 | | 220 | | | 19.7 |

| | | | |
|---|---|---|---|
| Гл. инж. пр. | Монин | | |
| Нач. отд. | Бродский | | |
| Гл. констр. | Водолянов | | |
| Рук. гр. | Жилякова | | |
| Вед. инж. | Бирюкова | | |
| Исполнил | Гижицкая | | |
| Проверил | Жилякова | | |

1.400-15.В1.350СБ

Изделие закладное МН318 ÷ МН321
Сборочный чертеж

| Стадия | Масса | Масштаб |
|---|---|---|
| Р | см. таблицу | — |
| Лист | Листов 1 | |

ХАРЬКОВСКИЙ ПРОМСТРОЙНИИПРОЕКТ

| Инв. № подл. | Подпись и дата | Взам. инв. № |
|---|---|---|
| | | |

| Формат | Зона | Поз. | Обозначение | Наименование | Кол. на исполн. 1.400-15.В1.360- — | 01 | 02 | 03 | 04 | 05 | | | | | Примечание |
|---|---|---|---|---|---|---|---|---|---|---|---|---|---|---|---|
| | | | | **Документация** | | | | | | | | | | | |
| 11 | | | 1.400-15.В1.000ТО | Техническое описание | X | X | X | X | X | X | | | | | |
| 11 | | | 1.400-15.В1.360 СБ | Сборочный чертеж | X | X | X | X | X | X | | | | | |
| | | | | **Детали** | | | | | | | | | | | |
| 11 | | 1 | 1.400-15.В1.001-63 | Пластина Пл-64 | 1 | 1 | 1 | 1 | 1 | 1 | | | | | |
| | | 2 | -78 | Пл-79 | 4 | 4 | 4 | 4 | 4 | 4 | | | | | |
| 11 | | 3 | 1.400-15.В1.004-21 | Стержень Ст-72 | 3 | | | | | | | | | | |
| | | | -22 | Ст-73 | | 3 | 3 | | | | | | | | |
| | | | -24 | Ст-75 | | | | 3 | | | | | | | |
| | | | -25 | Ст-76 | | | | | 3 | 3 | | | | | |
| 11 | | 4 | 1.400-15.В1.003-29 | Ст-30 | | | | | | 8 | | | | | |
| | | | -31 | Ст-32 | | | 8 | | 8 | | | | | | |
| | | | -32 | Ст-33 | | 8 | | 8 | | | | | | | |
| | | | -33 | Ст-34 | 8 | | | | | | | | | | |
| | | | | Марка | МН322-2 | МН322-3 | МН322-4 | МН323-3 | МН323-4 | МН323-5 | | | | | |

| | | |
|---|---|---|
| Гл. инж. пр. | Монин | |
| Нач. отд. | Бродский | |
| Гл. констр. | Водопьянов | |
| Рук. гр. | Жилякова | |
| Вед. инж. | Бирюкова | |
| Исполнил | Гнженицкая | |
| Проверил | Жилякова | |

1.400-15.В1.360

Изделие закладное МН 322, МН 323.

| Стадия | Лист | Листов |
|---|---|---|
| Р | | 1 |

Харьковский Промстройниипроект

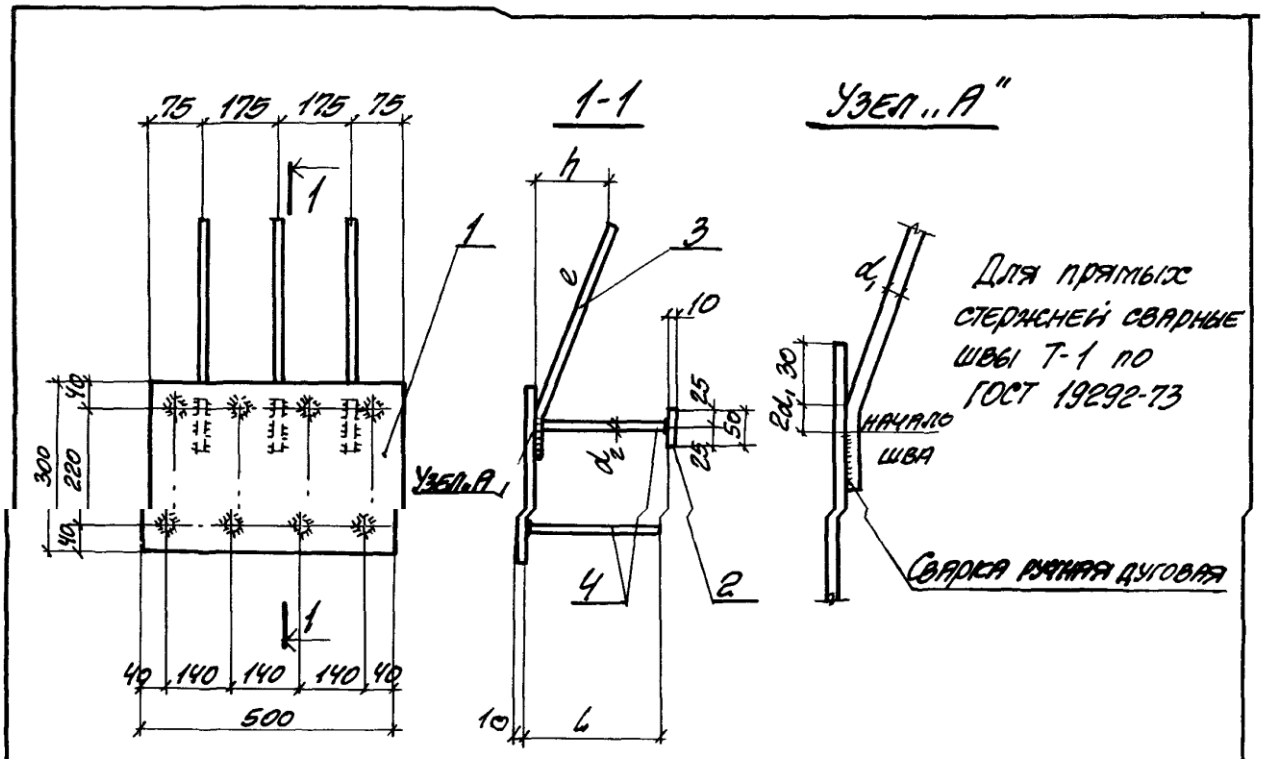


| Марка | Обозначение | Размеры, мм | | | | | Масса кг |
|---|---|---|---|---|---|---|---|
| | | d | e | h | $d_2$ | L | |
| МН322-2 | 1.400-15. В1.360 | 16АIII | 620 | 160 | 14АIII | 170 | 17.8 |
| -3 | -01 | | | 210 | | 220 | 18.3 |
| -4 | -02 | | | | | 270 | 18.7 |
| МН323-3 | -03 | 20АIII | 760 | 210 | | 220 | 21.5 |
| -4 | -04 | | | 260 | | 270 | 21.9 |
| -5 | -05 | | | | | 370 | 22.9 |

1.400-15. В1.360СБ

| | | |
|---|---|---|
| Гл. инж. пр. | Монин | |
| Нач. отд. | Бровский | |
| Гл. констр. | Зарубина | |
| Рук. гр. | Жилякова | |
| Вед. инж. | Бирюкова | |
| Исполнил | Гижицкая | |
| Проверил | Жилякова | |

Изделие закладное МН322, МН323 Сборочный чертеж.

| Стадия | Масса | Масштаб |
|---|---|---|
| Р | см. таблицу | — |
| Лист | Листов 1 | |

ХАРЬКОВСКИЙ ПРОМСТРОЙНИИПРОЕКТ

| Инв. № подл. | Подпись и дата | Взам. инв. № |
|---|---|---|
| | | |

| Формат | Зона | Поз. | Обозначение | Наименование | Кол. на исполн. 1.400-15.В1.370 — | 01 | 02 | 03 | 04 | 05 | | | | | Примечание |
|---|---|---|---|---|---|---|---|---|---|---|---|---|---|---|---|
| | | | | **Документация** | | | | | | | | | | | |
| 11 | | | 1.400-15.В1. 000 ТО | Техническое описание | X | X | X | X | X | X | | | | | |
| | | | 1.400-15.В1.370 СБ | Сборочный чертеж | X | X | X | X | X | X | | | | | |
| | | | | **Детали** | | | | | | | | | | | |
| 11 | | 1 | 1.400-15.В1.001-68 | Пластина Пл-69 | 1 | 1 | 1 | | | | | | | | |
| | | | -71 | Пл-72 | | | | 1 | 1 | 1 | | | | | |
| | | 2 | -78 | Пл-79 | 4 | 4 | 4 | 4 | 4 | 4 | | | | | |
| 11 | | 3 | 1.400-15.В1.004-21 | Стержень Ст-72 | 3 | | | | | | | | | | |
| | | | -22 | Ст-73 | | 3 | 3 | | | | | | | | |
| | | | -24 | Ст-75 | | | | 3 | | | | | | | |
| | | | -25 | Ст-76 | | | | | 3 | 3 | | | | | |
| | | | | Марка | МН324-2 | МН324-3 | МН324-4 | МН325-3 | МН325-4 | МН325-5 | | | | | |

| | | | |
|---|---|---|---|
| Гл. инж. пр. | Монин | | |
| Нач. отд. | Бродский | | |
| Гл. констр. | Водольянов | | |
| Рук. гр. | Жилякова | | |
| Ст. инж. | Бырюкова | | |
| Исполнил | Гижицкая | | |
| Проверил | Жилякова | | |

1.400-15.В1.370

Изделие закладное МН324, МН325

| Стадия | Лист | Листов |
|---|---|---|
| Р | 1 | 2 |

ХАРЬКОВСКИЙ ПРОМСТРОЙНИИПРОЕКТ

| Формат | Зона | Поз. | Обозначение | Наименование | Кол. на исполн. 1.400-15.В1.370- | | | | | | | | | | Примечание |
|---|---|---|---|---|---|---|---|---|---|---|---|---|---|---|---|
| | | | | | — | 01 | 02 | 03 | 04 | 05 | | | | | |
| 11 | | 4 | 1.400-15.В1.003-19 | Стержень Ст-20 | | | 12 | | | | | | | | |
| | | | -21 | Ст-22 | | 12 | | | | | | | | | |
| | | | -23 | Ст-24 | 12 | | | | | | | | | | |
| | | | -29 | Ст-30 | | | | | | 12 | | | | | |
| | | | -31 | Ст-32 | | | | | 12 | | | | | | |
| | | | -32 | Ст-33 | | | | 12 | | | | | | | |
| | | | | | | | | | | | | | | | |

1.400-15.В2.370

Лист 2

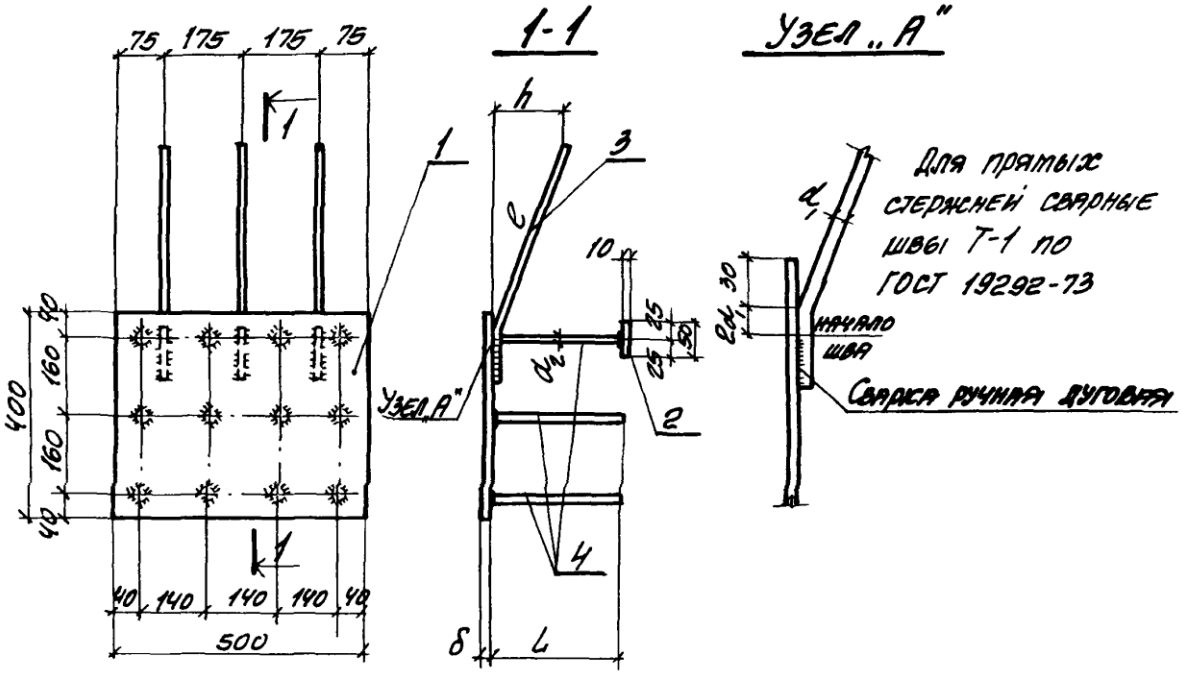


| Марка | Обозначение | Размеры, мм | | | | | | Масса кг |
|---|---|---|---|---|---|---|---|---|
| | | δ | $d_1$ | e | h | $d_2$ | L | |
| МН324-2 | 1.400-15.В1.370 | 8 | 16АIII | 620 | 160 | 12АIII | 170 | 18.7 |
| -3 | -01 | | | | 210 | | 220 | 19.3 |
| -4 | -02 | | | | | | 270 | 19.8 |
| МН325-3 | -03 | 10 | 20АIII | 750 | 210 | 14АIII | 220 | 26.4 |
| -4 | -04 | | | | 260 | | 270 | 27.2 |
| -5 | -05 | | | | | | 370 | 28.6 |

| | | | |
|---|---|---|---|
| Гл. инж. пр. | Монин | | |
| Нач. отд. | Бродский | | |
| Гл. констр. | Водолянова | | |
| Рук. гр. | Жилякова | | |
| Вед. инж. | Бирюкова | | |
| Исполнил | Гнжицкая | | |
| Проверил | Жилякова | | |

1.400-15.В1.370СБ

Изделие закладное МН324, МН325 Сборочный чертеж.

| Стадия | Масса | Масштаб |
|---|---|---|
| Р | см. таблицу | — |
| Лист | Листов 1 | |

ХАРЬКОВСКИЙ ПРОМСТРОЙНИИПРОЕКТ

Инв. № подл. | Подпись и дата | Взам. инв. №

| Формат | Зона | Поз. | Обозначение | Наименование | Кол. на исполн. 1.400-15.В1.410- — | 01 | 02 | 03 | 04 | 05 | 06 | 07 | | | Примечание |
|---|---|---|---|---|---|---|---|---|---|---|---|---|---|---|---|
| | | | | Документация | | | | | | | | | | | |
| 11 | | | 1.400-15.В1.00010 | Техническое описание | X | X | X | X | X | X | X | X | | | |
| 11 | | | 1.400-15.В1.410СБ | Сборочный чертеж | X | X | X | X | X | X | X | X | | | |
| | | | | | | | | | | | | | | | |
| | | | | Детали | | | | | | | | | | | |
| 11 | | 1 | 1.400-15.В1.001-06 | Пластина Пл-7 | 1 | 1 | | | | | | | | | |
| | | | -11 | Пл-12 | | | 1 | 1 | | | | | | | |
| | | | -12 | Пл-13 | | | | | 1 | 1 | | | | | |
| | | | -13 | Пл-14 | | | | | | | 1 | 1 | | | |
| 11 | | 2 | 1.400-15.В1.004-05 | Стержень Ст-56 | | 2 | | 2 | | 2 | | 2 | | | |
| | | | -06 | Ст-57 | 2 | | 2 | | 2 | | 2 | | | | |
| | | | | | | | | | | | | | | | |
| | | | | Марка | МН401-1 | МН401-2 | МН402-1 | МН402-2 | МН403-1 | МН403-2 | МН404-1 | МН404-2 | | | |

| | | |
|---|---|---|
| Гл. инж. пр. | Тонин | |
| Нач. отд. | Бродский | |
| Гл. констр. | Водолазнов | |
| Рук. гр. | Женлякова | |
| Вед. инж. | Бирюкова | |
| Исполнил | Гнженицкая | |
| Проверил | Женлякова | |

1.400-15.В1.410

Изделие закладное МН401÷МН404.

| Стадия | Лист | Листов |
|---|---|---|
| Р | | 1 |

Харьковский Промстройниипроект

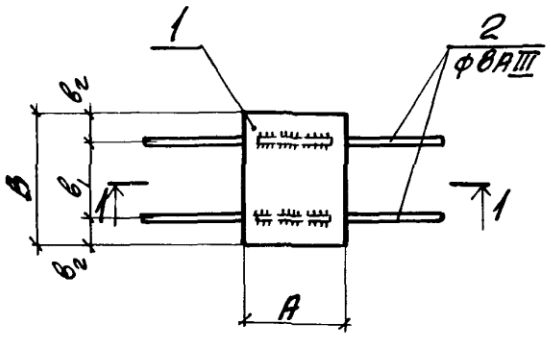


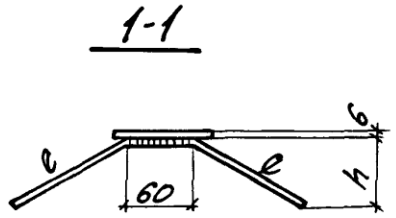


Сварка ручная дуговая

| Марка | Обозначение | Размеры, мм | | | | | | Масса кг |
|---|---|---|---|---|---|---|---|---|
| | | А | В | $в_1$ | $в_2$ | е | h | |
| МН401-1 | 1.400-15. В1. 410 | 100 | 200 | 120 | 40 | 300 | 120 | 1.4 |
| -2 | -01 | | | | | 250 | 70 | 1.3 |
| МН402-1 | -02 | 150 | 150 | 90 | 30 | 300 | 120 | 1.6 |
| -2 | -03 | | | | | 250 | 70 | 1.5 |
| МН403-1 | -04 | | 200 | 120 | 40 | 300 | 120 | 1.9 |
| -2 | -05 | | | | | 250 | 70 | 1.8 |
| МН404-1 | -06 | | 250 | 180 | 35 | 300 | 120 | 2.3 |
| -2 | -07 | | | | | 250 | 70 | 2.2 |

| | | | |
|---|---|---|---|
| Гл. инж. пр | Монин | | |
| Нач. отд. | Бродский | | |
| Гл. констр. | Водольянов | | |
| Рук. гр. | Жилякова | | |
| Вед. инж. | Бирюкова | | |
| Исполнил | Статнин | | |
| Проверил | Жилякова | | |

1.400-15. В1. 410СБ

Изделие закладное МН401 ÷ МН404 Сборочный чертеж.

| Стадия | Масса | Масштаб |
|---|---|---|
| Р | см. таблицу | — |
| Лист | Листов 1 | |

ХАРЬКОВСКИЙ ПРОМСТРОЙНИИПРОЕКТ

Инв. № подл. | Подпись и дата | Взам. инв. №

| Формат | Зона | Поз. | Обозначение | Наименование | Кол. на исполн. 1.400-15.В1.420- — | 01 | 02 | 03 | 04 | 05 | 06 | 07 | 08 | 09 | Примечание |
|---|---|---|---|---|---|---|---|---|---|---|---|---|---|---|---|
| | | | | **Документация** | | | | | | | | | | | |
| 11 | | | 1.400-15.В1. 000ТО | Техническое описание | X | X | X | X | X | X | X | X | X | X | |
| 11 | | | 1.400-15.В1. 420СБ | Сборочный чертеж | X | X | X | X | X | X | X | X | X | X | |
| | | | | | | | | | | | | | | | |
| | | | | **Детали** | | | | | | | | | | | |
| 11 | | 1 | 1.400-15.В1. 001-12 | Пластина Пл-13 | 1 | 1 | | | | | | | | | |
| | | | -13 | Пл-14 | | | | | | | 1 | 1 | | | |
| | | | -24 | Пл-25 | | | 1 | 1 | | | | | | | |
| | | | -25 | Пл-26 | | | | | 1 | 1 | | | 1 | 1 | |
| | | | | | | | | | | | | | | | |
| 11 | | 2 | 1.400-15.В1.004-03 | Стержень С-54 | | 4 | | 4 | | 4 | | 4 | | 4 | |
| | | | -04 | С-55 | 4 | | 4 | | 4 | | 4 | | 4 | | |
| | | | | Марка | МН405-1 | МН405-2 | МН406-1 | МН406-2 | МН407-1 | МН407-2 | МН408-1 | МН408-2 | МН409-1 | МН409-2 | |

Исполнения 10÷17 - см. лист 2

| | | |
|---|---|---|
| Гл. инж. пр. | Монин | |
| Нач. отд. | Брацкий | |
| Гл. констр. | Водопьянов | |
| Рук. гр. | Жилякова | |
| Вед. инж. | Бирюкова | |
| Исполнил | Статнвин | |
| Проверил | Жилякова | |

1.400-15.В1.420

Изделие закладное МН405 ÷ МН413

| Стадия | Лист | Листов |
|---|---|---|
| Р | 1 | 2 |

ХАРЬКОВСКИЙ ПРОМСТРОЙНИИПРОЕКТ

| Инв. № подл. | Подпись и дата | Взам. инв. № |
|---|---|---|
| | | |

| Формат | Зона | Поз. | Обозначение | Наименование | Кол. на исполн. 1.400-15.В1.420- 10 | 11 | 12 | 13 | 14 | 15 | 16 | 17 | | | Примечание |
|---|---|---|---|---|---|---|---|---|---|---|---|---|---|---|---|
| | | | | **Документация** | | | | | | | | | | | |
| 11 | | | 1.400-15.В1.000ТО | Техническое описание | X | X | X | X | X | X | X | X | | | |
| 11 | | | 1.400-15.В1.420СБ | Сборочный чертеж | X | X | X | X | X | X | X | X | | | |
| | | | | | | | | | | | | | | | |
| | | | | **Детали** | | | | | | | | | | | |
| 11 | | 1 | 1.400-15.В1.001-26 | Пластина Пл-27 | | | 1 | 1 | | | | | | | |
| | | | -41 | Пл-42 | 1 | 1 | | | | | | | | | |
| | | | -42 | Пл-43 | | | | | 1 | 1 | | | | | |
| | | | -43 | Пл-44 | | | | | | | 1 | 1 | | | |
| | | | | | | | | | | | | | | | |
| 11 | | 2 | 1.400-15.В1.004-03 | Стержень Ст-54 | | 4 | | 6 | | 6 | | 6 | | | |
| | | | -04 | Ст-55 | 4 | | 6 | | 6 | | 6 | | | | |
| | | | | | | | | | | | | | | | |
| | | | | Марка | МН410-1 | МН410-2 | МН411-1 | МН411-2 | МН412-1 | МН412-2 | МН413-1 | МН413-2 | | | |

| 1.400-15.В1.420 | Лист 2 |
|---|---|

Рис. 1

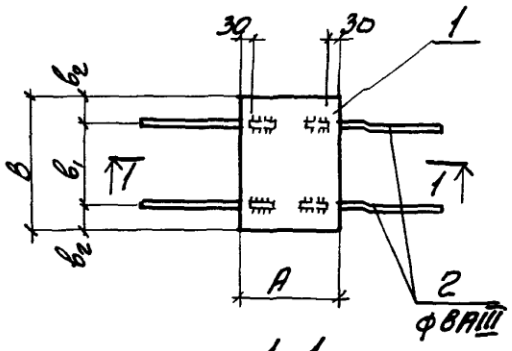


Рис. 2

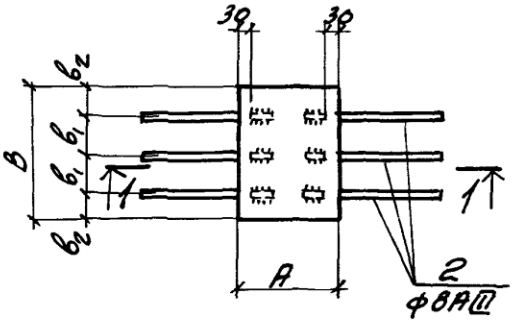


1-1

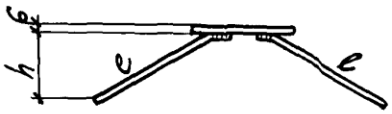


Сварка ручная дуговая

| Марка | Обозначение | Рис. | Размеры, мм | | | | | | Масса кг |
|---|---|---|---|---|---|---|---|---|---|
| | | | А | в | $в_1$ | $в_2$ | е | h | |
| МН405-1 | 1.400-15. В1. 420 | 1 | 200 | 150 | 90 | 30 | 300 | 120 | 2.0 |
| -2 | -01 | | | | | | 250 | 70 | 1.9 |
| МН406-1 | -02 | | | 200 | 120 | 40 | 300 | 120 | 2.5 |
| -2 | -03 | | | | | | 250 | 70 | 2.4 |
| МН407-1 | -04 | | | 250 | 180 | 35 | 300 | 120 | 3.0 |
| -2 | -05 | | | | | | 250 | 70 | 2.9 |
| МН408-1 | -06 | | 250 | 150 | 90 | 30 | 300 | 120 | 2.4 |
| -2 | -07 | | | | | | 250 | 70 | 2.3 |
| МН409-1 | -08 | | | 200 | 120 | 40 | 300 | 120 | 3.0 |
| -2 | -09 | | | | | | 250 | 70 | 2.9 |

Продолжение таблицы исполнений см. на листе 2.

1.400-15. В1. 420СБ

| | | |
|---|---|---|
| Гл. инж. пр. | Тонин | |
| Нач. отд. | Бродский | |
| Гл. констр. | Водопьянов | |
| Рук. гр. | Жилякова | |
| Вед. инж. | Бирюкова | |
| Исполнил | Статывин | |
| Проверил | Жилякова | |

Изделие закладное МН 405 ÷ МН 413 Сборочный чертеж.

| Стадия | Масса | Масштаб |
|---|---|---|
| Р | см. таблицу | – |
| Лист 1 | Листов 2 | |

ХАРЬКОВСКИЙ ПРОМСТРОЙНИИПРОЕКТ

| Марка | Обозначение | Рис. | Размеры, мм | | | | | | Масса кг |
|---|---|---|---|---|---|---|---|---|---|
| | | | A | B | $b_1$ | $b_2$ | c | h | |
| МН410-1 | 1.400-15.В1.420-10 | 1 | 250 | 250 | 180 | 35 | 300 | 120 | 3.5 |
| -2 | -11 | | | | | | 250 | 70 | 3.4 |
| МН411-1 | -12 | 2 | 200 | 300 | 100 | 50 | 300 | 120 | 3.6 |
| -2 | -13 | | | | | | 250 | 70 | 3.5 |
| МН412-1 | -14 | | 250 | | | | 300 | 120 | 4.3 |
| -2 | -15 | | | | | | 250 | 70 | 4.2 |
| МН413-1 | -16 | | | 400 | 150 | 50 | 300 | 120 | 5.5 |
| -2 | -17 | | | | | | 250 | 70 | 5.4 |

Инв. № подл. | Подпись и дата | Взам. инв. №

1.400-15.В1.420СБ

Лист 2

| Формат | Зона | Поз. | Обозначение | Наименование | Кол. на исполн. 1.400-15. В1. 430- — | 01 | 02 | 03 | 04 | 05 | 06 | 07 | 08 | 09 | Примечание |
|---|---|---|---|---|---|---|---|---|---|---|---|---|---|---|---|
| | | | | **Документация** | | | | | | | | | | | |
| 11 | | | 1.400-15. В1. 000ТО | Техническое описание | X | X | X | X | X | X | X | X | X | X | |
| 11 | | | 1.400-15. В1. 430СБ | Сборочный чертеж | X | X | X | X | X | X | X | X | X | X | |
| | | | | **Детали** | | | | | | | | | | | |
| 11 | | 1 | 1.400-15. В1.001-03 | Пластина Пл-4 | 1 | 1 | | | | | | | | | п.м. |
| | | | -08 | Пл-9 | | | 1 | 1 | | | | | | | п.м. |
| | | | -15 | Пл-16 | | | | | 1 | 1 | | | | | п.м. |
| | | | -28 | Пл-29 | | | | | | | 1 | 1 | | | п.м. |
| | | | -45 | Пл-46 | | | | | | | | | 1 | 1 | п.м. |
| 11 | | 2 | 1.400-15. В1.004-03 | Стержень Ст-54 | | | | | | | | 8 | | 8 | |
| | | | -04 | Ст-55 | | | | | | | 8 | | 8 | | |
| | | | -05 | Ст-56 | | 4 | | 4 | | 4 | | | | | |
| | | | -06 | Ст-57 | 4 | | 4 | | 4 | | | | | | |
| | | | | | | | | | | | | | | | |
| | | | | Марка | МН414-1 | МН414-2 | МН415-1 | МН415-2 | МН416-1 | МН416-2 | МН417-1 | МН417-2 | МН418-1 | МН418-2 | |

| | | |
|---|---|---|
| Гл. инж. пр. | Монин | |
| Нач. отд. | Бродский | |
| Гл. констр. | Водопьянов | |
| Рук. гр. | Жилякова | |
| Вед. инж. | Бирюкова | |
| Исполнил | Стативин | |
| Проверил | Жилякова | |

1.400-15. В1. 430

Изделие закладное МН414 ÷ МН418.

| Стадия | Лист | Листов |
|---|---|---|
| Р | | 1 |

Харьковский Промстройниипроект

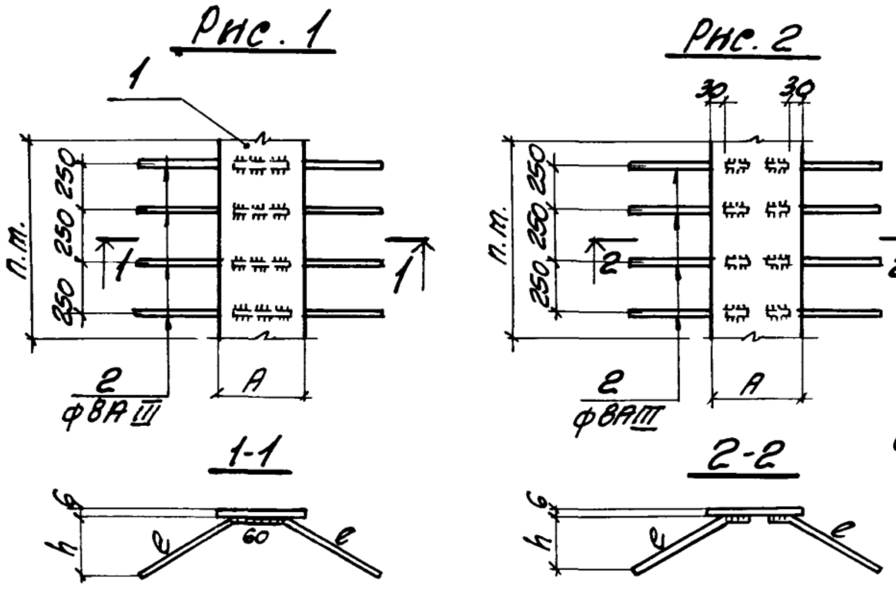


Сварка ручная дуговая

| Марка | Обозначение | Рис. | Размеры, мм | | | Масса кг |
|---|---|---|---|---|---|---|
| | | | A | ℓ | h | |
| МН414-1 | 1.400-15.В1.430 | 1 | 60 | 300 | 120 | 3.8 |
| -2 | -01 | | | 250 | 70 | 3.7 |
| МН415-1 | -02 | | 100 | 300 | 120 | 5.7 |
| -2 | -03 | | | 250 | 70 | 5.6 |
| МН416-1 | -04 | | 150 | 300 | 120 | 8.1 |
| -2 | -05 | | | 250 | 70 | 8.0 |
| МН417-1 | -06 | 2 | 200 | 300 | 120 | 10.5 |
| -2 | -07 | | | 250 | 70 | 10.4 |
| МН418-1 | -08 | | 250 | 300 | 120 | 12.9 |
| -2 | -09 | | | 250 | 70 | 12.8 |

Взам. инв. №

Подпись и дата

Инв. № подл.

| | | |
|---|---|---|
| Гл. инж. пр. | Монин | |
| Нач. отд. | Бродский | |
| Гл. констр. | Воропьянов | |
| Рук. гр. | Жилякова | |
| Вед. инж. | Бирюкова | |
| Исполнил | Ситвина | |
| Проверил | Жилякова | |

1.400-15.В1.430СБ

Изделие закладное МН414 ÷ МН418 Сборочный чертеж.

| Стадия | Масса | Масштаб |
|---|---|---|
| Р | см. таблицу | — |

Лист | Листов 1

ХАРЬКОВСКИЙ ПРОМСТРОЙНИИПРОЕ

| Формат | Зона | Поз. | Обозначение | Наименование | Кол. на исполн. 1.400-15. В1. 510 – | | | | | | | | | | Примечание |
|---|---|---|---|---|---|---|---|---|---|---|---|---|---|---|---|
| | | | | | — | 01 | 02 | 03 | 04 | 05 | 06 | 07 | 08 | 09 | |
| | | | | **Документация** | | | | | | | | | | | |
| 11 | | | 1.400-15. В1. 000 ТО | Техническое описание | X | X | X | X | X | X | X | X | X | X | |
| 11 | | | 1.400-15. В1. 510 СБ | Сборочный чертеж | X | X | X | X | X | X | X | X | X | X | |
| | | | | **Детали** | | | | | | | | | | | |
| 11 | | 1 | 1.400-15. В1. 005-36 | Уголок У-22 | 1 | | | | | | | | | | |
| | | | -37 | У-23 | | | 1 | | | | | | | | |
| | | | -38 | У-24 | | | | | | | 1 | | | | |
| | | | -41 | У-27 | | 1 | | | | | | | | | |
| | | | -42 | У-28 | | | | | 1 | | | | | | |
| | | | -45 | У-31 | | | | 1 | | | | | | | |
| | | | -46 | У-32 | | | | | | | | 1 | | | |
| | | | -50 | У-36 | | | | | | | | | 1 | | |
| | | | -54 | У-40 | | | | | | 1 | | | | | |
| | | | -59 | У-45 | | | | | | | | | | 1 | |
| | | | | Марка | МН 501 | МН 502 | МН 503 | МН 504 | МН 505 | МН 506 | МН 507 | МН 508 | МН 509 | МН 510 | |

Исполнения 10÷15 – см. лист 3

| | | |
|---|---|---|
| Гл. инж. пр. | Монин | |
| Нач. отд. | Бродский | |
| Гл. констр. | Водолянов | |
| Рук. гр. | Жилякова | |
| Вед. инж. | Бирюкова | |
| Исполнил | Стативин | |
| Проверил | Жилякова | |

1.400-15. В1.510

Изделие закладное МН501÷МН516.

| Стадия | Лист | Листов |
|---|---|---|
| Р | 1 | 3 |

ХАРЬКОВСКИЙ ПРОМСТРОЙНИИПРОЕКТ

| Инв. № подл. | Подпись и дата | Взам. инв. № |
|---|---|---|
| | | |

| Формат | Зона | Поз. | Обозначение | Наименование | Кол на исполн 1.400-15.В1.510- | | | | | | | | | | Примечание |
|---|---|---|---|---|---|---|---|---|---|---|---|---|---|---|---|
| | | | | | — | 01 | 02 | 03 | 04 | 05 | 06 | 07 | 08 | 09 | |
| 11 | | 2 | 1.400-15.В1.004-04 | Стержень Ст-55 | 2 | 2 | 2 | | 2 | | 3 | | 3 | | |
| | | | -09 | Ст-60 | | | | 2 | | 2 | | 3 | | | |
| | | | -15 | Ст-66 | | | | | | | | | | 3 | |
| | | 3 | -02 | Ст-53 | 2 | 2 | 2 | 2 | 2 | 2 | 3 | 3 | 3 | 3 | |
| | | | | | | | | | | | | | | | |
| | | | | | | | | | | | | | | | |

| 1.400-15.В1.510 | Лист 2 |
|---|---|

| Формат | Зона | Поз. | Обозначение | Наименование | Кол. на исполн. 1.400-15. В1.510- | | | | | | | | | | Примечание |
|---|---|---|---|---|---|---|---|---|---|---|---|---|---|---|---|
| | | | | | 10 | 11 | 12 | 13 | 14 | 15 | | | | | |
| | | | | Документация | | | | | | | | | | | |
| 11 | | | 1.400-15. В1.000 ТО | Техническое описание | × | × | × | × | × | × | | | | | |
| 11 | | | 1.400-15. В1.510 СБ | Сборочный чертеж | × | × | × | × | × | × | | | | | |
| | | | | | | | | | | | | | | | |
| | | | | Детали | | | | | | | | | | | |
| 11 | | 1 | 1.400-15. В1.005-39 | Уголок У-25 | | | 1 | | | | | | | | |
| | | | -43 | У-29 | 1 | | | | | | | | | | |
| | | | -47 | У-33 | | | | 1 | | | | | | | |
| | | | -51 | У-37 | | | | | 1 | | | | | | |
| | | | -56 | У-42 | | 1 | | | | | | | | | |
| | | | -60 | У-46 | | | | | | 1 | | | | | |
| 11 | | 2 | 1.400-15. В1.004-04 | Стержень Ст-55 | 3 | | 3 | | 3 | | | | | | |
| | | | -09 | Ст-60 | | 3 | | 3 | | | | | | | |
| | | | -15 | Ст-66 | | | | | | 3 | | | | | |
| | | 3 | -02 | Ст-53 | 3 | 3 | 3 | 3 | 3 | 3 | | | | | |
| | | | | | | | | | | | | | | | |
| | | | | | | | | | | | | | | | |
| | | | | Марка | МН 511 | МН 512 | МН 513 | МН 514 | МН 515 | МН 516 | | | | | |

1.400-15. В1.510

Лист 3

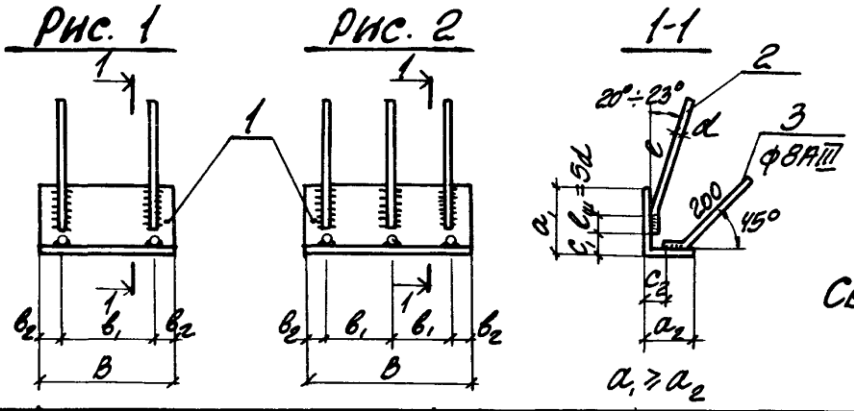


Сварка ручная дуговая

| Марка | Обозначение | Рис. | Сечение поз. 1 | Размеры, мм B | $B_1$ | $B_2$ | d | e | $C_1$ | $C_2$ | Масса кг |
|---|---|---|---|---|---|---|---|---|---|---|---|
| МН501 | 1.400-15.В1.510 | 1 | L63x5 | 100 | 50 | 25 | 8АIII | 300 | 10 | 15 | 1.0 |
| МН502 | -01 | | L75x6 | 150 | 90 | 30 | | | 15 | | 1.5 |
| МН503 | -02 | | L63x5 | 200 | 100 | 50 | | | 10 | | 1.5 |
| МН504 | -03 | | L90x7 | | | | 10АIII | 380 | 15 | 25 | 2.7 |
| МН505 | -04 | | L75x6 | 250 | 150 | 50 | 8АIII | 300 | 15 | 15 | 2.2 |
| МН506 | -05 | | L125x80x8 | | | | 10АIII | 380 | 30 | 20 | 3.9 |
| МН507 | -06 | 2 | L63x5 | 300 | 100 | 50 | 8АIII | 300 | 10 | 15 | 2.1 |
| МН508 | -07 | | L90x7 | | | | 10АIII | 380 | 15 | 25 | 4.0 |
| МН509 | -08 | | L100x63x6 | | | | 8АIII | 300 | 30 | 10 | 3.0 |
| МН510 | -09 | | L160x100x9 | | | | 12АIII | 480 | | 30 | 7.3 |
| МН511 | -10 | | L75x6 | 400 | 150 | 50 | 8АIII | 300 | 15 | 15 | 3.5 |
| МН512 | -11 | | L125x80x8 | | | | 10АIII | 380 | 30 | 20 | 6.1 |
| МН513 | -12 | | L63x5 | 500 | 200 | 50 | 8АIII | 300 | 10 | 15 | 3.1 |
| МН514 | -13 | | L90x7 | | | | 10АIII | 380 | 15 | 25 | 5.9 |
| МН515 | -14 | | L100x63x6 | | | | 8АIII | 300 | 30 | 10 | 4.5 |
| МН516 | -15 | | L160x100x9 | | | | 12АIII | 480 | | 30 | 10.9 |

Взам. инв. №

Подпись и дата

Инв. № подл.

| | | |
|---|---|---|
| Гл. инж. пр. | Тонин | |
| Нач. отд. | Бродский | |
| Гл. констр. | Водопьянов | |
| Рук. гр. | Жилякова | |
| Вед. инж. | Бирюкова | |
| Исполнил. | Статнвик | |
| Проверил. | Жилякова | |

1.400-15. В1.510 СБ

Изделие закладное МН501÷МН516 Сборочный чертеж.

| Стадия | Масса | Масштаб |
|---|---|---|
| Р | см. таблицу | — |
| Лист | Листов 1 | |

ХАРЬКОВСКИЙ ПРОМСТРОЙНИИПРОЕКТ

| Формат | Зона | Поз. | Обозначение | Наименование | Кол. на исполн. 1.400-15.В1.520- — | 01 | 02 | 03 | 04 | 05 | 06 | 07 | 08 | 09 | Примечание |
|---|---|---|---|---|---|---|---|---|---|---|---|---|---|---|---|
| | | | | Документация | | | | | | | | | | | |
| 11 | | | 1.400-15.В1.000 ТО | Техническое описание | X | X | X | X | X | X | X | X | X | X | |
| 11 | | | 1.400-15.В1.520 СБ | Сборочный чертеж | X | X | X | X | X | X | X | X | X | X | |
| | | | | | | | | | | | | | | | |
| | | | | Детали | | | | | | | | | | | |
| 11 | | 1 | 1.400-15.В1.005-40 | Уголок У-26 | 1 | | | | | | 1 | | | | п.м. |
| | | | -44 | У-30 | | 1 | | | | | | 1 | | | п.м. |
| | | | -48 | У-34 | | | 1 | | | | | | 1 | | п.м. |
| | | | -52 | У-38 | | | | 1 | | | | | | | п.м. |
| | | | -58 | У-44 | | | | | 1 | | | | | 1 | п.м. |
| | | | -61 | У-47 | | | | | | 1 | | | | | п.м |
| | | | | | | | | | | | | | | | |
| | | | | Марка | МН517 | МН518 | МН519 | МН520 | МН521 | МН522 | МН535 | МН536 | МН537 | МН538 | |

| | | | |
|---|---|---|---|
| Гл. инж. пр. | Монин | | 1.400-15.В1.520 |
| Нач. отд. | Бродский | | |
| Гл. констр. | Водопьянов | | |
| Рук. гр. | Женякова | | Изделие закладное МН517÷МН522; МН535÷МН538 |
| Вед. инж. | Бирюкова | | |
| Исполнил | Гнжицкая | | |
| Проверил | Жилякова | | |

| Стадия | Лист | Листов |
|---|---|---|
| Р | 1 | 2 |

Харьковский Промстройниипроект

| Инв. № подл. | Подпись и дата | Взам. инв. № |
|---|---|---|
| | | |

| Формат | Зона | Поз. | Обозначение | Наименование | Кол. на исполн. 1.400-15.В1.520- — | 01 | 02 | 03 | 04 | 05 | 06 | 07 | 08 | 09 | Примечание |
|---|---|---|---|---|---|---|---|---|---|---|---|---|---|---|---|
| | | | | | | | | | | | | | | | |
| | | | | | | | | | | | | | | | |
| 11 | | 2 | 1.400-15.В1.004-04 | Стержень Ст-55 | 5 | 5 | | 5 | | | | | | | |
| | | | -07 | Ст-58 | | | | | | | 10 | 10 | | | |
| | | | -09 | Ст-60 | | | 5 | | 5 | | | | | | |
| | | | -10 | Ст-61 | | | | | | | | | 10 | 10 | |
| | | | -15 | Ст-66 | | | | | | 5 | | | | | |
| | | 3 | -02 | Ст-53 | 5 | 5 | 5 | 5 | 5 | 5 | | | | | |
| | | | | | | | | | | | | | | | |

| 1.400-15.В1.520 | Лист 2 |
|---|---|

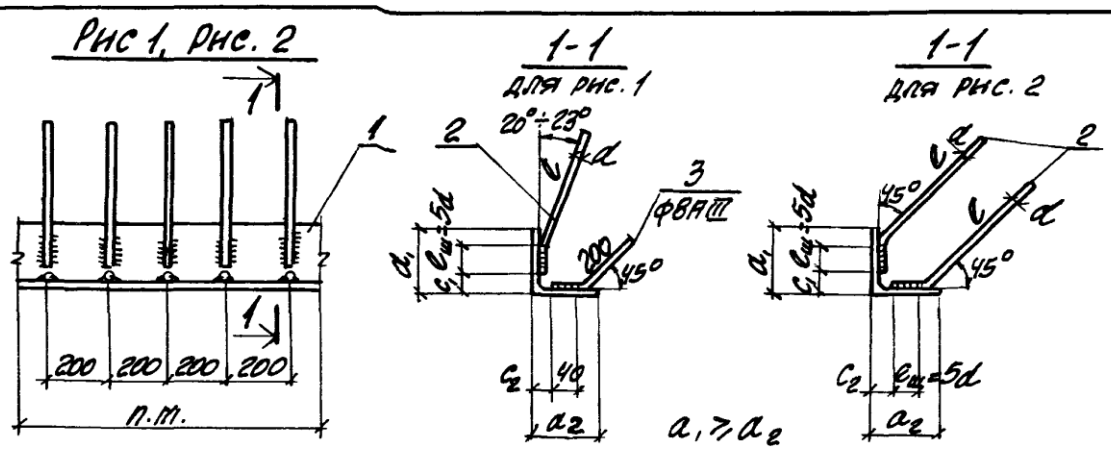


Сварка ручная дуговая

| Марка | Обозначение | Рис. | Сечение поз. 1 | Размеры, мм d | $e_1$ | $c_1$ | $c_2$ | Масса кг |
|---|---|---|---|---|---|---|---|---|
| МН517 | 1.400-15.В1.520 | 1 | L 63×5 | 8АIII | 300 | 10 | 15 | 6.0 |
| МН518 | -01 | | L 75×6 | | | 15 | | 8.1 |
| МН519 | -02 | | L 90×7 | 10АIII | 380 | 15 | 25 | 11.5 |
| МН520 | -03 | | L 100×63×6 | 8АIII | 300 | 30 | 10 | 8.7 |
| МН521 | -04 | | L 125×80×8 | 10АIII | 380 | | 20 | 14.4 |
| МН522 | -05 | | L 160×100×9 | 12АIII | 480 | | 30 | 21.1 |
| МН535 | -06 | 2 | L 63×5 | 8АIII | 300 | 10 | 15 | 6.2 |
| МН536 | -07 | | L 75×6 | | | 15 | | 8.3 |
| МН537 | -08 | | L 90×7 | 10АIII | 350 | 20 | 20 | 12.2 |
| МН538 | -09 | | L 125×80×8 | | | 30 | 15 | 15.1 |

1.400-15.В1.520СБ

| | | |
|---|---|---|
| Гл. инж. пр. | Монин | |
| Нач. отд. | Бровский | |
| Гл. конструктор | Водопьянов | |
| Рук. гр. | Жилякова | |
| Вед. инж. | Бирюкова | |
| Исполнил | Гижицкая | |
| Проверил | Жилякова | |

Изделие закладное
МН517÷МН522, МН535÷МН538
Сборочный чертеж.

| Стадия | Масса | Масштаб |
|---|---|---|
| Р | см. таблицу | — |
| Лист | Листов 1 | |

ХАРЬКОВСКИЙ ПРОМСТРОЙНИИПРОЕКТ

| Формат | Зона | Поз. | Обозначение | Наименование | Кол. на исполн. 1.400-15 В1 530- | | | | | | | | | | Примечание |
|---|---|---|---|---|---|---|---|---|---|---|---|---|---|---|---|
| | | | | | — | 01 | 02 | 03 | 04 | | | | | | |
| | | | | Документация | | | | | | | | | | | |
| 11 | | | 1.400-15.В1.000ТО | Техническое описание | X | X | X | X | X | | | | | | |
| 11 | | | 1.400-15.В1.530СБ | Сборочный чертеж | X | X | X | X | X | | | | | | |
| | | | | | | | | | | | | | | | |
| | | | | Детали | | | | | | | | | | | |
| 11 | | 1 | 1.400-15.В1.005-36 | Уголок У-22 | 1 | | | | | | | | | | |
| | | | -37 | У-23 | | | 1 | | | | | | | | |
| | | | -41 | У-27 | | 1 | | | | | | | | | |
| | | | -42 | У-28 | | | | | 1 | | | | | | |
| | | | -45 | У-31 | | | | 1 | | | | | | | |
| 11 | | 2 | 1.400-15.В1.004-07 | Стержень Ст-58 | 4 | 4 | 4 | | 4 | | | | | | |
| | | | -10 | Ст-61 | | | | 4 | | | | | | | |
| | | | | Марка | МН523 | МН524 | МН525 | МН526 | МН527 | | | | | | |

Исполнения 05 ÷ 11 - см. лист 2.

| | | |
|---|---|---|
| Гл. инж. пр. | Монин | |
| Нач. отд. | Бровский | |
| Гл. констр. | Водопьянов | |
| Рук. гр. | Жилякова | |
| Вед. инж. | Бирюкова | |
| Исполнил | Гниницкая | |
| Проверил | Жилякова | |

1.400-15.В1.530

Изделие закладное МН523 ÷ МН534.

| Стадия | Лист | Листов |
|---|---|---|
| Р | 1 | 2 |

ХАРЬКОВСКИЙ ПРОМСТРОЙНИИПРОЕКТ

| Формат | Зона | Поз. | Обозначение | Наименование | Кол. на исполн. 1.400-15.В1.530- 05 | 06 | 07 | 08 | 09 | 10 | 11 | | | | Примечание |
|---|---|---|---|---|---|---|---|---|---|---|---|---|---|---|---|
| | | | | **Документация** | | | | | | | | | | | |
| 11 | | | 1.400-15.В1.000ТО | Техническое описание | X | X | X | X | X | X | X | | | | |
| 11 | | | 1.400-15.В1.530 СБ | Сборочный чертеж | X | X | X | X | X | X | X | | | | |
| | | | | **Детали** | | | | | | | | | | | |
| 11 | | 1 | 1.400-15.В1.005-38 | Уголок У-24 | 1 | | | | | | | | | | |
| | | | -39 | У-25 | | | | | 1 | | | | | | |
| | | | -43 | У-29 | | | | 1 | | | | | | | |
| | | | -46 | У-32 | | 1 | | | | | | | | | |
| | | | -47 | У-33 | | | | | | 1 | | | | | |
| | | | -55 | У-41 | | | 1 | | | | | | | | |
| | | | -57 | У-43 | | | | | | | 1 | | | | |
| 11 | | 2 | 1.400-15.В1.004-07 | Стержень Ст-58 | 6 | | | 6 | 6 | | | | | | |
| | | | -10 | Ст-61 | | 6 | 6 | | | 6 | 6 | | | | |

| Марка | МН 528 | МН 529 | МН 530 | МН 531 | МН 532 | МН 533 | МН 534 | | | | |
|---|---|---|---|---|---|---|---|---|---|---|---|
| 1.400-15.В1.530 | | | | | | | | | | | Лист 2 |

Рис. 1 Рис. 2 1-1

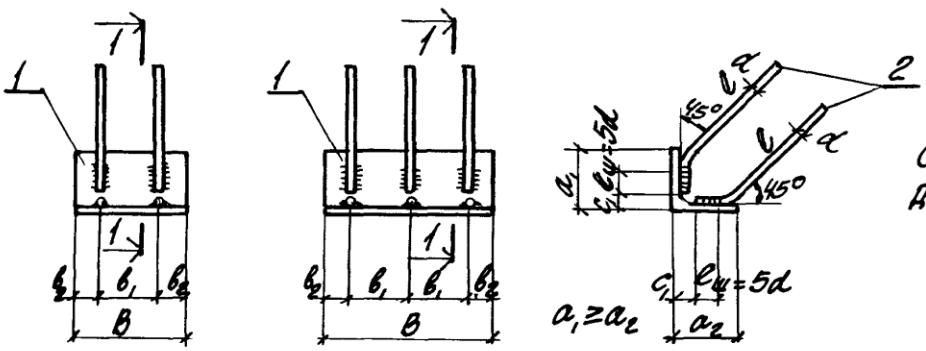


Сварка ручная дуговая

| Марка | Обозначение | Рис. | Сечение поз. 1 | Размеры, мм B | $b_1$ | $b_2$ | d | l | $c_1$ | $c_2$ | Масса кг |
|---|---|---|---|---|---|---|---|---|---|---|---|
| МН523 | 1.400-15.В1.530 | 1 | L 63×5 | 100 | 60 | 20 | 8АIII | 300 | 10 | 15 | 1.1 |
| МН524 | -01 | | L 75×6 | 150 | 90 | 30 | | | 15 | | 1.6 |
| МН525 | -02 | | L 63×5 | 200 | 120 | 40 | | | 10 | 15 | 1.6 |
| МН526 | -03 | | L 90×7 | | | | 10АIII | 350 | 20 | 20 | 2.9 |
| МН527 | -04 | | L 75×6 | 250 | 180 | 35 | 8АIII | 300 | 15 | 15 | 2.3 |
| МН528 | -05 | 2 | L 63×5 | 300 | 110 | 40 | | | 10 | | 2.2 |
| МН529 | -06 | | L 90×7 | | | | 10АIII | 350 | 20 | 20 | 4.5 |
| МН530 | -07 | | L 125×80×8 | | | | | | 30 | 15 | 5.4 |
| МН531 | -08 | | L 75×6 | 400 | 160 | | 8АIII | 300 | 15 | | 3.6 |
| МН532 | -09 | | L 63×5 | 500 | 210 | | | | 10 | | 3.2 |
| МН533 | -10 | | L 90×7 | | | | 10АIII | 350 | 20 | 20 | 6.4 |
| МН534 | -11 | | L 125×80×8 | | | | | | 30 | 15 | 7.9 |

Взам. инв. №

Подпись и дата

Инв. № подл.

| | | |
|---|---|---|
| Гл. инж. пр. | Монин | |
| Нач. отд. | Бродский | |
| Гл. констр. | Водолянов | |
| Рук. гр. | Жилякова | |
| Вед. инж. | Бирюкова | |
| Исполнил | Гижицкая | |
| Проверил. | Жилякова | |

1.400-15.В1.530СБ

Изделие закладное МН523÷МН534 Сборочный чертеж.

| Стадия | Масса | Масштаб |
|---|---|---|
| Р | см. таблицу | — |
| Лист | Листов 1 | |

ХАРЬКОВСКИЙ ПРОМСТРОЙНИИПРОЕКТ

| Формат | Зона | Поз. | Обозначение | Наименование | Кол. на исполн. 1.400-15.В1.540- — | 01 | 02 | 03 | | | | | | | Примечание |
|---|---|---|---|---|---|---|---|---|---|---|---|---|---|---|---|
| | | | | Документация | | | | | | | | | | | |
| 11 | | | 1.400-15.В1.000ТО | Техническое описание | X | X | X | X | | | | | | | |
| 11 | | | 1.400-15.В1.540СБ | Сборочный чертеж | X | X | X | X | | | | | | | |
| | | | | | | | | | | | | | | | |
| | | | | Детали | | | | | | | | | | | |
| 11 | | 1 | 1.400-15.В1.005 | Уголок У-1 | | | 1 | | | | | | | | |
| | | | -01 | У-2 | | | | 1 | | | | | | | |
| | | | -49 | У-35 | 1 | | | | | | | | | | |
| | | | -52 | У-38 | | 1 | | | | | | | | | |
| 11 | | 2 | 1.400-15.В1.004-01 | Стержень Ст-52 | | | 2 | 2 | | | | | | | |
| | | | -03 | Ст-54 | 2 | 5 | | | | | | | | | |
| 11 | | 3 | 1.400-15.В1.003-02 | Ст-3 | 2 | 5 | | | | | | | | | |
| | | | | Марка | МН539 | МН540 | МН541 | МН542 | | | | | | | |

Исполнения 04÷09-см. лист 2

| | | |
|---|---|---|
| Гл. инж. пр. | Тонин | |
| Нач. отд. | Бровский | |
| Гл. констр. | Водольянов | |
| Рук. гр. | Жилякова | |
| Вед. инж. | Бирюкова | |
| Исполнил | Гижицкая | |
| Проверил | Жилякова | |

1.400-15.В1.540

Закладное изделие МН539÷МН548

| Стадия | Лист | Листов |
|---|---|---|
| Р | 1 | 2 |

Харьковский Промстройниипроект

| Инв. № подл. | Подпись и дата | Взам. инв. № |
|---|---|---|
| | | |

| Формат | Зона | Поз. | Обозначение | Наименование | Кол. на исполн. 1.400-15.В1.540- 04 | 05 | 06 | 07 | 08 | 09 | | | | | Примечание |
|---|---|---|---|---|---|---|---|---|---|---|---|---|---|---|---|
| | | | | Документация | | | | | | | | | | | |
| 11 | | | 1.400-15.В1.000ТО | Техническое описание | X | X | X | X | X | X | | | | | |
| 11 | | | 1.400-15.В1.540СБ | Сборочный чертеж | X | X | X | X | X | X | | | | | |
| | | | | | | | | | | | | | | | |
| | | | | Детали | | | | | | | | | | | |
| 11 | | 1 | 1.400-15.В1.005-02 | Уголок У-3 | 1 | | | | | | | | | | |
| | | | -03 | У-4 | | 1 | | | | | | | | | |
| | | | -04 | У-5 | | | 1 | | | | | | | | |
| | | | -05 | У-6 | | | | 1 | | | | | | | |
| | | | -06 | У-7 | | | | | 1 | | | | | | |
| | | | -20 | У-21 | | | | | | 1 | | | | | |
| | | | | | | | | | | | | | | | |
| | | 2 | 1.400-15.В1.004-01 | Стержень С-52 | 2 | 2 | 2 | 3 | 3 | 4 | | | | | |
| | | | | | | | | | | | | | | | |
| | | | | Марка | ТН543 | ТН544 | ТН545 | ТН546 | ТН547 | ТН548 | | | | | |

| 1.400-15.В1.540 | Лист 2 |
|---|---|

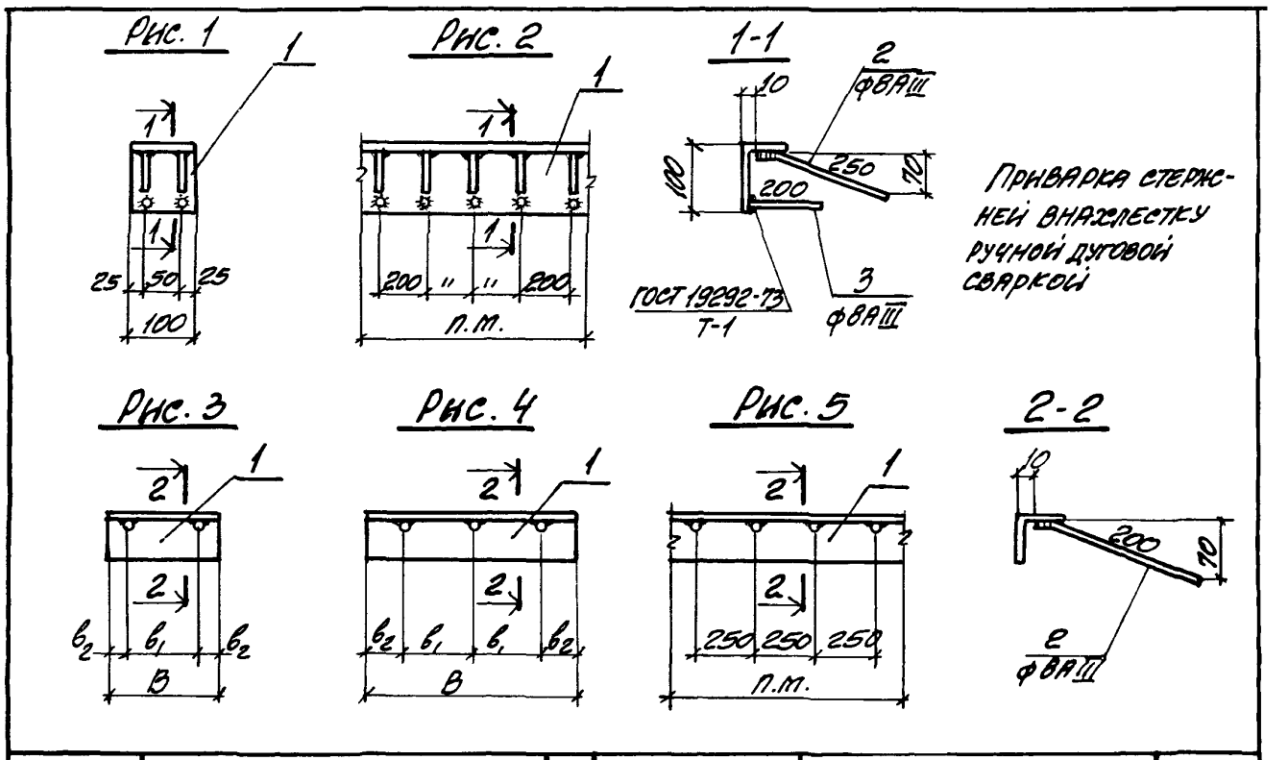


| Марка | Обозначение | Рис. | Сечение поз. 1 | Размеры, мм B | $b_1$ | $b_2$ | Масса кг |
|---|---|---|---|---|---|---|---|
| МН539 | 1.400-15.В1.540 | 1 | L100x63x6 | — | — | — | 1.2 |
| МН540 | -01 | 2 | | — | — | — | 0.5 |
| МН541 | -02 | 3 | L50x5 | 100 | 50 | 25 | 0.6 |
| МН542 | -03 | | | 150 | 90 | 30 | 0.8 |
| МН543 | -04 | | | 200 | 100 | | 1.0 |
| МН544 | -05 | | | 250 | 0 | | 1.1 |
| МН545 | -06 | | | 300 | 0 | 50 | 1.3 |
| МН546 | -07 | 4 | | 400 | 150 | | 1.8 |
| МН547 | -08 | | | 500 | 200 | | 2.2 |
| МН548 | -09 | 5 | | — | — | — | 4.2 |

| | | | |
|---|---|---|---|
| Гл. инж. пр. | Монин | | |
| Нач. отд. | Бродский | | |
| Гл. констр. | Водопьянов | | |
| Рук. гр. | Жилякова | | |
| Вед. инж. | Бирюкова | | |
| Исполнил | Гажицкая | | |
| Проверил | Жилякова | | |

1.400-15.В1.540 СБ

Изделие закладное МН539 ÷ МН548. Сборочный чертеж.

| Стадия | Масса | Масштаб |
|---|---|---|
| Р | см. таблицу | |
| Лист | Листов 1 | |

Харьковский Промстройниипроект

| Инв. № подл. | Подпись и дата | Взам. инв. № |
|---|---|---|
| | | |

| Формат | Зона | Поз. | Обозначение | Наименование | Кол. на исполн. 1.400-15.В1.550- — | 01 | 02 | 03 | 04 | 05 | 06 | 07 | 08 | | Примечание |
|---|---|---|---|---|---|---|---|---|---|---|---|---|---|---|---|
| | | | | Документация | | | | | | | | | | | |
| 11 | | | 1.400-15.В1.000ТО | Техническое описание | X | X | X | X | X | X | X | X | X | | |
| 11 | | | 1.400-15.В1.550СБ | Сборочный чертеж | X | X | X | X | X | X | X | X | X | | |
| | | | | | | | | | | | | | | | |
| | | | | Детали | | | | | | | | | | | |
| 11 | | 1 | 1.400-15.В1.005-08 | Уголок У-9 | 1 | | | | | | | | | | |
| | | | -09 | У-10 | | 1 | | | | | | | | | |
| | | | -10 | У-11 | | | 1 | | | | | | | | |
| | | | -20 | У-21 | | | | 1 | 1 | 1 | | | | | п.м. |
| | | | -40 | У-26 | | | | | | | 1 | 1 | | | п.м. |
| | | | -52 | У-38 | | | | | | | | | 1 | | п.м |
| | | | | | | | | | | | | | | | |
| | | | | Марка | МН 549 | МН 550 | МН 551 | МН 552 | МН 553 | МН 554 | МН 555 | МН 556 | МН 557 | | |

| | | | |
|---|---|---|---|
| Гл. инж. пр. | Тонин | | |
| Нач. отд. | Бродский | | |
| Гл. констр. | Вадольянов | | |
| Рук. гр. | Жилякова | | |
| Вед. инж. | Бирюкова | | |
| Исполнил | Гижицкая | | |
| Проверил | Жилякова | | |

1.400-15.В1.550

Изделие закладное МН549 ÷ МН557

| Стадия | Лист | Листов |
|---|---|---|
| Р | 1 | 2 |

ХАРЬКОВСКИЙ ПРОМСТРОЙНИИПРОЕКТ

| Формат | Зона | Поз. | Обозначение | Наименование | Кол. на исполн. 1.400-15.В1.550- | | | | | | | | | | Примечание |
|---|---|---|---|---|---|---|---|---|---|---|---|---|---|---|---|
| | | | | | — | 01 | 02 | 03 | 04 | 05 | 06 | 07 | 08 | | |
| 11 | | 2 | 1.400-15.В1.003-02 | Стержень Ст-3 | | | | | 4 | | 4 | | | | |
| | | | 1.400-15.В1.004 | Ст-51 | 8 | 8 | 8 | 8 | | | | | | | |
| | | | -01 | Ст-52 | | | | | | | | 4 | 4 | | |
| | | | -02 | Ст-53 | | | | | | 4 | | | | | |
| 11 | | 3 | 1.400-15.В1.003-43 | Ст-44 | | | | | | | 1 | 1 | 1 | | п.м. |

| | |
|---|---|
| 1.400-15.В1.550 | Лист 2 |

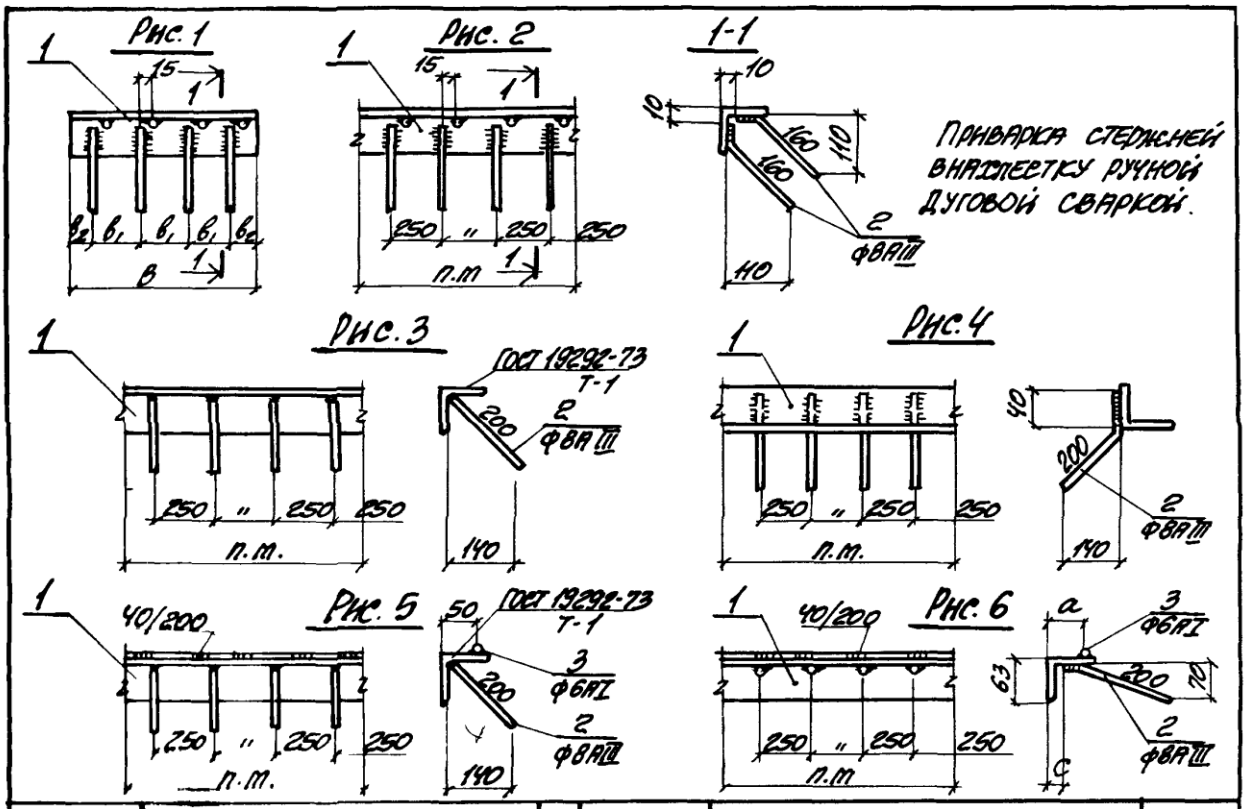


| Марка | Обозначение | Поз. | Сечение поз. 1 | Размеры, мм в | $в_1$ | $в_2$ | a | c | Масса кг |
|---|---|---|---|---|---|---|---|---|---|
| МН549 | 1.400-15.В1.550 | | | 700 | 200 | 50 | | | 3.2 |
| МН550 | -01 | 1 | | 800 | | 100 | | | 3.6 |
| МН551 | -02 | | L 50x5 | 900 | 250 | 75 | | | 4.0 |
| МН552 | -03 | 2 | | | | | — | — | 4.4 |
| МН553 | -04 | 3 | | | | | | | 4.1 |
| МН554 | -05 | 4 | | — | — | — | | | 4.2 |
| МН555 | -06 | 5 | L 63x5 | | | | | | 5.3 |
| МН556 | -07 | 6 | | | | | 50 | 10 | 5.4 |
| МН557 | -08 | | L 100x63x6 | | | | 70 | 30 | 8.1 |

| | | | |
|---|---|---|---|
| Гл. инж. пр. | Монин | | |
| Нач. отд. | Бродский | | |
| Гл. конструктор | Водопьянова | | |
| Рук. гр. | Жилякова | | |
| Вед. инж. | Бирюкова | | |
| Исполнил | Гижицкая | | |
| Проверил | Жилякова | | |

1.400-15. В1. 550 СБ

Изделие закладное МН549 ÷ МН557. Сборочный чертеж.

| Стадия | Масса | Масштаб |
|---|---|---|
| Р | см. таблицу | — |
| Лист | Листов 1 | |

Харьковский Промстройниипроект

Подпись и дата | Инв. № подл. | Взам. инв. №

| Формат | Зона | Поз. | Обозначение | Наименование | Кол. на исполн. 1.400-15.В1.560- — | 01 | 02 | 03 | 04 | 05 | 06 | 07 | | | Примечание |
|---|---|---|---|---|---|---|---|---|---|---|---|---|---|---|---|
| | | | | Документация | | | | | | | | | | | |
| 11 | | | 1.400-15.В1.000 ТО | Техническое описание | X | X | X | X | X | X | X | X | | | |
| 11 | | | 1.400-15.В1.560 СБ | Сборочный чертеж | X | X | X | X | X | X | X | X | | | |
| | | | | Детали | | | | | | | | | | | |
| 11 | | 1 | 1.400-15.В1.005-62 | Швеллер Ш-1 | 1 | | | | | | | | | | |
| | | | -63 | Ш-2 | | | 1 | | | | | | | | |
| | | | -64 | Ш-3 | | | | | 1 | | | | | | |
| | | | -65 | Ш-4 | | | | | | | 1 | | | | п.м. |
| | | | -66 | Ш-5 | | 1 | | | | | | | | | |
| | | | -67 | Ш-6 | | | | 1 | | | | | | | |
| | | | -68 | Ш-7 | | | | | | 1 | | | | | |
| | | | -69 | Ш-8 | | | | | | | | 1 | | | п.м |
| 11 | | 2 | 1.400-15.В1.004-08 | Стержень Ст-59 | 1 | 1 | 1 | 1 | 2 | 2 | 3 | 3 | | | |
| | | | | Марка | МН 558 | МН 559 | МН 560 | МН 561 | МН 562 | МН 563 | МН 564 | МН 565 | | | |

| | | |
|---|---|---|
| Гл. инж. пр. | Монин | |
| Нач. отд. | Бровский | |
| Гл. констр. | Волобуянов | |
| Рук. гр. | Жмыкова | |
| Вед. инж. | Бирюкова | |
| Исполнил | Гижицкая | |
| Проверил | Жмыкова | |

1.400-15.В1.560

Изделие закладное МН 558 ÷ МН 565

| Стадия | Лист | Листов |
|---|---|---|
| Р | | 1 |

Харьковский Промстройниипроект

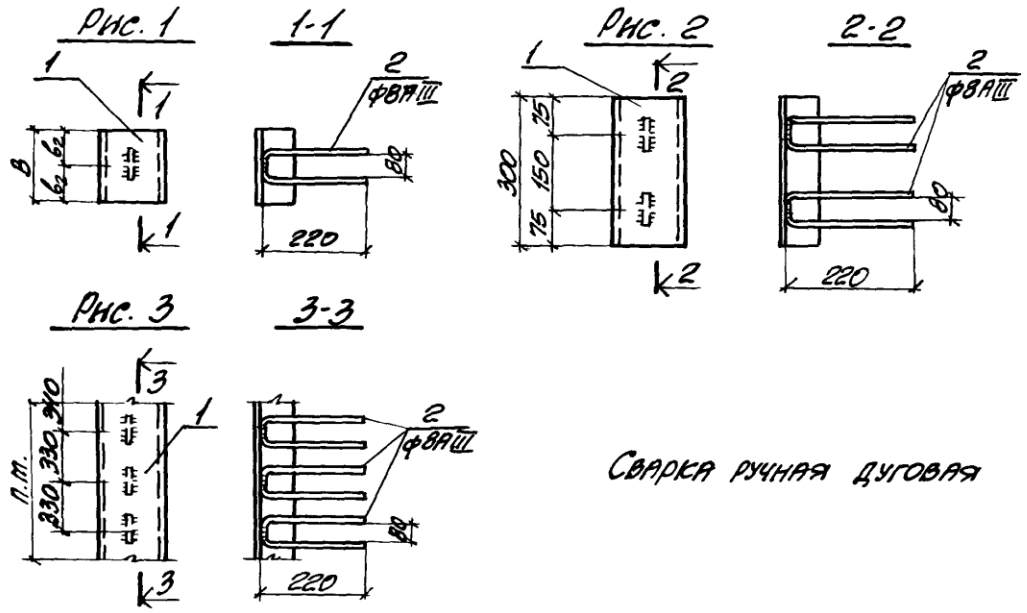


Сварка ручная дуговая

| Марка | Обозначение | Рис. | Сечение поз. 1 | Размеры, мм в | Размеры, мм $в_2$ | Масса кг |
|---|---|---|---|---|---|---|
| МН 558 | 1.400-15.В1.560 | 1 | С8 | 100 | 50 | 0.9 |
| МН 559 | -01 | | С10 | | | 1.1 |
| МН 560 | -02 | | С8 | 200 | 100 | 1.6 |
| МН 561 | -03 | | С10 | | | 1.9 |
| МН 562 | -04 | 2 | С8 | — | — | 2.5 |
| МН 563 | -05 | | С10 | | | 3.0 |
| МН 564 | -06 | 3 | С8 | | | 7.7 |
| МН 565 | -07 | | С10 | | | 9.2 |

Взам. инв. №

Подпись и дата

Инв. № подл.

| | | | |
|---|---|---|---|
| Гл. инж. пр | Монин | | |
| Нач. отд. | Бродский | | |
| Гл. конст. | Водопьянов | | |
| Рук. гр. | Жилякова | | |
| Вед. инж. | Бирюкова | | |
| Исполнил | Гяженцкая | | |
| Проверил | Жилякова | | |

1.400-15.В1.560СБ

Изделие закладное МН558÷МН565 Сборочный чертеж

| Стадия | Масса | Масштаб |
|---|---|---|
| Р | см. таблицу | — |
| Лист | Листов 1 | |

ХАРЬКОВСКИЙ ПРОМСТРОЙНИИПРОЕКТ

| Формат | Зона | Поз. | Обозначение | Наименование | Кол. на исполн. 1.400-15.В1.570- — | 01 | 02 | 03 | 04 | 05 | | | | | Примечание |
|---|---|---|---|---|---|---|---|---|---|---|---|---|---|---|---|
| | | | | **Документация** | | | | | | | | | | | |
| 11 | | | 1.400-15.В1.000ТО | Техническое описание | X | X | X | X | X | X | | | | | |
| 11 | | | 1.400-15.В1.570СБ | Сборочный чертеж | X | X | X | X | X | X | | | | | |
| | | | | | | | | | | | | | | | |
| | | | | **Детали** | | | | | | | | | | | |
| 11 | | 1 | 1.400-15.В1.005-70 | Швеллер Ш-9 | 1 | | | | | | | | | | |
| | | | -71 | Ш-10 | | | 1 | | | | | | | | |
| | | | -72 | Ш-11 | | | | | 1 | | | | | | п.т. |
| | | | -73 | Ш-12 | | 1 | | | | | | | | | |
| | | | -74 | Ш-13 | | | | 1 | | | | | | | |
| | | | -75 | Ш-14 | | | | | | 1 | | | | | п.т. |
| 11 | | 2 | 1.400-15.В1.004-08 | Стержень Ст-59 | 2 | 2 | 2 | 2 | 4 | 4 | | | | | |
| | | | | Марка | МН566 | МН567 | МН568 | МН569 | МН570 | МН571 | | | | | |

| | | |
|---|---|---|
| Гл. инж. пр. | Монин | |
| Нач. отд. | Бровский | |
| Гл. констр. | Водольянов | |
| Рук. гр. | Жилякова | |
| Вед. инж. | Бирюкова | |
| Исполнил | Гижицкая | |
| Проверил | Жилякова | |

1.400-15.В1.570

Изделие закладное МН566 ÷ МН571

| Стадия | Лист | Листов |
|---|---|---|
| Р | | 1 |

ХАРЬКОВСКИЙ ПРОМСТРОЙНИИПРОЕКТ

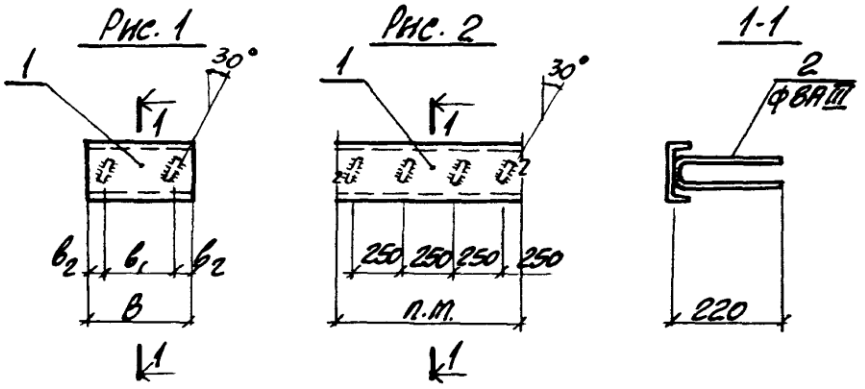


Сварка ручная дуговая

| Марка | Обозначение | Рис. | Сечение поз. 1 | Размеры, мм | | | Масса кг |
|---|---|---|---|---|---|---|---|
| | | | | В | $в_1$ | $в_2$ | |
| МН566 | 1.400-15. В1. 570 | 1 | С12 | 150 | 90 | 30 | 2.0 |
| МН567 | -01 | | С14 | | | | 2.3 |
| МН568 | -02 | | С12 | 300 | 200 | 50 | 3.5 |
| МН569 | -03 | | С14 | | | | 4.1 |
| МН570 | -04 | 2 | С12 | — | — | — | 11.2 |
| МН571 | -05 | | С14 | | | | 13.1 |

| | | | |
|---|---|---|---|
| Гл. инж. пр. | Монин | | |
| Нач. отд. | Бродский | | |
| Гл. констр. | Водопьянов | | |
| Рук. гр. | Женлякова | | |
| Вед. инж. | Бирюкова | | |
| Нормоконтр. | Гиженицкая | | |
| Проверил | Женлякова | | |

1.400-15. В1. 570СБ

Изделие закладное МН566 ÷ МН571 Сборочный чертеж.

| Стадия | Масса | Масштаб |
|---|---|---|
| Р | см. таблицу | — |
| Лист | Листов 1 | |

ХАРЬКОВСКИЙ ПРОМСТРОЙНИИПРОЕКТ

Инв. № подл. | Подпись и дата | Взам. инв. №

| Формат | Зона | Поз. | Обозначение | Наименование | Кол. на исполн. 1.400-15.В1.610- | | | | | | | | | | Примечание |
|---|---|---|---|---|---|---|---|---|---|---|---|---|---|---|---|
| | | | | | – | 01 | 02 | 03 | 04 | 05 | 06 | 07 | 08 | 09 | |
| | | | | Документация | | | | | | | | | | | |
| 11 | | | 1.400-15.В1.000 ТО | Техническое описание | × | × | × | × | × | × | × | × | × | × | |
| 11 | | | 1.400-15.В1.610 СБ | Сборочный чертеж | × | × | × | × | × | × | × | × | × | × | |
| | | | | | | | | | | | | | | | |
| | | | | Детали | | | | | | | | | | | |
| 11 | | 1 | 1.400-15.В1.002-30 | Пластина Пл-485 | 2 | 2 | 2 | 2 | | 2 | | 2 | | 2 | |
| | | | -31 | Пл-536 | | | | | 2 | | 2 | | 2 | | |
| 11 | | 2 | 1.400-15.В1.004-11 | Стержень Ст-62 | 4 | | | | | | | | | | |
| | | | -12 | Ст-63 | | 4 | 4 | | | | | | | | |
| | | | -13 | Ст-64 | | | | 4 | | 4 | | | | | |
| | | | -16 | Ст-67 | | | | | | | | 4 | | | |
| | | | -17 | Ст-68 | | | | | | | | | | 4 | |
| | | | | Марка | МН601 | МН602 | МН603 | МН604 | МН605 | МН606 | МН607 | МН608 | МН609 | МН610 | |

Исполнения 10÷16 – см. листы 3 и 4

| | | |
|---|---|---|
| Гл. инж. | Монин | |
| Нач. отд. | Бродский | |
| Гл. констр. | Водопьянов | |
| Рук. гр. | Жилянова | |
| Вед. инж. | Бирюнова | |
| Исполн. | Гижицкая | |
| Провер. | Жилякова | |

1.400-15.В1.610

Изделие закладное
МН601÷МН617

| Стадия | Лист | Листов |
|---|---|---|
| Р | 1 | 4 |

ХАРЬКОВСКИЙ ПРОМСТРОЙНИИПРОЕКТ

| Инв.№ подл. | Подпись и дата | Взам. инв.№ |
|---|---|---|
| | | |

| Формат | Зона | Поз. | Обозначение | Наименование | Кол. на исполн. 1.400-15.В1.610- | | | | | | | | | | Примечание |
|---|---|---|---|---|---|---|---|---|---|---|---|---|---|---|---|
| | | | | | - | 01 | 02 | 03 | 04 | 05 | 06 | 07 | 08 | 09 | |
| 11 | | 2 | 1.400-15.В1.004-19 | Стержень Ст-70 | | | | | 4 | | 4 | | | | |
| | | | -20 | Ст-71 | | | | | | | | | 4 | | |
| 11 | | 3 | 1.400-15.В1.003-10 | Ст-11 | | | | | | 8 | | 8 | | 8 | |
| | | | -11 | Ст-12 | | | 8 | 8 | | | | | | | |
| | | | -12 | Ст-13 | 8 | 8 | | | | | | | | | |
| | | | -22 | Ст-23 | | | | | | | 8 | | 8 | | |
| | | | -23 | Ст-24 | | | | | 8 | | | | | | |
| 11 | | 4 | 1.400-15.В1.007 | Труба Тр-1 | 1 | 1 | | | | | | | | | |
| | | | -01 | Тр-2 | | | 1 | 1 | 1 | | | | | | |
| | | | -02 | Тр-3 | | | | | | 1 | 1 | 1 | 1 | 1 | |
| | | | | | | | | | | | | | | | |
| | | | | | | | | | | | | | | | |

| 1.400-15.В1.610 | Лист 2 |
|---|---|

| Формат | Зона | Поз. | Обозначение | Наименование | Кол. на исполн. 1.400-15.В1.610- | | | | | | | | | | Примечание |
|---|---|---|---|---|---|---|---|---|---|---|---|---|---|---|---|
| | | | | | 10 | 11 | 12 | 13 | 14 | 15 | 16 | | | | |
| | | | | Документация | | | | | | | | | | | |
| 11 | | | 1.400-15.В1.000ТО | Техническое описание | × | × | × | × | × | × | × | × | × | × | |
| 11 | | | 1.400-15.В1.610СБ | Сборочный чертеж | × | × | × | × | × | × | × | × | × | × | |
| | | | | | | | | | | | | | | | |
| | | | | Детали | | | | | | | | | | | |
| 11 | | 1 | 1.400-15.В1.002-30 | Пластина Пл-48Б | | 2 | | 2 | | | | | | | |
| | | | -31 | Пл-53В | 2 | | 2 | | 2 | | | | | | |
| | | | -32 | Пл-62Б | | | | | | 2 | | | | | |
| | | | -33 | Пл-65Б | | | | | | | 2 | | | | |
| 11 | | 2 | 1.400-15.В1.004-17 | Стержень Ст-68 | | 4 | | | | | | | | | |
| | | | -18 | Ст-69 | | | | 4 | | | | | | | |
| | | | -22 | Ст-73 | 4 | | 4 | | | | | | | | |
| | | | -23 | Ст-74 | | | | | 4 | | | | | | |
| 11 | | 3 | 1.400-15.В1.003-08 | Ст-9 | | 8 | | 8 | | | | | | | |
| | | | -15 | Ст-16 | | | | | | 12 | 16 | | | | |
| | | | -20 | Ст-21 | | | 8 | | 8 | | | | | | |
| | | | -22 | Ст-23 | 8 | | | | | | | | | | |
| | | | | Марка | МН611 | МН612 | МН613 | МН614 | МН615 | МН616 | МН617 | | | | |

1.400-15.В1.610

Лист 3

| Формат | Зона | Поз. | Обозначение | Наименование | Кол. на исполн. 1.400-15.В1.610- | | | | | | | | | | Примечание |
|---|---|---|---|---|---|---|---|---|---|---|---|---|---|---|---|
| | | | | | 10 | 11 | 12 | 13 | 14 | 15 | 16 | | | | |
| 11 | | 4 | 1.400-15.В1.007-02 | Труба Тр-3 | 1 | | | | | | | | | | |
| | | | -03 | Тр-4 | | 1 | 1 | 1 | 1 | | | | | | |
| | | | -04 | Тр-5 | | | | | | 1 | 1 | | | | |
| 11 | | 5 | 1.400-15.В1.001-78 | Пластина Пл-79 | | | | | | 12 | 16 | | | | |
| | | | | | | | | | | | | | | | |
| | | | | | | | | | | | | | | | |

1.400-15.В1.610

Лист 4

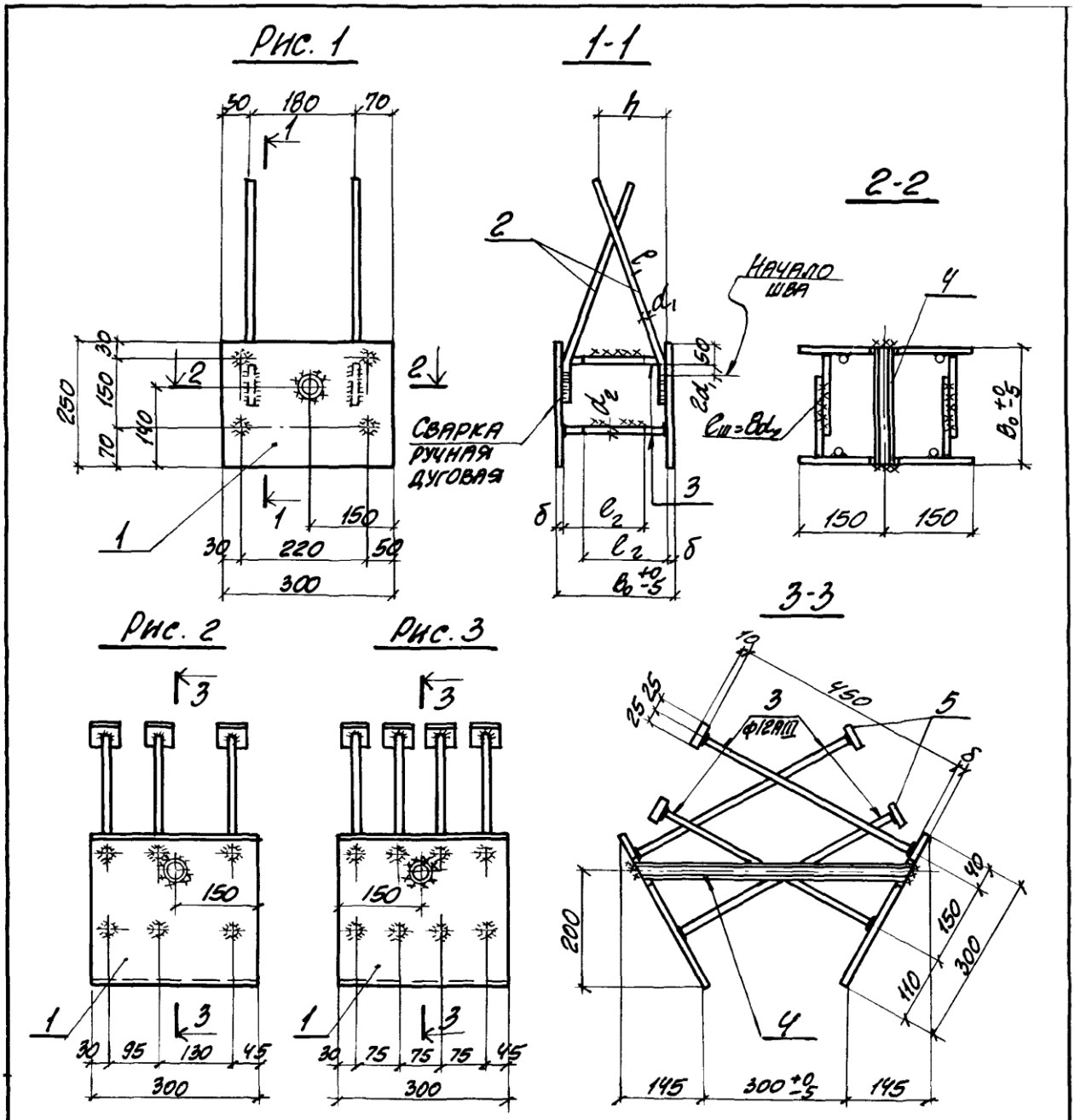


Таблицу исполнения и пояснения к чертежу см. на листе 2

| | | | | | | |
|---|---|---|---|---|---|---|
| | | | | 1.400-15. 01. 610СБ | | |
| Гл. инж. пр. | Монин | | | Изделие закладное МН 601 ÷ МН 617 Сборочный чертеж. | Стадия | Масса | Масштаб |
| Нач. отд. | Бродский | | | | Р | см. таблицу | — |
| Гл. констр. | Водольянов | | | | Лист 1 | Листов 2 | |
| Рук. гр. | Жилякова | | | | | | |
| Вед. инж. | Бирюкова | | | | Харьковский Промстройпроект | | |
| Исполнил | Статнин | | | | | | |
| Проверил | Жилякова | | | | | | |

| Марка | Обозначение | Рис | Размеры, мм | | | | | | | Масса кг |
|---|---|---|---|---|---|---|---|---|---|---|
| | | | $B_0$ | $\delta$ | $d_1$ | $l_1$ | $h$ | $d_2$ | $l_2$ | |
| МН 601 | 1.400-15.В1.610 | 1 | 200 | 8 | 12АIII | 200 | 80 | 10АIII | 140 | 11,5 |
| МН 602 | -01 | | | | | 300 | 110 | | | 11,8 |
| МН 603 | -02 | | 250 | | | | | | 170 | 12,1 |
| МН 604 | -03 | | | | | 400 | 140 | | | 12,5 |
| МН 605 | -04 | | | 10 | 16АIII | | | 12АIII | | 16,7 |
| МН 606 | -05 | | 300 | 8 | 12АIII | | | 10АIII | 190 | 12,7 |
| МН 607 | -06 | | | 10 | 16АIII | | | 12АIII | | 17.0 |
| МН 608 | -07 | | | 8 | 12АIII | 520 | 200 | 10АIII | | 13,1 |
| МН 609 | -08 | | | 10 | 16АIII | | | 12АIII | | 17.7 |
| МН 610 | -09 | | | 8 | 12АIII | 620 | 210 | 10АIII | | 13,5 |
| МН 611 | -10 | | | 10 | 16АIII | | | 12АIII | | 18.4 |
| МН 612 | -11 | | 400 | 8 | 12АIII | | | 10АIII | 240 | 13,9 |
| МН 613 | -12 | | | 10 | 16АIII | | | 12АIII | | 18,9 |
| МН 614 | -13 | | | 8 | 12АIII | 840 | 310 | 10АIII | | 14,7 |
| МН 615 | -14 | | | 10 | 16АIII | | | 12АIII | | 20.3 |
| МН 616 | -15 | 2 | — | 10 | — | — | — | — | — | 22,3 |
| МН 617 | -16 | 3 | | 12 | | | | | | 27.5 |

1 Для прямых стержней поз. 3 - сварные швы Т-1 по ГОСТ 19292-73.

2 Закладные изделия поставляются потребителю в разобранном виде комплектом, состоящим из 2х пластин с анкерами и одной трубки. Окончательная сборка закладного изделия производится при установке изделия в опалубку конструкции

3 хххх — монтажные швы, выполняемые при сборке закладного изделия.

1.400-15.В1.610 СБ

Лист 2

| Формат | Зона | Поз. | Обозначение | Наименование | Кол. на исполн. 1.400-15.В1.710- | | | | | | | | | | Примечание |
|---|---|---|---|---|---|---|---|---|---|---|---|---|---|---|---|
| | | | | | – | 01 | 02 | 03 | 04 | 05 | 06 | 07 | 08 | 09 | |
| | | | | Документация | | | | | | | | | | | |
| 11 | | | 1.400-15.В1.000 ТО | Техническое описание | × | × | × | × | × | × | × | × | × | × | |
| 11 | | | 1.400-15.В1.710 СБ | Сборочный чертеж | × | × | × | × | × | × | × | × | × | × | |
| | | | | Детали | | | | | | | | | | | |
| 11 | | 1 | 1.400-15.В1.005-04 | Уголок У-5 | 2 | 2 | | | | | 2 | 2 | | | |
| | | | -05 | У-6 | | | 2 | 2 | | | | | 2 | 2 | |
| | | | -06 | У-7 | | | | | 2 | 2 | | | | | |
| | | 2 | -21 | У-5а | 2 | 2 | 2 | 2 | 2 | 2 | | | | | |
| | | | -22 | У-6а | | | | | | | 2 | 2 | 2 | 2 | |
| | | | | | | | | | | | | | | | |
| 11 | | 3 | 1.400-15.В1.003-02 | Стержень Ст-3 | | 4 | | 4 | | 4 | | 8 | | 8 | |
| 11 | | | 1.400-15.В1.004-01 | Ст-52 | 4 | | 4 | | 4 | | 8 | | 8 | | |
| | | | | Марка | МН 701-1 | МН 701-2 | МН 702-1 | МН 702-2 | МН 703-1 | МН 703-2 | МН 704-1 | МН 704-2 | МН 705-1 | МН 705-2 | |

Исполнения
10 ÷ 19 – см. лист 2
20 ÷ 29 – см. лист 3
30 ÷ 39 – см. лист 4
40 ÷ 49 – см. лист 5

| | | |
|---|---|---|
| Гл.инж | Монин | |
| Нач.отд | Бродский | |
| Гл.констр | Водопьянов | |
| Рук.гр. | Жилякова | |
| Вед.инж | Бирюкова | |
| Исполн. | Стативин | |
| Проверил | Жилякова | |

1.400-15.В1.710

Изделие закладное
МН 701 ÷ МН 725

| Стадия | Лист | Листов |
|---|---|---|
| Р | 1 | 5 |

ХАРЬКОВСКИЙ ПРОМСТРОЙНИИПРОЕКТ

| Формат | Зона | Поз. | Обозначение | Наименование | Кол. на испол. 1.400-15.В1.710 – 10 | 11 | 12 | 13 | 14 | 15 | 16 | 17 | 18 | 19 | Примечание |
|---|---|---|---|---|---|---|---|---|---|---|---|---|---|---|---|
| | | | | Документация | | | | | | | | | | | |
| 11 | | | 1.400-15.В1.000 ТО | Техническое описание | × | × | × | × | × | × | × | × | × | × | |
| 11 | | | 1.400-15.В1.710 СБ | Сборочный чертеж | × | × | × | × | × | × | × | × | × | × | |
| | | | | | | | | | | | | | | | |
| | | | | Детали | | | | | | | | | | | |
| 11 | | 1 | 1.400-15.В1.005-05 | Уголок У-6 | | | | | 2 | 2 | | | | | |
| | | | -06 | У-7 | 2 | 2 | | | | | 2 | 2 | | | |
| | | | -07 | У-8 | | | 2 | 2 | | | | | 2 | 2 | |
| | | | | | | | | | | | | | | | |
| 11 | | 2 | 1.400-15.В1.005-22 | У-6а | 2 | 2 | 2 | 2 | | | | | | | |
| | | | -23 | У-7а | | | | | 2 | 2 | 2 | 2 | 2 | 2 | |
| | | | | | | | | | | | | | | | |
| 11 | | 3 | 1.400-15.В1.003-02 | Стержень Ст-3 | | 8 | | 8 | | 8 | | 8 | | 8 | |
| 11 | | | 1.400-15.В1.004-01 | Ст-52 | 8 | | 8 | | 8 | | 8 | | 8 | | |
| | | | | | | | | | | | | | | | |
| | | | | | | | | | | | | | | | |
| | | | | Марка | МН 706-1 | МН 706-2 | МН 707-1 | МН 707-2 | МН 708-1 | МН 708-2 | МН 709-1 | МН 709-2 | МН 710-1 | МН 710-2 | |

1.400-15.В1.710

Лист 2

| Формат | Зона | Поз. | Обозначение | Наименование | Кол. на исполн. 1.400-15. В1. 710- | | | | | | | | | | Примечание |
|---|---|---|---|---|---|---|---|---|---|---|---|---|---|---|---|
| | | | | | 20 | 21 | 22 | 23 | 24 | 25 | 26 | 27 | 28 | 29 | |
| | | | | Документация | | | | | | | | | | | |
| 11 | | | 1. 400-15. В1. 000 ТО | Техническое описание | × | × | × | × | × | × | × | × | × | × | |
| 11 | | | 1. 400 -15. В1. 710 СБ | Сборочный чертеж | × | × | × | × | × | × | × | × | × | × | |
| | | | | | | | | | | | | | | | |
| | | | | Детали | | | | | | | | | | | |
| 11 | | 1 | 1. 400- 15. В1. 005-06 | Уголок У-7 | | | | | 2 | 2 | | | | | |
| | | | -07 | У-8 | | | | | | | 2 | 2 | | | |
| | | | - 08 | У-9 | 2 | 2 | | | | | | | 2 | 2 | |
| | | | - 09 | У-10 | | | 2 | 2 | | | | | | | |
| | | | | | | | | | | | | | | | |
| 11 | | 2 | 1. 400-15. В1. 005 - 23 | У-7а | 2 | 2 | 2 | 2 | | | | | | | |
| | | | -24 | У-8а | | | | | 2 | 2 | 2 | 2 | 2 | 2 | |
| | | | | | | | | | | | | | | | |
| 11 | | 3 | 1. 400 -15. В1. 003 - 02 | Стержень Ст- 3 | | 10 | | 10 | | 8 | | 8 | | 10 | |
| 11 | | | 1. 400-15. В1. 004- 01 | Ст - 52 | 10 | | 10 | | 8 | | 8 | | 10 | | |
| | | | | | | | | | | | | | | | |
| | | | | Марка | МН 711- 1 | МН 711- 2 | МН 712- 1 | МН 712- 2 | МН 713- 1 | МН 713- 2 | МН 714- 1 | МН 714- 2 | МН 715-1 | МН 715- 2 | |

1. 400-15. В1. 710

Лист 3

| Инв. № подл. | Подпись и дата | Взам. инв. № |
|---|---|---|
| | | |

| Формат | Зона | Поз. | Обозначение | Наименование | Кол. на исполн. 1.400-15.В1.710- 30 | 31 | 32 | 33 | 34 | 35 | 36 | 37 | 38 | 39 | Примечание |
|---|---|---|---|---|---|---|---|---|---|---|---|---|---|---|---|
| | | | | Документация | | | | | | | | | | | |
| 11 | | | 1.400-15.В1.000 ТО | Техническое описание | × | × | × | × | × | × | × | × | × | × | |
| 11 | | | 1.400-15.В1.710 СБ | Сборочный чертеж | × | × | × | × | × | × | × | × | × | × | |
| | | | | | | | | | | | | | | | |
| | | | | Детали | | | | | | | | | | | |
| 11 | | 1 | 1.400-15.В1.005-07 | Уголок У-8 | | | | | | | 2 | 2 | | | |
| | | | -08 | У-9 | | | | | | | | | 2 | 2 | |
| | | | -09 | У-10 | 2 | 2 | | | | | | | | | |
| | | | -10 | У-11 | | | 2 | 2 | | | | | | | |
| | | | -11 | У-12 | | | | | 2 | 2 | | | | | |
| 11 | | 2 | -24 | У-8а | 2 | 2 | 2 | 2 | 2 | 2 | | | | | |
| | | | -25 | У-9а | | | | | | | 2 | 2 | 2 | 2 | |
| | | | | | | | | | | | | | | | |
| 11 | | 3 | 1.400-15.В1.003-02 | Стержень Ст-3 | | 10 | | 10 | | 12 | | 8 | | 10 | |
| 11 | | | 1.400-15 В1.004-01 | Ст-52 | 10 | | 10 | | 12 | | 8 | | 10 | | |
| | | | | | | | | | | | | | | | |
| | | | | Марка | МН 716-1 | МН 716-2 | МН 717-1 | МН 717-2 | МН 718-1 | МН 718-2 | МН 719-1 | МН 719-2 | МН 720-1 | МН 720-2 | |

1.400-15.В1.710

Лист 4

| Формат | Зона | Поз. | Обозначение | Наименование | Кол. на исполн. 1.400-15 В1.710- 40 | 41 | 42 | 43 | 44 | 45 | 46 | 47 | 48 | 49 | Примечание |
|---|---|---|---|---|---|---|---|---|---|---|---|---|---|---|---|
| | | | | Документация | | | | | | | | | | | |
| 11 | | | 1.400-15.В1.000ТО | Техническое описание | × | × | × | × | × | × | × | × | × | × | |
| 11 | | | 1.400-15.В1.710СБ | Сборочный чертеж | × | × | × | × | × | × | × | × | × | × | |
| | | | | | | | | | | | | | | | |
| | | | | Детали | | | | | | | | | | | |
| 11 | | 1 | 1.400-15.В1.005-09 | Уголок У-10 | 2 | 2 | | | | | | | | | |
| | | | -10 | У-11 | | | 2 | 2 | | | | | | | |
| | | | -11 | У-12 | | | | | 2 | 2 | | | | | |
| | | | -12 | У-13 | | | | | | | 2 | 2 | | | |
| | | | -13 | У-14 | | | | | | | | | 2 | 2 | |
| | | 2 | -25 | У-9а | 2 | 2 | 2 | 2 | 2 | 2 | 2 | 2 | 2 | 2 | |
| | | | | | | | | | | | | | | | |
| 11 | | 3 | 1.400-15.В1.003-02 | Стержень Ст-3 | | 10 | | 10 | | 12 | | 12 | | 12 | |
| 11 | | | 1.400-15.В1.004-01 | Ст-52 | 10 | | 10 | | 12 | | 12 | | 12 | | |
| | | | | | | | | | | | | | | | |
| | | | | | | | | | | | | | | | |
| | | | | Марка | МН 721-1 | МН 721-2 | МН 722-1 | МН 722-2 | МН 723-1 | МН 723-2 | МН 724-1 | МН 724-2 | МН 725-1 | МН 725-2 | |

1.400-15.В1.710

Лист 5

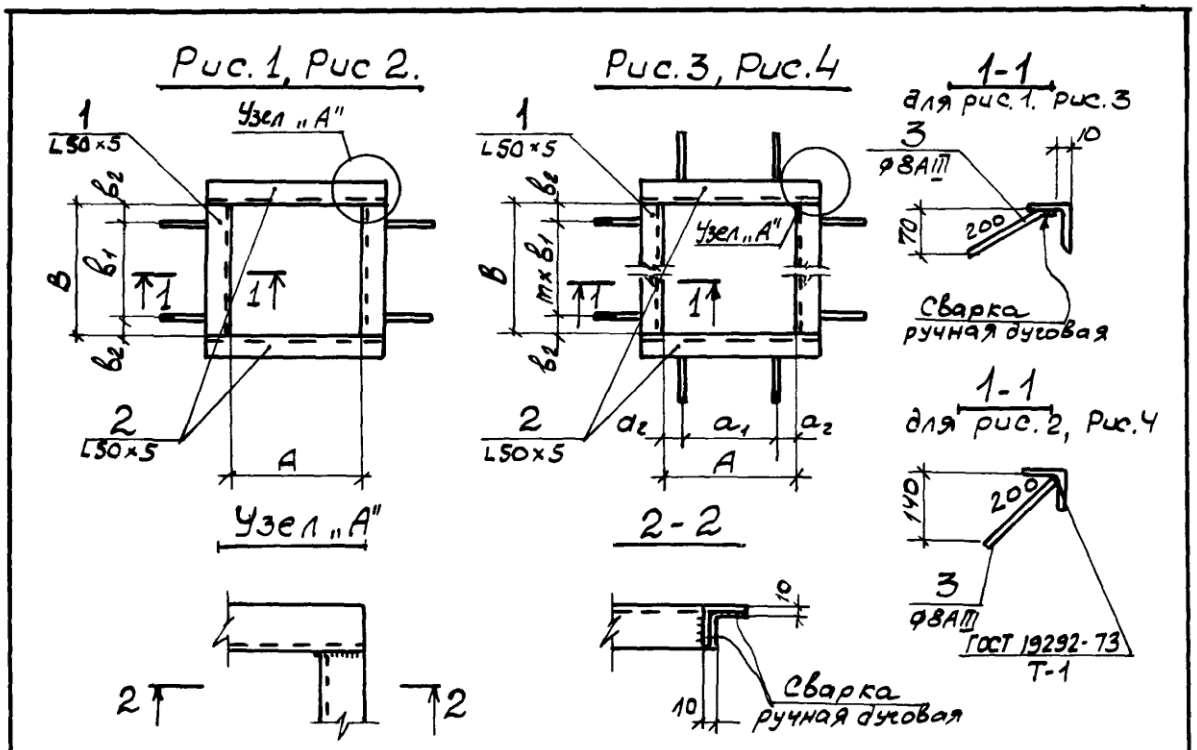


| Марка | Обозначение | Рис | Размеры, мм | | | | | | m | Масса кг |
|---|---|---|---|---|---|---|---|---|---|---|
| | | | А | $a_1$ | $a_2$ | В | $b_1$ | $b_2$ | | |
| МН 701-1 | 1.400-15.В1. 710 | 1 | 200 | — | — | 300 | 200 | 50 | — | 4,9 |
| -2 | -01 | 2 | | | | | | | | 4,8 |
| МН 702-1 | -02 | 1 | | | | 400 | | 100 | | 5,7 |
| -2 | -03 | 2 | | | | | | | | 5,6 |
| МН 703-1 | -04 | 1 | | | | 500 | 300 | | | 6,4 |
| -2 | -05 | 2 | | | | | | | | 6,3 |

Продолжение таблицы исполнений см. на листах 2 и 3.

Взам. инв. №

Подп. и дата

Инв. № подл.

| | | |
|---|---|---|
| Гл. инж. пр. | Монин | |
| Нач. отд. | Бродский | |
| Гл. констр. | Водольянов | |
| Рук. гр. | Жилякова | |
| Вед. инж. | Бирюкова | |
| Исполнил | Стативин | |
| Провер. | Жилякова | |

1.400-15.В1.710 СБ

Изделие закладное МН 701 ÷ МН 725. Сборочный чертеж.

| Стадия | Масса | Масштаб |
|---|---|---|
| Р | см. таблицу | - |
| Лист 1 | Листов 3 | |

ХАРЬКОВСКИЙ ПРОМСТРОЙНИИПРОЕ

| Марка | Обозначение | Рис | Размеры, мм | | | | | | m | Масса кг |
|---|---|---|---|---|---|---|---|---|---|---|
| | | | A | $a_1$ | $a_2$ | B | $b_1$ | $b_2$ | | |
| МН 704-1 | 1.400-15, В1.710-06 | 3 | 300 | 200 | 50 | 300 | 200 | 50 | 1 | 6,1 |
| -2 | -07 | 4 | | | | | | | | 5,9 |
| МН 705-1 | -08 | 3 | | | | 400 | | 100 | | 6,8 |
| -2 | -09 | 4 | | | | | | | | 6,6 |
| МН 706-1 | -10 | 3 | | | | 500 | 300 | | | 7.6 |
| -2 | -11 | 4 | | | | | | | | 7.4 |
| МН 707-1 | -12 | 3 | | | | 600 | | 150 | | 8,4 |
| -2 | -13 | 4 | | | | | | | | 8,2 |
| МН 708-1 | -14 | 3 | 400 | 200 | 100 | 400 | 200 | 100 | | 7,6 |
| -2 | -15 | 4 | | | | | | | | 7,4 |
| МН 709-1 | -16 | 3 | | | | 500 | 300 | | | 8,4 |
| -2 | -17 | 4 | | | | | | | | 8,2 |
| МН 710-1 | -18 | 3 | | | | 600 | | 150 | | 9,1 |
| -2 | -19 | 4 | | | | | | | | 8.9 |
| МН 711-1 | -20 | 3 | | | | 700 | 250 | 100 | 2 | 10,1 |
| -2 | -21 | 4 | | | | | | | | 9,9 |
| МН 712-1 | -22 | 3 | | | | 800 | | 150 | | 10,8 |
| -2 | -23 | 4 | | | | | | | | 10,6 |
| МН 713-1 | -24 | 3 | 500 | 300 | 100 | 500 | 300 | 100 | 1 | 9,1 |
| -2 | -25 | 4 | | | | | | | | 8,9 |
| МН 714-1 | -26 | 3 | | | | 600 | | 150 | | 9,8 |
| -2 | -27 | 4 | | | | | | | | 9,6 |
| МН 715-1 | -28 | 3 | | | | 700 | 250 | 100 | 2 | 10,8 |
| -2 | -29 | 4 | | | | | | | | 10,6 |
| МН 716-1 | -30 | 3 | | | | 800 | | 150 | | 11,6 |
| -2 | -31 | 4 | | | | | | | | 11,4 |

1.400-15. В1.710 СБ

Лист 2

| Марка | Обозначение | Рис | Размеры, мм. A | a₁ | a₂ | B | b₁ | b₂ | m | Масса кг |
|---|---|---|---|---|---|---|---|---|---|---|
| МН 717-1 | 1.400-15.В1.710- 32 | 3 | 500 | 300 | 100 | 900 | 300 | 150 | 2 | 12,3 |
| -2 | - 33 | 4 | | | | | | | | 12,1 |
| МН 718-1 | - 34 | 3 | | | | 1000 | | 50 | 3 | 13,3 |
| -2 | -35 | 4 | | | | | | | | 13,1 |
| МН 719-1 | - 36 | 3 | 600 | 300 | 150 | 600 | | 150 | 1 | 10,6 |
| -2 | - 37 | 4 | | | | | | | | 10,4 |
| МН 720-1 | - 38 | 3 | | | | 700 | 250 | 100 | 2 | 11,6 |
| -2 | - 39 | 4 | | | | | | | | 11.4 |
| МН 721-1 | - 40 | 3 | | | | 800 | | 150 | | 12,3 |
| -2 | - 41 | 4 | | | | | | | | 12,1 |
| МН 722-1 | - 42 | 3 | | | | 900 | 300 | 150 | | 13,1 |
| -2 | - 43 | 4 | | | | | | | | 12,9 |
| МН 723-1 | - 44 | 3 | | | | 1000 | | 50 | 3 | 14,0 |
| -2 | - 45 | 4 | | | | | | | | 13,8 |
| МН 724-1 | - 46 | 3 | | | | 1100 | | 100 | | 14,8 |
| -2 | - 47 | 4 | | | | | | | | 14,6 |
| МН 725-1 | - 48 | 3 | | | | 1200 | | 150 | | 15,5 |
| -2 | - 49 | 4 | | | | | | | | 15,3 |

1.400-15.В1.710 СБ

Лист 3

| Формат | Зона | Поз. | Обозначение | Наименование | Кол. на исполн. 1.400-15.В1.720- | | | | | | | | | | Примечание |
|---|---|---|---|---|---|---|---|---|---|---|---|---|---|---|---|
| | | | | | – | 01 | 02 | 03 | 04 | 05 | 06 | 07 | 08 | 09 | |
| | | | | Документация | | | | | | | | | | | |
| 11 | | | 1.400-15.В1.000 ТО | Техническое описание | × | × | × | × | × | × | × | × | × | × | |
| 11 | | | 1.400-15.В1.720 СБ | Сборочный чертеж | × | × | × | × | × | × | × | × | × | × | |
| | | | | Детали | | | | | | | | | | | |
| 11 | | 1 | 1.400-15.В1.005 -08 | Уголок У-9 | 2 | 2 | | | | | | | | | |
| | | | -09 | У-10 | | | 2 | 2 | | | | | | | |
| | | | -10 | У-11 | | | | | 2 | 2 | | | | | |
| | | | -11 | У-12 | | | | | | | 2 | 2 | | | |
| | | | -12 | У-13 | | | | | | | | | 2 | 2 | |
| | | 2 | -26 | У-10а | 2 | 2 | 2 | 2 | 2 | 2 | 2 | 2 | 2 | 2 | |
| 11 | | 3 | 1.400-15.В1.003 -02 | Стержень Ст-3 | | 12 | | 12 | | 12 | | 14 | | 14 | |
| 11 | | | 1.400-15.В1.004 -01 | Ст-52 | 12 | | 12 | | 12 | | 14 | | 14 | | |
| | | | | Марка | МН726-1 | МН726-2 | МН727-1 | МН727-2 | МН728-1 | МН728-2 | МН729-1 | МН729-2 | МН730-1 | МН730-2 | |

Исполнения

10 ÷ 19 – см. лист 2
20 ÷ 29 – см. лист 3
30 ÷ 39 – см. лист 4
40 ÷ 49 – см. лист 5
50 ÷ 59 – см. лист 6
60 ÷ 69 – см. лист 7
70 ÷ 79 – см. лист 8
80 ÷ 89 – см. лист 9
90 ÷ 99 – см. лист 10

| | | |
|---|---|---|
| Гл. инж. | Монин | |
| Нач. отд. | Бродский | |
| Гл. констр. | Водопьянов | |
| Рук. гр. | Жилянова | |
| Вед. инж. | Бирюкова | |
| Исполнил | Стативин | |
| Проверил | Жилянова | |

1.400-15.В1.720

Изделие закладное
МН726 ÷ МН775

| Стадия | Лист | Листов |
|---|---|---|
| Р | 1 | 10 |

ХАРЬКОВСКИЙ ПРОМСТРОЙНИИПРОЕКТ

| Инв. № подл. | Подпись и дата | Взам. инв. № |
|---|---|---|
| | | |

| Формат | Зона | Поз. | Обозначение | Наименование | Кол. на исполн. 1.400-15.В1.720- 10 | 11 | 12 | 13 | 14 | 15 | 16 | 17 | 18 | 19 | Примечание |
|---|---|---|---|---|---|---|---|---|---|---|---|---|---|---|---|
| | | | | Документация | | | | | | | | | | | |
| 11 | | | 1.400-15.В1.000ТО | Техническое описание | × | × | × | × | × | × | × | × | × | × | |
| 11 | | | 1.400-15.В1.720СБ | Сборочный чертеж | × | × | × | × | × | × | × | × | × | × | |
| | | | | | | | | | | | | | | | |
| | | | | Детали | | | | | | | | | | | |
| 11 | | 1 | 1.400-15.В1.005-09 | Уголок У-10 | | | | | | | 2 | 2 | | | |
| | | | -10 | У-11 | | | | | | | | | 2 | 2 | |
| | | | -13 | У-14 | 2 | 2 | | | | | | | | | |
| | | | -14 | У-15 | | | 2 | 2 | | | | | | | |
| | | | -15 | У-16 | | | | | 2 | 2 | | | | | |
| | | 2 | -26 | У-10а | 2 | 2 | 2 | 2 | 2 | 2 | | | | | |
| | | | -27 | У-11а | | | | | | | 2 | 2 | 2 | 2 | |
| | | | | | | | | | | | | | | | |
| 11 | | 3 | 1.400-15.В1.003-02 | Стержень Ст-3 | | 14 | | 16 | | 16 | | 12 | | 12 | |
| 11 | | | 1.400-15.В1.004-01 | Ст-52 | 14 | | 16 | | 16 | | 12 | | 12 | | |
| | | | | | | | | | | | | | | | |
| | | | | Марка | МН731-1 | МН731-2 | МН732-1 | МН732-2 | МН733-1 | МН733-2 | МН734-1 | МН734-2 | МН735-1 | МН735-2 | |

1.400-15.В1.720

Лист 2

| Формат | Зона | Поз. | Обозначение | Наименование | Кол. на исполн. 1.400-15.В1.720- | | | | | | | | | | Примечание |
|---|---|---|---|---|---|---|---|---|---|---|---|---|---|---|---|
| | | | | | 20 | 21 | 22 | 23 | 24 | 25 | 26 | 27 | 28 | 29 | |
| | | | | Документация | | | | | | | | | | | |
| 11 | | | 1.400-15.В1.000ТО | Техническое описание | × | × | × | × | × | × | × | × | × | × | |
| 11 | | | 1.400-15.В1.720СБ | Сборочный чертеж | × | × | × | × | × | × | × | × | × | × | |
| | | | | | | | | | | | | | | | |
| | | | | Детали | | | | | | | | | | | |
| 11 | | 1 | 1.400-15.В1.005 - 11 | Уголок У-12 | 2 | 2 | | | | | | | | | |
| | | | - 12 | У-13 | | | 2 | 2 | | | | | | | |
| | | | - 13 | У-14 | | | | | 2 | 2 | | | | | |
| | | | - 14 | У-15 | | | | | | | 2 | 2 | | | |
| | | | - 15 | У-16 | | | | | | | | | 2 | 2 | |
| | | 2 | - 27 | У-11а | 2 | 2 | 2 | 2 | 2 | 2 | 2 | 2 | 2 | 2 | |
| | | | | | | | | | | | | | | | |
| 11 | | 3 | 1.400-15.В1.003 - 02 | Стержень Ст-3 | | 14 | | 14 | | 14 | | 16 | | 16 | |
| 11 | | | 1.400-15.В1.004 - 01 | Ст-52 | 14 | | 14 | | 14 | | 16 | | 16 | | |
| | | | | | | | | | | | | | | | |
| | | | | | | | | | | | | | | | |
| | | | | Марка | МН736-1 | МН736-2 | МН737-1 | МН737-2 | МН738-1 | МН738-2 | МН739-1 | МН739-2 | МН740-1 | МН740-2 | |

1.400-15.В1.720

Лист 3

| Инв. № подл. | Подпись и дата | Взам. инв. № |
|---|---|---|
| | | |

| Формат | Зона | Поз. | Обозначение | Наименование | Кол. на исполн. 1.400-15.В1.720- 30 | 31 | 32 | 33 | 34 | 35 | 36 | 37 | 38 | 39 | Примечание |
|---|---|---|---|---|---|---|---|---|---|---|---|---|---|---|---|
| | | | | Документация | | | | | | | | | | | |
| Н | | | 1.400-15.В1.000ТО | Техническое описание | × | × | × | × | × | × | × | × | × | × | |
| Н | | | 1.400-15.В1.720СБ | Сборочный чертеж | × | × | × | × | × | × | × | × | × | × | |
| | | | | | | | | | | | | | | | |
| | | | | Детали | | | | | | | | | | | |
| Н | | 1 | 1.400-15.В1.005-10 | Уголок У-11 | | | | | 2 | 2 | | | | | |
| | | | -11 | У-12 | | | | | | | 2 | 2 | | | |
| | | | -12 | У-13 | | | | | | | | | 2 | 2 | |
| | | | -16 | У-17 | 2 | 2 | | | | | | | | | |
| | | | -17 | У-18 | | | 2 | 2 | | | | | | | |
| | | 2 | -27 | У-11а | 2 | 2 | 2 | 2 | | | | | | | |
| | | | -28 | У-12а | | | | | 2 | 2 | 2 | 2 | 2 | 2 | |
| | | | | | | | | | | | | | | | |
| Н | | 3 | 1.400-15.В1.003-02 | Стержень Ст-3 | | 16 | | 16 | | 12 | | 14 | | 14 | |
| Н | | | 1.400-15.В1.004-01 | Ст-52 | 16 | | 16 | | 12 | | 14 | | 14 | | |
| | | | | | | | | | | | | | | | |
| | | | | Марка | МН741-1 | МН741-2 | МН742-1 | МН742-2 | МН743-1 | МН743-2 | МН744-1 | МН744-2 | МН745-1 | МН745-2 | |

| 1.400-15.В1.720 | Лист 4 |
|---|---|

| Формат | Зона | Поз. | Обозначение | Наименование | Кол. на исполн. 1.400-15.В1.720- | | | | | | | | | | Примечание |
|---|---|---|---|---|---|---|---|---|---|---|---|---|---|---|---|
| | | | | | 40 | 41 | 42 | 43 | 44 | 45 | 46 | 47 | 48 | 49 | |
| | | | | Документация | | | | | | | | | | | |
| 11 | | | 1.400-15.В1.000ТО | Техническое описание | × | × | × | × | × | × | × | × | × | × | |
| 11 | | | 1.400-15.В1.720СБ | Сборочный чертеж | × | × | × | × | × | × | × | × | × | × | |
| | | | | | | | | | | | | | | | |
| | | | | Детали | | | | | | | | | | | |
| 11 | | 1 | 1.400-15.В1.005-13 | Уголок У-14 | 2 | 2 | | | | | | | | | |
| | | | -14 | У-15 | | | 2 | 2 | | | | | | | |
| | | | -15 | У-16 | | | | | 2 | 2 | | | | | |
| | | | -16 | У-17 | | | | | | | 2 | 2 | | | |
| | | | -17 | У-18 | | | | | | | | | 2 | 2 | |
| | | 2 | -28 | У-12а | 2 | 2 | 2 | 2 | 2 | 2 | 2 | 2 | 2 | 2 | |
| | | | | | | | | | | | | | | | |
| 11 | | 3 | 1.400-15.В1.003-02 | Стержень Ст-3 | | 14 | | 16 | | 16 | | 16 | | 16 | |
| 11 | | | 1.400-15.В1.004-01 | Ст-52 | 14 | | 16 | | 16 | | 16 | | 16 | | |
| | | | | | | | | | | | | | | | |
| | | | | | | | | | | | | | | | |
| | | | | Марка | МН1746-1 | МН1746-2 | МН1747-1 | МН1747-2 | МН1748-1 | МН1748-2 | МН1749-1 | МН1749-2 | МН1750-1 | МН1750-2 | |

1.400-15В1.720

Лист 5

| Формат | Зона | Поз. | Обозначение | Наименование | Кол. на исполн. 1.400-15.В1.720- | | | | | | | | | | Примечание |
|---|---|---|---|---|---|---|---|---|---|---|---|---|---|---|---|
| | | | | | 50 | 51 | 52 | 53 | 54 | 55 | 56 | 57 | 58 | 59 | |
| | | | | Документация | | | | | | | | | | | |
| 11 | | | 1.400-15.В1.000ТО | Техническое описание | × | × | × | × | × | × | × | × | × | × | |
| 11 | | | 1.400-15.В1.720СБ | Сборочный чертеж | × | × | × | × | × | × | × | × | × | × | |
| | | | | | | | | | | | | | | | |
| | | | | Детали | | | | | | | | | | | |
| 11 | | 1 | 1.400-15.В1.005-11 | Уголок У-12 | 2 | 2 | | | | | | | | | |
| | | | -12 | У-13 | | | 2 | 2 | | | | | | | |
| | | | -13 | У-14 | | | | | 2 | 2 | | | | | |
| | | | -14 | У-15 | | | | | | | 2 | 2 | | | |
| | | | -15 | У-16 | | | | | | | | | 2 | 2 | |
| | | 2 | -29 | У-13а | 2 | 2 | 2 | 2 | 2 | 2 | 2 | 2 | 2 | 2 | |
| | | | | | | | | | | | | | | | |
| 11 | | 3 | 1.400-15.В1.003-02 | Стержень Ст-3 | | 16 | | 16 | | 16 | | 18 | | 18 | |
| 11 | | | 1.400-15.В1.004-01 | Ст-52 | 16 | | 16 | | 16 | | 18 | | 18 | | |
| | | | | | | | | | | | | | | | |
| | | | | | | | | | | | | | | | |
| | | | | Марка | МН751-1 | МН751-2 | МН752-1 | МН752-2 | МН753-1 | МН753-2 | МН754-1 | МН754-2 | МН755-1 | МН755-2 | |

1.400-15.В1.720

Лист 6

| Формат | Зона | Поз. | Обозначение | Наименование | Кол. на исполн. 1.400-15.В1.720- | | | | | | | | | | Примечание |
|---|---|---|---|---|---|---|---|---|---|---|---|---|---|---|---|
| | | | | | 60 | 61 | 62 | 63 | 64 | 65 | 66 | 67 | 68 | 69 | |
| | | | | Документация | | | | | | | | | | | |
| 11 | | | 1.400-15.В1.00010 | Техническое описание | | | | | | | | | | | |
| 11 | | | 1.400-15.В1.720СБ | Сборочный чертеж | | | | | | | | | | | |
| | | | | | | | | | | | | | | | |
| | | | | Детали | | | | | | | | | | | |
| 11 | | 1 | 1.400-15.В1.005-12 | Уголок У-13 | | | | | 2 | 2 | | | | | |
| | | | -13 | У-14 | | | | | | | 2 | 2 | | | |
| | | | -14 | У-15 | | | | | | | | | 2 | 2 | |
| | | | -16 | У-17 | 2 | 2 | | | | | | | | | |
| | | | -17 | У-18 | | | 2 | 2 | | | | | | | |
| | | 2 | -29 | У-13а | 2 | 2 | 2 | 2 | | | | | | | |
| | | | -30 | У-14а | | | | | 2 | 2 | 2 | 2 | 2 | 2 | |
| 11 | | 3 | 1.400-15.В1.003-02 | Стержень Ст-3 | | 18 | | 18 | | 16 | | 16 | | 18 | |
| 11 | | | 1.400-15.В1.004-01 | Ст-52 | 18 | | 18 | | 16 | | 16 | | 18 | | |
| | | | | | | | | | | | | | | | |
| | | | | | | | | | | | | | | | |
| | | | | Марка | МН756-1 | МН756-2 | МН757-1 | МН757-2 | МН758-1 | МН758-2 | МН759-1 | МН759-2 | МН760-1 | МН760-2 | |

1.400-15.В1.720

Лист 7

| Инв. № подл. | Подпись и дата | Взам. инв. № |
|---|---|---|
| | | |

| Формат | Зона | Поз. | Обозначение | Наименование | Кол. на исполн. 1.400-15.В1.720- 70 | 71 | 72 | 73 | 74 | 75 | 76 | 77 | 78 | 79 | Примечание |
|---|---|---|---|---|---|---|---|---|---|---|---|---|---|---|---|
| | | | | Документация | | | | | | | | | | | |
| 11 | | | 1.400-15.В1.000ТО | Техническое описание | × | × | × | × | × | × | × | × | × | × | |
| 11 | | | 1.400-15.В1.720СБ | Сборочный чертеж | × | × | × | × | × | × | × | × | × | × | |
| | | | | | | | | | | | | | | | |
| | | | | Детали | | | | | | | | | | | |
| 11 | | 1 | 1.400-15.В1.005-13 | Уголок У-14 | | | | | | | 2 | 2 | | | |
| | | | -14 | У-15 | | | | | | | | | 2 | 2 | |
| | | | -15 | У-16 | 2 | 2 | | | | | | | | | |
| | | | -16 | У-17 | | | 2 | 2 | | | | | | | |
| | | | -17 | У-18 | | | | | 2 | 2 | | | | | |
| | | 2 | -30 | У-14а | 2 | 2 | 2 | 2 | 2 | 2 | | | | | |
| | | | -31 | У-15а | | | | | | | 2 | 2 | 2 | 2 | |
| | | | | | | | | | | | | | | | |
| 11 | | 3 | 1.400-15.В1.003-02 | Стержень Ст-3 | | 18 | | 18 | | 18 | | 16 | | 18 | |
| 11 | | | 1.400-15.В1.004-01 | Ст-52 | 18 | | 18 | | 18 | | 16 | | 18 | | |
| | | | | | | | | | | | | | | | |
| | | | | Марка | МН761-1 | МН761-2 | МН762-1 | МН762-2 | МН763-1 | МН763-2 | МН764-1 | МН764-2 | МН765-1 | МН765-2 | |

1.400-15.В1.720

Лист 8

| Формат | Зона | Поз. | Обозначение | Наименование | Кол на исполн 1.400-15. В1. 720 | | | | | | | | | | Примечание |
|---|---|---|---|---|---|---|---|---|---|---|---|---|---|---|---|
| | | | | | В0 | В1 | В2 | В3 | В4 | В5 | В6 | В7 | В8 | В9 | |
| | | | | Документация | | | | | | | | | | | |
| 11 | | | 1.400-15. В1. 000.ТО | Техническое описание | X | X | X | X | X | X | X | X | X | X | |
| 11 | | | 1.400-15. В1. 720 СБ | Сборочный чертеж. | X | X | X | X | X | X | X | X | X | X | |
| | | | | | | | | | | | | | | | |
| | | | | Детали | | | | | | | | | | | |
| 11 | | 1 | 1.400-15. В1. 005-14 | Уголок У-15 | | | | | | | 2 | 2 | | | |
| | | | -15 | У-16 | 2 | 2 | | | | | | | 2 | 2 | |
| | | | -16 | У-17 | | | 2 | 2 | | | | | | | |
| | | | -17 | У-18 | | | | | 2 | 2 | | | | | |
| | | 2 | -31 | У-15а | 2 | 2 | 2 | 2 | 2 | 2 | | | | | |
| | | | -32 | У-16а | | | | | | | 2 | 2 | 2 | 2 | |
| | | | | | | | | | | | | | | | |
| 11 | | 3 | 1.400-15. В1 003-02 | Стержень Ст-3 | | 18 | | 18 | | 18 | | 20 | | 20 | |
| 11 | | | 1.400-15. В1. 004-01 | Ст-52 | 18 | | 18 | | 18 | | 20 | | 20 | | |
| | | | | | | | | | | | | | | | |
| | | | | | | | | | | | | | | | |
| | | | | Марка | МН 766-1 | МН 766-2 | МН 767-1 | МН 767-2 | МН 768-1 | МН-768-2 | МН 769-1 | МН 769-2 | МН 770-1 | МН 770-2 | |

1.400-15. В1. 720

Лист 9

| Формат | Зона | Поз. | Обозначение | Наименование | Кол. на исполн. 1.400-15.В1.720- | | | | | | | | | | Примечание |
|---|---|---|---|---|---|---|---|---|---|---|---|---|---|---|---|
| | | | | | 90 | 91 | 92 | 93 | 94 | 95 | 96 | 97 | 98 | 99 | |
| | | | | Документация | | | | | | | | | | | |
| 11 | | | 1.400-15.В1.000 ТО | Техническое описание | × | × | × | × | × | × | × | × | × | × | |
| 11 | | | 1.400-15.В1.720 СБ | Сборочный чертеж | × | × | × | × | × | × | × | × | × | × | |
| | | | | | | | | | | | | | | | |
| | | | | Детали | | | | | | | | | | | |
| 11 | | 1 | 1.400-15.В1.005-15 | Уголок У-16 | | | | | 2 | 2 | | | | | |
| | | | -16 | У-17 | 2 | 2 | | | | | 2 | 2 | | | |
| | | | -17 | У-18 | | | 2 | 2 | | | | | 2 | 2 | |
| | | 2 | -32 | У-16а | 2 | 2 | 2 | 2 | | | | | | | |
| | | | -33 | У-18а | | | | | 2 | 2 | | | | | |
| | | | -34 | У-19а | | | | | | | 2 | 2 | | | |
| | | | -35 | У-20а | | | | | | | | | 2 | 2 | |
| | | | | | | | | | | | | | | | |
| 11 | | 3 | 1.400-15.В1.003-02 | Стержень Ст-3 | | 20 | | 20 | | 20 | | 20 | | 20 | |
| 11 | | | 1.400-15.В1.004-01 | Ст-52 | 20 | | 20 | | 20 | | 20 | | 20 | | |
| | | | | | | | | | | | | | | | |
| | | | | Марка | МН 771-1 | МН 771-2 | МН 772-1 | МН 772-2 | МН 773-1 | МН 773-2 | МН 774-1 | МН 774-2 | МН 775-1 | МН 775-2 | |

1.400-15.В1.720

Лист 10

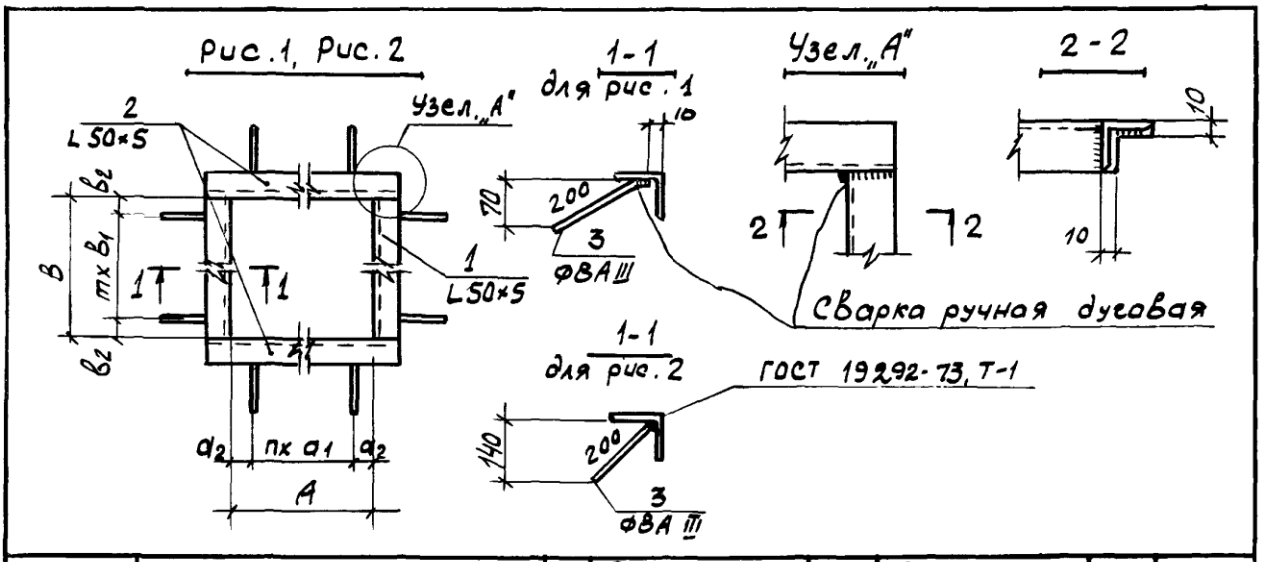


| Марка | Обозначение | Рис | Размеры, мм A | $a_1$ | $a_2$ | n | Размеры, мм B | $b_1$ | $b_2$ | m | Масса кг |
|---|---|---|---|---|---|---|---|---|---|---|---|
| МН 726-1 | 1.400-15.В1.720 | 1 | 700 | 250 | 100 | 2 | 700 | 250 | 100 | 2 | 12,5 |
| -2 | -01 | 2 | | | | | | | | | 12,3 |
| МН 727-1 | -02 | 1 | | | | | 800 | | 150 | | 13,3 |
| -2 | -03 | 2 | | | | | | | | | 13,1 |
| МН 728-1 | -04 | 1 | | | | | 900 | | | | 14,0 |
| -2 | -05 | 2 | | | | | | | | | 13,8 |
| МН 729-1 | -06 | 1 | | | | | 1000 | 300 | 50 | 3 | 15,0 |
| -2 | -07 | 2 | | | | | | | | | 14,7 |
| МН 730-1 | -08 | 1 | | | | | 1100 | | 100 | | 15,7 |
| -2 | -09 | 2 | | | | | | | | | 15,4 |
| МН 731-1 | -10 | 1 | | | | | 1200 | | 150 | | 16,5 |
| -2 | -11 | 2 | | | | | | | | | 16,2 |

Продолжение таблицы исполнений см. на листах 2÷4

| | | | |
|---|---|---|---|
| Гл.инж.пр | Монин | | |
| Нач.отд | Бродский | | |
| Гл.констр | Водопьянов | | |
| Рук.гр. | Жилякова | | |
| Ст.инж | Бирюкова | | |
| Исполнит | Стативин | | |
| Провер | Жилякова | | |

1.400-15.В1.720 СБ

Изделие закладное МН 726÷МН 775 Сборочный чертеж

| Стадия | Масса | Масштаб |
|---|---|---|
| Р | см. таблицу | - |
| Лист 1 | Листов 4 | |

ХАРЬКОВСКИЙ ПРОМСТРОЙНИИПРОЕКТ

| Марка | Обозначение | Рис | Размеры, мм A | $a_1$ | $a_2$ | n | Размеры, мм B | $b_1$ | $b_2$ | m | Масса кг |
|---|---|---|---|---|---|---|---|---|---|---|---|
| МН 732-1 | 1.400-15 В1. 720- 12 | 1 | 700 | 250 | 100 | 2 | 1300 | 250 | 150 | 4 | 17.4 |
| -2 | -13 | 2 | | | | | | | | | 17.1 |
| МН 733-1 | -14 | 1 | | | | | 1400 | 300 | 100 | | 18,2 |
| -2 | -15 | 2 | | | | | | | | | 17.9 |
| МН 734-1 | -16 | 1 | 800 | 250 | 150 | 2 | 800 | 250 | 150 | 2 | 14.0 |
| -2 | -17 | 2 | | | | | | | | | 13,8 |
| МН 735-1 | -18 | 1 | | | | | 900 | 300 | | | 14,8 |
| -2 | -19 | 2 | | | | | | | | | 14,6 |
| МН 736-1 | -20 | 1 | | | | | 1000 | | 50 | 3 | 15,7 |
| -2 | -21 | 2 | | | | | | | | | 15,4 |
| МН 737-1 | -22 | 1 | | | | | 1100 | | 100 | | 16,5 |
| -2 | -23 | 2 | | | | | | | | | 16,2 |
| МН 738-1 | -24 | 1 | | | | | 1200 | | 150 | | 17.2 |
| -2 | -25 | 2 | | | | | | | | | 16,9 |
| МН 739-1 | -26 | 1 | | | | | 1300 | 250 | | 4 | 18,2 |
| -2 | -27 | 2 | | | | | | | | | 17.9 |
| МН 740-1 | -28 | 1 | | | | | 1400 | 300 | 100 | | 18,9 |
| -2 | -29 | 2 | | | | | | | | | 18,6 |
| МН 741-1 | -30 | 1 | | | | | 1450 | | 125 | | 19,3 |
| -2 | -31 | 2 | | | | | | | | | 19,0 |
| МН 742-1 | -32 | 1 | | | | | 1500 | | 150 | | 19,7 |
| -2 | -33 | 2 | | | | | | | | | 19,4 |
| МН 743-1 | -34 | 1 | 900 | 300 | 150 | 2 | 900 | | | 2 | 15,5 |
| -2 | -35 | 2 | | | | | | | | | 15,3 |
| МН 744-1 | -36 | 1 | | | | | 1000 | | 50 | 3 | 16,5 |
| -2 | -37 | 2 | | | | | | | | | 16,2 |
| МН 745-1 | -38 | 1 | | | | | 1100 | | 100 | | 17.2 |
| -2 | -39 | 2 | | | | | | | | | 16,9 |
| МН 746-1 | -40 | 1 | | | | | 1200 | | 150 | | 18,0 |
| -2 | -41 | 2 | | | | | | | | | 17.7 |

Инв. № подл. | Подп. и дата | Взам. инв. №

1. 400-15. В1. 720 СБ

Лист 2

| Марка | Обозначение | Рис | Размеры, мм A | $a_1$ | $a_2$ | n | Размеры, мм B | $B_1$ | $b_2$ | m | Масса кг. |
|---|---|---|---|---|---|---|---|---|---|---|---|
| МН 747-1 | 1.400-15.В1. 720-42 | 1 | 900 | 300 | 150 | 2 | 1300 | 250 | 150 | 4 | 18,9 |
| -2 | -43 | 2 | | | | | | | | | 18,6 |
| МН 748-1 | -44 | 1 | | | | | 1400 | 300 | 100 | | 19,7 |
| -2 | -45 | 2 | | | | | | | | | 19,4 |
| МН 749-1 | -46 | 1 | | | | | 1450 | | 125 | | 20,1 |
| -2 | -47 | 2 | | | | | | | | | 19,8 |
| МН 750-1 | -48 | 1 | | | | | 1500 | | 150 | | 20.5 |
| -2 | -49 | 2 | | | | | | | | | 20.2 |
| МН 751-1 | -50 | 1 | 1000 | 300 | 50 | 3 | 1000 | | 50 | 3 | 17.4 |
| -2 | -51 | 2 | | | | | | | | | 17.1 |
| МН 752-1 | -52 | 1 | | | | | 1100 | | 100 | | 18,2 |
| -2 | -53 | 2 | | | | | | | | | 17.9 |
| МН 753-1 | -54 | 1 | | | | | 1200 | | 150 | | 18,9 |
| -2 | -55 | 2 | | | | | | | | | 18,6 |
| МН 754-1 | -56 | 1 | | | | | 1300 | 250 | | 4 | 19,9 |
| -2 | -57 | 2 | | | | | | | | | 19,5 |
| МН 755-1 | -58 | 1 | | | | | 1400 | 300 | 100 | | 20,7 |
| -2 | -59 | 2 | | | | | | | | | 20.3 |
| МН 756-1 | -60 | 1 | | | | | 1450 | | 125 | | 21.0 |
| -2 | -61 | 2 | | | | | | | | | 20,6 |
| МН 757-1 | -62 | 1 | | | | | 1500 | | 150 | | 21,4 |
| -2 | -63 | 2 | | | | | | | | | 21,0 |
| МН 758-1 | -64 | 1 | 1100 | 300 | 100 | 3 | 1100 | | 100 | 3 | 18,9 |
| -2 | -65 | 2 | | | | | | | | | 18,6 |
| МН 759-1 | -66 | 1 | | | | | 1200 | | 150 | | 19,7 |
| -2 | -67 | 2 | | | | | | | | | 19,4 |
| МН 760-1 | -68 | 1 | | | | | 1300 | 250 | | 4 | 20,6 |
| -2 | -69 | 2 | | | | | | | | | 20,2 |
| МН 761-1 | -70 | 1 | | | | | 1400 | 300 | 100 | | 21,4 |
| -2 | -71 | 2 | | | | | | | | | 21,0 |

1.400-15.В1.720 СБ

Лист 3

| Марка | Обозначение | Рис | Размеры, мм A | $a_1$ | $a_2$ | n | Размеры, мм B | $b_1$ | $b_2$ | m | Масса кг |
|---|---|---|---|---|---|---|---|---|---|---|---|
| МН 762-1 | 1.400-15.81. 720-72 | 1 | 1100 | 300 | 100 | 3 | 1450 | 300 | 125 | 4 | 22,5 |
| -2 | -73 | 2 | | | | | | | | | 22,2 |
| МН 763-1 | -74 | 1 | | | | | 1500 | | 150 | | 22,2 |
| -2 | -75 | 2 | | | | | | | | | 21,8 |
| МН 764-1 | -76 | 1 | 1200 | 300 | 150 | | 1200 | | | 3 | 20.4 |
| -2 | -77 | 2 | | | | | | | | | 20,1 |
| МН 765-1 | -78 | 1 | | | | | 1300 | 250 | | 4 | 21.4 |
| -2 | -79 | 2 | | | | | | | | | 21.0 |
| МН 766-1 | -80 | 1 | | | | | 1400 | 300 | 100 | | 22,2 |
| -2 | -81 | 2 | | | | | | | | | 218 |
| МН 767-1 | -82 | 1 | | | | | 1450 | | 125 | | 23,3 |
| -2 | -83 | 2 | | | | | | | | | 22,9 |
| МН 768-1 | -84 | 1 | | | | | 1500 | | 150 | | 22,9 |
| -2 | -85 | 2 | | | | | | | | | 22,5 |
| МН 769-1 | -86 | 1 | 1300 | 250 | 150 | 4 | 1300 | 250 | | | 22,6 |
| -2 | -87 | 2 | | | | | | | | | 22.2 |
| МН 770-1 | -88 | 1 | | | | | 1400 | 300 | 100 | | 23,1 |
| -2 | -89 | 2 | | | | | | | | | 22,7 |
| МН 771-1 | -90 | 1 | | | | | 1450 | | 125 | | 24.2 |
| -2 | -91 | 2 | | | | | | | | | 23,8 |
| МН 772-1 | -92 | 1 | | | | | 1500 | | 150 | | 23,9 |
| -2 | -93 | 2 | | | | | | | | | 23,5 |
| МН 773-1 | -94 | 1 | 1400 | | 100 | | 1400 | | 100 | | 23,9 |
| -2 | -95 | 2 | | | | | | | | | 23,5 |
| МН 774-1 | -96 | 1 | 1450 | 300 | 125 | | 1450 | | 125 | | 24,6 |
| -2 | -97 | 2 | | | | | | | | | 24.2 |
| МН 775-1 | -98 | 1 | 1500 | | 150 | | 1500 | | 150 | | 25,4 |
| -2 | -99 | 2 | | | | | | | | | 25,0 |

1.400-15.81.720 СБ

Лист 4

| Формат | Зона | Поз | Обозначение | Наименование | Кол. на исполн. 1.400-15.В1.730- | | | | | | | | | | Примечание |
|---|---|---|---|---|---|---|---|---|---|---|---|---|---|---|---|
| | | | | | - | 01 | 02 | 03 | 04 | 05 | 06 | 07 | 08 | 09 | |
| | | | | Документация | | | | | | | | | | | |
| 11 | | | 1.400-15.В1 000 ТО | Техническое описание | × | × | × | × | × | × | × | × | × | × | |
| 11 | | | 1.400-15.В1.730 СБ | Сборочный чертеж | × | × | × | × | × | × | × | × | × | × | |
| | | | | Детали | | | | | | | | | | | |
| 11 | | 1 | 1.400-15.В1.006 | Уголок У-55 | 1 | | | | | | | | | | |
| | | | -01 | У-56 | | 1 | | | | | | | | | |
| | | | -02 | У-57 | | | 1 | | | | | | | | |
| | | | -03 | У-58 | | | | 1 | | | | | | | |
| | | | -04 | У-59 | | | | | 1 | | | | | | |
| | | | -05 | У-60 | | | | | | 1 | | | | | |
| | | | -06 | У-61 | | | | | | | 1 | | | | |
| | | | -07 | У-62 | | | | | | | | 1 | | | |
| | | | -08 | У-63 | | | | | | | | | 1 | | |
| | | | -09 | У-64 | | | | | | | | | | 1 | |
| 11 | | 2 | 1.400-15.В1.004-01 | Стержень Ст-52 | 4 | 4 | 6 | 6 | 6 | 6 | 8 | 8 | 8 | 8 | |
| | | | | Марка | МН 776 | МН 777 | МН 778 | МН 779 | МН 780 | МН 781 | МН 782 | МН 783 | МН 784 | МН 785 | |

Исполнения 10÷19 - см. лист 2

| | | |
|---|---|---|
| Гл. инж. | Монин | |
| Нач. отд | Бродский | |
| Гл. констр | Водольянов | |
| Рук. гр. | Жилякова | |
| Вед. инж. | Бирюкова | |
| Исполн. | Азюба | |
| Провер. | Бирюкова | |

1.400-15.В1.730

Изделие закладное
МН 776 ÷ МН 795

| Стадия | Лист | Листов |
|---|---|---|
| Р | 1 | 2 |

ХАРЬКОВСКИЙ ПРОМСТРОЙНИИПРОЕКТ

| Инв.N подл | Подпись и дата | Взам.инв N |
|---|---|---|
| | | |

| Формат | Зона | Поз. | Обозначение | Наименование | Кол.на исполн. 1.400-15 В1.730- 10 | 11 | 12 | 13 | 14 | 15 | 16 | 17 | 18 | 19 | Примечание |
|---|---|---|---|---|---|---|---|---|---|---|---|---|---|---|---|
| | | | | Документация | | | | | | | | | | | |
| 11 | | | 1.400-15.В1.000 ТО | Техническое описание | × | × | × | × | × | × | × | × | × | × | |
| 11 | | | 1.400-15.В1.730 СБ | Сборочный чертеж | × | × | × | × | × | × | × | × | × | × | |
| | | | | Детали | | | | | | | | | | | |
| 11 | | 1 | 1.400-15.В1.006-10 | Уголок У-65 | 1 | | | | | | | | | | |
| | | | -11 | У-66 | | 1 | | | | | | | | | |
| | | | -12 | У-67 | | | 1 | | | | | | | | |
| | | | -13 | У-68 | | | | 1 | | | | | | | |
| | | | -14 | У-69 | | | | | 1 | | | | | | |
| | | | -15 | У-70 | | | | | | 1 | | | | | |
| | | | -16 | У-71 | | | | | | | 1 | | | | |
| | | | -17 | У-72 | | | | | | | | 1 | | | |
| | | | -18 | У-73 | | | | | | | | | 1 | | |
| | | | -19 | У-74 | | | | | | | | | | 1 | |
| 11 | | 2 | 1.400-15.В1.004-01 | Стержень СТ-52 | 10 | 10 | 10 | 12 | 12 | 16 | 16 | 16 | 16 | 16 | |
| | | | | Марка | МН 786 | МН 787 | МН 788 | МН 789 | МН 790 | МН 791 | МН 792 | МН 793 | МН 794 | МН 795 | |

1.400-15.В1.730

Лист 2

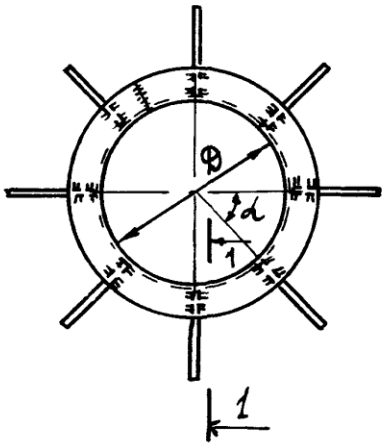


1-1

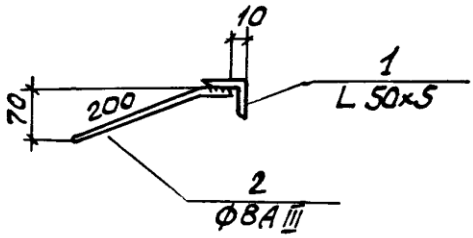


1. На рис. условно изображено закладное изделие с 8ю анкерами.
2. Сварка ручная дуговая.

| Марка | Обозначение | Д мм | α | Количество анкеров шт | Масса кг |
|---|---|---|---|---|---|
| МН 776 | 1.400-15.В1.730 | 250 | 90° | 4 | 3,7 |
| МН 777 | -01 | 300 | | | 4,3 |
| МН 778 | -02 | 350 | 60° | 6 | 5,1 |
| МН 779 | -03 | 400 | | | 5,7 |
| МН 780 | -04 | 450 | | | 6,3 |
| МН 781 | -05 | 500 | | | 6,9 |
| МН 782 | -06 | 550 | 45° | 8 | 7,6 |
| МН 783 | -07 | 600 | | | 8,2 |
| МН 784 | -08 | 650 | | | 8,8 |
| МН 785 | -09 | 700 | | | 9,4 |

Продолжение таблицы исполнений см. на листе 2

| | | | |
|---|---|---|---|
| Гл.инж.пр | Монин | | |
| Нач отд | Брадский | | |
| Гл.констр | Водольянов | | |
| Рук. гр. | Жилякова | | |
| Ст. инж | Бирюкова | | |
| Исполн. | Дзюба | | |
| Провер. | Бирюкова | | |

1.400-15.В1.730 СБ

Изделие закладное МН 776 ÷ МН 795 Сборочный чертеж

| Стадия | Масса | Масштаб |
|---|---|---|
| Р | см. таблицу | – |
| Лист 1 | Листов 2 | |

ХАРЬКОВСКИЙ ПРОМСТРОЙНИИПРОЕКТ

| Марка | Обозначение | Д мм | α | Количество анкеров шт. | Масса кг |
|---|---|---|---|---|---|
| МН 786 | 1.400-15. В1. 730-10 | 750 | 36° | 10 | 10.2 |
| МН 787 | -11 | 800 | | | 10.8 |
| МН 788 | -12 | 900 | | | 12,0 |
| МН 789 | -13 | 1000 | 30° | 12 | 13,3 |
| МН 790 | -14 | 1100 | | | 14,5 |
| МН 791 | -15 | 1200 | 22° 30' | 16 | 16,1 |
| МН 792 | -16 | 1300 | | | 17,3 |
| МН 793 | -17 | 1400 | | | 18,5 |
| МН 794 | -18 | 1450 | | | 19,1 |
| МН 795 | -19 | 1500 | | | 19,7 |
| | | | | | |

Взам. инв. №

Подп. и дата

Инв. № подл.

1.400-15. В1. 730 СБ

Лист 2

Рис. 1

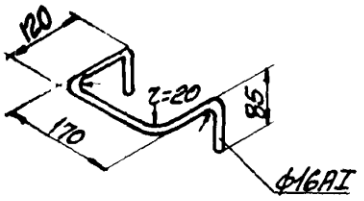


Рис. 2

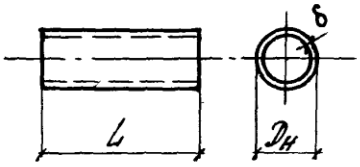


| Марка | Обозначение | Рис. | Размеры, мм Dн | δ | L | Масса кг | Материал |
|---|---|---|---|---|---|---|---|
| МН801 | 1.400-15.В1.810 | 1 | — | — | 470 | 0.74 | *) |
| МН802 | -01 | 2 | 45 | 1.4 | 100 | 0.15 | Труба ГОСТ 10704-76 / Д ГОСТ 10705-63* |
| МН803 | -02 | | | | 150 | 0.23 | |
| МН804 | -03 | | | | 190 | 0.29 | |
| МН805 | -04 | | | | 240 | 0.36 | |
| МН806 | -05 | | | | 290 | 0.44 | |
| МН807 | -06 | | | | 390 | 0.59 | |
| МН808 | -07 | | | | 490 | 0.74 | |
| МН809 | -08 | | 108 | 2.5 | 100 | 0.65 | |
| МН810 | -09 | | | | 150 | 0.98 | |
| МН811 | -10 | | | | 190 | 1.24 | |
| МН812 | -11 | | | | 240 | 1.56 | |
| МН813 | -12 | | | | 290 | 1.89 | |
| МН814 | -13 | | | | 390 | 2.54 | |
| МН815 | -14 | | | | 490 | 3.18 | |

1. *) – арматурная сталь класса А-I ГОСТ 5781-75 / Ст3 кп3 ГОСТ 5781-75

2. Продолжение таблицы исполнений см. на листе 2.

| | | | |
|---|---|---|---|
| Гл. инж. пр. | Монин | | |
| Нач. отд. | Бродский | | |
| Гл. конст. | Водопьянов | | |
| Рук. гр. | Жилякова | | |
| Вед. инж. | Бирюкова | | |
| Исполнил | Бирюкова | | |
| Проверил | Жилякова | | |

1.400-15.В1.810

Изделие закладное МН801 ÷ МН834

См. таблицу.

| Стадия | Масса | Масштаб |
|---|---|---|
| Р | см. таблицу | — |
| Лист 1 | Листов 2 | |

ХАРЬКОВСКИЙ ПРОМСТРОЙНИИПРОЕКТ

| Марка | Обозначение | Рис. | Размеры, мм | | | Масса кг | Материал |
|---|---|---|---|---|---|---|---|
| | | | $D_н$ | $\delta$ | $L$ | | |
| МН 816 | 1.400-15.01.810-15 | 2 | 159 | 3,5 | 100 | 1.3 | Труба ГОСТ 10704-76 / Д ГОСТ 10705-63* |
| МН 817 | -16 | | | | 150 | 2.0 | |
| МН 818 | -17 | | | | 190 | 2.6 | |
| МН 819 | -18 | | | | 240 | 3.2 | |
| МН 820 | -19 | | | | 290 | 3.9 | |
| МН 821 | -20 | | | | 390 | 5.2 | |
| МН 822 | -21 | | | | 490 | 6.6 | |
| МН 823 | -22 | | 219 | 4.5 | 100 | 2.4 | |
| МН 824 | -23 | | | | 150 | 3.6 | |
| МН 825 | -24 | | | | 190 | 4.5 | |
| МН 826 | -25 | | | | 240 | 5.7 | |
| МН 827 | -26 | | | | 290 | 6.9 | |
| МН 828 | -27 | | | | 390 | 9.3 | |
| МН 829 | -28 | | | | 490 | 11.7 | |
| МН 830 | -29 | | 273 | 6.0 | 190 | 7.5 | |
| МН 831 | -30 | | | | 240 | 9.5 | |
| МН 832 | -31 | | | | 290 | 11.5 | |
| МН 833 | -32 | | | | 390 | 15.4 | |
| МН 834 | -33 | | | | 490 | 19.3 | |

Взам. инв. №

Подпись и дата

Инв. № подл.

1.400-15.01.810

Лист 2

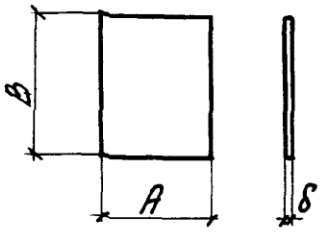


| Марка | Обозначение | Размеры, мм A | B | δ | Масса кг | Материал |
|---|---|---|---|---|---|---|
| Пл-1 | 1.400-15.В1.001 | 60 | 100 | 6 | 0.3 | Полоса ГОСТ 103-76 / В Ст3кп2 ГОСТ 535-79 |
| Пл-2 | -01 | | 150 | | 0.4 | |
| Пл-3 | -02 | | 200 | | 0.6 | |
| Пл-4 | -03 | | п.м | | 2.8 | |
| Пл-5 | -04 | 100 | 100 | | 0.5 | |
| Пл-6 | -05 | | 150 | | 0.7 | |
| Пл-7 | -06 | | 200 | | 0.9 | |
| Пл-8 | -07 | | 250 | | 1.2 | |
| Пл-9 | -08 | | п.м | | 4.7 | |
| Пл-10 | -09 | | 200 | 8 | 1.3 | |
| Пл-11 | -10 | | 250 | | 1.6 | |
| Пл-12 | -11 | 150 | 150 | 6 | 1.1 | |
| Пл-13 | -12 | | 200 | | 1.4 | |
| Пл-14 | -13 | | 250 | | 1.8 | |
| Пл-15 | -14 | | 300 | | 2.1 | |
| Пл-16 | -15 | | п.м | | 7.1 | |

Продолжение таблицы исполнений см. на листах 2÷4

| | | | |
|---|---|---|---|
| Гл.инж.пр | Монин | | 1.400-15.В1.001 |
| Нач.отд. | Бровский | | Пластина Пл-1÷Пл-81. |
| Гл.констр. | Водопьянов | | Стадия: Р; Масса: см. таблицу; Масштаб: |
| Рук.гр. | Жилякова | | Лист 1 Листов 4 |
| Вед.инж. | Бирюкова | | |
| Исполнил | Гижицкая | | См. таблицу |
| Проверил | Бирюкова | | Харьковский Промстройниипроект |

| Марка | Обозначение | Размеры, мм | | | Масса кг | Материал |
|---|---|---|---|---|---|---|
| | | А | В | δ | | |
| Пл-17 | 1.400-15. В1. 001 -16 | 150 | 150 | 8 | 1.4 | Полоса $\frac{\text{ГОСТ 103-76}}{\text{ВСт3кп2 ГОСТ 535-79}}$ |
| Пл-18 | -17 | | 200 | | 1.9 | |
| Пл-19 | -18 | | 250 | | 2.4 | |
| Пл-20 | -19 | | 300 | | 2.8 | |
| Пл-21 | -20 | | 150 | 10 | 1.8 | |
| Пл-22 | -21 | | 200 | | 2.4 | |
| Пл-23 | -22 | | 250 | | 2.9 | |
| Пл-24 | -23 | | 300 | | 3.5 | |
| Пл-25 | -24 | 200 | 200 | 6 | 1.9 | |
| Пл-26 | -25 | | 250 | | 2.4 | |
| Пл-27 | -26 | | 300 | | 2.8 | |
| Пл-28 | -27 | | 400 | | 3.8 | |
| Пл-29 | -28 | | п.м | | 9.4 | |
| Пл-30 | -29 | | 200 | 8 | 2.5 | |
| Пл-31 | -30 | | 250 | | 3.1 | |
| Пл-32 | -31 | | 300 | | 3.8 | |
| Пл-33 | -32 | | 400 | | 5.0 | |
| Пл-34 | -33 | | п.м | | 12.6 | |
| Пл-35 | -34 | | 200 | 10 | 3.1 | |
| Пл-36 | -35 | | 250 | | 3.9 | |
| Пл-37 | -36 | | 300 | | 4.7 | |
| Пл-38 | -37 | | 400 | | 6.3 | |
| Пл-39 | -38 | | 300 | 12 | 5.7 | |
| Пл-40 | -39 | | 400 | | 7.5 | |
| Пл-41 | -40 | | — | — | — | — |

Взам. инв. №

Подпись и дата

Инв. № подл.

1.400-15. В1. 001

Лист 2

| Марка | Обозначение | Размеры, мм | | | Масса кг | Материал |
|---|---|---|---|---|---|---|
| | | А | В | δ | | |
| Пл-42 | 1.400-15. В1. 001 -41 | 250 | 250 | 6 | 2.9 | Полоса ГОСТ 82-70* / ВСт3кп2 ГОСТ 14637-79 |
| Пл-43 | -42 | | 300 | | 3.5 | |
| Пл-44 | -43 | | 400 | | 4.7 | |
| Пл-45 | -44 | | 500 | | 5.9 | |
| Пл-46 | -45 | | п.м | | 11.8 | |
| Пл-47 | -46 | | 250 | 8 | 3.9 | |
| Пл-48 | -47 | | 300 | | 4.7 | |
| Пл-49 | -48 | | 400 | | 6.3 | |
| Пл-50 | -49 | | 500 | | 7.9 | |
| Пл-51 | -50 | | п.м | | 15.7 | |
| Пл-52 | -51 | | 250 | 10 | 4.9 | |
| Пл-53 | -52 | | 300 | | 5.9 | |
| Пл-54 | -53 | | 400 | | 7.9 | |
| Пл-55 | -54 | | 500 | | 9.8 | |
| Пл-56 | -55 | | 300 | 12 | 7.1 | |
| Пл-57 | -56 | | 400 | | 9.4 | |
| Пл-58 | -57 | | 500 | | 11.8 | |
| Пл-59 | -58 | 300 | 300 | 8 | 5.7 | |
| Пл-60 | -59 | | 400 | | 7.5 | |
| Пл-61 | -60 | | 500 | | 9.4 | |
| Пл-62 | -61 | | 300 | 10 | 7.1 | |
| Пл-63 | -62 | | 400 | | 9.4 | |
| Пл-64 | -63 | | 500 | | 11.8 | |
| Пл-65 | -64 | | 300 | 12 | 8.5 | |
| Пл-66 | -65 | | 400 | | 11.3 | |
| Пл-67 | -66 | | 500 | | 14.1 | |

1.400-15. В1.001

Лист 3

| Марка | Обозначение | Размеры, мм | | | Масса кг | Материал |
|---|---|---|---|---|---|---|
| | | А | В | б | | |
| Пл-68 | 1.400-15. В1. 001 -67 | 400 | 400 | 8 | 10.1 | Полоса ГОСТ 82-70* / ВСТ3кп2 ГОСТ 14637-79 |
| Пл-69 | -68 | | 500 | | 12.6 | |
| Пл-70 | -69 | | 600 | | 15.1 | |
| Пл-71 | -70 | | 400 | 10 | 12.6 | |
| Пл-72 | -71 | | 500 | | 15.7 | |
| Пл-73 | -72 | | 400 | 12 | 15.1 | |
| Пл-74 | -73 | | 500 | | 18.8 | |
| Пл-75 | -74 | | 600 | | 22.6 | |
| Пл-76 | -75 | 500 | 500 | 8 | 15.7 | |
| Пл-77 | -76 | | | 12 | 23.6 | |
| Пл-78 | -77 | 40 | 40 | 8 | 0.10 | Полоса ГОСТ 103-76 / ВСТ3кп2 ГОСТ 535-79 |
| Пл-79 | -78 | 50 | 50 | 10 | 0.20 | |
| Пл-80 | -79 | 60 | 60 | 12 | 0.34 | |
| Пл-81 | -80 | | | 14 | 0.40 | |
| | | | | | | |

Взам. инв. №

Подпись и дата

Инв. № подл.

1.400-15. В1. 001

Лист 4

## Рис. 1,2,3,4

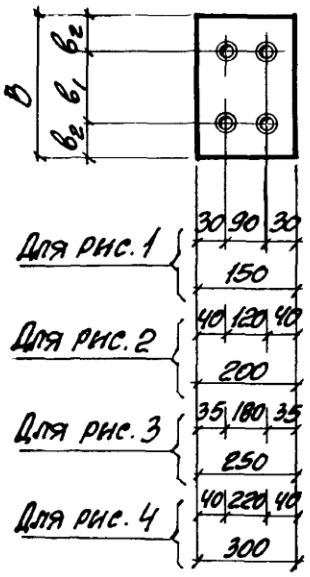


## Рис. 5,6,7,8

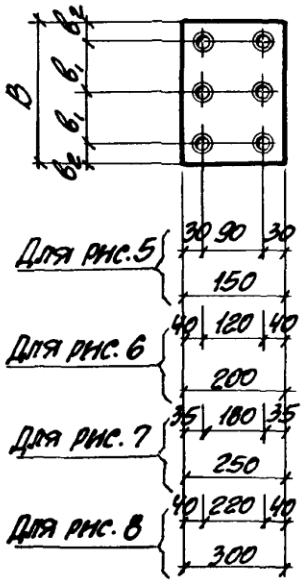


## Рис. 9,10

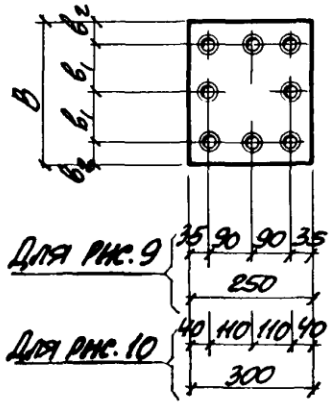


## Рис. 14

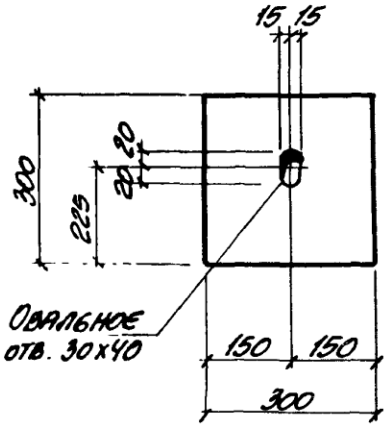


## Рис. 11,12

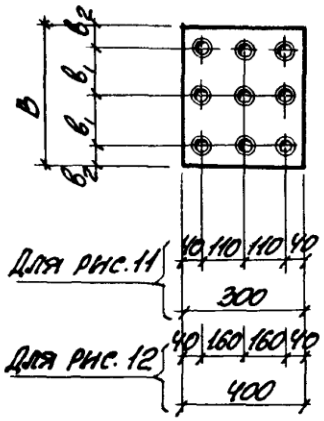


## Рис. 13

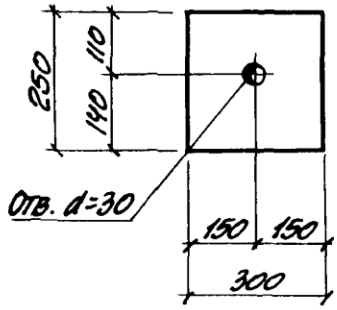


1. δ — толщина пластины;
2. ⊕ — раззенкованное отверстие для стержня диаметром d. Значения d и δ см. в таблице исполнений.
3. Раззенковку отверстий выполнять в соответствии с СН 393-78, тип 21
4. Таблицу исполнений см. на листах 2 и 3.

| | | | | | | |
|---|---|---|---|---|---|---|
| | | | | 1.400-15.В1.002 | | |
| Гл. инж. пр. | Ионин | | | Пластины с отверстиями | Стадия | Масса | Масштаб |
| Нач. отд. | Бродский | | | | Р | См. таблицу | — |
| Гл. конст. | Водопьянов | | | | Лист 1 | Листов 3 | |
| Рук. гр. | Жилякова | | | | | | |
| Вед. инж. | Бирюкова | | | | | | |
| Исполнил | Гнилицкая | | | См. таблицу. | Харьковский Промстройниипроект | | |
| Проверил | Жилякова | | | | | | |

| Марка | Обозначение | Рис. | Размеры, мм | | | | | Масса кг | Материал |
|---|---|---|---|---|---|---|---|---|---|
| | | | в | $в_1$ | $в_2$ | б | d | | |
| Пл-21а | 1.400-15.В1.002 | 1 | 150 | 90 | 30 | 10 | 12АIII | 1.8 | Полоса ГОСТ 103-76 / ВСт3кп2 ГОСТ 535-79 |
| Пл-22а | -01 | | 200 | 120 | 40 | | | 2.4 | |
| Пл-23а | -02 | | 250 | 180 | 35 | | | 2.9 | |
| Пл-32а | -03 | 2 | 300 | 220 | 40 | 8 | 10АIII | 3.8 | |
| Пл-35а | -04 | | 200 | 120 | 40 | 10 | 12АIII | 3.1 | |
| Пл-36а | -05 | | 250 | 180 | 35 | | | 3.9 | |
| Пл-47а | -06 | 3 | 250 | 180 | 35 | 8 | 10АIII | 3.9 | Полоса ГОСТ 82-70* / ВСт3кп2 ГОСТ 14637-79 |
| Пл-48а | -07 | | 300 | 220 | 40 | | | 4.7 | |
| Пл-52а | -08 | | 250 | 180 | 35 | 10 | 12АIII | 4.9 | |
| Пл-53а | -09 | | 300 | 220 | 40 | | | 5.9 | |
| Пл-62а | -10 | 4 | 300 | 220 | | | | 7.1 | |
| Пл-24а | -11 | 5 | 300 | 110 | | | | 3.5 | Полоса ГОСТ 103-76 / ВСт3кп2 ГОСТ 535-79 |
| Пл-38а | -12 | 6 | 400 | 160 | | | | 6.3 | |
| Пл-39а | -13 | | 300 | 110 | | 12 | 16АIII | 5.7 | |
| Пл-40а | -14 | | 400 | 160 | | | | 7.5 | |
| Пл-57а | -15 | 7 | 400 | 160 | | | | 9.4 | Полоса ГОСТ 82-70* / ВСт3кп2 ГОСТ 14637-79 |
| Пл-58а | -16 | | 500 | 210 | | | | 11.8 | |
| Пл-63а | -17 | 8 | 400 | 160 | | 10 | 12АIII | 9.4 | |
| Пл-64а | -18 | | 500 | 210 | | | | 11.8 | |
| Пл-49а | -19 | 9 | 400 | 160 | | 8 | 10АIII | 6.3 | |
| Пл-50а | -20 | | 500 | 210 | | | | 7.9 | |
| Пл-52б | -21 | | 250 | 90 | 35 | 10 | 12АIII | 4.9 | |
| Пл-53б | -22 | | 300 | 110 | 40 | | | 5.9 | |
| Пл-65а | -23 | 10 | 300 | 110 | | 12 | 16АIII | 8.5 | |
| Пл-66а | -24 | 11 | 400 | 160 | | | | 11.3 | |
| Пл-67а | -25 | | 500 | 210 | | | | 14.1 | |

Взам. инв. №

Подпись и дата

Инв. № подл.

1.400-15.В1.002

Лист 2

| Марка | Обозначение | Рис. | Размеры, мм | | | | | Масса кг | Материал |
|---|---|---|---|---|---|---|---|---|---|
| | | | $B$ | $b_1$ | $b_2$ | $\delta$ | $d$ | | |
| Пл-71а | 1.400-15.В1.002 -26 | 12 | 400 | 160 | 40 | 10 | 12AIII | 12.6 | Полоса $\frac{\text{ГОСТ 82-70*}}{\text{ВСТ3кп2 ГОСТ14637-79}}$ |
| Пл-72а | -27 | | 500 | 210 | | | | 15.7 | |
| Пл-73а | -28 | | 400 | 160 | | 12 | 16AIII | 15.1 | |
| Пл-74а | -29 | | 500 | 210 | | | | 18.8 | |
| Пл-48б | -30 | 13 | — | — | — | 8 | — | 4.7 | |
| Пл-53в | -31 | | | | | 10 | | 5.9 | |
| Пл-62б | -32 | 14 | | | | | | 7.1 | |
| Пл-65б | -33 | | | | | 12 | | 8.5 | |
| | | | | | | | | | |

1.400-15.В1.002

Лист 3

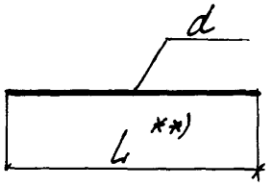


| Марка | Обозначение | Размеры, мм d | Размеры, мм L | Масса кг | Материал |
|---|---|---|---|---|---|
| Ст-1 | 1.400-15.В1.003 | 8АIII | 300 | 0.12 | Арм. сталь класса А-III ГОСТ 5781-75 / 25Г2С ГОСТ 5781-75 |
| Ст-2 | -01 | | 250 | 0.10 | |
| Ст-3 | -02 | | 200 | 0.08 | |
| Ст-4 | -03 | | 80 | 0.03 | |
| Ст-5 | -04 | 10АIII | 390 | 0.24 | Арм. сталь класса А-III ГОСТ 5.1459-72* / 25Г2С ГОСТ 5781-75 |
| Ст-6 | -05 | | 370 | 0.23 | |
| Ст-7 | -06 | | 290 | 0.18 | |
| Ст-8 | -07 | | 270 | 0.17 | |
| Ст-9 | -08 | | 240 | 0.15 | |
| Ст-10 | -09 | | 220 | 0.14 | |
| Ст-11 | -10 | | 190 | 0.12 | |
| Ст-12 | -11 | | 170 | 0.11 | |
| Ст-13 | -12 | | 140 | 0.09 | |
| Ст-14 | -13 | | 120 | 0.07 | |
| Ст-15 | -14 | 12АIII | 470 | 0.42 | |
| Ст-16 | -15 | | 450 | 0.40 | |
| Ст-17 | -16 | | 390 | 0.35 | |

1. **) - см. 1.400-15.В1.000 ТО, пункт 12.
2. Продолжение таблицы исполнений см. на листе 2.

Взам. инв. №

Подпись и дата

Инв. № подл.

| | | | |
|---|---|---|---|
| Гл. инж. пр. | Монин | | 1.400-15.В1.003 |
| Нач. отд. | Бровский | | Стержень прямой Ст-1 ÷ Ст-44 |
| Гл. конст. | Водолянов | | |
| Рук. гр. | Жилякова | | |
| Вед. инж. | Бирюкова | | |
| Исполнил | Гриженская | | См. таблицу |
| Проверил | Жилякова | | |

| Стадия | Масса | Масштаб |
|---|---|---|
| Р | См. таблицу | — |
| Лист 1 | Листов 2 | |

ХАРЬКОВСКИЙ ПРОМСТРОЙНИИПРОЕКТ

| Марка | Обозначение | Размеры, мм | | Масса кг | Материал |
|---|---|---|---|---|---|
| | | d | L | | |
| G-18 | 1.400-15.В1.003-17 | 12AIII | 370 | 0.33 | Арм. сталь класса AIII ГОСТ 5.1459-72* / 25Г2С ГОСТ 5781-75 |
| G-19 | -18 | | 290 | 0.26 | |
| G-20 | -19 | | 270 | 0.24 | |
| G-21 | -20 | | 240 | 0.21 | |
| G-22 | -21 | | 220 | 0.20 | |
| G-23 | -22 | | 190 | 0.17 | |
| G-24 | -23 | | 170 | 0.15 | |
| G-25 | -24 | | 140 | 0.13 | |
| G-26 | -25 | | 120 | 0.11 | |
| G-27 | -26 | 14AIII | 540 | 0.65 | |
| G-28 | -27 | | 420 | 0.51 | |
| G-29 | -28 | | 390 | 0.47 | |
| G-30 | -29 | | 370 | 0.45 | |
| G-31 | -30 | | 320 | 0.39 | |
| G-32 | -31 | | 270 | 0.33 | |
| G-33 | -32 | | 220 | 0.27 | |
| G-34 | -33 | | 170 | 0.21 | |
| G-35 | -34 | 16AIII | 620 | 0.98 | |
| G-36 | -35 | | 590 | 0.93 | |
| G-37 | -36 | | 490 | 0.77 | |
| G-38 | -37 | | 460 | 0.73 | |
| G-39 | -38 | | 390 | 0.62 | |
| G-40 | -39 | | 370 | 0.59 | |
| G-41 | -40 | | 290 | 0.46 | |
| G-42 | -41 | | 240 | 0.38 | |
| G-43 | -42 | | 210 | 0.33 | |
| G-44 | -43 | 6AI | п.м. | 0.22 | Арм. сталь класса AI ГОСТ 5781-75 / Ст3 кп3 ГОСТ 5781-75 |

1.400-15.В1.003

Лист 2

Рис. 1 | Рис. 2 | Рис. 3 | Рис. 4

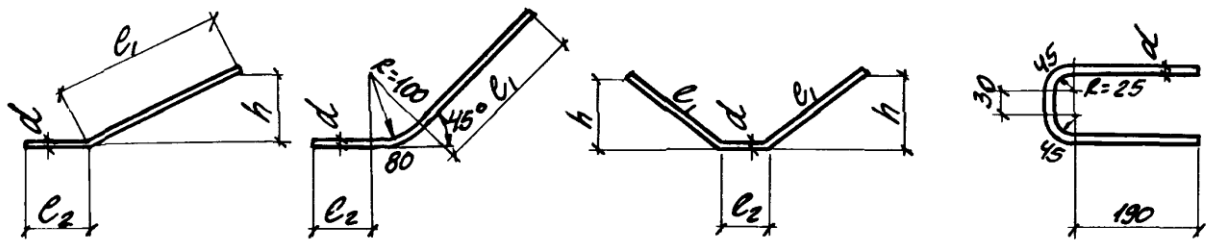


$L = l_1 + l_2$ | $L = l_1 + l_2 + 80$ | $L = 2l_1 + l_2$ | $L = 2 \cdot 190 + 3 \cdot 40$

| Марка | Обозначение | Рис. | Размеры, мм d | L | $l_1$ | $l_2$ | h | Масса кг | Материал |
|---|---|---|---|---|---|---|---|---|---|
| Ст-51 | 1.400-15.В1.004 | 1 | 8АIII | 200 | 160 | 40 | 110 | 0.08 | Арм. сталь класса А-III ГОСТ 5781-75 / 25Г2С ГОСТ 5781-75 |
| Ст-52 | -01 | 1 | 8АIII | 250 | 200 | 50 | 70 | 0.10 | |
| Ст-53 | -02 | 1 | 8АIII | 250 | 200 | 50 | 140 | 0.10 | |
| Ст-54 | -03 | 1 | 8АIII | 300 | 250 | 50 | 70 | 0.12 | |
| Ст-55 | -04 | 1 | 8АIII | 350 | 300 | 50 | 120 | 0.14 | |
| Ст-56 | -05 | 3 | 8АIII | 560 | 250 | 60 | 70 | 0.22 | |
| Ст-57 | -06 | 3 | 8АIII | 660 | 300 | 60 | 120 | 0.26 | |
| Ст-58 | -07 | 2 | 8АIII | 350 | 220 | 50 | — | 0.14 | |
| Ст-59 | -08 | 4 | 8АIII | 500 | — | — | — | 0.20 | |
| Ст-60 | -09 | 1 | 10АIII | 450 | 380 | 70 | 150 | 0.28 | Арм. сталь класса А-III ГОСТ 5.1459-72* / 25Г2С ГОСТ 5781-75 |
| Ст-61 | -10 | 2 | 10АIII | 420 | 270 | 70 | — | 0.26 | |
| Ст-62 | -11 | 1 | 12АIII | 300 | 200 | 100 | 80 | 0.27 | |
| Ст-63 | -12 | 1 | 12АIII | 400 | 300 | 100 | 110 | 0.36 | |
| Ст-64 | -13 | 1 | 12АIII | 500 | 400 | 100 | 140 | 0.44 | |

Продолжение таблицы исполнений см. на листе 2

Инв. № подл. | Подпись и дата | Взам. инв. №

| | | |
|---|---|---|
| Гл. инж. пр. | Монин | |
| Нач. отд. | Бродский | |
| Гл. констр. | Водопьянов | |
| Рук. гр. | Жельякова | |
| Вед. инж. | Бирюкова | |
| Исполнил | Снежицкая | |
| Проверил | Жельякова | |

1.400-15.В1.004

Стержень гнутый Ст-51 ÷ Ст-76

| Стадия | Масса | Масштаб |
|---|---|---|
| Р | См. таблицу | — |

Лист 1 Листов 2

См. таблицу.

Харьковский Промстройниипроект

| Марка | Обозначение | Рис. | Размеры, мм | | | | | Масса кг | Материал |
|---|---|---|---|---|---|---|---|---|---|
| | | | d | L | $e_1$ | $e_2$ | h | | |
| Ст-65 | 1.400-15.В1.004-14 | 1 | 12AIII | 580 | 480 | 100 | 120 | 0.52 | Арм. сталь класса A-III ГОСТ 5.1459-72* / 25Г2С ГОСТ 5781-75 |
| Ст-66 | -15 | | | | | | 170 | | |
| Ст-67 | -16 | | | 620 | 520 | | 200 | 0.55 | |
| Ст-68 | -17 | | | 720 | 620 | | 210 | 0.64 | |
| Ст-69 | -18 | | | 940 | 840 | | 310 | 0.84 | |
| Ст-70 | -19 | | 16AIII | 520 | 400 | 120 | 140 | 0.82 | |
| Ст-71 | -20 | | | 640 | 520 | | 200 | 1.01 | |
| Ст-72 | -21 | | | 740 | 620 | | 160 | 1.17 | |
| Ст-73 | -22 | | | | | | 210 | | |
| Ст-74 | -23 | | | 960 | 840 | | 310 | 1.52 | |
| Ст-75 | -24 | | 20AIII | 900 | 750 | 150 | 210 | 2.22 | |
| Ст-76 | -25 | | | | | | 260 | | |
| | | | | | | | | | |

1.400-15.В1.004

Лист 2

Рис. 1 Рис. 2 Рис. 3

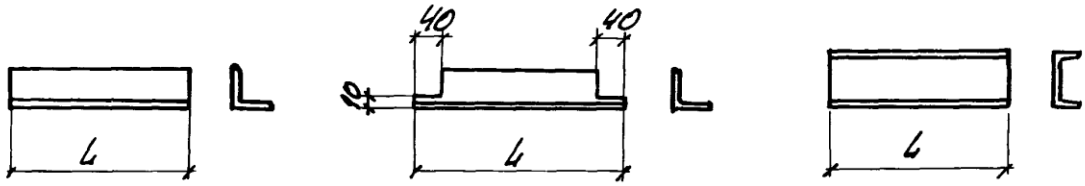


| Марка | Обозначение | Рис. | Сечение | L мм | Масса кг | Материал |
|---|---|---|---|---|---|---|
| У-1 | 1.400-15.В1. 005 | 1 | L 50х5 | 100 | 0.38 | Уголок ГОСТ 8509-72(Ст.СЭВ 104-74) / Ст3кп2 ГОСТ 535-79 |
| У-2 | -01 | | | 150 | 0.57 | |
| У-3 | -02 | | | 200 | 0.75 | |
| У-4 | -03 | | | 250 | 0.94 | |
| У-5 | -04 | | | 300 | 1.13 | |
| У-6 | -05 | | | 400 | 1.51 | |
| У-7 | -06 | | | 500 | 1.89 | |
| У-8 | -07 | | | 600 | 2.26 | |
| У-9 | -08 | | | 700 | 2.64 | |
| У-10 | -09 | | | 800 | 3.02 | |
| У-11 | -10 | | | 900 | 3.39 | |
| У-12 | -11 | | | 1000 | 3.77 | |
| У-13 | -12 | | | 1100 | 4.15 | |
| У-14 | -13 | | | 1200 | 4.52 | |
| У-15 | -14 | | | 1300 | 4.90 | |
| У-16 | -15 | | | 1400 | 5.28 | |
| У-17 | -16 | | | 1450 | 5.47 | |
| У-18 | -17 | | | 1500 | 5.66 | |

Продолжение таблицы исполнений см. на листах 2 и 3.

Инв. № подл. | Подпись и дата | Взам. инв. №

| | | |
|---|---|---|
| Гл. инж. пр. | Монин | |
| Нач. отд. | Бровский | |
| Гл. констр. | Водопьянов | |
| Рук. гр. | Жилякова | |
| Вед. инж. | Бырюкова | |
| Исполнил | Гнэжницкая | |
| Проверил | Жилякова | |

1.400-15. В1. 005

Уголок У-1 ÷ У-47, У-5а ÷ У-20а
Швеллер Ш-1 ÷ Ш-14

См. таблицу.

| Стадия | Масса | Масштаб |
|---|---|---|
| Р | см. таблицу | — |
| Лист 1 | Листов 3 | |

ХАРЬКОВСКИЙ ПРОМСТРОЙНИИПРОЕКТ

| Марка | Обозначение | Рис. | Сечение | L мм | Масса кг | Материал |
|---|---|---|---|---|---|---|
| У-19 | 1.400-15.В1.005 - 18 | 1 | L 50×5 | 1550 | 5.84 | Уголок ГОСТ 8509-72/(Ст СЭВ 104-74) / ВСт 3кп2 ГОСТ 535-79 |
| У-20 | -19 | | | 1600 | 6.03 | |
| У-21 | -20 | | | п.м | 3.77 | |
| У-5а | -21 | 2 | | 300 | 1.13 | |
| У-6а | -22 | | | 400 | 1.51 | |
| У-7а | -23 | | | 500 | 1.89 | |
| У-8а | -24 | | | 600 | 2.26 | |
| У-9а | -25 | | | 700 | 2.64 | |
| У-10а | -26 | | | 800 | 3.02 | |
| У-11а | -27 | | | 900 | 3.39 | |
| У-12а | -28 | | | 1000 | 3.77 | |
| У-13а | -29 | | | 1100 | 4.15 | |
| У-14а | -30 | | | 1200 | 4.52 | |
| У-15а | -31 | | | 1300 | 4.90 | |
| У-16а | -32 | | | 1400 | 5.28 | |
| У-18а | -33 | | | 1500 | 5.66 | |
| У-19а | -34 | | | 1550 | 5.84 | |
| У-20а | -35 | | | 1600 | 6.03 | |
| У-22 | -36 | 1 | L 63×5 | 100 | 0.48 | Уголок ГОСТ 8509-72/(Ст СЭВ 104-74) / ВСт 3кп2 ГОСТ 535-79 |
| У-23 | -37 | | | 200 | 0.96 | |
| У-24 | -38 | | | 300 | 1.44 | |
| У-25 | -39 | | | 500 | 2.41 | |
| У-26 | -40 | | | п.м | 4.81 | |
| У-27 | -41 | | L 75×6 | 150 | 1.03 | |
| У-28 | -42 | | | 250 | 1.72 | |
| У-29 | -43 | | | 400 | 2.76 | |
| У-30 | -44 | | | п.м | 6.89 | |
| У-31 | -45 | | L 90×7 | 200 | 1.93 | |
| У-32 | -46 | | | 300 | 2.89 | |
| У-33 | -47 | | | 500 | 4.82 | |
| У-34 | -48 | | | п.м. | 9.64 | |

1.400-15.В1.005



ООО "Изополимет Плюс" - https://izopolimet.by

| Марка | Обозначение | Рис | Сечение | L, мм | Масса кг | Материал |
|---|---|---|---|---|---|---|
| У-35 | 1.400-15. В1. 005 -49 | 1 | L 100×63×6 | 100 | 0.75 | Уголок ГОСТ 8510-72 (Ст 3ПС255-76) / ВСт 3 кп2 ГОСТ 535-79 |
| У-36 | -50 | | | 300 | 2.26 | |
| У-37 | -51 | | | 500 | 3.77 | |
| У-38 | -52 | | | п.м | 7.53 | |
| У-39 | -53 | | L 125×80×8 | 200 | 2.50 | |
| У-40 | -54 | | | 250 | 3.13 | |
| У-41 | -55 | | | 300 | 3.75 | |
| У-42 | -56 | | | 400 | 5.00 | |
| У-43 | -57 | | | 500 | 6.25 | |
| У-44 | -58 | | | п.м | 12.5 | |
| У-45 | -59 | | L 160×100×9 | 300 | 5.4 | |
| У-46 | -60 | | | 500 | 9.0 | |
| У-47 | -61 | | | п.м | 18.0 | |
| Ш-1 | -62 | 3 | С8 | 100 | 0.71 | Швеллер ГОСТ 8240-72 / ВСт 3кп2 ГОСТ 535-79 |
| Ш-2 | -63 | | | 200 | 1.41 | |
| Ш-3 | -64 | | | 300 | 2.12 | |
| Ш-4 | -65 | | | п.м | 7.05 | |
| Ш-5 | -66 | | С10 | 100 | 0.86 | |
| Ш-6 | -67 | | | 200 | 1.72 | |
| Ш-7 | -68 | | | 300 | 2.58 | |
| Ш-8 | -69 | | | п.м | 2.59 | |
| Ш-9 | -70 | | С12 | 150 | 1.56 | |
| Ш-10 | -71 | | | 300 | 3.12 | |
| Ш-11 | -72 | | | п.м | 10.4 | |
| Ш-12 | -73 | | С14 | 150 | 1.85 | |
| Ш-13 | -74 | | | 300 | 3.59 | |
| Ш-14 | -75 | | | п.м | 12.3 | |

Инв. № подл. | Подпись и дата | Взам. инв. №

1.400-15. В1. 005

Лист 3

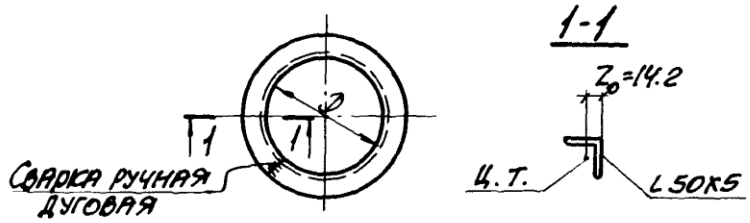


Длина заготовки
$L = \pi (D + 2z_0)$

| Марка | Обозначение | Размеры, мм D | Размеры, мм L | Масса кг | Материал |
|---|---|---|---|---|---|
| У-55 | 1.400-15.В1. 006 | 250 | 870 | 3.3 | Уголок ГОСТ 8509-72 (ГОСТ 535-79) / ВСТ 3 кп2 ГОСТ 535-79 |
| У-56 | -01 | 300 | 1030 | 3.9 | |
| У-57 | -02 | 350 | 1180 | 4.5 | |
| У-58 | -03 | 400 | 1340 | 5.1 | |
| У-59 | -04 | 450 | 1500 | 5.7 | |
| У-60 | -05 | 500 | 1660 | 6.3 | |
| У-61 | -06 | 550 | 1810 | 6.8 | |
| У-62 | -07 | 600 | 1970 | 7.4 | |
| У-63 | -08 | 650 | 2130 | 8.0 | |
| У-64 | -09 | 700 | 2280 | 8.6 | |
| У-65 | -10 | 750 | 2440 | 9.2 | |
| У-66 | -11 | 800 | 2600 | 9.8 | |
| У-67 | -12 | 900 | 2910 | 11.0 | |
| У-68 | -13 | 1000 | 3220 | 12.1 | |
| У-69 | -14 | 1100 | 3540 | 13.3 | |
| У-70 | -15 | 1200 | 3860 | 14.5 | |
| У-71 | -16 | 1300 | 4170 | 15.7 | |
| У-72 | -17 | 1400 | 4480 | 16.9 | |
| У-73 | -18 | 1450 | 4640 | 17.5 | |
| У-74 | -19 | 1500 | 4800 | 18.1 | |

| | | |
|---|---|---|
| Гл. инж. пр. | Монин | |
| Нач. отд. | Бродский | |
| Гл. конст. | Водопьянов | |
| Рук. гр. | Жилякова | |
| Вед. инж. | Бирюкова | |
| Исполнил | Попова | |
| Проверил | Жилякова | |

1.400-15.В1. 006

Уголок гнутый
У-55 ÷ У-74

| Стадия | Масса | Масштаб |
|---|---|---|
| Р | см. таблицу | — |
| Лист | Листов 1 | |

См. таблицу.

ХАРЬКОВСКИЙ ПРОМСТРОЙНИИПРОЕКТ

Рис. 1

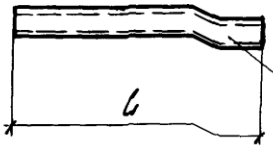


Труба $d_{усл.}$=20

Рис. 2

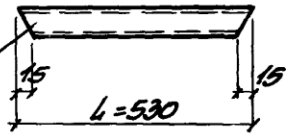


| Марка | Обозначение | Рис | L мм | Масса кг | Материал |
|---|---|---|---|---|---|
| Тр-1 | 1.400-15. В1. 007 | 1 | 190 | 0.32 | Труба 20 ГОСТ 3262-75* / Ст1 кп 2 ГОСТ 380-71* |
| Тр-2 | -01 | | 240 | 0.40 | |
| Тр-3 | -02 | | 290 | 0.48 | |
| Тр-4 | -03 | | 390 | 0.65 | |
| Тр-5 | -04 | 2 | 530 | 0.88 | |

Инв. № подл. | Подпись и дата | Взам. инв. №

| | | |
|---|---|---|
| Гл. инж. пр. | Монин | |
| Нач. отд. | Одесский | |
| Гл. конст. | Водопьянов | |
| Рук. гр. | Жилякова | |
| Вед. инж. | Бирюкова | |
| Исполнил | Гижицкая | |
| Проверил | Жилякова | |

1.400-15. В1. 007

Труба Тр-1÷Тр-5

| Стадия | Масса | Масштаб |
|---|---|---|
| Р | см. таблицу | — |
| Лист | Листов 1 | |

См. таблицу

ХАРЬКОВСКИЙ ПРОМСТРОЙНИИПРОЕКТ