259ТП

ТИПОВАЯ ДОКУМЕНТАЦИЯ НА СТРОИТЕЛЬНЫЕ СИСТЕМЫ И ИЗДЕЛИЯ ЗДАНИЙ И СООРУЖЕНИЙ

СЕРИЯ 03.005-5
КОНСТРУКЦИИ ВВОДА И ПРОПУСКА КОММУНИКАЦИЙ В УБЕЖИЩАХ ГРАЖДАНСКОЙ ОБОРОНЫ

ВЫПУСК 2
КОНСТРУКЦИИ ВВОДА И ПРОПУСКА КОММУНИКАЦИЙ

АЛЬБОМ 6
КОНСТРУКЦИЯ ПРОПУСКА КОММУНИКАЦИЙ КПК-7

РАБОЧИЕ ЧЕРТЕЖИ

17359-07

ЦЕНА 2-40

ООО "Изополимет Плюс" - https://izopolimet.by

ЦЕНТРАЛЬНЫЙ ИНСТИТУТ ТИПОВОГО ПРОЕКТИРОВАНИЯ
ГОССТРОЯ СССР

Москва. А-445. Смольная ул. 22

Сдано в печать X 1988 года

Заказ № 12095 Тираж 160 экз

ТИПОВАЯ ДОКУМЕНТАЦИЯ НА СТРОИТЕЛЬНЫЕ СИСТЕМЫ И ИЗДЕЛИЯ ЗДАНИЙ И СООРУЖЕНИЙ

СЕРИЯ 03.005-5

КОНСТРУКЦИИ ВВОДА И ПРОПУСКА КОММУНИКАЦИЙ В УБЕЖИЩАХ ГРАЖДАНСКОЙ ОБОРОНЫ

ВЫПУСК 2

КОНСТРУКЦИИ ВВОДА И ПРОПУСКА КОММУНИКАЦИЙ

АЛЬБОМ 6

КОНСТРУКЦИЯ ПРОПУСКА КОММУНИКАЦИЙ КПК-7

РАБОЧИЕ ЧЕРТЕЖИ

УТВЕРЖДЕНА штабом ГО СССР
письмо от 16 февраля 1981 г.
№ 235/11/487
ВВЕДЕНА В ДЕЙСТВИЕ войсковой частью 14262 с 25.05.1981 г.
приказом № 14 от 21.05.1981 г.

Разработана в/ч 14262

Главный инженер в/ч 14262 К.Дорогушкин

Главный специалист в/ч 14262 В.Шаргородский

Главный инженер проекта В.Филиппов

© ЦИТП Госстроя СССР, 1986

N стр.	Обозначение	Наименование	NN стр.
		Содержание	
1.	Т-199.250.13.000.	Конструкция пропуска коммуникаций КПК-7	3÷52
2.	Т-199.250.13. 000.СБ	Конструкция пропуска коммуникаций КПК-7 Сборочный чертеж	53÷59
3.	Т-199.250.13.001	Пластина	60÷61

Обозначение чертежей в альбоме принято по шифру плана типового проектирования.
№ серии в обозначении чертежей условно не указывается.

ООО "Изополимет Плюс" - https://izopolimet.by

Формат	Зона	Поз.	Обозначение	Наименование	Кол.	Примечание
				Документация		
11			Т-199.250.13.000.СБ	Сборочный чертеж		
			Переменные данные	для исполнений:		
				Т-199.250.13.000.		
				Детали		
11		1	Т-199.250.13.001	Пластина	2	
Б.Ч.		2	Т-199.250.13.002	Патрубок		
				Труба 15 ГОСТ 3262-75*		
				$L = 100 \pm \frac{IT14}{2}$	1	0,11кг
				Т-199.250.13.000-01		
			Для сборочных единиц	от Т-199.250.13.000-01		
			до Т-199.250.13.000-06	деталь Т-199.250.13.001		
			то же, как для	Т-199.250.13.000.		
				Детали.		
Б.Ч.		2	Т-199.250.13.002-01	Патрубок		
				Труба 15 ГОСТ 3262-75*		
				$L = 150 \pm \frac{IT14}{2}$	1	0,16кг

Серия 03.005-5. Выпуск 2. Альбом 6.

Подп. и дата | Инв. № дубл. | Взам. инв. № | Подп. и дата | Инв. № подл.

Изм.	Лист	№ докум.	Подп.	Дата	Т-199.250.13.000.		
Разраб.		Мазуренко		15.1.81	Конструкция пропуска коммуникаций КПК-7	Лит	Лист 1 / Листов 50
Пров.		Яшухина		20.01.81			
Н. контр.		Мартынов		20.1.81		8/4 14262	
Утв.		Савельев		27.1.81			

Копировал: Холанская 17359 07 4

Формат	Зона	Поз.	Обозначение	Наименование	Кол.	Примечание
				Т-199.250.13.000-02		
				Детали		
Б.Ч.		2	Т-199.250.13.002-02	Патрубок		
				Труба 15 ГОСТ 3262-75*		
				$L = 200 \pm \frac{IT14}{2}$	1	0,25 кг
				Т-199.250.13.000-03		
				Детали		
Б.Ч.		2	Т-199.250.13.002-03	Патрубок		
				Труба 15 ГОСТ 3262-75*		
				$L = 300 \pm \frac{IT14}{2}$	1	0,32 кг
				Т-199.250.13.000-04		
				Детали		
Б.Ч.		2	Т-199.250.13.002-04	Патрубок		
				Труба 15 ГОСТ 3262-75*		
				$L = 350 \pm \frac{IT14}{2}$	1	0,38 кг
				Т-199.250.13.000-05		
				Детали		
Б.Ч.		2	Т-199.250.13.002-05	Патрубок		
				Труба 15 ГОСТ 3262-75*		
				$L = 400 \pm \frac{IT14}{2}$	1	0,51 кг

Изм	Лист	№докум	Подп.	Дата	Т-199.250.13.000	Лист 2

Копировал Холанские 11.89 07 3 Формат А4

Формат	Зона	Поз.	Обозначение	Наименование	Кол.	Примечание
				Т-199.250.13.000-06		
				Детали.		
Б.ч.		2	Т-199.250.13.002-06	Патрубок		
				Труба 15 ГОСТ 3262-75*		
				$L = 500 \pm \frac{IT14}{2}$	1	0.64кг
			Переменные данные	для исполнений:		
				Т-199.250.13.000-07		
				Детали.		
11		1	Т-199.250.13.001-07	Пластина	2	
Б.ч.		2	Т-199.250.13.002-07	Патрубок		
				Труба 20 ГОСТ 3262-75*		
				$L = 100 \pm \frac{IT14}{2}$	1	0,14кг
				Т-199.250.13.000-08		
			Для сборочных единиц	от Т-199.250.13.000-	08	
			по Т-199.250.13.000-13	деталь Т-199.250.13.001-	07	
			то же как для	Т-199.250.13.000-07		
				Детали.		
Б.ч.		2	Т-199.250.13.002-08	Патрубок		
				Труба 20 ГОСТ 3262-75*		
				$L = 150 \pm \frac{IT14}{2}$	1	0.22кг

Серия 03.005-5. Выпуск 2. Альбом 6.

Инв. № подл. | Подп. и дата | Взам. инв. № | Инв. № дубл. | Подп. и дата

Изм.	Лист	№ докум.	Подп.	Дата	Т-199.250.13.000.	Лист 3

Копировал-Халанская 17359-07 6 Формат 11Ф

Формат	Зона	Поз.	Обозначение	Наименование	Кол.	Примечание
				Т-199.250.13.000-09		
				Детали		
Б.ч.		2	Т-199.250.13.002-09	Патрубок		
				Труба 20 ГОСТ 3262-75*		
				$L = 200 \pm \frac{IT14}{2}$	1	0,29кг
				Т-199.250.13.000-10		
				Детали		
Б.ч.		2	Т-199.250.13.002-10	Патрубок		
				Труба 20 ГОСТ 3262-75*		
				$L = 300 \pm \frac{IT14}{2}$	1	0,43кг
				Т-199.250.13.000-11		
				Детали		
Б.ч.		2	Т-199.250.13.002-11	Патрубок		
				Труба 20 ГОСТ 3262-75*		
				$L = 350 \pm \frac{IT14}{2}$	1	0,5кг
				Т-199.250.13.000-12		
				Детали		
Б.ч.		2	Т-199.250.13.002-12	Патрубок		
				Труба 20 ГОСТ 3262-75*		
				$L = 400 \pm \frac{IT14}{2}$	1	0,66кг

Изм.	Лист	№ докум.	Подп.	Дата	Т-199.250.13.000	Лист 4

Копировал: Халанская Формат А4

Формат	Зона	Поз.	Обозначение	Наименование	Кол.	Примечание
				Т-199.250.13.000-13		
				Детали		
Б.Ч.		2	Т-199.250.13.002-13	Патрубок		
				Труба 20 ГОСТ 3262-75*		
				$L = 500 \pm \frac{IT14}{2}$	1	0,33 кг
			Переменные данные	для исполнений:		
				Т-199.250.13.000-14		
				Детали		
11		1	Т-199.250.13.001-14	Пластина	2	
Б.Ч.		2	Т-199.250.13.002-14	Патрубок		
				Труба 25 ГОСТ 3262-75*		
				$L = 100 \pm \frac{IT14}{2}$	1	0,2 кг
				Т-199.250.13.000-15		
			Для оборочных единиц	от Т-199.250.13.000-15		
			до Т-199.250.13.000-20	деталь Т-199.250.13.000-14		
			то же, как для	Т-199.250.13.000-14		
				Детали		
Б.Ч.		2	Т-199.250.13.002-15	Патрубок		
				Труба 25 ГОСТ 3262-75*		
				$L = 150 \pm \frac{IT14}{2}$	1	0,3 кг

Серия 03.005-5 Выпуск 2. Альбом 6.

Инв. № подл. | Подп. и дата | Взам. инв. № | Инв. № дубл. | Подп. и дата

Изм.	Лист	№ докум.	Подп.	Дата	Т-199.250.13.000	Лист 5

Копировал: Халонская Формат А3

Формат	Зона	Поз.	Обозначение	Наименование	Кол.	Примечание
				Т-199.250.13.000-16		
				Детали		
Б.ч.		2	Т-199.250.13.002-16	Патрубок		
				Труба 25 ГОСТ 3262-75*		
				$L = 200 \pm \frac{IT14}{2}$	1	0,4кг
				Т-199.250.13.000-17		
				Детали		
Б.ч.		2	Т-199.250.13.002-17	Патрубок		
				Труба 25 ГОСТ 3262-75*		
				$L = 300 \pm \frac{IT14}{2}$	1	0,6кг
				Т-199.250.13.000-18		
				Детали		
Б.ч.		2	Т-199.250.13.002-18	Патрубок		
				Труба 25 ГОСТ 3262-75*		
				$L = 350 \pm \frac{IT14}{2}$	1	0,7кг
				Т-199.250.13.000-19		
				Детали		
Б.ч.		2	Т-199.250.13.002-19	Патрубок		
				Труба 25 ГОСТ 3262-75*		
				$L = 400 \pm \frac{IT14}{2}$	1	0,96кг

Изм.	Лист	Подп.	Дата	Т-199.250.13.000	Лист 6

Копировал - Халанская 17359-07 9 Формат 118

Формат	Зона	Поз.	Обозначение	Наименование	Кол.	Примечание
				Т-199.250.13.000-20		
				Детали		
Б.Ч.		2	Т-199.250.13.002-20	Патрубок		
				Труба 25 ГОСТ 3262-75*		
				$L = 500 \pm \frac{IT14}{2}$	1	1,2 кг
			Переменные данные	для исполнений:		
				Т-199.250.13.000-21		
				Детали.		
11		1	Т-199.250.13.001-21	Пластина	2	
Б.Ч.		2	Т-199.250.13.002-21	Патрубок		
				Труба 32 ГОСТ 3262-75*		
				$L = 100 \pm \frac{IT14}{2}$	1	0,26 кг
				Т-199.250.13.000-22		
			Для сборочных единиц	от Т-199.250.13.000-	22	
			до Т-199.250.13.000-27	деталь Т-199.250.13.000-	21	
			то же, как для	Т-199.250.13.000-21		
				Детали.		
Б.Ч.		2	Т-199.250.13.002-22	Патрубок		
				Труба 32 ГОСТ 3262-75*		
				$L = 150 \pm \frac{IT14}{2}$	1	0,4 кг

Инв. № подл. | Подп. и дата | Взам. инв. № | Инв. № дубл. | Подп. и дата

Изм.	Лист	№ докум.	Подп.	Дата	Т-199.250.13.000.	Лист 7

Котлованская типография

Формат	Зона	Поз.	Обозначение	Наименование	Кол.	Примечание
				Т-199.250.13.000-23		
				Детали		
Б.ч.		2	Т-199.250.13.002-23	Патрубок		
				Труба 32 ГОСТ 3262-75*		
				$L = 200 \pm \frac{IT14}{2}$	1	0,53 кг
				Т-199.250.13.000-24		
				Детали		
Б.ч.		2	Т-199.250.13.002-24	Патрубок		
				Труба 32 ГОСТ 3262-75*		
				$L = 300 \pm \frac{IT14}{2}$	1	0,8 кг
				Т-199.250.13.000-25		
				Детали		
Б.ч.		2	Т-199.250.13.002-25	Патрубок		
				Труба 32 ГОСТ 3262-75*		
				$L = 350 \pm \frac{IT14}{2}$	1	0,92 кг
				Т-199.250.13.000-26		
				Детали		
Б.ч.		2	Т-199.250.13.002-26	Патрубок		
				Труба 32 ГОСТ 3262-75*		
				$L = 400 \pm \frac{IT14}{2}$	1	1,24 кг

Изм.	Лист	Докум.	Подп.	Дата	Т-199.250.13.000	Лист 8

Копировал-Халанская 17359-07 11 Формат 118

Серия 03.005-5. Выпуск 2. Альбом 6.

Формат	Зона	Поз.	Обозначение	Наименование	Кол.	Примечание
				Т-199.250.13.000-27		
				Детали		
Б.4.		2	Т-199.250.13.002-27	Патрубок		
				Труба 32 ГОСТ 3262-75*		
				$L = 500 \pm \frac{IT14}{2}$	1	1.55кг
			Переменные данные	для исполнений:		
				Т-199.250.13.000-28		
				Детали.		
11		1	Т-199.250.13.001-28	Пластина	2	
Б.4.		2	Т-199.250.13.002-28	Патрубок		
				Труба $\frac{45 \times 3.5 \text{ ГОСТ } 8732-78}{\text{ВСт2сп ГОСТ } 8731-74*}$		
				$L = 100 \pm \frac{IT14}{2}$	1	0.36кг
				Т-199.250.13.000-29		
			Для сборочных единиц	от Т-199.250.13.000-	29	
			до Т-199.250.13.000-34	деталь		
			Т-199.250.13.001-28	тоже как для		
			Т-199.250.13.000-28			
				Детали.		
Б.4.		2	Т-199.250.13.002-29	Патрубок		

Инв. № подл. | Подп. и дата | Взам. инв. № | Инв. № дубл. | Подп. и дата

Изм.	Лист	№ докум.	Подп.	Дата	Т-199.250.13.000.	Лист 9

Копировал - Халонская 17359-07 12 Формат 11В

Формат	Зона	Поз.	Обозначение	Наименование	Кол.	Примечание
				Труба $\frac{45\times3,5\ ГОСТ\ 8732-78}{ВСт\ 2сп\ ГОСТ\ 8731-74*}$		
				$L = 150 \pm \frac{IT14}{2}$	1	0,54кг
				Т-199.250.13.000-30		
				Детали		
Б.Ч.		2	Т-199.250.13.002-30	Патрубок		
				Труба $\frac{45\times3,5\ ГОСТ\ 8732-78}{ВСт\ 2сп\ ГОСТ\ 8731-74*}$		
				$L = 200 \pm \frac{IT14}{2}$	1	0,72кг
				Т-199.250.13.000-31		
				Детали		
Б.Ч.		2	Т-199.250.13.002-31	Патрубок		
				Труба $\frac{45\times3,5\ ГОСТ\ 8732-78}{ВСт\ 2сп\ ГОСТ\ 8731-74*}$		
				$L = 300 \pm \frac{IT14}{2}$	1	1,1кг
				Т-199.250.13.000-32		
				Детали		
Б.Ч.		2	Т-199.250.13.002-32	Патрубок		
				Труба $\frac{45\times3,5\ ГОСТ\ 8732-78}{ВСт\ 2сп\ ГОСТ\ 8731-74*}$		
				$L = 350 \pm \frac{IT14}{2}$	1	1,25кг

Изм. Лист № докум. Подп. Дата

Т-199.250.13.000

Лист 10

Копировал: Холонская Формат 11Р

Серия 03.005-5. Выпуск 2. Альбом 6.

Формат	Зона	Поз.	Обозначение	Наименование	Кол.	Примечание
				Т-199.250.13.000-33		
				Детали.		
6.4.		2	Т-199.250.13.002-33	Патрубок		
				Труба $\frac{45\times3.5\ ГОСТ\ 8732-78}{ВСт2сп\ ГОСТ\ 8731-74*}$		
				$L = 400 \pm \frac{IT14}{2}$	1	1,43 кг
				Т-199.250.13.000-34		
				Детали.		
6.4.		2	Т-199.250.13.002-34	Патрубок		
				Труба $\frac{45\times3.5\ ГОСТ\ 8732-78}{ВСт2сп\ ГОСТ\ 8731-74*}$		
				$L = 500 \pm \frac{IT14}{2}$	1	1,79 кг
			Переменные данные	для исполнений:		
				Т-199.250.13.000-35		
				Детали.		
11		1	Т-199.250.13.001-35	Пластина	2	
6.4.		2	Т-199.250.13.002-35	Патрубок		
				Труба $\frac{50\times3.5\ ГОСТ\ 8732-78}{ВСт2сп\ ГОСТ\ 8731-74*}$		
				$L = 100 \pm \frac{IT14}{2}$	1	0,4 кг

Подп. и дата | Инв. № дубл. | Взам. инв. № | Подп. и дата | Инв. № подл.

Изм.	Лист	№ докум.	Подп.	Дата	Т-199.250.13.000.	Лист 11

Копировал - Хаванская 17359-07 14 Формат 11Б

Формат	Зона	Поз.	Обозначение	Наименование	Кол.	Примечание
				Т-199.250.13.000-36		
			Для сборочных единиц	от Т-199.250.13.000-36		
			до Т-199.250.13.000-41	деталь Т-199.250.13.001-		35
			то же как для	Т-199.250.13.000-35		
				Детали.		
Б.ч.		2	Т-199.250.13.002-36	Патрубок		
				Труба $\frac{50\times3,5\ ГОСТ\ 8732-78}{ВСт2сп\ ГОСТ\ 8731-74*}$		
				$L = 150 \pm \frac{IT14}{2}$	1	0,6 кг
				Т-199.250.13.000-37		
				Детали.		
Б.ч.		2	Т-199.250.13.002-37	Патрубок		
				Труба $\frac{50\times3,5\ ГОСТ\ 8732-78}{ВСт2сп\ ГОСТ\ 8731-74*}$		
				$L = 200 \pm \frac{IT14}{2}$	1	0,8 кг
				Т-199.250.13.000-38		
				Детали.		
Б.ч.		2	Т-199.250.13.002-38	Патрубок		
				Труба $\frac{50\times3,5\ ГОСТ\ 8732-78}{ВСт2сп\ ГОСТ\ 8731-74*}$		
				$L = 300 \pm \frac{IT14}{2}$	1	1,2 кг

ООО "Изополимет Плюс" - https://izopolimet.by

Формат	Зона	Поз.	Обозначение	Наименование	Кол.	Примечание
				Т-199.250.13.000-39		
				Детали.		
Б.ч.		2	Т-199.250.13.002-39	Патрубок		
				Труба $\frac{50\times3.5\ ГОСТ\ 8732-78}{ВСт2сп\ ГОСТ\ 8731-74*}$		
				$L = 350 \pm \frac{IT14}{2}$	1	1,4кг
				Т-199.250.13.000-40		
				Детали.		
Б.ч.		2	Т-199.250.13.002-40	Патрубок		
				Труба $\frac{50\times3.5\ ГОСТ\ 8732-78}{ВСт2сп\ ГОСТ\ 8731-74*}$		
				$L = 400 \pm \frac{IT14}{2}$	1	1,6кг
				Т-199.250.13.000-41		
				Детали.		
Б.ч.		2	Т-199.250.13.002-41	Патрубок		
				Труба $\frac{50\times3.5\ ГОСТ\ 8732-78}{ВСт2сп\ ГОСТ\ 8731-74*}$		
				$L = 500 \pm \frac{IT14}{2}$	1	20кг

Серия 03.005-5. Выпуск 2. Альбом 6.

Подп. и дата | Инв. № дубл. | Взам. инв. № | Подп. и дата | Инв. № подл.

Изм.	Лист	№ докум.	Подп.	Дата	Т-199.250.13.000	Лист 13

Копировал: Халанская 17359 07 16

Формат	Зона	Поз.	Обозначение	Наименование	Кол.	Примечание
			Переменные данные для исполнений:			
				Т-199.250.13.000-42		
				Детали.		
11		1	Т-199.250.13.001-42	Пластина	2	
Б.4.		2	Т-199.250.13.002-42	Патрубок		
				Труба $\frac{54\times3,5\ ГОСТ\ 8732-78}{ВСт2сп\ ГОСТ\ 8731-74*}$		
				$L = 100 \pm \frac{IT14}{2}$	1	0,44 кг
				Т-199.250.13.000-43		
			Для сборочных единиц	от Т-199.250.13.000-43		
			до Т-199.250.13.000-48	деталь Т-199.250.13.001-42		
			то же, как для	Т-199.250.13.000-42		
				Детали.		
Б.4.		2	Т-199.250.13.002-43	Патрубок		
				Труба $\frac{54\times3,5\ ГОСТ\ 8732-78}{ВСт2сп\ ГОСТ\ 8731-74*}$		
				$L = 150 \pm \frac{IT14}{2}$	1	0,65 кг
				Т-199.250.13.000-44		
				Детали.		

Докум.	Подп.	Дата	Т-199.250.13.000.	Лист 14

Копировал-Холанская 17359 07 17 Формат 11

Формат	Зона	Поз.	Обозначение	Наименование	Кол.	Примечание
Б.Ч.		2	Т-199.250.13.002-44	Патрубок		
				Труба $\frac{54\times3.5\ ГОСТ\ 8732-78}{ВСт2сп\ ГОСТ\ 8731-74*}$		
				$L = 200 \pm \frac{IT14}{2}$	1	0,87кг
				Т-199.250.13.000-45		
				Детали.		
Б.Ч.		2	Т-199.250.13.002-45	Патрубок		
				Труба $\frac{54\times3.5\ ГОСТ\ 8732-78}{ВСт2сп\ ГОСТ\ 8731-74*}$		
				$L = 300 \pm \frac{IT14}{2}$	1	1,3кг
				Т-199.250.13.000-46		
				Детали.		
Б.Ч.		2	Т-199.250.13.002-46	Патрубок		
				Труба $\frac{54\times3.5\ ГОСТ\ 8732-78}{ВСт2сп\ ГОСТ\ 8731-74*}$		
				$L = 350 \pm \frac{IT14}{2}$	1	1,5кг
				Т-199.250.13.000-47		
				Детали.		
Б.Ч.		2	Т-199.250.13.002-47	Патрубок		
				Труба $\frac{54\times3.5\ ГОСТ\ 8732-78}{ВСт2сп\ ГОСТ\ 8731-74*}$		
				$L = 400 \pm \frac{IT14}{2}$	1	1,74кг

Серия 03.005-5. Выпуск 2. Альбом 6.

Инв. № подл. | Подп. и дата | Взам. инв. № | Инв. № дубл. | Подп. и дата

Изм. | Лист | № докум. | Подп. | Дата

Т-199.250.13.000.

Лист 15

Копировал: Халанская 1.1.89 01.16

Формат	Зона	Поз.	Обозначение	Наименование	Кол.	Примечание
				Т-199.250.13.000-48		
				Детали		
Б4		2	Т-199.250.13.002-48	Патрубок		
				Труба $\frac{54\times3.5\ ГОСТ\ 8732-78}{В\ Ст2сп\ ГОСТ\ 8731-74*}$		
				$L = 500 \pm \frac{IT14}{2}$	1	2.18 кг
			Переменные данные	для исполнений:		
				Т-199.250.13.000-49		
				Детали		
11		1	Т-199.250.13.001-49	Пластина	2	
Б4		2	Т-199.250.13.002-49	Патрубок		
				Труба $\frac{57\times3.5\ ГОСТ\ 8732-78}{В\ Ст\ 2сп\ ГОСТ\ 8731-74*}$		
				$L = 100 \pm \frac{IT14}{2}$	1	0,46 кг
				Т-199.250.13.000-50		
			Для сборочных единиц	от Т-199.250.13.000-50		
			до Т-199.250.13.000-55	деталь Т-199.250.13.001-49		
			то же как для Т-	199.250.13.000-49		
				Детали		

Изм.	Лист	Докум.	Подп.	Дата	Т-199.250.13.000.	Лист 16

Копировал-Хаханская 17359-07 19 Формат 118

Формат	Зона	Поз.	Обозначение	Наименование	Кол.	Примечание
Б.4		2	Т-199.250.13.002-50	Патрубок		
				Труба $\frac{57\times3.5\ ГОСТ\ 8732-78}{ВСт2сп\ ГОСТ\ 8731-74*}$		
				$L = 150 \pm \frac{IT14}{2}$	1	0,7 кг
				Т-199.250.13.000-51		
				Детали.		
Б.4		2	Т-199.250.13.002-51	Патрубок		
				Труба $\frac{57\times3.5\ ГОСТ\ 8732-78}{ВСт2сп\ ГОСТ\ 8731-74*}$		
				$L = 200 \pm \frac{IT14}{2}$	1	0,92 кг
				Т-199.250.13.000-52		
				Детали.		
Б.4		2	Т-199.250.13.002-52	Патрубок		
				Труба $\frac{57\times3.5\ ГОСТ\ 8732-78}{ВСт2сп\ ГОСТ\ 8731-74*}$		
				$L = 300 \pm \frac{IT14}{2}$	1	1,39 кг
				Т-199.250.13.000-53		
				Детали.		
Б.4		2	Т-199.250.13.002-53.	Патрубок		
				Труба $\frac{57\times3.5\ ГОСТ\ 8732-78}{ВСт2сп\ ГОСТ\ 8731-74*}$		
				$L = 350 \pm \frac{IT14}{2}$	1	1,62 кг

Серия 03.006-5. Выпуск 2. Альбом 6.

Подп. и дата | Инв. № дубл. | Взам. инв. № | Подп. и дата | Инв. № подл.

Изм.	Лист	№ докум.	Подп.	Дата	Т-199.250.13.000.	Лист 17

Копировал-Халанская 17359-07 20 Формат 11Б

Формат	Зона	Поз.	Обозначение	Наименование	Кол.	Примечание
				Т-199.250.13.000-54		
				Детали		
Б.Ч.		2	Т-199.250.13.002-54	Патрубок		
				Труба $\frac{57\times3,5\ ГОСТ\ 8732-78}{ВСт2сп\ ГОСТ\ 8731-74*}$		
				$L = 400 \pm \frac{IT14}{2}$	1	2,02кг
				Т-199.250.13.000-55		
				Детали		
Б.Ч.		2	Т-199.250.13.002-55	Патрубок		
				Труба $\frac{57\times3,5\ ГОСТ\ 8732-78}{ВСт2сп\ ГОСТ\ 8731-74*}$		
				$L = 500 \pm \frac{IT14}{2}$	1	2,31кг
			Переменные данные	для исполнений:		
				Т-199.250.13.000-56		
				Детали		
11		1	Т-199.250.13.001-56	Пластина	2	
Б.Ч.		2	Т-199.250.13.002-56	Патрубок		
				Труба $\frac{76\times3,5\ ГОСТ\ 8732-78}{ВСт2сп\ ГОСТ\ 8731-74*}$		
				$L = 100 \pm \frac{IT14}{2}$	1	0,63кг

Изм	Лист	№ докум	Подп.	Дата	Т-199250 13 000	Лист 18

Копировал: Киланская Формат А2

Серия 03.005-5. Выпуск 2. Альбом 6.

Формат	Зона	Поз.	Обозначение	Наименование	Кол.	Примечание
				Т-199.250.13.000-57		
			Для сборочных единиц от Т-199.250.13.000-57			
			до Т-199.250.13.000-62	деталь Т-199.250.13.001-56		
			то же, как для Т-199.250.13.000-56.			
				Детали.		
Б.4.		2	Т-199.250.13.002-57	Патрубок		
				Труба $\frac{76\times3,5\ ГОСТ\ 8732-78}{ВСт2сп\ ГОСТ\ 8731-74*}$		
				$L = 150 \pm \frac{IT14}{2}$	1	0,94 кг
				Т-199.250.13.000-58		
				Детали.		
Б.4.		2	Т-199.250.13.002-58	Патрубок		
				Труба $\frac{76\times3,5\ ГОСТ\ 8732-78}{ВСт2сп\ ГОСТ\ 8731-74*}$		
				$L = 200 \pm \frac{IT14}{2}$	1	1,25 кг
				Т-199.250.13.000-59		
				Детали.		
Б.4.		2	Т-199.250.13.002-59	Патрубок		
				Труба $\frac{76\times3,5\ ГОСТ\ 8732-78}{ВСт2сп\ ГОСТ\ 8731-74*}$		
				$L = 300 \pm \frac{IT14}{2}$	1	1,88 кг

Инв. № подл. | Подп. и дата | Взам. инв. №

Изм.	Лист	№ докум.	Подп.	Дата	Т-199.250.13.000	Лист 19

Копировал: Халанская 17359-07 22 Формат 11Б

Формат	Зона	Поз.	Обозначение	Наименование	Кол.	Приме-чание
				Т-199.250.13.000-60		
				Детали.		
Б.Ч.		2	Т-199.250.13.002-60	Патрубок		
				Труба $\frac{76\times3,5\ ГОСТ\ 8732-78}{ВСт2сп\ ГОСТ\ 8731-74*}$		
				$L = 350 \pm \frac{IT14}{2}$	1	2,2кг
				Т-199.250.13.000-61		
				Детали.		
Б.Ч.		2	Т-199.250.13.002-61	Патрубок		
				Труба $\frac{76\times3,5\ ГОСТ\ 8732-78}{ВСт2сп\ ГОСТ\ 8731-74*}$		
				$L = 400 \pm \frac{IT14}{2}$	1	2,5кг
				Т-199.250.13.000-62		
				Детали.		
Б.Ч.		2	Т-199.250.13.002-62	Патрубок		
				Труба $\frac{76\times3,5\ ГОСТ\ 8732-78}{ВСт2сп\ ГОСТ\ 8731-74*}$		
				$L = 500 \pm \frac{IT14}{2}$	1	3,13кг

Изм.	Лист	N.° докум.	Подп.	Дата	Т-199.250.13.000.	Лист 20

ООО "Изополимет Плюс" - https://izopolimet.by

Серия 03.005-5. Выпуск 2. Альбом 6.

Формат	Зона	Поз.	Обозначение	Наименование	Кол.	Примечание
			Переменные данные для исполнений:			
				Т-199.250.13.000-63		
				Детали.		
11		1	Т-199.250.13.001-63	Пластина	2	
Б.Ч.		2	Т-199.250.13.002-63	Патрубок		
				Труба $\frac{89\cdot3.5\ ГОСТ\ 8732-78}{ВСт2сп\ ГОСТ\ 8731-74*}$		
				$L = 100 \pm \frac{IT14}{2}$	1	0,73 кг
				Т-199.250.13.000-64		
			Для сборочных единиц от Т-199.250.13.000-64 до Т-199.250.13.000-69 деталь Т-199.250.13.001-63 то же, как для Т-199.250.13.000-63.			
				Детали		
Б.Ч.		2	Т-199.250.13.002-64	Патрубок		
				Труба $\frac{89\cdot3.5\ ГОСТ\ 8732-78}{ВСт2сп\ ГОСТ\ 8731-74*}$		
				$L = 150 \pm \frac{IT14}{2}$	1	1,1 кг
				Т-199.250.13.000-65		
				Детали.		

Инв. № подл. | Подп. и дата | Взам. инв. № | Инв. № дубл. | Подп. и дата

Изм.	Лист	№ докум.	Подп.	Дата	Т-199.250.13.000	Лист 21

Тольятти-Хаванская 1135.9 07 24 Ф подп. 112

Формат	Зона	Поз.	Обозначение	Наименование	Кол.	Примечание
Б4		2	Т-199.250.13.002-65	Патрубок		
				Труба $\frac{89\times3.5\ ГОСТ\ 8732-78}{ВСт2сп\ ГОСТ\ 8731-74*}$		
				$L = 200 \pm \frac{IT14}{2}$	1	1,47кг
				Т-199.250.13.000-66		
				Детали.		
Б4		2	Т-199.250.13.002-66	Патрубок		
				Труба $\frac{89\times3.5\ ГОСТ\ 8732-78}{ВСт2сп\ ГОСТ\ 8731-74*}$		
				$L = 300 \pm \frac{IT14}{2}$	1	2,2кг
				Т-199.250.13.000-67		
				Детали.		
Б4		2	Т-199.250.13.002-67	Патрубок		
				Труба $\frac{89\times3.5\ ГОСТ\ 8732-78}{ВСт2сп\ ГОСТ\ 8731-74*}$		
				$L = 350 \pm \frac{IT14}{2}$	1	2,58кг
				Т-199.250.13.000-68		
				Детали.		
Б4		2	Т-199.250.13.002-68	Патрубок		
				Труба $\frac{89\times3.5\ ГОСТ\ 8732-78}{ВСт2сп\ ГОСТ\ 8731-74*}$		
				$L = 400 \pm \frac{IT14}{2}$	1	2,95кг

№ докум. | Подп. | Дата

Т-199.250.13.000.

Лист 22

Копировал: Жаланская 17359-07 25 Формат 1:8

Формат	Зона	Поз.	Обозначение	Наименование	Кол.	Примечание
				Т-199.250.13.000-69		
				Детали.		
Б.Х.		2	Т-199.250.13.002-69	Патрубок		
				Труба $\frac{89\times3.5\ ГОСТ\ 8732\text{-}78}{ВСт2сп\ ГОСТ\ 8731\text{-}74*}$		
				$L = 500 \pm \frac{IT14}{2}$	1	3,69кг
			Переменные данные для исполнений:			
				Т-199.250.13.000-70		
				Детали.		
11		1	Т-199.250.13.001-70	Пластина	2	
Б.Х.		2	Т-199.250.13.002-70	Патрубок		
				Труба $\frac{108\times4\ ГОСТ\ 8732\text{-}78}{ВСт2сп\ ГОСТ\ 8731\text{-}74*}$		
				$L = 100 \pm \frac{IT14}{2}$	1	1,03кг
				Т-199.250.13.000-71		
			Для сборочных единиц от Т-199.250.13.000-71 до Т-199.250.13.000-76 деталь Т-199.250.13.001-70 то же, как для Т-199.250.13.000-70			
				Детали.		

Инв. № подл. | Подп. и дата | Взам. инв. № | Инв. № дубл. | Подп. и дата

Изм.	Лист	№ докум.	Подп.	Дата	Т-199.250.13.000	Лист 23

ООО "Изополимет Плюс" - https://izopolimet.by

Формат	Зона	Поз.	Обозначение	Наименование	Кол.	Примечание
Б.Ч.		2	Т-199.250.13.002-71	Патрубок		
				Труба $\frac{108\times4\ ГОСТ\ 8732-78}{ВСт2сп\ ГОСТ\ 8731-74*}$		
				$L = 150 \pm \frac{IT14}{2}$	1	1,54кг
				Т-199.250.13.000-72		
				Детали		
Б.Ч.		2	Т-199.250.13.002-72	Патрубок		
				Труба $\frac{108\times4\ ГОСТ\ 8732-78}{ВСт2сп\ ГОСТ\ 8731-74*}$		
				$L = 200 \pm \frac{IT14}{2}$	1	2,05кг
				Т-199.250.13.000-73		
				Детали		
Б.Ч.		2	Т-199.250.13.002-73	Патрубок		
				Труба $\frac{108\times4\ ГОСТ\ 8732-78}{ВСт2сп\ ГОСТ\ 8731-74*}$		
				$L = 300 \pm \frac{IT14}{2}$	1	3,08кг
				Т-199.250.13.000-74		
				Детали		
Б.Ч.		2	Т-199.250.13.002-74	Патрубок		
				Труба $\frac{108\times4\ ГОСТ\ 8732-78}{ВСт2сп\ ГОСТ\ 8731-74*}$		
				$L = 350 \pm \frac{IT14}{2}$	1	3,6кг

Докум.	Подп.	Дата	Т-199.250.13.000	Лист 24

Копировал-Халанская 17359 07 27 Формат 118

Серия 03.005-5. Выпуск 2. Альбом 6.

Формат	Зона	Поз.	Обозначение	Наименование	Кол.	Примечание
				Т-199.250.13.000-75		
				Детали.		
Б.Ч.		2	Т-199.250.13.002-75	Патрубок		
				Труба $\frac{108\times4\ ГОСТ\ 8732-78}{Ст2сп\ ГОСТ\ 8731-74*}$		
				$L = 400 \pm \frac{IT14}{2}$	1	4,1кг
				Т-199.250.13.000-76		
				Детали.		
Б.Ч.		2	Т-199.250.13.002-76	Патрубок		
				Труба $\frac{108\times4\ ГОСТ\ 8732-78}{Ст2сп\ ГОСТ\ 8731-74*}$		
				$L = 500 \pm \frac{IT14}{2}$	1	5,13кг
			Переменные данные	для исполнений:		
				Т-199.250.13.000-77		
				Детали.		
11		1	Т-199.250.13.001-77	Пластина	2	
Б.Ч.		2	Т-199.250.13.002-77	Патрубок		
				Труба $\frac{133\times4\ ГОСТ\ 8732-78}{Ст2сп\ ГОСТ\ 8731-74*}$		
				$L = 100 \pm \frac{IT14}{2}$	1	1,27кг

Инв. № подл. | Подп. и дата | Взам. инв. № | Инв. № дубл. | Подп. и дата

Изм.	Лист	№ докум.	Подп.	Дата	Т-199.250.13.000.	Лист 25

Копировал 17359-07 28 Формат 118

Формат	Зона	Поз.	Обозначение	Наименование	Кол.	Примечание
				Т-199.250.13.000-78		
			Для сборочных единиц от Т-199.250.13.000-		78	
			до Т-199.250.13.000-83 деталь Т-199.250.13.001-		77	
			то же, как для Т-199.250.13.000-77			
				Детали.		
Б.Ч.		2	Т-199.250.13.002-78	Патрубок		
				Труба $\frac{133\times4\ ГОСТ\ 8732-78}{ВСт2сп\ ГОСТ\ 8731-74*}$		
				$L = 150 \pm \frac{IT14}{2}$	1	1,9 кг
				Т-199.250.13.000-79		
				Детали.		
Б.Ч.		2	Т-199.250.13.002-79	Патрубок		
				Труба $\frac{133\times4\ ГОСТ\ 8732-78}{ВСт2сп\ ГОСТ\ 8731-74*}$		
				$L = 200 \pm \frac{IT14}{2}$	1	2,55 кг
				Т-199.250.13.000-80		
				Детали.		
Б.Ч.		2	Т-199.250.13.002-80	Патрубок		
				Труба $\frac{133\times4\ ГОСТ\ 8732-78}{ВСт2сп\ ГОСТ\ 8731-74*}$		
				$L = 300 \pm \frac{IT14}{2}$	1	3,82 кг

Изм	Лист	№ докум.	Подп	Дата	Т-199.250.13.000.	Лист 26

ООО "Изополимет Плюс" - https://izopolimet.by

Серия 903.005-5. Выпуск 2. Альбом 6.

Формат	Зона	Поз.	Обозначение	Наименование	Кол.	Примечание
				Т-199.250.13.000-81		
				Детали.		
Б.4.		2	Т-199.250.13.002-81	Патрубок		
				Труба $\frac{133\times4\ ГОСТ\ 8732-78}{ВСт2сп\ ГОСТ\ 8731-74*}$		
				$L = 350 \pm \frac{IT14}{2}$	1	4,45 кг
				Т-199.250.13.000-82		
				Детали.		
Б.4.		2	Т-199.250.13.002-82	Патрубок		
				Труба $\frac{133\times4\ ГОСТ\ 8732-78}{ВСт2сп\ ГОСТ\ 8731-74*}$		
				$L = 400 \pm \frac{IT14}{2}$	1	5,1 кг
				Т-199.250.13.000-83		
				Детали.		
Б.4.		2	Т-199.250.13.002-83	Патрубок		
				Труба $\frac{133\times4\ ГОСТ\ 8732-78}{ВСт2сп\ ГОСТ\ 8731-74*}$		
				$L = 500 \pm \frac{IT14}{2}$	1	6,36 кг

Инв. № подл. | Подп. и дата | Взам. инв. № | Инв. № дубл. | Подп. и дата

Изм. | Лист | № докум. | Подп. | Дата

Т-199.250.13.000.

Лист 27

Копировал-Халанская 17359-07 30 Формат 11Б

Формат	Зона	Поз.	Обозначение	Наименование	Кол.	Примечание
			Переменные данные	для исполнений:		
				Т-199.250.13.000-84		
				Детали		
11		1	Т-199.250.13.001-84	Пластина	2	
Б.ч.		2	Т-199.250.13.002-84	Патрубок		
				Труба $\frac{159\times4,5\ ГОСТ\ 8732-78}{ВСт2сп\ ГОСТ\ 8731-74*}$		
				$L = 100 \pm \frac{IT14}{2}$	1	1,71 кг
				Т-199.250.13.000-85		
			Для сборочных единиц	от Т-199.250.13.000-85		
			до Т-199.250.13.000-90	деталь Т-199.250.13.001-84		
			то же, как для Т-199.	250.13.000-84		
				Детали		
Б.ч.		2	Т-199.250.13.002-85	Патрубок		
				Труба $\frac{159\times4,5\ ГОСТ\ 8732-78}{ВСт2сп\ ГОСТ\ 8731-74*}$		
				$L = 150 \pm \frac{IT14}{2}$		
				Т-199.250.13.000-86		
				Детали		

Изм.	Лист	№ докум.	Подп.	Дата	Т-199.250.13.000	Лист 28

Копировал: Халанская 11.88 Формат А4

Формат	Зона	Поз.	Обозначение	Наименование	Кол.	Примечание
Б.4		2	Т-199.250.13.002-86	Патрубок		
				Труба $\frac{159\times4,5\ ГОСТ\ 8732-78}{ВСт2сп\ ГОСТ\ 8731-74*}$		
				$L=200\pm\frac{IT14}{2}$	1	3,43кг
				Т-199.250.13.000-87		
				Детали		
Б.4		2	Т-199.250.13.002-87	Патрубок		
				Труба $\frac{159\times4,5\ ГОСТ\ 8732-78}{ВСт2сп\ ГОСТ\ 8731-74*}$		
				$L=300\pm\frac{IT14}{2}$	1	5,14кг
				Т-199.250.13.000-88		
				Детали		
Б.4		2	Т-199.250.13.002-88	Патрубок		
				Труба $\frac{159\times4,5\ ГОСТ\ 8732-78}{ВСт2сп\ ГОСТ\ 8731-74*}$		
				$L=350\pm\frac{IT14}{2}$	1	6,0кг
				Т-199.250.13.000-89		
				Детали		
Б.4		2	Т-199.250.13.002-89	Патрубок		
				Труба $\frac{159\times4,5\ ГОСТ\ 8732-78}{ВСт2сп\ ГОСТ\ 8731-74*}$		
				$L=400\pm\frac{IT14}{2}$	1	6,86кг

Серия 03.005-5. Выпуск 2. Альбом 6.

Инв. № подл. | Подп. и дата | Взам. инв. № | Инв. № дубл. | Подп. и дата

Изм.	Лист	№ докум.	Подп.	Дата	Т-199.250.13.000	Лист 29

Сальская Химическая [illegible]

Формат	Зона	Поз.	Обозначение	Наименование	Кол.	Приме-чание
				Т-199.250.13.000-90		
				Детали.		
Б.4		2	Т-199.250.13.002-90	Патрубок		
				Труба $\frac{159\times4,5\ ГОСТ\ 8732-78}{ВСт2Сп\ ГОСТ\ 8731-74*}$		
				$L = 500 \pm \frac{IT14}{2}$	1	8,58 кг
			Переменные данные	для исполнений:		
				Т-199.250.13.000-91		
				Детали.		
11		1	Т-199.250.13.001-91	Пластина	2	
Б.4		2	Т-199.250.13.002-91	Патрубок		
				Труба $\frac{219\times6\ ГОСТ\ 8732-78}{ВСт2сп\ ГОСТ\ 8731-74*}$		
				$L = 100 \pm \frac{IT14}{2}$	1	3,15 кг
				Т-199.250.13.000-92		
			Для сборочных единиц от Т-199.250.13.000-92			
			до Т-199.250.13.000-97	деталь Т-199.250.13.001-91		
			то же, как для Т-199.250.13.000-91			
				Детали.		

Изм.	Лист	Докум.	Подп.	Дата	Т-199.250.13.000	Лист 30

Копировал-Халанская 17359 07 33 Формат 11Б

Формат	Зона	Поз.	Обозначение	Наименование	Кол.	Примечание
Б4		2	Т-199.250.13.002-92	Патрубок		
				Труба $\frac{219\times6\ ГОСТ\ 8732-78}{ВСт2сп\ ГОСТ\ 8731-74*}$		
				$L = 150 \pm \frac{IT14}{2}$	1	4,43 кг
				Т-199.250.13.000-93		
				Детали.		
Б4		2	Т-199.250.13.002-93	Патрубок		
				Труба $\frac{219\times6\ ГОСТ\ 8732-78}{ВСт2сп\ ГОСТ\ 8731-74*}$		
				$L = 200 \pm \frac{IT14}{2}$	1	6.3 кг
				Т-199.250.13.000-94		
				Детали.		
Б4		2	Т-199.250.13.002-94	Патрубок		
				Труба $\frac{219\times6\ ГОСТ\ 8732-78}{ВСт2сп\ ГОСТ\ 8731-74*}$		
				$L = 300 \pm \frac{IT14}{2}$	1	9.45 кг
				Т-199.250.13.000-95		
				Детали.		
Б4		2	Т-199.250.13.002-95	Патрубок		
				Труба $\frac{219\times6\ ГОСТ\ 8732-78}{ВСт2сп\ ГОСТ\ 8731-74*}$		
				$L = 350 \pm \frac{IT14}{2}$	1	11.0 кг

Серия 03.005-5. Выпуск 2. Альбом 6

Взам. инв. № | Подп. и дата | Инв. № дубл. | Подп. и дата | Инв. № подл.

Изм.	Лист	№ докум.	Подп.	Дата	Т-199.250.13.000	Лист 31

Копировал: Хахонская

Формат	Зона	Поз.	Обозначение	Наименование	Кол.	Примечание
				Т-199.250.13.000-96		
				Детали		
Б.Ч.		2	Т-199.250.13.002-96	Патрубок		
				Труба $\frac{219\times6\ ГОСТ\ 8732-78}{В\ Ст\ 2сп\ ГОСТ\ 8731-74*}$		
				$L = 400 \pm \frac{IT14}{2}$	1	12,61кг
				Т-199.250.13.000-97		
				Детали		
Б.Ч.		2	Т-199.250.13.002-97	Патрубок		
				Труба $\frac{219\times6\ ГОСТ\ 8732-78}{В\ Ст\ 2сп\ ГОСТ\ 8731-74*}$		
				$L = 500 \pm \frac{IT14}{2}$	1	15,76кг
			Переменные данные	для исполнений.		
				Т-199.250.13.000-98		
				Детали		
М		1	Т-199.250.13.001-98	Пластина	2	
Б.Ч.		2	Т-199.250.13.002-98	Патрубок		
				Труба $\frac{273\times8\ ГОСТ\ 8732-78}{В\ Ст\ 2сп\ ГОСТ\ 8731-74*}$		
				$L = 100 \pm \frac{IT14}{2}$	1	5,23кг

Изм.	Кол.	Подп.	Дата	Т-199.250.13.000	Лист 32

Копировал: Хомонская 17359.07.05 Формат А4

Формат	Зона	Поз.	Обозначение	Наименование	Кол.	Примечание
				Т-199.250.13.000-99		
			Для сборочных единиц от Т-199.250.13.000-99			
			до Т-199.250.13.000-104 деталь Т-199.250.13.001-98			
			то же, как для Т-199.250.13.000-98.			
				Детали.		
Б.4.		2	Т-199.250.13.002-99	Патрубок		
				Труба $\frac{273\times8\ ГОСТ\ 8732-78}{ВСт2сп\ ГОСТ\ 8731-74*}$		
				$L = 150 \pm \frac{IT14}{2}$	1	7,84 кг
				Т-199.250.13.000-100		
				Детали.		
Б.4.		2	Т-199.250.13.002-100	Патрубок		
				Труба $\frac{273\times8\ ГОСТ\ 8732-78}{ВСт2сп\ ГОСТ\ 8731-74*}$		
				$L = 200 \pm \frac{IT14}{2}$	1	10,45 кг
				Т-199.250.13.000-101		
				Детали.		
Б.4		2	Т-199.250.13.002-101.	Патрубок		
				Труба $\frac{273\times8\ ГОСТ\ 8732-78}{ВСт2сп\ ГОСТ\ 8731-74*}$		
				$L = 300 \pm \frac{IT14}{2}$	1	15,68 кг

Серия 03.006-5. Выпуск 2. Альбом V.

Инв. № подл. | Подп. и дата | Взам. инв. № | Инв. № дубл. | Подп. и дата

Изм.	Лист	№ докум.	Подп.	Дата	Т-199.250.13.000.	Лист 33

Копировал - Халанска 9 17359-01 3Б Формат 11Б

Формат	Зона	Поз.	Обозначение	Наименование	Кол.	Примечание
				Т-199.250.13.000-102		
				Детали		
6.4		2	Т-199.250.13.002-102	Патрубок		
				Труба $\frac{273\times8\ ГОСТ\ 8732-78}{ВСт2сп\ ГОСТ\ 8731-74*}$		
				$L = 350 \pm \frac{IT14}{2}$	1	18,3 кг
				Т-199.250.13.000-103		
				Детали		
6.4		2	Т-199.250.13.002-103	Патрубок		
				Труба $\frac{273\times8\ ГОСТ\ 8732-78}{ВСт2сп\ ГОСТ\ 8731-74*}$		
				$L = 400 \pm \frac{IT14}{2}$	1	20,91 кг
				Т-199.250.13.000.104		
				Детали		
6.4		2	Т-199.250.13.000-104	Патрубок		
				Труба $\frac{273\times8\ ГОСТ\ 8732-78}{ВСт2сп\ ГОСТ\ 8731-74*}$		
				$L = 500 \pm \frac{IT14}{2}$	1	26,14 кг

Изм.	Лист	№ докум.	Подп.	Дата	Т-199 250 13.000.	Лист 34

Копировал: Халанская

Формат А4

Формат	Зона	Поз.	Обозначение	Наименование	Кол.	Примечание
			Переменные данные	для исполнений:		
				Т-199.250.13.000-105		
				Детали.		
11		1	Т-199.250.13.001-105	Пластина	2	
Б.4.		2	Т-199.250.13.002-105	Патрубок		
				Труба $\frac{325\times8\ ГОСТ\ 8732-78}{ВСт2сп\ ГОСТ\ 8731-74*}$		
				$L = 100 \pm \frac{IT14}{2}$	1	6,25 кг
				Т-199.250.13.000-106		
			Для сборочных единиц	от Т-199.250.13.000-106		
			до Т-199.250.13.000-111	деталь Т-199.250.13.001-105		
			то же, как для Т-199.250.13.000-105			
				Детали.		
Б.4.		2	Т-199.250.13.002-106	Патрубок		
				Труба $\frac{325\times8\ ГОСТ\ 8732-78}{ВСт2сп\ ГОСТ\ 8731-74*}$		
				$L = 150 \pm \frac{IT14}{2}$	1	9,4 кг
				Т-199.250.13.000-107		
				Детали.		

Серия 03.005-5. Выпуск 2. Альбом 6.

Подп. и дата | Инв. № дубл. | Взам. инв. №

Изм.	Лист	№ докум.	Подп.	Дата	Т-199.250.13.000.	Лист 35

Копировал: Халанская 17359-07 38 Формат 11Б

Формат	Зона	Поз.	Обозначение	Наименование	Кол.	Примечание
Б.4.		2	Т-199.250.13.002-107	Патрубок		
				Труба $\frac{325\times8\ ГОСТ\ 8732-78}{ВСт2сп\ ГОСТ\ 8731-74*}$		
				$L = 200 \pm \frac{IT14}{2}$	1	12,5 кг.
				Т-199.250.13.000-108		
				Детали.		
Б.4.		2	Т-199.250.13.002-108	Патрубок		
				Труба $\frac{325\times8\ ГОСТ\ 8732-78}{ВСт2сп\ ГОСТ\ 8731-74*}$		
				$L = 300 \pm \frac{IT14}{2}$	1	18,76 кг
				Т-199.250.13.000-109		
				Детали.		
Б.4.		2	Т-199.250.13.002-109	Патрубок		
				Труба $\frac{325\times8\ ГОСТ\ 8732-78}{ВСт2сп\ ГОСТ\ 8731-74*}$		
				$L = 350 \pm \frac{IT14}{2}$	1	21,9 кг
				Т-199.250.13.000-110		
				Детали.		
Б.4.		2	Т-199.250.13.002-110	Патрубок		
				Труба $\frac{325\times8\ ГОСТ\ 8732-78}{ВСт2сп\ ГОСТ\ 8731-74*}$		
				$L = 400 \pm \frac{IT14}{2}$	1	25,02 кг

Изм.	Лист	№ докум.	Подп.	Дата	Т-199.250.13.000.	Лист 36

Копировал: Хаханова Формат А4

Серия 03.005-5. Выпуск 2. Альбом 6.

Формат	Зона	Поз.	Обозначение	Наименование	Кол.	Примечание
				Т-199.250.13.000-111		
				Детали.		
Б4		2	Т-199.250.13.002-111	Патрубок		
				Труба $\frac{325\times8\ ГОСТ\ 8732\text{-}78}{В\ Ст\ 2сп\ ГОСТ\ 8731\text{-}74*}$		
				$L = 500 \pm \frac{IT14}{2}$	1	31,27 кг
			Переменные данные	для исполнений:		
				Т-199.250.13.000-112		
				Детали.		
11		1	Т-199.250.13.001-112	Пластина	2	
Б4		2	Т-199.250.13.002-112	Патрубок		
				Труба $\frac{426\times10\ ГОСТ\ 8732\text{-}78}{В\ Ст\ 2сп\ ГОСТ\ 8731\text{-}74*}$		
				$L = 100 \pm \frac{IT14}{2}$	1	10,86 кг
				Т-199.250.13.000-113		
			Для сборочных единиц от Т-199.250.13.000-113 до Т-199.250.13.000-118 деталь Т-199.250.13.001-112 то же, как для Т-199.250.13.000-112			
				Детали		

Подп. и дата | Инв. № дубл. | Взам. инв. № | Подп. и дата | Инв. № подл.

Изм. | Лист | № докум. | Подп. | Дата

Т-199.250.13.000

Лист 37

Копировал: Холанская 1988 г. 37 ГОФ

Формат	Зона	Поз.	Обозначение	Наименование	Кол.	Приме-чание
Б.4		2	Т-199.250.13.002-113	Патрубок		
				Труба $\frac{426\times10\ ГОСТ\ 8732-78}{Ст2сп\ ГОСТ\ 8731-74*}$		
				$L = 150 \pm \frac{IT14}{2}$	1	15,4 кг
				Т-199.250.13.000-114		
				Детали.		
Б.4		2	Т-199.250.13.002-114	Патрубок		
				Труба $\frac{426\times10\ ГОСТ\ 8732-78}{Ст2сп\ ГОСТ\ 8731-74*}$		
				$L = 200 \pm \frac{IT14}{2}$	1	20,6 кг
				Т-199.250.13.000-115		
				Детали.		
Б.4		2	Т-199.250.13.002-115	Патрубок		
				Труба $\frac{426\times10\ ГОСТ\ 8732-78}{Ст2сп\ ГОСТ\ 8731-74*}$		
				$L = 300 \pm \frac{IT14}{2}$	1	30,78 кг
				Т-199.250.13.000-116		
				Детали		
Б.1		2	Т-199.250.13.002-116	Патрубок		
				Труба $\frac{426\times10\ ГОСТ\ 8732-78}{Ст2сп\ ГОСТ\ 8731-74*}$		
				$L = 350 \pm \frac{IT14}{2}$	1	35,9 кг

Докум. | Подп. | Дата

Т-199.250.13.000

Лист 38

Копировал: Халанская 17359-07 41 Формат 118

Формат	Зона	Поз.	Обозначение	Наименование	Кол.	Примечание
				Т-199.250.13.000-117		
				Детали		
Б.ч.		2	Т-199.250.13.002-117	Патрубок		
				Труба $\frac{426\times10\ ГОСТ\ 8732-78}{ВСт2сп\ ГОСТ\ 8731-74*}$		
				$L = 400 \pm \frac{IT14}{2}$	1	41,04кг
				Т-199.250.13.000-118		
				Детали		
Б.ч.		2	Т-199.250.13.002-118	Патрубок		
				Труба $\frac{426\times10\ ГОСТ\ 8732-78}{ВСт2сп\ ГОСТ\ 8731-74*}$		
				$L = 500 \pm \frac{IT14}{2}$	1	51,29кг
			Переменные данные	для исполнений:		
				Т-199.250.13.000-119		
				Детали		
11		1	Т-199.250.13.001-119	Пластина	2	
Б.ч.		2	Т-199.250.13.002-119	Патрубок		
				Труба $\frac{530\times10\ ГОСТ\ 10704-76}{ВСт2сп\ ГОСТ\ 10706-76}$		
				$L = 100 \pm \frac{IT14}{2}$	1	12,8кг

Серия 03.005-5. Выпуск 2. Альбом 6

Подп. и дата | Инв. № дубл. | Взам. инв. № | Подп. и дата | Инв. № подл.

Изм.	Лист	№ докум.	Подп.	Дата	Т-199.250.13.000	Лист 39

Копировал: Халанская

Формат	Зона	Поз.	Обозначение	Наименование	Кол.	Примечание
				Т-199.250.13.000-120		
			Для сборочных единиц до Т-199.250.13.000-125 то же, как для Т-199.250.13.000-119	от Т-199.250.13.000-120 деталь Т-199.250.13.001-119		
				Детали		
Б4		2	Т-199.250.13.002-120	Патрубок		
				Труба $\frac{530\times10\ ГОСТ\ 10704-76}{ВСт2сп\ ГОСТ\ 10706-76}$		
				$L = 150 \pm \frac{IT14}{2}$	1	19.23кг
				Т-199.250.13.000-121		
				Детали		
Б4		2	Т-199.250.13.002-121	Патрубок		
				Труба $\frac{530\times10\ ГОСТ\ 10704-76}{ВСт2сп\ ГОСТ\ 10706-76}$		
				$L = 200 \pm \frac{IT14}{2}$	1	25,65кг
				Т-199.250.13.000-122		
				Детали		
Б4		2	Т-199.250.13.002-122	Патрубок		
				Труба $\frac{530\times10\ ГОСТ\ 10704-76}{ВСт2сп\ ГОСТ\ 10706-76}$		
				$L = 300 \pm \frac{IT14}{2}$	1	38,46кг

Подп.	Дата	Т-199.250.13.000	Лист 40

Копировал-Халанская 17359 07 43 Формат А4

Формат	Зона	Поз.	Обозначение	Наименование	Кол.	Примечание
				Т-199.250.13.000-123		
				Детали		
6.4		2	Т-199.250.13.002-123	Патрубок		
				Труба $\frac{530\times10\ ГОСТ\ 10704-76}{ВСт2сп\ ГОСТ\ 10706-76}$		
				$L = 350 \pm \frac{IT14}{2}$	1	44,88 кг
				Т-199.250.13.000-124		
				Детали		
6.4		2	Т-199.250.13.002-124	Патрубок		
				Труба $\frac{530\times10\ ГОСТ\ 10704-76}{ВСт2сп\ ГОСТ\ 10706-76}$		
				$L = 400 \pm \frac{IT14}{2}$	1	51,29 кг
				Т-199.250.13.000-125		
				Детали		
6.4		2	Т-199.250.13.002-125	Патрубок		
				Труба $\frac{530\times10\ ГОСТ\ 10704-76}{ВСт2сп\ ГОСТ\ 10706-76}$		
				$L = 500 \pm \frac{IT14}{2}$	1	64,12 кг
			Переменные данные для исполнений:			
				Т-199.250.13.000-126		

Серия 03.005-1. Выпуск 2. Альбом 6.

Взам. инв. № | Инв. № дубл. | Подп. и дата

Изм	Лист	№ докум.	Подп.	Дата	Т-199.250.13.000.	Лист 41

Копировал - Халанская 17359-07 44 Формат 118

Формат	Зона	Поз.	Обозначение	Наименование	Кол.	Примечание
				Детали.		
11		1	Т-199.250.13.001-126	Пластина	2	
Б.4		2	Т-199.250.13.002-126	Патрубок		
				Труба $\frac{630\times10\ ГОСТ10704-76}{Ст2сп\ ГОСТ10706-76}$		
				$L = 100 \pm \frac{IT14}{2}$	1	15,29кг
				Т-199.250.13.000-127		
			Для сборочных единиц от Т-199.250.13.000-127 до Т-199.250.13.000-132 деталь Т-199.250.13.001-126 то же как для Т-199.250.13.000-126			
				Детали.		
Б.4		2	Т-199.250.13.002-127	Патрубок		
				Труба $\frac{630\times10\ ГОСТ10704-76}{Ст2сп\ ГОСТ10706-76}$		
				$L = 150 \pm \frac{IT14}{2}$	1	22,94кг
				Т-199.250.13.000-128		
				Детали.		
Б.4		2	Т-199.250.13.002-128	Патрубок		
				Труба $\frac{630\times10\ ГОСТ10704-76}{Ст2сп\ ГОСТ10706-76}$		
				$L = 200 \pm \frac{IT14}{2}$	1	30,58кг

Изм.	Лист	№ докум.	Подп.	Дата	Т-199.250.13.000	Лист 42

Копировал - Халанская 11.54 11.11.45 Формат А4

Серия 03.005-5. Выпуск 2. Альбом 6.

Формат	Зона	Поз.	Обозначение	Наименование	Кол.	Примечание
				Т-199.250.13.000-129		
				Детали.		
6.4		2	Т-199.250.13.002-129	Патрубок		
				Труба $\frac{630\times10\ ГОСТ\ 10704-76}{ВСт2сп\ ГОСТ\ 10706-76}$		
				$L=300\pm\frac{IT14}{2}$	1	45,87кг
				Т-199.250.13.000-130		
				Детали.		
6.4		2	Т-199.250.13.002-130	Патрубок		
				Труба $\frac{630\times10\ ГОСТ\ 10704-76}{ВСт2сп\ ГОСТ\ 10706-76}$		
				$L=350\pm\frac{IT14}{2}$	1	53,52кг
				Т-199.250.13.000-131		
				Детали.		
6.4		2	Т-199.250.13.002-131	Патрубок		
				Труба $\frac{630\times10\ ГОСТ\ 10704-76}{ВСт2сп\ ГОСТ\ 10706-76}$		
				$L=400\pm\frac{IT14}{2}$	1	61,16кг
				Т-199.250.13.000-132		
				Детали.		

Инв. № подл. | Подп. и дата | Взам. инв. № | Инв. № дубл. | Подп. и дата

Изм.	Лист	№ докум.	Подп.	Дата	Т-199.250.13.000.	Лист 43

Копировал. Халанская 17359-07 46 Формат 11Б

Формат	Зона	Поз.	Обозначение	Наименование	Кол.	Примечание
Б.Ч.		2	Т-199.250.13.002-132	Патрубок		
				Труба $\frac{630\times10\ ГОСТ\ 10704\text{-}76}{ВСт2сп\ ГОСТ\ 10706\text{-}76}$		
				$L = 500 \pm \frac{IT14}{2}$	1	76,45кг
			Переменные данные	для исполнений:		
				Т-199.250.13.000-133		
				Детали:		
11		1	Т-199.250.13.001-133	Пластина	2	
Б.Ч.		2	Т-199.250.13.002-133	Патрубок		
				Труба $\frac{820\times10\ ГОСТ\ 10704\text{-}76}{ВСт2сп\ ГОСТ\ 10706\text{-}76}$		
				$L = 100 \pm \frac{IT14}{2}$	1	19,98кг
				Т-199.250.13.000-134		
			Для сборочных единиц от Т-199.250.13.000-134 до Т-199.250.13.000-139 деталь Т-199.250.13.001-133 то же как для Т-199.250.13.000-133			
				Детали:		
Б.Ч.		2	Т-199.250.13.002-134	Патрубок		
				Труба $\frac{820\times10\ ГОСТ\ 10704\text{-}76}{ВСт2сп\ ГОСТ\ 10706\text{-}76}$		
				$L = 150 \pm \frac{IT14}{2}$	1	29,97кг

Изм.	Лист	№ докум.	Подп.	Дата	Т-199.250.13.000	Лист 44

Копировал: Холонская Формат А1

Формат	Зона	поз.	Обозначение	Наименование	Кол.	Примечание
				Т-199.250.13.000-135		
				Детали.		
Б.4.		2	Т-199250.13.002-135	Патрубок		
				Труба $\frac{820\times10\ ГОСТ\ 10704\text{-}76}{ВСт2сп\ ГОСТ\ 10706\text{-}76}$		
				$L = 200 \pm \frac{IT14}{2}$	1	39.96кг
				Т-199.250.13.000-136		
				Детали.		
Б.4		2	Т-199.250.13.002-136	Патрубок		
				Труба $\frac{820\times10\ ГОСТ\ 10704\text{-}76}{ВСт2сп\ ГОСТ\ 10706\text{-}76}$		
				$L = 300 \pm \frac{IT14}{2}$	1	59,94кг
				Т-199.250.13.000-137		
				Детали.		
Б.4		2	Т-199.250.13.002-137	Патрубок		
				Труба $\frac{820\times10\ ГОСТ\ 10704\text{-}76}{ВСт2сп\ ГОСТ\ 10706\text{-}76}$		
				$L = 350 \pm \frac{IT14}{2}$	1	69,93кг
				Т-199.250.13.000-138		
				Детали.		

Серия 03.005-5. Выпуск 2. Альбом 6

Инв. № подл. | Подп. и дата | Взам. инв. № | Инв. № дубл. | Подп. и дата

Изм. | Лист | № докум. | Подп. | Дата

Т-199 250 13.000

Лист 17

Котлован-Холанская ГПЗ

Формат	Зона	Поз.	Обозначение	Наименование	Кол.	Примечание
Б4		2	Т-199.250.13.002-138	Патрубок		
				Труба $\frac{820\times10\ ГОСТ\ 10704-76}{8Ст2сп\ ГОСТ\ 10706-76}$		
				$L = 400 \pm \frac{IT14}{2}$	1	79,92кг
				Т-199.250.13.000-139		
				Детали		
Б4		2	Т-199.250.13.002-139	Патрубок		
				Труба $\frac{820\times10\ ГОСТ\ 10704-76}{8Ст2сп\ ГОСТ\ 10706-76}$		
				$L = 500 \pm \frac{IT14}{2}$	1	99,9кг
			Переменные данные	для исполнений:		
				Т-199.250.13.000-140		
				Детали		
11		1	Т-199.250.13.001-140	Пластина	2	
Б4		2	Т-199.250.13.002-140	Патрубок		
				Труба $\frac{820\times10\ ГОСТ\ 10704-76}{8Ст2сп\ ГОСТ\ 10706-76}$		
				$L = 100 \pm \frac{IT14}{2}$	1	22,44кг
				Т-199.250.13.000-141		
			Для сборочных единиц	от Т-199.250.13.000-141		
			до Т-199.250.13.000-146	деталь Т-199.250.13.001-140		
			то же, как для Т-199.250.13.000-140.			

Докум.	Подп.	Дата	Т-199.250.13.000.	Лист 46

ООО "Изополимет Плюс" - https://izopolimet.by

Серия 03.005-5. Выпуск 2. Альбом 6.

Формат	Зона	Поз.	Обозначение	Наименование	Кол.	Примечание
				Детали.		
Б4		2	Т-199.250.13.002-141	Патрубок		
				Труба $\frac{920\times10\ ГОСТ\ 10704-76}{В\ Ст2сп\ ГОСТ\ 10706-76}$		
				$L = 150 \pm \frac{IT14}{2}$	1	33,66 кг
				Т-199.250.13.000-142		
				Детали.		
Б4		2	Т-199.250.13.002-142	Патрубок		
				Труба $\frac{920\times10\ ГОСТ\ 10704-76}{В\ Ст2сп\ ГОСТ\ 10706-76}$		
				$L = 200 \pm \frac{IT14}{2}$	1	44,88 кг
				Т-199.250.13.000-143		
				Детали.		
Б4		2	Т-199.250.13.002-143	Патрубок		
				Труба $\frac{920\times10\ ГОСТ\ 10704-76}{В\ Ст2сп\ ГОСТ\ 10706-76}$		
				$L = 300 \pm \frac{IT14}{2}$	1	67,32 кг
				Т-199.250.13.000-144		
				Детали.		

Подп. и дата | Инв. № дубл. | Взам. инв. № | Подп. и дата | Инв. № подл.

Изм. | Лист | № докум. | Подп. | Дата

Т-199.250.13.000.

Лист

Формат	Зона	Поз.	Обозначение	Наименование	Кол.	Примечание
Б4		2	Т-199.250.13.002-144	Патрубок		
				Труба $\frac{920\times10\ ГОСТ\ 10704-76}{ВСт2сп\ ГОСТ\ 10706-76}$		
				$L = 350 \pm \frac{IT14}{2}$	1	81,15 кг
				Т-199.250.13.000-145		
				Детали		
Б4		2	Т-199.250.13.002-145	Патрубок		
				Труба $\frac{920\times10\ ГОСТ\ 10704-76}{ВСт2сп\ ГОСТ\ 10706-76}$		
				$L = 400 \pm \frac{IT14}{2}$	1	89,76 кг
				Т-199.250.13.000-146		
				Детали		
Б4		2	Т-199.250.13.002-146	Патрубок		
				Труба $\frac{920\times10\ ГОСТ\ 10704-76}{ВСт2сп\ ГОСТ\ 10706-76}$		
				$L = 500 \pm \frac{IT14}{2}$	1	112,2 кг
			Переменные данные	для исполнений:		
				Т-199.250.13.000-147		
				Детали		
11		1	Т-199.250.13.001-147	Пластина	2	

Т-199.250.13.000

Лист 48

Копировал - Халанская 17359 07 51 Формат 11Б

Формат	Зона	Поз.	Обозначение	Наименование	Кол.	Примечание
Б-4		2	Т-199.250.13.002-147	Патрубок		
				Труба $\frac{1020\times10\ ГОСТ\ 10704\text{-}76}{В\ Ст2сп\ ГОСТ\ 10706\text{-}76}$		
				$L = 100 \pm \frac{IT14}{2}$	1	24,91кг
				Т-199.250.13.000-148		
			Для сборочных единиц	от Т-199.250.13.000-148		
			до Т-199.250.13.000-153	деталь Т-199.250.13.001-147		
			то же, как для Т-199.	250.13.000-147.		
				Детали.		
Б-4		2	Т-199.250.13.002-148	Патрубок		
				Труба $\frac{1020\times10\ ГОСТ\ 10704\text{-}76}{В\ Ст2сп\ ГОСТ\ 10706\text{-}76}$		
				$L = 150 \pm \frac{IT14}{2}$	1	37,37кг
				Т-199.250.13.000-149		
				Детали.		
Б-4		2	Т-199.250.13.002-149	Патрубок		
				Труба $\frac{1020\times10\ ГОСТ\ 10704\text{-}76}{В\ Ст2сп\ ГОСТ\ 10706\text{-}76}$		
				$L = 200 \pm \frac{IT14}{2}$	1	49,82кг
				Т-199.250.13.000-150		
				Детали.		

Серия 03.005-5. Выпуск 2. Альбом 6.

Изм.	Лист	№ докум.	Подп.	Дата	Т-199.250.13.000.	Лист 49

Копировал-Халанская 17359-07 52 Формат 118

Формат	Зона	Поз.	Обозначение	Наименование	Кол.	Примечание
Б.Ч.		2	Т-199.250.13.002-150	Патрубок		
				Труба $\frac{1020\times10\ ГОСТ\ 10704\text{-}76}{ВСт2сп\ ГОСТ\ 10706\text{-}76}$		
				$L = 300 \pm \frac{IT14}{2}$	1	74,71 кг
				Т-199.250.13.000-151		
				Деталь		
Б.Ч.		2	Т-199.250.13.002-151	Патрубок		
				Труба $\frac{1020\times10\ ГОСТ\ 10704\text{-}76}{ВСт2сп\ ГОСТ\ 10706\text{-}76}$		
				$L = 350 \pm \frac{IT14}{2}$	1	87,27 кг
				Т-199.250.13.000-152		
				Деталь		
Б.Ч.		2	Т-199.250.13.002-152	Патрубок		
				Труба $\frac{1020\times10\ ГОСТ\ 10704\text{-}76}{ВСт2сп\ ГОСТ\ 10706\text{-}76}$		
				$L = 400 \pm \frac{IT14}{2}$	1	99,64 кг
				Т-199.250.13.000-153		
				Деталь		
Б.Ч.		2	Т-199.250.13.002-153	Патрубок		
				Труба $\frac{1020\times10\ ГОСТ\ 10704\text{-}76}{ВСт2сп\ ГОСТ\ 10706\text{-}76}$		
				$L = 500 \pm \frac{IT14}{2}$	1	124,55 кг

Изм	Лист	№ докум.	Подп.	Дата	Т-199.250.13.000	Лист 50

ООО "Изополимет Плюс" - https://izopolimet.by

Т-199.250.13.000.СБ

Серия 03.005-5. Выпуск 2. Альбом 6.

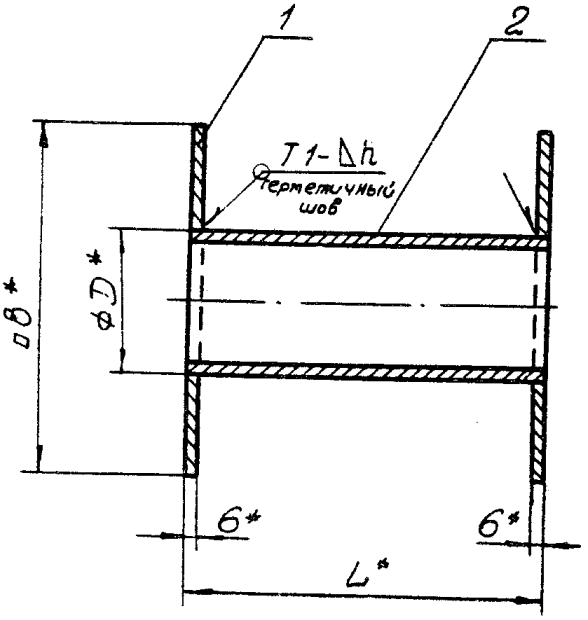

1. Сварные швы по ГОСТ 5264-80.
2. * Размеры для справок.
3. Предельные отклонения размеров: по $\pm \frac{IT14}{2}$
4. Шероховатость обработанных поверхностей деталей без чертежа не ниже Rz80

Изм.	Лист	№ докум.	Подп.	Дата	Т-199.250.13.000.СБ			
Разраб.		Мазуренко		13.1.84	Конструкция пропуска коммуникаций КПК-7. Сборочный чертеж.	Лит.	Масса	Масштаб
Пров.		Большакова		15.01.84			См. табл.	—
Т.контр.		Мартынов				Лист 1	Листов: 7	
Н.контр.		Мартынов		20.1.84				
Утв.		Савельев		22.1.84		8/4 14262		

Инв. № подл. | Подп. и дата | Взам. инв. № | Инв. № дубл. | Подп. и дата

Копировал: Халанская 17359-07 54 Формат 11В

Т-199.250.13.000.СБ

Обозначение	Размеры, мм.				Масса кг.
	D	L	B	h	
Т-199.250.13.000	21.3	100	150	3	2.17
-01	21.3	150	150		2.22
-02	21.3	200	150		2.31
-03	21.3	300	150		2.38
-04	21.3	350	150		2.44
-05	21.3	400	150		2.57
-06	21.3	500	150		2.70
-07	26.8	100	150	3	2.20
-08	26.8	150	150		2.28
-09	26.8	200	150		2.35
-10	26.8	300	150		2.49
-11	26.8	350	150		2.56
-12	26.8	400	150		2.72
-13	26.8	500	150		2.89
-14	33.5	100	150	3	2.22
-15	33.5	150	150		2.32
-16	33.5	200	150		2.42
-17	33.5	300	150		2.62
-18	33.5	350	150		2.72
-19	33.5	400	150		2.98
-20	33.5	500	150		3.22
-21	42.3	100	150	3	2.22
-22	42.3	150	150		2.36
-23	42.3	200	150		2.49
-24	42.3	300	150		2.76
-25	42.3	350	150		2.88
-26	42.3	400	150		3.20
-27	42.3	500	150		3.51

Изм.	Лист	№докум.	Подп.	Дата	Т-199.250.13.000.СБ	Лист 2

Копировал: Жалонская Формат А4

Т-199.250.13.000.СБ

Серия 03.005-5. Выпуск 2. Альбом 6.

Продолжение

Обозначение	Размеры, мм.				Масса кг.
	D	L	B	h	
-28	45	100	150	3	2.3
-29	45	150	150		2.48
-30	45	200	150		2.66
-31	45	300	150		3.04
-32	45	350	150		3.19
-33	45	400	150		3.37
-34	45	500	150		3.73
-35	50	100	150	3	2.32
-36	50	150	150		2.52
-37	50	200	150		2.72
-38	50	300	150		3.12
-39	50	350	150		3.32
-40	50	400	150		3.52
-41	50	500	150		3.92
-42	54	100	150	3	2.32
-43	54	150	150		2.53
-44	54	200	150		2.75
-45	54	300	150		3.18
-46	54	350	150		3.41
-47	54	400	150		3.62
-48	54	500	150		4.06
-49	57	100	160	3	2.6
-50	57	150	160		2.84
-51	57	200	160		3.05
-52	57	300	160		3.53
-53	57	350	160		3.76
-54	57	400	160		4.16
-55	57	500	160		4.45

Инв. № подл. | Подп. и дата | Взам. инв. № | Инв. № дубл. | Подп. и дата

Изм. | Лист | № докум. | Подп. | Дата

Т-199.250.13.000.СБ

Лист 3

Продолжение

Обозначение	Размеры, мм.				Масса кг.
	D	L	B	h	
-56	76	100	180	3	3,23
-57	76	150	180		3,54
-58	76	200	180		3,85
-59	76	300	180		4,48
-60	76	350	180		4,80
-61	76	400	180		5,10
-62	76	500	180		5,73
-63	89	100	190	3	3,51
-64	89	150	190		3,88
-65	89	200	190		4,25
-66	89	300	190		4,98
-67	89	350	190		5,36
-68	89	400	190		5,73
-69	89	500	190		6,17
-70	108	100	210	4	5,17
-71	108	150	210		5,68
-72	108	200	210		6,19
-73	108	300	210		7,22
-74	108	350	210		7,74
-75	108	400	210		8,24
-76	108	500	210		9,27
-77	133	100	230	4	4,9
-78	133	150	230		5,54
-79	133	200	230		6,2
-80	133	300	230		7,46
-81	133	350	230		8,09
-82	133	400	230		8,74
-83	133	500	230		10,00

ООО "Изополимет Плюс" - https://izopolimet.by

Серия 03.005-5. Выпуск 2. Альбом 6.

Продолжение

Обозначение	Размеры, мм.				Масса кг.
	D	L	B	h	
-84	150	100	260	4	6,15
-85	159	150	260		7,01
-86	159	200	260		7,87
-87	159	300	260		9,58
-88	159	350	260		10,44
-89	159	400	260		11,30
-90	159	500	260		13,12
-91	219	100	320	6	9,19
-92	219	150	320		10,77
-93	219	200	320		12,34
-94	219	300	320		15,49
-95	219	350	320		17,04
-96	219	400	320		18,65
-97	219	500	320		21,80
-98	273	100	370	6	12,53
-99	273	150	370		15,14
-100	273	200	370		17,75
-101	273	300	370		23,0
-102	273	350	370		25,6
-103	273	400	370		28,21
-104	273	500	370		33,44

Инв. № подл. | Подп. и дата | Взам. инв. № | Инв. № дубл. | Подп. и дата

Изм	Лист	№ докум.	Подп.	Дата	Т-199-250.13.000 СБ	Лист 5

Т-199.250.13000.СЕ

Продолжение

Обозначение	Размеры, мм				Масса кг
	D	L	B	h	
-105	325	100	430	6	16,75
-106	325	150	430		18,9
-107	325	200	430		22,0
-108	325	300	430		28,26
-109	325	350	430		31,4
-110	325	400	430		34,52
-111	325	500	430		40,77
-112	426	100	530	6	23,16
-113	426	150	530		12,92
-114	426	200	530		33,4
-115	426	300	530		43,68
-116	426	350	530		48,8
-117	426	400	530		53,94
-118	426	500	530		64,19
-119	530	100	630	6	29,24
-120	530	150	630		35,67
-121	530	200	630		42,1
-122	530	300	630		54,9
-123	530	350	630		61,32
-124	530	400	630		67,73
-125	530	500	630		80,56
-126	630	100	730	6	38,87
-127	630	150	730		46,52
-128	630	200	730		54,16
-129	630	300	730		69,45
-130	630	350	730		77,10
-131	630	400	730		84,73
-132	630	500	730		100,03

Докум.	Подп.	Дата	Т-199 250 13 000 СЕ	Лист 6

Копировал - Халанская 11359 01 59 Формат 11

Серия 03.006-5. Выпуск 2. Альбом 6

Продолжение

Обозначение	Размеры, мм				Масса кг.
	D	L	B	h	
-133	820	100	930	6	51,48
-134	820	150	930		61,47
-135	820	200	930		71,46
-136	820	300	930		91,44
-137	820	350	930		101,43
-138	820	400	930		111,42
-139	820	500	930		131,4
-140	920	100	1030	6	72,40
-141	920	150	1030		83,62
-142	920	200	1030		94,84
-143	920	300	1030		117,28
-144	920	350	1030		131,11
-145	920	400	1030		139,72
-146	920	500	1030		162,16
-147	1020	100	1130	6	96,05
-148	1020	150	1130		108,51
-149	1020	200	1130		120,96
-150	1020	300	1130		145,85
-151	1020	350	1130		158,41
-152	1020	400	1130		170,78
-153	1020	500	1130		195,69

Инв. № подл. | Подп. и дата | Взам. инв. № | Инв. № дубл. | Подп. и дата

Копировал-Халанская 17359-07 60 Формат 11

ООО "Изополимет Плюс" - https://izopolimet.by

Т-199.250.13.001

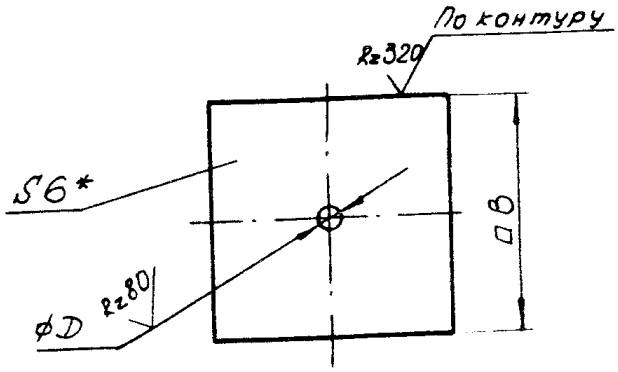

1* Размер для справок.

2. Предельные отклонения размеров отверстий - по H14, валов - по h14.

Изм.	Лист	№докум.	Подп.	Дата	Т-199.250.13.001		
Разраб.		Мазуренко		13.18	Пластина	Лит.	Масса: см. табл.	Масштаб: —
Пров.		Большакова		13.018		Лист 1	Листов 2
Т.контр.		Мартынов					
Н.контр.		Мартынов		2018	Лист Б-ПН-6 ГОСТ 19903-74* Ст3сп ГОСТ 14637-79	31	14262
Утв.		Савельев		2118			

Копировал: Халанская Формат А1

Т-199.250.13.001

Обозначение	Размеры, мм		Масса
	D	B	кг
Т-199.250.13.001	23	150	1.03
-07	28	150	1.03
-14	35	150	1.01
-21	44	150	0.98
-28	47	150	0.97
-35	52	150	0.96
-42	56	150	0.94
-49	59	160	1.07
-56	78	180	1.3
-63	91	190	1.39
-70	110	210	2.07
-77	135	230	1.82
-84	161	260	2.22
-91	221	320	3.02
-98	275	370	3.65
-105	327	430	4.75
-112	428	530	6.45
-119	532	630	8.22
-126	632	730	11.79
-133	822	930	15.75
-140	922	1030	24.98
-147	1022	1130	35.57

Серия 03.005-5. Выпуск 2. Альбом 6.

Инв. № дубл. | Подп. и дата | Взам. инв. № | Инв. № дубл. | Подп. и дата

Изм.	Лист	№ докум.	Подп.	Дата	Т-199.250.13.001	Лист 2

Кировоал-Хаванская 17359-01 (62) Формат 11