259ТП

ТИПОВАЯ ДОКУМЕНТАЦИЯ НА СТРОИТЕЛЬНЫЕ СИСТЕМЫ И ИЗДЕЛИЯ ЗДАНИЙ И СООРУЖЕНИЙ

СЕРИЯ 03.005-5
КОНСТРУКЦИИ ВВОДА И ПРОПУСКА КОММУНИКАЦИЙ В УБЕЖИЩАХ ГРАЖДАНСКОЙ ОБОРОНЫ

ВЫПУСК 2
КОНСТРУКЦИИ ВВОДА И ПРОПУСКА КОММУНИКАЦИЙ

АЛЬБОМ 5
КОНСТРУКЦИЯ ПРОПУСКА КОММУНИКАЦИЙ КПК-5

РАБОЧИЕ ЧЕРТЕЖИ

17359-06

ЦЕНА 1-52

ООО "Изополимет Плюс" - https://izopolimet.by

ЦЕНТРАЛЬНЫЙ ИНСТИТУТ ТИПОВОГО ПРОЕКТИРОВАНИЯ
ГОССТРОЯ СССР

Москва. А-445. Смольная ул. 22

Сдано в печать X 1988 года

Заказ № 12094 Тираж 140 экз

ТИПОВАЯ ДОКУМЕНТАЦИЯ НА СТРОИТЕЛЬНЫЕ СИСТЕМЫ И ИЗДЕЛИЯ ЗДАНИЙ И СООРУЖЕНИЙ

СЕРИЯ 03.005-5
КОНСТРУКЦИИ ВВОДА И ПРОПУСКА КОММУНИКАЦИЙ В УБЕЖИЩАХ ГРАЖДАНСКОЙ ОБОРОНЫ

ВЫПУСК 2
КОНСТРУКЦИИ ВВОДА И ПРОПУСКА КОММУНИКАЦИЙ

АЛЬБОМ 5
КОНСТРУКЦИЯ ПРОПУСКА КОММУНИКАЦИЙ КПК-5
РАБОЧИЕ ЧЕРТЕЖИ

УТВЕРЖДЕНА ШТАБОМ ГО СССР
ПИСЬМО ОТ 16 ФЕВРАЛЯ 1981 г.
№ 235/11/487
ВВЕДЕНА В ДЕЙСТВИЕ войсковой
частью 14262 с 25.05.1981 г.
ПРИКАЗОМ № 14 от 21.05.1981 г.

Разработана в/ч 14262

Главный инженер в/ч 14262 К. Дорогушкин

Главный специалист в/ч 14262 В. Шаргородский

Главный инженер проекта В. Филиппов

© ЦИТП Госстроя СССР, 1988

N п/п.	Обозначение	Наименование	NN стр.
		Содержание	
1.	Т-199.250.11.000	Конструкция пропуска коммуникаций КПК-5.	3÷32
2.	Т-199.250.11.000.СБ.	Конструкция пропуска коммуникаций КПК-5. Сборочный чертеж.	33÷37
3.	Т-199.250.11.001.	Ограничитель	38

Обозначение чертежей в альбоме принято по шифру плана типового проектирования.
№ серии в обозначении чертежей условно не указывается.

ООО "Изополимет Плюс" - https://izopolimet.by

Формат	Зона	Поз.	Обозначение	Наименование	Кол.	Примечание
				Документация		
11			Т-199.250.11.000.СБ	Сборочный чертеж		
			Переменные данные	для исполнений:		
				Т-199.250.11.000.		
				Детали.		
11		1	Т-199.250.11.001	Ограничитель	1	
6.4		2	Т-199.250.11.002	Патрубок		
				Труба 15 ГОСТ 3262-75*		
				$L = 400 \pm \frac{IT14}{2}$	1	0.5 кг
				Т-199.250.11.000-01		
			Для сборочных единиц от Т-199.250.11.000-01			
			до Т-199.250.11.000-04	деталь Т-199.250.11.001		
			то же, как для Т-199.250.11.000.			
				Детали.		
6.4		2	Т-199.250.11.002-01	Патрубок		
				Труба 15 ГОСТ 3262-75*		
				$L = 450 \pm \frac{IT14}{2}$	1	0.6 кг

Серия 03.005-5. Выпуск 2. Альбом 5.

Инв. № подл. | Подп. и дата | Взам. инв. № | Инв. № дубл. | Подп. и дата

Изм.	Лист	№ докум.	Подп.	Дата	Т-199.250.11.000.			
Разраб.		Мазуренко		5.1.81	Конструкция пропуска коммуникаций КПК-5.	Лит.	Лист 1	Листов 30
Пров.		Борщакова		15.01.81				
Н.контр.		Мартынов		19.1.81		8/4 14262		
Утв.		Савельев		27.1.81				

Копировал: Халонская 17359-06 4 Формат 118

ООО "Изополимет Плюс" - https://izopolimet.by

Формат	Зона	Поз.	Обозначение	Наименование	Кол.	Примечание
				Т-199.250.11.000-02		
				Детали.		
Б.Ч.		2	Т-199.250.11.002-02	Патрубок		
				Труба 15 ГОСТ 3262-75*		
				$L = 500 \pm \frac{IT14}{2}$	1	0,7 кг
				Т-199.250.11.000-03		
				Детали.		
Б.Ч.		2	Т-199.250.11.002-03	Патрубок		
				Труба 15 ГОСТ 3262-75*		
				$L = 600 \pm \frac{IT14}{2}$	1	0,8 кг
				Т-199.250.11.000-04		
				Детали.		
Б.Ч.		2	Т-199.250.11.002-04	Патрубок		
				Труба 15 ГОСТ 3262-75*		
				$L = 650 \pm \frac{IT14}{2}$	1	0,9 кг
			Переменные данные	для исполнений:		
				Т-199.250.11.000-05		
				Детали.		
11		1	Т-199.250.11.001-05	Ограничитель	1	

Изм	Лист	№ докум.	Подп.	Дата	Т-199.250.11.000	Лист

Копировал: Халонская

Формат	Зона	Поз.	Обозначение	Наименование	Кол.	Примечание
Б4		2	Т-199.250.11.002-05	Патрубок		
				Труба 20 ГОСТ 3262-75*		
				$L = 400 \pm \frac{IT14}{2}$	1	0,7 кг
				Т-199.250.11.000-06		
			Для сборочных единиц от Т-199.250.11.000-06 до Т-199.250.11.000-09 деталь Т-199.250.11.001-05 то же, как для Т-199.250.11.000-05			
				Детали.		
Б4		2	Т-199.250.11.002-06	Патрубок		
				Труба 20 ГОСТ 3262-75*		
				$L = 450 \pm \frac{IT14}{2}$	1	0,8 кг
				Т-199.250.11.000-07		
				Детали.		
Б4		2	Т-199.250.11.002-07	Патрубок		
				Труба 20 ГОСТ 3262-75*		
				$L = 500 \pm \frac{IT14}{2}$	1	0,9 кг
				Т-199.250.11.000-08		
				Детали.		
Б4		2	Т-199.250.11.002-08	Патрубок		
				Труба 20 ГОСТ 3262-75*		
				$L = 600 \pm \frac{IT14}{2}$	1	1,0 кг

Серия 03.005-5, Выпуск 2. Альбом 5.

Инв. № подл. | Подп. и дата | Взам. инв. № | Инв. № дубл. | Подп. и дата

Изм.	Лист	№ докум.	Подп.	Дата	Т-199.250.11.000	Лист 3

Копировал-Халанская 17359-06 6 Формат А4

ООО "Изополимет Плюс" - https://izopolimet.by

Формат	Зона	Поз.	Обозначение	Наименование	Кол.	Примечание
				Т-199.250.11.000-09		
				Детали		
Б.Ч.		2	Т-199.250.11.002-09	Патрубок		
				Труба 20 ГОСТ 3262-75*		
				$L = 650 \pm \frac{IT14}{2}$	1	1,1 кг
			Переменные данные	для исполнений:		
				Т-199.250.11.000-10		
				Детали		
11		1	Т-199.250.11.001-10	Ограничитель	1	
Б.Ч.		2	Т-199.250.11.002-10	Патрубок		
				Труба 25 ГОСТ 3262-75*		
				$L = 400 \pm \frac{IT14}{2}$	1	1,0 кг
				Т-199.250.11.000-11		
			Для сборочных единиц от Т-199.250.11.000-11			
			до Т-199.250.11.000-14 деталь Т-199.250.11.001-10			
			то же как для Т-199.250.11.000-10.			
				Детали.		
Б.Ч.		2	Т-199.250.11.002-11	Патрубок		
				Труба 25 ГОСТ 3262-75*		
				$L = 450 \pm \frac{IT14}{2}$	1	1,1 кг

Изм.	Лист	№ докум.	Подп.	Дата	Т-199.250.11.000	Лист 4

Копировал: Халанская Формат А4

Формат	Зона	Поз.	Обозначение	Наименование	Кол.	Примечание
				Т-199.250.11.000-12		
				Детали		
Б.Ч.		2	Т-199.250.11.002-12	Патрубок		
				Труба 25 ГОСТ 3262-75*		
				$L = 500 \pm \frac{IT14}{2}$	1	1,2 кг
				Т-199.250.11.000-13		
				Детали		
Б.Ч.		2	Т-199.250.11.002-13	Патрубок		
				Труба 25 ГОСТ 3262-75*		
				$L = 600 \pm \frac{IT14}{2}$	1	1,4 кг
				Т-199.250.11.000-14		
				Детали		
Б.Ч.		2	Т-199.250.11.002-14	Патрубок		
				Труба 25 ГОСТ 3262-75*		
				$L = 650 \pm \frac{IT14}{2}$	1	1,5 кг
			Переменные данные	для исполнений:		
				Т-199.250.11.000-15		
				Детали		
11		1	Т-199.250.11.001-15	Ограничитель	1	

Серия 03.005-5. Выпуск 2. Альбом 5.

Инв. № подл. | Подп. и дата | Взам. инв. № | Инв. № дубл. | Подп. и дата

Изм. | Лист | № докум. | Подп. | Дата

Т-199.250.11.000

Лист 5

Формат	Зона	Поз.	Обозначение	Наименование	Кол.	Примечание
Б.Ч.		2	Т-199.250.11.002-15	Патрубок		
				Труба 32 ГОСТ 3262-75*		
				$L = 400 \pm \frac{IT14}{2}$	1	1,2 кг
				Т-199.250.11.000-16		
			Для сборочных единиц от Т-199.250.11.000-16 до Т-199.250.11.000-19 детали Т-199.250.11.001-15 то же, как для Т-199.250.11.000-15			
				Детали.		
Б.Ч.		2	Т-199.250.11.002-16	Патрубок		
				Труба 32 ГОСТ 3262-75*		
				$L = 450 \pm \frac{IT14}{2}$	1	1,4 кг
				Т-199.250.11.000-17		
				Детали.		
Б.Ч.		2	Т-199.250.11.002-17	Патрубок		
				Труба 32 ГОСТ 3262-75*		
				$L = 500 \pm \frac{IT14}{2}$	1	1,6 кг
				Т-199.250.11.000-18		
				Детали.		
Б.Ч.		2	Т-199.250.11.002-18	Патрубок		
				Труба 32 ГОСТ 3262-75*		
				$L = 600 \pm \frac{IT14}{2}$	1	1,9 кг

Изм.	Лист	№ докум.	Подп.	Дата	Т-199.250.11.000	Лист 6

Копировал: Холанская 17359-06 9 Формат А4

Формат	Зона	Поз.	Обозначение	Наименование	Кол.	Примечание
				Т-199.250.11.000-19		
				Детали		
Б4		2	Т-199.250.11.002-19	Патрубок		
				Труба 32 ГОСТ 3262-75*		
				$L = 650 \pm \frac{IT14}{2}$		2,0 кг
			Переменные данные	для исполнений:		
				Т-199.250.11.000-20		
				Детали		
11		1	Т-199.250.11.001-20	Ограничитель	1	
Б4		2	Т-199.250.11.002-20	Патрубок		
				Труба $\frac{45 \times 3,5\ ГОСТ\ 8732-78}{Вст2сп\ ГОСТ\ 8731-74*}$		
				$L = 400 \pm \frac{IT14}{2}$	1	1,4 кг
				Т-199.250.11.000-21		
			Для сборочных единиц от Т-199.250.11.000-21			
			до Т-199.250.11.000-24	деталь Т-199.250.11.001-20		
			то же как для Т-199.250.11.000-20			
				Детали		
Б4		2	Т-199.250.11.002-21	Патрубок		

Инв. № подл. | Подп. и дата | Взам. инв. № | Инв. № дубл. | Подп. и дата

Изм.	Лист	№ докум.	Подп.	Дата	Т-199.250.11.000	Лист 7

Копировал: Хозанская 1359-06 10 Формат А4

ООО "Изополимет Плюс" - https://izopolimet.by

Формат	Зона	Поз.	Обозначение	Наименование	Кол.	Примечание
				Труба $\frac{45\times3,5\ ГОСТ\ 8732-78}{Ст2сп\ ГОСТ\ 8731-74*}$		
				$L = 450 \pm \frac{IT14}{2}$	1	1,6 кг
				Т-199.250.11.000-22		
				Детали.		
Б-1		2	Т-199.250.11.002-22	Патрубок		
				Труба $\frac{45\times3,5\ ГОСТ\ 8732-78}{Ст2сп\ ГОСТ\ 8731-74*}$		
				$L = 500 \pm \frac{IT14}{2}$	1	1,8 кг
				Т-199.250.11.002-23		
				Детали.		
Б-2		2	Т-199.250.11.002-23	Патрубок		
				Труба $\frac{45\times3,5\ ГОСТ\ 8732-78}{Ст2сп\ ГОСТ\ 8731-74*}$		
				$L = 600 \pm \frac{IT14}{2}$	1	2,2 кг
				Т-199.250.11.002-24		
				Детали.		
Б-4		2	Т-199.250.11.002-24	Патрубок		
				Труба $\frac{45\times3,5\ ГОСТ\ 8732-78}{Ст2сп\ ГОСТ\ 8731-74*}$		
				$L = 650 \pm \frac{IT14}{2}$	1	2,3 кг

Изм.	Лист	№ докум.	Подп.	Дата	Т-199.250.11.000.	Лист 8

Копировал: Халанская 17359-06 11 Формат 118

Формат	Зона	Поз.	Обозначение	Наименование	Кол.	Примечание
			Переменные данные	для исполнений:		
				Т-199.250.11.000-25		
				Детали.		
11		1	Т-199.250.11.001-25	Ограничитель	1	
Б.Ч.		2	Т-199.250.11.002-25	Патрубок		
				Труба $\frac{50\times3.5\ ГОСТ\ 8732-78}{Ст\ 2сп\ ГОСТ\ 8731-74*}$		
				$L = 400 \pm \frac{IT14}{2}$	1	1,6 кг
				Т-199.250.11.000-26		
			Для сборочных единиц от Т-199.250.11.000-26			
			до Т-199.250.11.000-29 деталь Т-199.250.11.001-		25	
			то же, как для Т-	199.250.11.000-25		
				Детали		
Б.Ч.		2	Т-199.250.11.002-26	Патрубок		
				Труба $\frac{50\times3.5\ ГОСТ\ 8732-78}{Ст\ 2сп\ ГОСТ\ 8731-74*}$		
				$L = 450 \pm \frac{IT14}{2}$	1	1,8 кг
				Т-199.250.11.000-27		
				Детали.		
Б.Ч.		2	Т-199.250.11.002-27	Патрубок		

Серия 01.005-5. Выпуск 2. Альбом 5.

Подп. и дата | Инв. № дубл. | Взам. инв. № | Подп. и дата | Инв. № подл.

Изм.	Лист	№ докум.	Подп.	Дата	Т-199.250.11.000	Лист 9

Копировал-Халанска 917359-06 12 Формат 11Б

Формат	Зона	Поз.	Обозначение	Наименование	Кол.	Примечание
				Труба $\frac{50\times3.5\ ГОСТ\ 8732-78}{Ст2сп\ ГОСТ\ 8731-74*}$		
				$L=500\pm\frac{IT14}{2}$	1	2,0кг
				Т-199.250.11.000-28		
				Детали.		
6.4		2	Т-199.250.11.002-28	Патрубок		
				Труба $\frac{50\times3.5\ ГОСТ\ 8732-78}{Ст2сп\ ГОСТ\ 8731-74*}$		
				$L=600\pm\frac{IT14}{2}$	1	2,4кг
				Т-199.250.11.000-29		
				Детали.		
6.4		2	Т-199.250.11.002-29	Патрубок		
				Труба $\frac{50\times3.5\ ГОСТ\ 8732-78}{Ст2сп\ ГОСТ\ 8731-74*}$		
				$L=650\pm\frac{IT14}{2}$	1	2,6кг
			Переменные данные	для исполнений.		
				Т-199.250.11.000-30		
				Детали		
11		1	Т-199.250.11.001-30	Ограничитель	1.	

Изм	Лист	№докум	Подп.	Дата	Т-199.250.11.000	Лист 10

Копировал: Холанская Формат А4

Формат	Зона	поз.	Обозначение	Наименование	Кол.	Примечание
Б.1		2	Т-199.250.11.002-30	Патрубок		
				Труба $\frac{54\times3,5\ ГОСТ\ 8732-78}{Вст2сп\ ГОСТ\ 8731-74*}$		
				$L=400\pm\frac{IT14}{2}$	1	1,7кг
				Т-199.250.11.000-31		
			Для сборочных единиц	от Т-199.250.11.000-31		
			до Т-199.250.11.000-34	деталь Т-199.250.11.001-30		
			тоже, как для Т-199.	250.11.000-30.		
				Детали.		
Б.1		2	Т-199.250.11.002-31	Патрубок		
				Труба $\frac{54\times3,5\ ГОСТ\ 8732-78}{Вст2сп\ ГОСТ\ 8731-74*}$		
				$L=450\pm\frac{IT14}{2}$	1	2.0кг
				Т-199.250.11.000-32		
				Детали.		
Б.1		2	Т-199.250.11.002-32	Патрубок		
				Труба $\frac{54\times3,5\ ГОСТ\ 8732-78}{Вст2сп\ ГОСТ\ 8731-74*}$		
				$L=500\pm\frac{IT14}{2}$	1	2,2кг
				Т-199.250.11.000-33		
				Детали.		

Серия 03.005-5. Выпуск 2. Альбом 5.

Подп. и дата | Инв. № дубл. | Взам. инв. № | Подп. и дата | Инв. № подл.

Изм.	Лист	№ докум.	Подп.	Дата	Т-199.250.11.000.	Лист 11

Копировал-Халанская 17359-06 14 Формат 11Б

Формат	Зона	Поз.	Обозначение	Наименование	Кол.	Примечание
6.4		2	Т-199.250.11.002-33	Патрубок		
				Труба $\frac{54\times3.5\ ГОСТ\ 8732-78}{Ст2сп\ ГОСТ\ 8731-74*}$		
				$L=600\pm\frac{IT14}{2}$	1	2.6кг
				Т-199.250.11.000-34		
				Детали		
5.4		2	Т-199.250.11.002-34	Патрубок		
				Труба $\frac{53\times3.5\ ГОСТ\ 8732-78}{Ст2сп\ ГОСТ\ 8731-74*}$		
				$L=650\pm\frac{IT14}{2}$	1	2.8кг
			Переменные данные для	исполнений:		
				Т-199.250.11.000-35		
				Детали		
11		1	Т-199.250.11.001-35	Ограничитель	1	
6.4		2	Т-199.250.11.002-35	Патрубок		
				Труба $\frac{57\times3.5\ ГОСТ\ 8732-78}{Ст2сп\ ГОСТ\ 8731-74*}$		
				$L=400\pm\frac{IT14}{2}$	1	1.9кг
				Т-199.250.11.000-36		
			Для сборочных единиц	от Т-199.250.11.000-36		
			до Т-199.250.11.000-39	деталь Т-199.250.11.001-	35	
			тоже как для Т-199	250.11.000-35		

Изм	Лист	№ докум	Подп.	Дата	Т-199.250.11.000	Лист 12

Копировал: Халаева 17.03.15 Формат А4

Формат	Зона	Поз.	Обозначение	Наименование	Кол.	Примечание
				Детали.		
Б4		2	Т-199.250.11.002-36	Патрубок		
				Труба $\frac{57\times3.5\ ГОСТ\ 8732-78}{Ст2сп\ ГОСТ\ 8731-74*}$		
				$L = 450 \pm \frac{IT14}{2}$	1	2,1 кг
				Т-199.250.11.000-37		
				Детали.		
Б4		2	Т-199.250.11.002-37	Патрубок		
				Труба $\frac{57\times3.5\ ГОСТ\ 8732-78}{Ст2сп\ ГОСТ\ 8731-74*}$		
				$L = 500 \pm \frac{IT14}{2}$	1	2,3 кг
				Т-199.250.11.000-38		
				Детали.		
Б4		2	Т-199.250.11.002-38	Патрубок		
				Труба $\frac{57\times3.5\ ГОСТ\ 8732-78}{Ст2сп\ ГОСТ\ 8731-74*}$		
				$L = 600 \pm \frac{IT14}{2}$	1	2,8 кг
				Т-199.250.11.000-39		
				Детали.		
Б4		2	Т-199.250.11.002-39	Патрубок		

Инв. № подл. | Подп. и дата | Взам. инв. № | Инв. № дубл. | Подп. и дата

Изм.	Лист	№ докум.	Подп.	Дата	Т-199.250.11.000.	Лист 13

Копировал: Холонкова 17359-06 16 Формат А4

Формат	Зона	Поз.	Обозначение	Наименование	Кол.	Примечание
				Труба $\frac{57\times3,5\ ГОСТ\ 8732-78}{Ст2сп\ ГОСТ\ 8731-74*}$		
				$L = 650 \pm \frac{IT14}{2}$	1	3,0 кг
			Переменные данные	для исполнений:		
				Т-199.250.11.000-40		
				Детали.		
11		1	Т-199.250.11.001-40	Ограничитель	1	
Б.Ч		2	Т-199.250.11.002-40	Патрубок		
				Труба $\frac{76\times3,5\ ГОСТ\ 8732-78}{Ст2сп\ ГОСТ\ 8731-74*}$		
				$L = 400 \pm \frac{IT14}{2}$	1	2,5 кг
				Т-199.250.11.000-41		
			Для сборочных единиц	от Т-199.250.11.000-41		
			до Т-199.250.11.000-44	деталь Т-199.250.11.001-	40	
			тоже, как для Т-199.	250.11.000-40.		
				Детали.		
Б.Ч		2	Т-199.250.11.002-41	Патрубок		
				Труба $\frac{76\times3,5\ ГОСТ\ 8732-78}{Ст2сп\ ГОСТ\ 8731-74*}$		
				$L = 450 \pm \frac{IT14}{2}$	1	2,8 кг

Изм.	Лист	№ докум.	Подп.	Дата	Т-199.250.11.000.	Лист 14

Копировал: Холанская 17359-06 17 Формат 11Б

ООО "Изополимет Плюс" - https://izopolimet.by

Формат	Зона	Поз.	Обозначение	Наименование	Кол.	Примечание
				Т-199.250.11.000-42		
				Детали.		
Б4		2	Т-199.250.11.002-42	Патрубок		
				Труба $\frac{76\times3.5\ ГОСТ\ 8732-78}{В\ ст\ 2сп\ ГОСТ\ 8731-74*}$		
				$L = 500 \pm \frac{IT14}{2}$	1	3.1 кг
				Т-199.250.11.000-43		
				Детали.		
Б4		2	Т-199.250.11.002-43	Патрубок		
				Труба $\frac{76\times3.5\ ГОСТ\ 8732-78}{В\ ст\ 2сп\ ГОСТ\ 8731-74*}$		
				$L = 600 \pm \frac{IT14}{2}$	1	3.8 кг
				Т-199.250.11.000-44		
				Детали.		
Б4		2	Т-199.250.11.002-44	Патрубок		
				Труба $\frac{76\times3.5\ ГОСТ\ 8732-78}{В\ ст\ 2сп\ ГОСТ\ 8731-74*}$		
				$L = 650 \pm \frac{IT14}{2}$	1	4.1 кг
			Переменные данные	для исполнений:		
				Т-199.250.11.000-45		
				Детали.		

Серия 03.005-5, выпуск 2. Альбом 5.

Инв. № подл. | Подп. и дата | Взам. инв. № | Инв. № дубл. | Подп. и дата

Изм.	Лист	№ докум.	Подп.	Дата	Т-199.250.11.000	Лист 15

Копировал: Халанская Формат А4

Формат	Зона	Поз.	Обозначение	Наименование	Кол.	Примечание
11		1	Т-199.250.11.001-45	Ограничитель	1	
6-1		2	Т-199.250.11.002-45	Патрубок		
				Труба $\frac{89\times3,5\ ГОСТ\ 8732-78}{Ст2сп\ ГОСТ\ 8731-74*}$		
				$L = 400 \pm \frac{IT14}{2}$	1	3,0кг
				Т-199.250.11.000-46		
			Для сборочных единиц от Т-199.250.11.000-46 до Т-199.250.11.000-49 деталь Т-199.250.11.001-45 то же как для Т-199.250.11.000-45.			
				Детали.		
6-1		2	Т-199.250.11.002-46	Патрубок		
				Труба $\frac{89\times3,5\ ГОСТ\ 8732-78}{Ст2сп\ ГОСТ\ 8731-74*}$		
				$L = 450 \pm \frac{IT14}{2}$	1	3,3кг
				Т-199.250.11.000-47		
				Детали.		
6-1		2	Т-199.250.11.002-47	Патрубок		
				Труба $\frac{89\times3,5\ ГОСТ\ 8732-78}{Ст2сп\ ГОСТ\ 8731-74*}$		
				$L = 500 \pm \frac{IT14}{2}$	1	3,7кг
				Т-199.250.11.000-48		
				Детали.		

Изм.	Лист	№ докум.	Подп.	Дата	Т-199.250.11.000.	Лист 16

Копировал: Холонская 17359-06 19 Формат 11В

ООО "Изополимет Плюс" - https://izopolimet.by

Формат	Зона	Поз.	Обозначение	Наименование	Кол.	Примечание
Б.4		2	Т-199.250.11.002-48	Патрубок		
				Труба $\frac{89\times3,5\ ГОСТ\ 8732-78}{ВСт2сп\ ГОСТ\ 8731-74*}$		
				$L=600\pm\frac{IT14}{2}$	1	4,4кг
				Т-199.250.11.000-49		
				Детали.		
Б.4		2	Т-199.250.11.002-49	Патрубок		
				Труба $\frac{89\times3,5\ ГОСТ\ 8732-78}{ВСт2сп\ ГОСТ\ 8731-74*}$		
				$L=650\pm\frac{IT14}{2}$	1	4,4кг
			Переменные данные	для исполнений:		
				Т-199.250.11.000-50		
				Детали.		
11		1	Т-199.250.11.001-50	Ограничитель	1	
Б.4		2	Т-199.250.11.002-50	Патрубок		
				Труба $\frac{108\times4\ ГОСТ\ 8732-78}{ВСт2сп\ ГОСТ\ 8731-74*}$		
				$L=400\pm\frac{IT14}{2}$	1	4,1кг
				Т-199.250.11.000-51		
			Для сборочных единиц от Т-199.250.11.000-51			
			до Т-199.250.11.000-54 деталь Т-199.250.11.000-50			
			то же как для Т-199.250.11.000-50			

Серия 03.005-5. Выпуск 2. Альбом 5.

Инв. № подл. | Подп. и дата | Взам. инв. № | Инв. № дубл. | Подп. и дата

Изм.	Лист	№ докум.	Подп.	Дата	Т-199.250.11.000.	Лист 17

Копировал-Халанская 17359-06 20 Формат 11В

Формат	Зона	Поз.	Обозначение	Наименование	Кол.	Примечание
				Детали.		
Б.Ч.		2	Т-199.250.11.002-51	Патрубок		
				Труба $\frac{108\times4\ ГОСТ\ 8732\text{-}78}{Ст\ 2сп\ ГОСТ\ 8731\text{-}74*}$		
				$L = 450 \pm \frac{IT14}{2}$	1	4,6 кг
				Т-199.250.11.000-52		
				Детали.		
Б.Ч.		2	Т-199.250.11.002-52	Патрубок		
				Труба $\frac{108\times4\ ГОСТ\ 8732\text{-}78}{Ст\ 2сп\ ГОСТ\ 8731\text{-}74*}$		
				$L = 500 \pm \frac{IT14}{2}$	1	5,1 кг
				Т-199.250.11.000-53		
				Детали.		
Б.Ч.		2	Т-199.250.11.002-53	Патрубок		
				Труба $\frac{108\times4\ ГОСТ\ 8732\text{-}78}{Ст\ 2сп\ ГОСТ\ 8731\text{-}74*}$		
				$L = 600 \pm \frac{IT14}{2}$	1	6,2 кг
				Т-199.250.11.000-54		
				Детали.		
			Т-199.250.11.002-54	Патрубок		

Изм	Лист	№ докум	Подп	Дата	Т-199.250.11.000	Лист 18

Копировал Хиланская 7.550.06.21 Формат 11Б

Формат	Зона	Поз.	Обозначение	Наименование	Кол.	Примечание
				Труба $\frac{108\times4\ ГОСТ\ 8732-78}{Ст\ 2сп\ ГОСТ\ 8731-74*}$		
				$L = 650 \pm \frac{IT14}{2}$	1	6,4кг
			Переменные данные для исполнений:			
				Т-199.250.11.000-55		
				Детали.		
11		1	Т-199.250.11.001-55	Ограничитель	1	
Б-V		2	Т-199.250.11.002-55	Патрубок		
				Труба $\frac{133\times4\ ГОСТ\ 8732-78}{Ст\ 2сп\ ГОСТ\ 8731-74*}$		
				$L = 400 \pm \frac{IT14}{2}$	1	5,1кг
				Т-199.250.11.000-56		
			Для сборочных единиц от Т-199.250.11.000-56			
			до Т-199.250.11.000-59	деталь Т-199.250.11.001-55		
			то же, как для Т-199.250.11.000-55			
				Детали.		
Б-V		2	Т-199.250.11.002-56	Патрубок		
				Труба $\frac{133\times4\ ГОСТ\ 8732-78}{Ст\ 2сп\ ГОСТ\ 8731-74*}$		
				$L = 450 \pm \frac{IT14}{2}$	1	5,7кг
				Т-199.250.11.000-57		

Серия 03.005-5. Выпуск 2. Альбом 5.

Инв. № подл. | Подп. и дата | Взам. инв. № | Инв. № дубл. | Подп. и дата

Изм.	Лист	№ докум.	Подп.	Дата	Т-199.250.11.000.	Лист 19

Копировал: Халанская 17359-06 22 Формат 11Б

Формат	Зона	Поз.	Обозначение	Наименование	Кол.	Примечание
				Детали		
Б.Ч.		2	Т-199.250.11.002-57	Патрубок		
				Труба $\frac{133\times4\ ГОСТ\ 8732-78}{Вст2сп\ ГОСТ\ 8731-74*}$		
				$L = 500 \pm \frac{IT14}{2}$	1	6,4 кг
				Т-199.250.11.000-58		
				Детали		
Б.Ч.		2	Т-199.250.11.002-58	Патрубок		
				Труба $\frac{133\times4\ ГОСТ\ 8732-78}{Вст2сп\ ГОСТ\ 8731-74*}$		
				$L = 600 \pm \frac{IT14}{2}$	1	7,6 кг
				Т-199.250.11.000-59		
				Детали.		
Б.Ч.		2	Т-199.250.11.002-59	Патрубок		
				Труба $\frac{133\times4\ ГОСТ\ 8732-78}{Вст2сп\ ГОСТ\ 8731-74*}$		
				$L = 650 \pm \frac{IT14}{2}$	1	8,3 кг
			Переменные данные	для исполнений:		
				Т-199.250.11.000-60		
				Детали.		

Изм.	Лист	№докум.	Подп.	Дата	Т-199.250.11.000	Лист 20

Копировал: Жаланекая 17359-06 23 Формат 11Б

Формат	Зона	Поз.	Обозначение	Наименование	Кол.	Примечание
11		1	Т-199.250.11.001-60	Ограничитель	1	
Б.Ч.		2	Т-199.250.11.002-60	Патрубок		
				Труба $\frac{159\times4.5\ ГОСТ\ 8732-78}{В\ ст\ 2сп\ ГОСТ\ 8731-74*}$		
				$L = 400 \pm \frac{IT14}{2}$	1	6,7кг
				Т-199.250.11.000-61		
			Для сборочных единиц от Т-199.250.11.000-61 до Т-199.250.11.000-64 то же, как для детали Т-199.250.11.001-60			
				Т-199.250.11.000-60		
				Детали.		
Б.Ч.		2	Т-199.250.11.002-61	Патрубок		
				Труба $\frac{159\times4.5\ ГОСТ\ 8732-78}{В\ ст\ 2сп\ ГОСТ\ 8731-74*}$		
				$L = 450 \pm \frac{IT14}{2}$	1	7,7кг
				Т-199.250.11.000-62		
				Детали.		
Б.Ч.		2	Т-199.250.11.002.62	Патрубок		
				Труба $\frac{159\times4.5\ ГОСТ\ 8732-78}{В\ ст\ 2сп\ ГОСТ\ 8731-74*}$		
				$L = 500 \pm \frac{IT14}{2}$	1	8,6кг
				Т-199.250.11.000-63		
				Детали.		

Серия 03.005-5. Выпуск 2. Альбом 5.

Подп. и дата | Инв. № дубл. | Взам. инв. № | Подп. и дата | Инв. № подл.

Изм.	Лист	№ докум.	Подп.	Дата	Т-199.250.11.000	Лист 21

Копировал: Халанская 1359 06.04 Формат А3

ООО "Изополимет Плюс" - https://izopolimet.by

Формат	Зона	Поз.	Обозначение	Наименование	Кол.	Примечание
64		2	Т-199.250.11.002-63	Патрубок		
				Труба $\frac{159\times4,5\ ГОСТ\ 8732-78}{В\ Ст\ 2сп\ ГОСТ\ 8731-74*}$		
				$L = 600 \pm \frac{IT14}{2}$	1	10,3 кг
				Т-199.250.11.000-64		
				Детали:		
64		2	Т-199.250.11.002-64	Патрубок		
				Труба $\frac{159\times4,5\ ГОСТ\ 8732-78}{В\ Ст\ 2сп\ ГОСТ\ 8731-74*}$		
				$L = 650 \pm \frac{IT14}{2}$	1	11,2 кг
			Переменные данные	для исполнений:		
				Т-199.250.11.000-65		
				Детали:		
11		1	Т-199.250.11.001-65	Ограничитель	1	
64		2	Т-199.250.11.002-65	Патрубок		
				Труба $\frac{219\times6\ ГОСТ\ 8732-78}{В\ Ст\ 2сп\ ГОСТ\ 8731-74*}$		
				$L = 400 \pm \frac{IT14}{2}$	1	12,6 кг
				Т-199.250.11.000-66		
			Для сборочных единиц	от Т-199.250.11.000-66		
			до Т-199.250.11.000-69	деталь		
			Т-199.250.11.001-65	то же, как для		
			Т-199.250.11.000-65			

Изм.	Лист	№ докум.	Подп.	Дата	Т-199.250.11.000	Лист 22

Копировал: Халанская 17359-06 25 Формат 118

Формат	Зона	Поз.	Обозначение	Наименование	Кол.	Примечание
				Детали.		
Б4		2	Т-199.250.11.002-66	Патрубок		
				Труба $\frac{219\times6\ ГОСТ8732-78}{В\ Ст\ 2сп\ ГОСТ8731-74*}$		
				$L = 450 \pm \frac{IT14}{2}$	1	14,2кг
				Т-199.250.11.000-67		
				Детали.		
Б4		2	Т-199.250.11.002-67	Патрубок		
				Труба $\frac{219\times6\ ГОСТ8732-78}{В\ Ст\ 2сп\ ГОСТ8731-74*}$		
				$L = 500 \pm \frac{IT14}{2}$	2	15,8кг
				Т-199.250.11.000-68		
				Детали.		
Б4		2	Т-199.250.11.002-68	Патрубок		
				Труба $\frac{219\times6\ ГОСТ8732-78}{В\ Ст\ 2сп\ ГОСТ8731-74*}$		
				$L = 600 \pm \frac{IT14}{2}$	1	18,9кг
				Т-199.250.11.000-69		
				Детали.		
Б4		2	Т-199.250.11.002-69	Патрубок		

Серия 03.005-5.86 Выпуск 2. Альбом 5.

Инв. № подл. | Подп. и дата | Взам. инв. № | Инв. № дубл. | Подп. и дата

Изм.	Лист	№ докум.	Подп.	Дата	Т-199.250.11.000	Лист 23

Формат	Зона	Поз.	Обозначение	Наименование	Кол.	Примечание
				Труба $\frac{219\times6\ ГОСТ\ 8732-78}{Ст2сп\ ГОСТ\ 8731-74*}$		
				$L=650\pm\frac{IT14}{2}$	1	20,5 кг
			Переменные данные для исполнений:			
				Т-199.250.11.000-70		
				Детали.		
11		1	Т-199.250.11.001-70	Ограничитель	1	
Б-Ч.		2	Т-199.250.11.002-70	Патрубок		
				Труба $\frac{273\times8\ ГОСТ\ 8732-78}{Ст2сп\ ГОСТ\ 8731-74*}$		
				$L=400\pm\frac{IT14}{2}$	1	20.9 кг
				Т-199.250.11.000-71		
			Для сборочных единиц от Т-199.250.11.000-71			
			до Т-199.250.11.000-74 деталь Т-199.250.11.001-70			
			то же, как для	Т-199.250.11.000-70		
				Детали.		
Б-Ч.		2	Т-199.250.11.002-71	Патрубок		
				Труба $\frac{273\times8\ ГОСТ\ 8732-78}{Ст2сп\ ГОСТ\ 8731-74*}$		
				$L=450\pm\frac{IT14}{2}$	1	23,5 кг
				Т-199.250.11.000-72		

Изм.	Лист	№ докум.	Подп.	Дата	Т-199.250.11.000.	Лист 24

Копировал: Холонская 17359-06 27 Формат 118

Формат	Зона	Поз.	Обозначение	Наименование	Кол.	Примечание
				Детали		
Б4		2	Т-199.250.11.002-72	Патрубок		
				Труба $\frac{273\times8\ ГОСТ8732-78}{Ст2сп\ ГОСТ8731-74*}$		
				$L=500\pm\frac{IT14}{2}$	1	26,1кг
				Т-199.250.11.000-73		
				Детали.		
Б4		2	Т-199.250.11.002-73	Патрубок		
				Труба $\frac{273\times8\ ГОСТ8732-78}{Ст2сп\ ГОСТ8731-74*}$		
				$L=600\pm\frac{IT14}{2}$	1	31,4кг
				Т-199.250.11.000-74		
				Детали.		
Б4		2	Т-199.250.11.002-74	Патрубок		
				Труба $\frac{273\times8\ ГОСТ8732-78}{Ст2сп\ ГОСТ8731-74*}$		
				$L=650\pm\frac{IT14}{2}$	1	34,0кг
			Переменные данные	для исполнений:		
				Т-199.250.11.000-75		
				Детали.		

Серия 03.005-5. Выпуск 2. Альбом 5.

Инв. № подл. | Подп. и дата | Взам. инв. № | Инв. № дубл. | Подп. и дата

Изм.	Лист	№ докум.	Подп.	Дата	Т-199.250.11.000.	Лист 25

Копировал-Халанская 17359-06 28 Формат 11Ф

Формат	Зона	Поз.	Обозначение	Наименование	Кол.	Примечание
11		1	Т-199.250.11.001-75	Ограничитель	1	
6.4		2	Т-199.250.11.002-75	Патрубок		
				Труба $\frac{325\times8\ ГОСТ\ 8732-78}{В\ ст\ 2сп\ ГОСТ\ 8731-74*}$		
				$L=400\pm\frac{IT14}{2}$	1	25,0кг
				Т-199.250.11.000-76		
			Для сборочных единиц от Т-199.250.11.000-76			
			до Т-199.250.11.000-79 деталь Т-199.250.11.001-75			
			то же, как для Т-199.250.11.000-75			
				Детали.		
6.4		2	Т-199.250.11.002-76	Патрубок		
				Труба $\frac{325\times8\ ГОСТ\ 8732-78}{В\ ст\ 2сп\ ГОСТ\ 8731-74*}$		
				$L=450\pm\frac{IT14}{2}$	1	28,1кг
				Т-199.250.11.000-77		
				Детали.		
6.4		2	Т-199.250.11.002-77	Патрубок		
				Труба $\frac{325\times8\ ГОСТ\ 8732-78}{В\ ст\ 2сп\ ГОСТ\ 8731-74*}$		
				$L=500\pm\frac{IT14}{2}$	1	31,3кг
				Т-199.250.11.000-78		
				Детали.		

Изм	Лист	№ докум	Подп.	Дата	Т-199.250.11.000	Лист 26

Копировал: Халонская Формат 11,9

Формат	Зона	Поз.	Обозначение	Наименование	Кол.	Примечание
Б.Ч.		2	Т-199.250.11.002-78	Патрубок		
				Труба $\frac{325\times8\ ГОСТ\ 8732-78}{В\ ст\ 2сп\ ГОСТ\ 8731-74*}$		
				$L = 600 \pm \frac{IT14}{2}$	1	37,5 кг
				Т-199.250.11.000-79		
				Детали.		
Б.Ч.		2	Т-199.250.11.002-79	Патрубок		
				Труба $\frac{325\times8\ ГОСТ\ 8732-78}{В\ ст\ 2сп\ ГОСТ\ 8731-74*}$		
				$L = 650 \pm \frac{IT14}{2}$	1	40,7 кг
			Переменные данные	для исполнений:		
				Т-199.250.11.000-80		
				Детали.		
11		1	Т-199.250.11.001-80	Ограничитель	1	
Б.Ч.		2	Т-199.250.11.002-80	Патрубок		
				Труба $\frac{426\times10\ ГОСТ\ 8732-78}{В\ Ст\ 2сп\ ГОСТ\ 8731-74*}$		
				$L = 400 \pm \frac{IT14}{2}$	1	41,0 кг
				Т-199.250.11.000-81		
			Для сборочных единиц	от Т-199.250.11.000-81		
			до Т-199.250.11.000-84	деталь Т-199.250.11.001-80		
			то же, как для Т-199.250.11.000-80.			

Серия 03.005-5. Выпуск 2. Альбом 5.

Инв. № подл. | Подп. и дата | Взам. инв. № | Инв. № дубл. | Подп. и дата

Изм.	Лист	№ докум.	Подп.	Дата

Т-199.250.11.000

Лист 27

Копировал: Холонко № 17359-06 30 Формат 11В

ООО "Изополимет Плюс" - https://izopolimet.by

Формат	Зона	Поз.	Обозначение	Наименование	Кол.	Примечание
				Детали.		
Б.4.		2	Т-199.250.11.002-81	Патрубок		
				Труба $\frac{426\times10\ ГОСТ\ 8732-78}{Вст\ 2сп\ ГОСТ\ 8731-74*}$		
				$L = 450 \pm \frac{IT14}{2}$	1	46,2кг
				Т-199.250.11.000-82		
				Детали.		
Б.4.		2	Т-199.250.11.002-82	Патрубок		
				Труба $\frac{426\times10\ ГОСТ\ 8732-78}{Вст\ 2сп\ ГОСТ\ 8731-74*}$		
				$L = 500 \pm \frac{IT14}{2}$	1	51,3кг
				Т-199.250.11.000-83		
				Детали.		
Б.4.		2	Т-199.250.11.002-83	Патрубок		
				Труба $\frac{426\times10\ ГОСТ\ 8732-78}{Вст\ 2сп\ ГОСТ\ 8731-74*}$		
				$L = 600 \pm \frac{IT14}{2}$	1	61,6кг
				Т-199.250.11.000-84		
				Детали.		
Б.4.		2	Т-199.250.11.002-84	Патрубок		

Изм.	Лист	№ докум.	Подп.	Дата	Т-199.250.11.000.	Лист 28

Копировал: Халанская 17.3.59 06.31 Формат А4

Формат	Зона	поз.	Обозначение	Наименование	Кол.	Примечание
				Труба $\frac{426\times10\ ГОСТ\ 8732-78}{Ст\ 2сп\ ГОСТ\ 8731-74*}$		
				$L = 650 \pm \frac{IT14}{2}$	1	66,7кг
			Переменные данные	для исполнений:		
				Т-199.250.11.000-85		
				Детали.		
11		1	Т-199.250.11.001-85	Ограничитель	1	
Б.Ч.		2	Т-199.250.11.002-85	Патрубок		
				Труба $\frac{530\times10\ ГОСТ\ 10704-76}{Ст\ 2сп\ ГОСТ\ 10706-76}$		
				$L = 400 \pm \frac{IT14}{2}$	1	51,3кг
				Т-199.250.11.000-86		
			Для сборочных единиц	от Т-199.250.11.000-86		
			до Т-199.250.11.000-89	деталь Т-199.250.11.001-85		
			то же, как для Т-199.	250.11.000-85.		
				Детали.		
Б.Ч.		2	Т-199.250.11.002-86	Патрубок		
				Труба $\frac{530\times10\ ГОСТ\ 10704-76}{Ст\ 2сп\ ГОСТ\ 10706-76}$		
				$L = 450 \pm \frac{IT14}{2}$	1	57,7кг
				Т-199.250.11.000-87		
				Детали.		

Инв. № подл. | Подп. и дата | Взам. инв. № | Инв. № дубл. | Подп. и дата

Изм	Лист	№ докум	Подп.	Дата	Т-199.250.11.000.	Лист 29

Копировал Халанская 359-06 Формат А3

Позиц.	Зона	No.3.	Обозначение	Наименование	Кол.	Примечание
6.4		2	Т-199.250.11.002-87	Патрубок		
				Труба $\frac{530\times10\ ГОСТ\ 10704-76}{Вст2сп\ ГОСТ\ 10706-76}$		
				$L=500\pm\frac{IT14}{2}$	1	64,1кг
				Т-199.250.11.000-88		
				Детали.		
6.4		2	Т-199.250.11.002-88	Патрубок		
				Труба $\frac{530\times10\ ГОСТ\ 10704-76}{Вст2сп\ ГОСТ\ 10706-76}$		
				$L=600\pm\frac{IT14}{2}$	1	76,9кг
				Т-199.250.11.002-89		
				Детали.		
6.4		2	Т-199.250.11.002-89	Патрубок		
				Труба $\frac{530\times10\ ГОСТ\ 10704-76}{Вст2сп\ ГОСТ\ 10706-76}$		
				$L=650\pm\frac{IT14}{2}$	1	83,4кг

Изм.	Лист	№ докум.	Подп.	Дата	Т-199.250.11.000.	Лист 30
		17359-06	33			

Копировал: Халанская Формат 11В

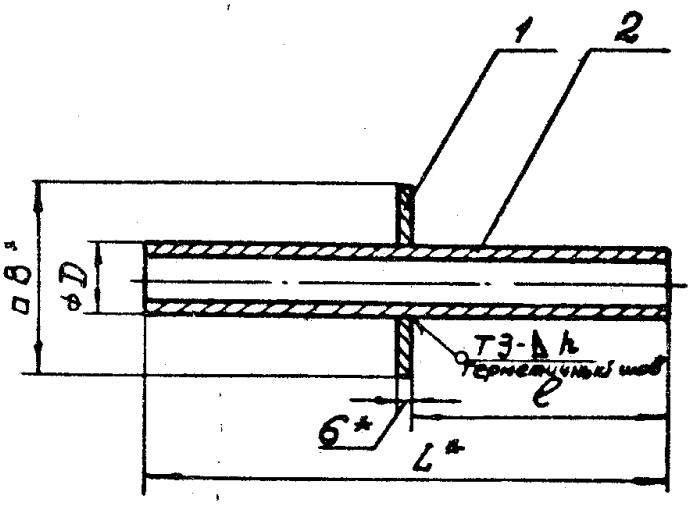

1. Сварные швы по ГОСТ 5264-80.

2.* Размеры для справок.

3. Предельные отклонения размеров:
по $\pm \frac{IT14}{2}$.

Серия 03.005-3 Выпуск 2. Альбом 5.

Подп. и дата	Инв. № дубл.	Взамен инв. №	Подп. и дата	Инв. № подл.

Изм.	Лист	№ докум.	Подп.	Дата	Т-199.250.11.000.СБ.			
Разраб.		Мозуренко		5.18	Конструкция пропуска коммуникаций КПК-5. Сборочный чертеж.	Лит.	Масса	Масштаб
Пров.		Большаков		15.01.88			См. табл.	—
Т. контр.		Мартынов				Лист 1	Листов 3	
Н. контр.		Мартынов		19.1.88		8/4 14262		
Утв.		Зверев		27.1.88				

Копировал: Ок 34 Копировал: Холанская Формат А4

Обозначение	Размеры, мм.					Масса кг
	D	e	L	B	h	
Т-199.250.11.000	21,3	200	400	120	3	1,2
-01	21,3	225	450	120		1,3
-02	21,3	250	500	120		1,3
-03	21,3	300	600	120		1,5
-04	21,3	325	650	120		1,5
-05	26,8	200	400	130		1,5
-06	26,8	225	450	130		1,6
-07	26,8	250	500	130		1,6
-08	26,8	300	600	130		1,8
-09	26,8	325	650	130		1,9
-10	33,5	200	400	130		1,8
-11	33,5	225	450	130		1,9
-12	33,5	250	500	130		2,0
-13	33,5	300	600	130		2,2
-14	33,5	325	650	130		2,3
-15	42,3	200	400	140		2,1
-16	42,3	225	450	140		2,3
-17	42,3	250	500	140		2,5
-18	42,3	300	600	140		2,8
-19	42,3	325	650	140		2,9
-20	45.	200	400	150		2,4
-21	45.	225	450	150		2,6
-22	45.	250	500	150		2,8
-23	45.	300	600	150		3,2
-24	45.	325	650	150		3,3

ООО "Изополимет Плюс" - https://izopolimet.by

Серия 03.005-5. Выпуск 2. Альбом 5.

Продолжение

Обозначение	Размеры, мм.					Масса кг
	D	e	L	B	h	
-25	50	200	400	150	3	2.6
-26	50	225	450	150		2.8
-27	50	250	500	150		3.0
-28	50	300	600	150		3,4
-29	50	325	650	150		3.6
-30	54	200	400	150		2.6
-31	56	225	450	150		2.9
-32	54	250	500	150		3,1
-33	54	300	600	150		3,5
-34	54	325	650	150		3.7
-35	57	200	400	160		3.0
-36	57	225	450	160		3,2
-37	57	250	500	160		3,4
-38	57	300	600	160		3,9
-39	57	325	650	160		4,1
-40	76	200	400	180		3,8
-41	76	225	450	180		4,1
-42	76	250	500	180		4,4
-43	76	300	600	180		5,1
-44	76	325	650	180		5,4
-45	89	200	400	190		4,4
-46	89	225	450	190		4,7
-47	89	250	500	190		5,1
-48	89	300	600	190		5,8
-49	89	325	650	190		5,8
-50	108	200	400	210	4	5.7

Инв. № подл. | Подп. и дата | Взам. инв. № | Инв. № дубл. | Подп. и дата

Изм.	Лист	№ докум.	Подп.	Дата

Копировал: Халанская 17359-06 36 Формат 11

ООО "Изополимет Плюс" - https://izopolimet.by

Продолжение

Обозначение	Размеры, мм.					Масса кг
	D	e	L	B	h	
-51	108	225	450	210	4	6.2
-52	108	250	500	210		6.7
-53	108	300	600	210		7.8
-54	108	325	650	210		8.0
-55	133	200	400	230		6.9
-56	133	225	450	230		7.5
-57	133	250	500	230		8.2
-58	133	300	600	230		9.4
-59	133	325	650	230		10.1
-60	159	200	400	260		8.9
-61	159	225	450	260		9.9
-62	159	250	500	260		10.8
-63	159	300	600	260		12.5
-64	159	325	650	260		13.4
-65	219	200	400	320	6	15.6
-66	219	225	450	320		17.2
-67	219	250	500	320		18.8
-68	219	300	600	320		21.9
-69	219	325	650	320		23.5
-70	273	200	400	370		24.6
-71	273	225	450	370		27.2
-72	273	250	500	370		29.8
-73	273	300	600	370		35.1
-74	273	325	650	370		37.7
-75	325	200	400	430		29.8

ООО "Изополимет Плюс" - https://izopolimet.by

Серия 03.005-5. Выпуск 2. Альбом 5.

Продолжение

Обозначение	Размеры, мм.					Масса кг
	D	e	L	B	h	
-76	325	225	450	430	6	32,9
-77	325	250	500	430		36,1
-78	325	300	600	430		42,3
-79	325	325	650	430		45,5
-80	426	200	400	530		47,5
-81	426	225	450	530		52,7
-82	426	250	500	530		57,8
-83	426	300	600	530		68,1
-84	426	325	650	530		73,2
-85	530	200	400	630		59,5
-86	530	225	450	630		65,9
-87	530	250	500	630		72,3
-88	530	300	600	630		85,1
-89	530	325	650	630		91,6

Инв. № подл. | Подп. и дата | Взам. инв. № | Инв. № дубл. | Подп. и дата

Изм.	Лист	№ докум.	Подп.	Дата	Т-199.250.11.000.СБ	Лист 5

Копировал-Халанская 17359-06 38 Формат 11

Т-199.250.11.001

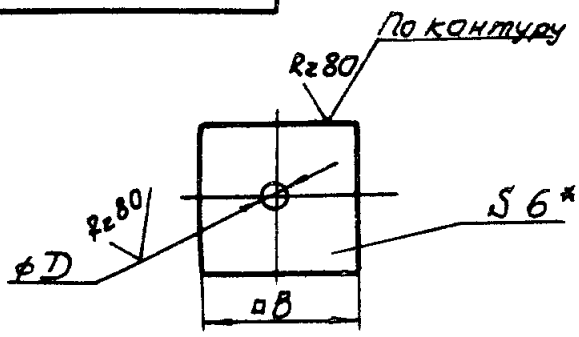

Обозначение	Размеры мм		Масса кг.
	D	B	
Т-199.250.11.001	23	120	0,7
-05	28	130	0,8
-10	35	130	0,8
-15	44	140	0,9
-20	47	150	1,0
-25	52	150	1,0
-30	56	150	0,9
-35	59	160	1,1
-40	78	180	1,3
-45	91	190	1,4
-50	110	210	1,6
-55	135	230	1,8
-60	161	260	2,2
-65	221	320	3,0
-70	275	370	3,7
-75	327	430	4,8
-80	428	530	6,5
-85	532	630	8,2

1.* Размер для справок.
2. Предельные отклонения размеров: отверстий - по H14, валов - по h14.

Изм.	Лист	№ докум.	Подп.	Дата
Разраб.		Мазуренко		5.1.81
Пров.		Большакова		15.01.81
Т. контр.		Мартынов		
Н. контр.		Мартынов		19.1.81
Утв.		Савельев		21.1.81

Т-199.250.11.001.

Ограничитель

Лит.	Масса	Масштаб
	см. табл.	—
Лист	Листов 1	

Лист 5-ПН-6 ГОСТ 19903-74*
В Ст3сп ГОСТ 14637-79

В/4 14262

Копировал. Халанская 17359 06 (39) Формат 11В

ООО "Изополимет Плюс" - https://izopolimet.by