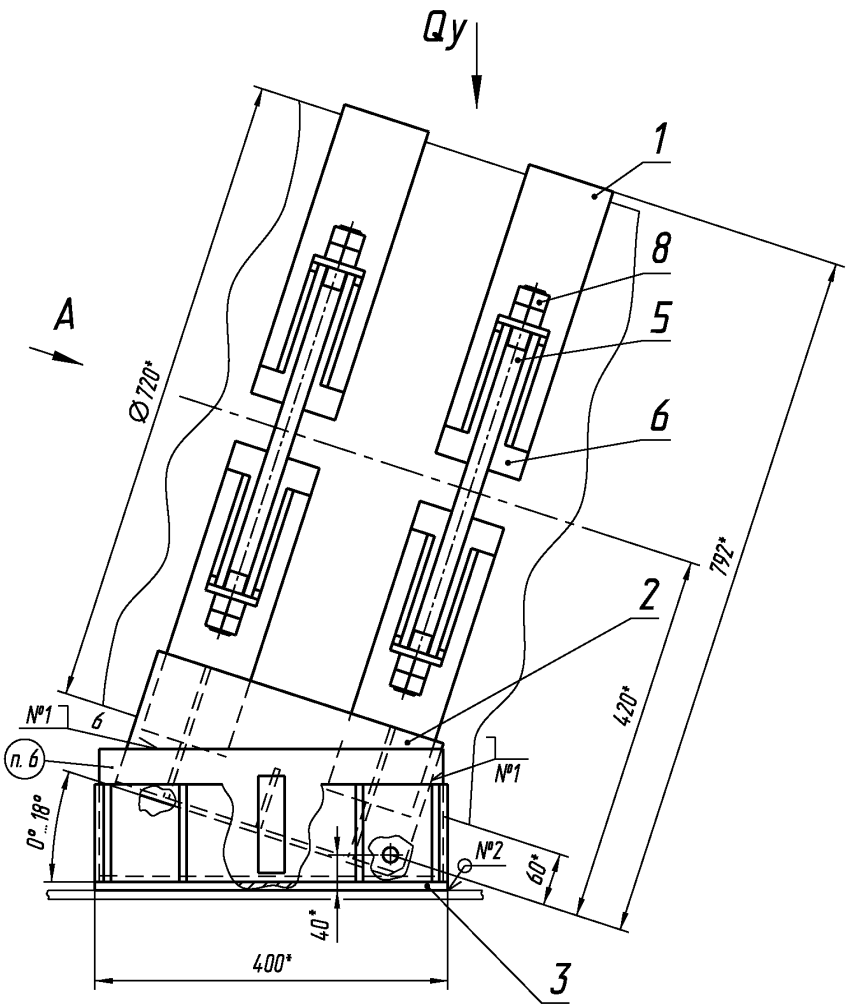

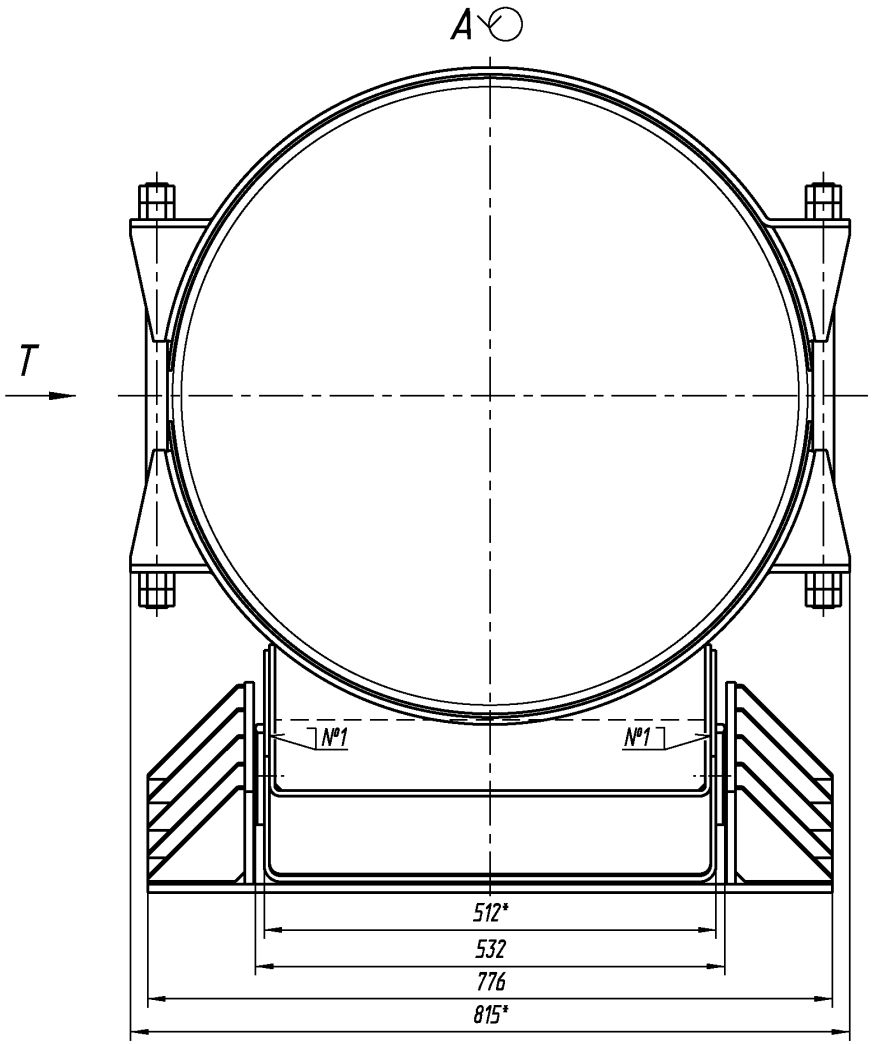

Техническая характеристика