2. Конструкция и размеры хомутовой скользящей опоры должны соответствовать указанным на черт.1 и в табл.1 и 2

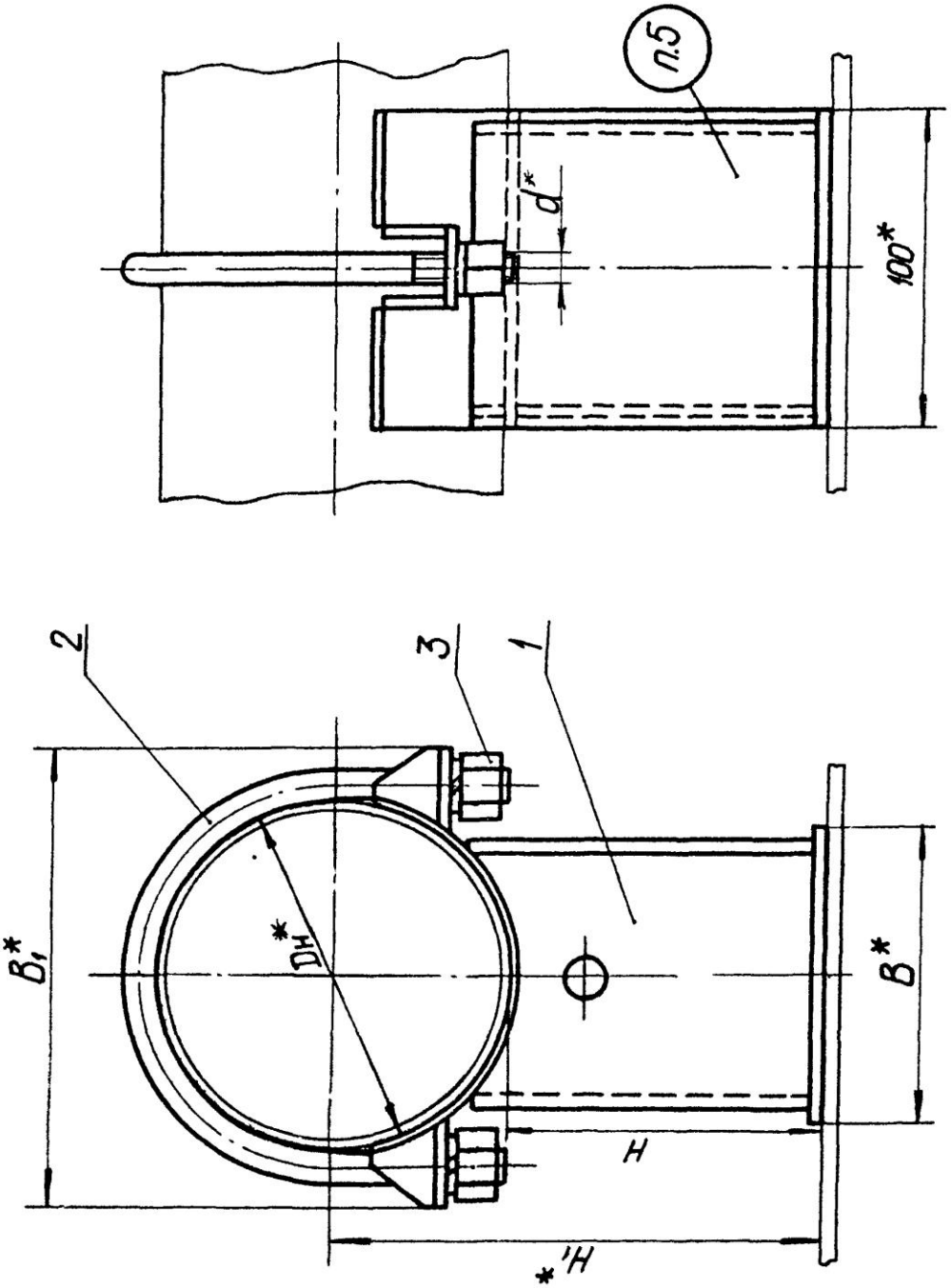

Черт.1

ООО "Изополимет Плюс" - https://izopolimet.by