Формат	Зона	Поз	Обозначение	Наименование	Кол на исполн Л8-196.000 -										Примечание
					-	01	02	03	04	05	06	07	08	09	
				Документация											
*			Л8-196.000СБ	Сборочный чертеж	X	X	X	X	X	X	X	X	X	X	*) 12, 11
				Сборочные единицы											
11		1	Л8-141.000 -04	Блок двускатковый	1	1	1	1	1	1	1	1	1	1	
11		2	Л8-196.100	Корпус	1										
			-01	Корпус		1									
			-02	Корпус			1								
			-03	Корпус				1							
			-04	Корпус					1						

Исполнения 10...19 см. листы 3, 4
Исполнения 20...29 см. листы 5, 6
Исполнения 30...39 см. листы 7, 8
Исполнения 40...43 см. листы 9.

Изм.	Лист	№ докум.	Подп.	Дата	Л8-196.000
Разраб.	Горбунов				Опора катковая
Провер.	Степанов				
Рук. гр.	Волынкина				
Н. контр.	Полутов				Литера А, Лист 1, Листов 9
Утв.	Стрельников				Институт Энергомонтажпроект Ленинградский филиал

Формат А1

Формат	Зона	Поз	Обозначение	Наименование	Кол на исполн Л8-196.000 —	01	02	03	04	05	06	07	08	09	Примечание
		2	Л8-196.100 - 05	Корпус						1					
			- 06	Корпус							1				
			- 07	Корпус								1			
			- 08	Корпус									1		
			- 09	Корпус										1	
		3	Л8-194.001 - 04	Хомут			2	2							
			- 05	Хомут							2	2			
		4	Л8-192.002 - 10	Прокладка				2							
			- 11	Прокладка								2			
				Стандартные изделия											
				Гайки											
		5		М24.8 ГОСТ 15523-70			4				4				
		6		М24.8 ГОСТ 5915-70				8				8			
		13		Шайба 24Т65Г ГОСТ 6402-70			4				4				

Изм	Лист	Докум	Подп	Дата	Л8-196.000	Лист 2

Копировал Формат А4

серия 1а

Инв. № подл.	Подп. и дата	Взам. инв. №	Инв. № дубл.	Подп. и дата
17161/2	28-03-80			

Формат	Зона	Поз.	Обозначение	Наименование	Кол. на исполн. Л8-196.000 10	11	12	13	14	15	16	17	18	19	Примечание
				Документация											
*			Л8-196 000 СБ	Сборочный чертеж	X	X	X	X	X	X	X	X	X	X	*) 12;11
				Сборочные единицы											
11		1	Л8-141 000 -04	Блок двухкатковый	1	1									
			-05	Блок двухкатковый			1	1	1	1					
			-06	Блок двухкатковый							1	1	1	1	
11		2	Л8-196 100 -10	Корпус	1										
			-11	Корпус		1									
			-12	Корпус			1								
			-13	Корпус				1							
			-14	Корпус					1						
			15	Корпус						1					
			-16	Корпус							1				
			-17	Корпус								1			

Изм.	Лист	№ докум.	Подп.	Дата	Л8-196 000	Лист 3

Формат	Зона	Поз	Обозначение	Наименование	Кол на исполн Л8-196.000										Примечание
					10	11	12	13	14	15	16	17	18	19	
		2	Л8-196.100 - 18	Корпус									1		
			- 19	Корпус										1	
				Детали											
		3	Л8-194.001 - 06	Хомут	2	2									
			-07	Хомут					2	2					
			-08	Хомут									2	2	
		4	Л8-192.002 - 12	Прокладка		2									
			- 13	Прокладка						2					
			- 14	Прокладка										2	
				Стандартные изделия											
				Гайки											
		5		М24.8 ГОСТ 15523-70	4										
		6		М24.8 ГОСТ 5915-70		8									
		7		М30.8 ГОСТ 15523-70					4				4		
		8		М30.8 ГОСТ 5915-70						8				8	
		13	Шайба	24Т65Г ГОСТ 6402-70	4										
		14	Шайба	30 Т65Г ГОСТ 6402-70					4				4		

Изм	Лист	№докум	Подп.	Дата	Л8-196.000	Лист 4

Копировал Формат А4

Инв. № подл.	Подп. и дата	Взам. инв. №	Инв. № дубл.	Подп. и дата
17161/2	27.03.80			

Формат	Зона	Поз.	Обозначение	Наименование	Кол. на исполн. Л8-196.000- 20	21	22	23	24	25	26	27	28	29	Примечание
				Документация											
*			Л8-196.000 СБ	Сборочный чертеж	X	X	X	X	X	X	X	X	X	X	*) 12,11
				Сборочные единицы											
11		1	Л8-141.000 - 06	Блок двухкатковый	1	1	1	1							
			-07	Блок двухкатковый					1	1	1	1	1	1	
11		2	Л8-196.100-20	Корпус	1										
			-21	Корпус		1									
			22	Корпус			1								
			-23	Корпус				1							
			-24	Корпус					1						
			-25	Корпус						1					
			-26	Корпус							1				
			27	Корпус								1			
			-28	Корпус									1		

Изм.	Лист	Докум.	Подп.	Дата	Л8-196.000	Лист 5

Формат А4

Формат	Зона	Поз.	Обозначение	Наименование	Кол на исполн. Л8-196.000										Примечание
					20	21	22	23	24	25	26	27	28	29	
		2	Л8-196.100 – 29	Корпус										1	
				Детали											
		3	Л8-194.001 – 09	Хомут			2	2							
			– 10	Хомут							2	2			
		4	Л8-192.002 – 15	Прокладка				2							
			– 16	Прокладка								2			
			Стандартные изделия												
				Гайки											
		7		М30.8 ГОСТ 15523-70			4				4				
		8		М30.8 ГОСТ 5915-70				8				8			
				Шайба											
		14		30Т65Г ГОСТ 6402-70			4				4				

Изм	Лист	№докум	Подп	Дата	Л8-196.000	Лист 6

Копировал Формат А4

Инв. № подл.	Подп. и дата	Взам. инв. №	Инв. № дубл.	Подп. и дата
17101/2	28 03 87			

Серия 1а

Формат	Зона	Поз.	Обозначение	Наименование	Кол. на исполн. Л8-196 000- 30	31	32	33	34	35	36	37	38	39	Примечание
				Документация											
*			Л8-196 000 СБ	Сборочный чертеж											*) 12,11
				Сборочные единицы											
11		1	Л8-141 000-07	Блок двухкатковый	1	1									
			-08	Блок двухкатковый			1	1	1	1	1	1	1	1	
11		2	Л8-196 100-30	Корпус	1										
			-31	Корпус		1									
			-32	Корпус			1								
			-33	Корпус				1							
			-34	Корпус					1						
			-35	Корпус						1					
			-36	Корпус							1				
			-37	Корпус								1			
			-38	Корпус									1		

Изм.	Лист	№ докум.	Подп.	Дата	Л8-196.000	Лист 7

Инв.№ подл	Подп и дата	Взам инв.№	Инв.№ дубл	Подп и дата

Формат	Зона	Поз	Обозначение	Наименование	Кол на исполн. Л8-196.000 30	31	32	33	34	35	36	37	38	39	Примечание
		2	Л8-196.100-39	Корпус										1	
				Детали											
		3	Л8-194.001-11	Хомут	2	2									
			-12	Хомут					2	2					
			-13	Хомут									2	2	
		4	Л8-192.002-17	Прокладка		2									
			-18	Прокладка						2					
			-19	Прокладка										2	
				Стандартные изделия											
				Гайки											
		7		М30.8 ГОСТ15523-70	4										
		8		М30.8 ГОСТ5915-70		8									
		9		М36.8 ГОСТ15523-70					4				4		
		10		М36.8 ГОСТ5915-70						8				8	
				Шайбы											
		14		30Т65Г ГОСТ6402-70	4										
		15		36Т65Г ГОСТ6402-70					4				4		

Изм	Лист	N докум	Подп	Дата	Л8-196.000	Лист 8

Копировал

Формат А4

Формат	Зона	Поз.	Обозначение	Наименование	Кол на исполн. Л8-196.000				Примечание
					40	41	42	43	
				Документация					
			Л8-196.000 СБ	Сборочный чертеж	X	X	X	X	
				Сборочные единицы					
		1	Л8-141.000-09	Блок двухкатковый	1	1	1	1	
		2	Л8-196.100-40	Корпус	1				
			-41	Корпус		1			
			-42	Корпус			1		
			-43	Корпус				1	
				Детали					
		3	Л8-194.001-14	Хомут			2	2	
		4	Л8-192.002-20	Прокладка				2	
				Стандартные изделия					
		11		М42,8 ГОСТ 15523-70			4		
		12		М42,8 ГОСТ 5915-70				8	
				Шайба					
		16		42Т65Г ГОСТ 6402-70			4		

Изм	Лист	№докум	Подп	Дата	Л8-196.000	Лист 9

Копировал Формат А4

213

Л8-196.000 СБ

Рис. 1

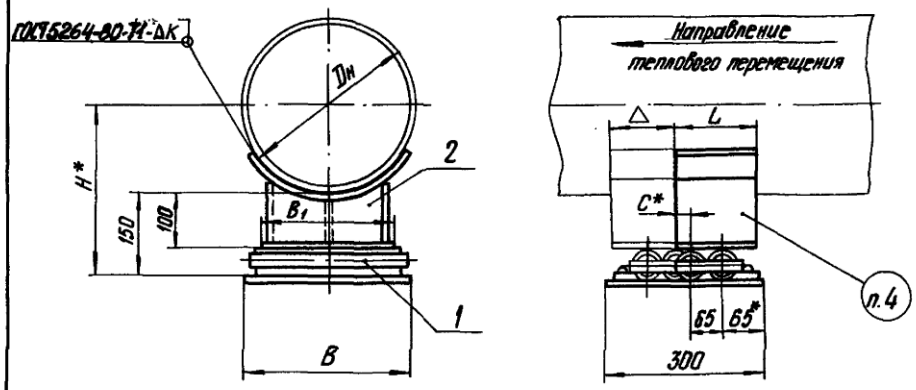

Рис. 2
остальное см. рис. 1

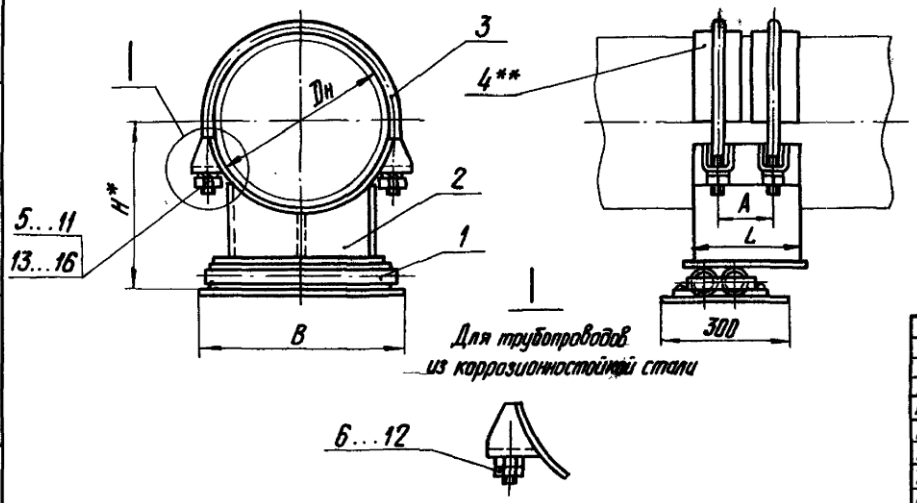

Техническая характеристика

1. Температура среды, °С 425.
2. Давление условное, МПа (кгс/см²) — 4,0 (40).
3. Максимальное тепловое перемещение, мм △ = 180.

Технические требования

1. Размеры для справок, кроме отмеченных*.
3 2. Технические требования по сварке и материалу по ~~ОСТ 34-42-723-85 с изм. 1.~~ Л8-138.000ИИ
3. Размер к — по наименьшей толщине свариваемых деталей.
4. Маркировать по ТУ 34-42-10380-~~83~~ 84
5. Остальные технические требования по ТУ 34-42-10380-~~83~~ и по Л8-138.000 ИИ.
6.** Прокладка только для трубопроводов из коррозионностойкой стали.

3	—	изв 405		10.90	Л8-196.000 СБ			
2	зам.	изв. 1373		11.88				
Изм.	Лист	№ докум.	Подп.	Дата	Опора катковая Сборочный чертеж	Лит.	Масса	Масштаб
Разраб.		Иванова		10.88		А	См. табл.	—
Провер.		Ленитченко		12.88		Лист 1	Листов 2	
Т. контр.						Институт Энергомонтажпроект Ленинградский филиал		
Гл. констр.		Стрельников						
Н. контр.		Поутов						
Утв.		Горбачев						

Коп. Иванова

Формат А3

Инв. № подл. | Подп. и дата | Взам. инв. № | Инв. № дубл. | Подп. и дата

214

Л 8 - 196.000 СБ

Размеры в мм

Обозначение исполнений: для трубопроводов из углеродистой стали	Обозначение исполнений: для трубопроводов из коррозионностойкой стали	Рис.	Для трубопроводов $D_н$	Допускаемая вертикальная нагрузка, кгс	H*	B	B_1	L	A	C*	Масса, кг (2): из углеродистой стали	Масса, кг (2): из коррозионностойкой стали
Л 8 – 196.000	Л 8 - 196.000 - 01	1	426	3870	365	460	400	250	150	50	~~50~~ 51	~~52~~ 51
-02	-03	2									~~70~~ 66	~~72~~ 69
-04	-05	1	478	4000	390						~~50~~ 51	51
-06	-07	2									~~70~~ 68	~~72~~ 71
-08	-09	1	530	5000	415						~~50~~ 52	51
-10	-11	2									~~75~~ 70	~~77~~ 74
-12	-13	1	630	6700	465	560	500				~~62~~ 63	63
-14	-15	2									~~92~~ 92	~~101~~ 97
-16	-17	1	720	8400	510	660	600	350	200	100	~~87~~ 98	98 88
-18	-19	2									~~126~~ 126	~~100~~ 133
-20	-21	1	820	10600	560						~~85~~ 87	87
-22	-23	2									~~137~~ 124	~~141~~ 133
-24	-25	1	920	13000	560	760	700				~~111~~ 112	112
-26	-27	2									~~182~~ 160	~~187~~ 169
-28	-29	1	1020	16000	660						~~109~~ 110	112 110
-30	-31	2									~~188~~ 166	~~194~~ 176
-32	-33	1	1220	24000	760	860	800	450	250	150	~~141~~ 146	146
-34	-35	2									~~265~~ 230	~~273~~ 245
-36	-37	1	1420		860						~~138~~ 149	142 144
-38	-39	2									~~286~~ 244	~~290~~ 265
-40	-41	1	1620	27000	960	960	900				~~172~~ 174	174
Л 8 - 196.000-42	Л 8-196.000-43	2									~~367~~ 322	~~378~~ 347

Инв. № подл. | Подп. и дата | Взам. инв. № | Инв. № дубл. | Подп. и дата

Изм.	Лист	№ докум.	Подп.	Дата
2	–	04.8373		27.07.87

Л 8 - 196.000 СБ

Лист 2

Формат: 12

Инв. № подл.	Подп. и дата	Взам. инв. №	Инв. № дубл.	Подп. и дата
1716Б/1	28.03.80			

245

Позиция	Зона	Поз.	Обозначение	Наименование	Кол. на исполн. Л8-196.100- —	01	02	03	04	05	06	07	08	09	Примечание
				Документация											
12			Л8-196.100СБ	Сборочный чертеж	X	X	X	X	X	X	X	X	X	X	
				Сборочные единицы											
11		1	Л8-196.100 -1608	Бугель			1								
			-1609	Бугель				1							
			(2) -1610	Бугель							1				
			-1611	Бугель								1			

Исключение 10...19 см. листы 3 и 4
Исключение 20...29 см. листы 5 и 6
Исключение 30...39 см. листы 7 и 8
Исключение 40...43 см. лист 9

2	—	Чк N373	[illegible]	10.83
1	1	Чк 293	[illegible]	3-85
Изм.	Лист	№ докум.	Подп.	Дата
Разраб.		Сидоренко	[illegible]	
Пров.		Шабанов	[illegible]	—
Н.контр.		Зонтиков	[illegible]	
Утверд.		Шабанов	[illegible]	

Л8-196.100

Корпус

Лит.	Лист	Листов
0А	1	9

Институт Энергомонтажпроект

Инв. № подл.	Подп. и дата	Взам. инв. №	Инв. № дубл.	Подп. и дата
17161/2	28.05.80			

Формат	Зона	Поз.	Обозначение ②	Наименование	Кол. на исполн. Л8-196.100- —	01	02	03	04	05	06	07	08	09	Примечание
				Детали											
			34												
12		2	Л8-190.001 -[illegible]	Подушка	1										
			-35 [illegible]	Подушка		1									
			-38 [illegible]	Подушка					1						
			-39 [illegible]	Подушка						1		1			
			-42 -[illegible]	Подушка									1		
			-43 [illegible]	Подушка										1	
12		3	Л8-190.002-17	Уголник	2	2	2	2							
			-19	Уголник					2	2	2	2			
			-21	Уголник									2	2	
12		4	Л8-190.003 -10	Основание	1	1	1	1	1	1	1	1	1	1	
11		5	Л8-196.101	Ребро	1	1	1	1	1	1	1	1	1	1	

2	–	[illegible]	[illegible]		Л8-196.100			Лист

Инв. № подл.	Подп. и дата	Взам. инв. №	Инв. № дубл.	Подп. и дата
17167/2	28.03.80			

212

Формат	Зона	Поз.	Обозначение (2)	Наименование	Кол. на исполн. Л8-196.100- 10	11	12	13	14	15	16	17	18	19	Примечание
				Документация											
12			Л8-196.100СБ	Сборочный чертеж											
				Сборочные единицы											
12		1	Л8-194.100-2412	Бугель	1										
			-6813	Бугель		1									
			-2814	Бугель					1						
			-6815	Бугель						1					
			-3816	Бугель									1		
			-6817	Бугель										1	
				Детали											
12		2	Л8-190.001-1346	Подушка			1								
			-1447	Подушка				1							
			-1450	Подушка							1				

Изм.	Лист	№ докум.	Подп.	Дата
2	–	изв N373		11.88

Л8-196.100

Лист 3

Инв. № подл.	Подп. и дата	Взам. инв. №	Инв. № дубл.	Подп. и дата
17161/2	28.03.80			

238

Формат	Зона	Поз.	Обозначение	Наименование	Кол. на исполн. Л8-196.100- 10	11	12	13	14	15	16	17	18	19	Примечание
12		2	Л8-190.001 -4651	Подушка								1			
12		3	Л8-190.002 -21	Уголник	2	2									
			-23	Уголник			2	2	2	2					
			-25	Уголник							2	2	2	2	
12		4	Л8-190.003 -10	Основание	1	1									
			-13	Основание			1	1	1	1					
			-15	Основание							1	1	1	1	
11		5	Л8-196.101	Ребро	1	1	1	1	1	1					
			-01	Ребро							2	2	2	2	

2	–	Изв. №373				Л8-196.100	Лист

Формат 4а

219

Инв.№ подл.	Подп. и дата	Взам.инв.№	Инв.№ дубл.	Подп. и дата
17161/2	28.03.80			

Формат	Зона	Поз.	Обозначение (2)	Наименование	Кол. на испол. Л8-196.100- 20	21	22	23	24	25	26	27	28	29	Примечание
				Документация											
*)			Л8-196.100 СБ	Сборочный чертеж	X	X	X	X	X	X	X	X	X	X	*) 12×2
				Сборочные единицы											
11		1	Л8-194.100-18-36	Бугель			1								
			-19-69	Бугель				1							
			-22-40	Бугель							1				
			-23-70	Бугель								1			
				Детали											
			-54												
12		2	Л8-190.001-15	Подушка	1										
			-55-48	Подушка		1									
			-58-16	Подушка					1						
			-59-50	Подушка						1					
			-62-17	Подушка									1		

2	-	изм.N393	[illegible]	11.86

Л8-196.100

Лист 5

Инв. № подл.	Подп. и дата	Взам. инв. №	Инв. № дубл.	Подп. и дата
17161/2	28.03.80			

290

Формат	Зона	Поз.	Обозначение ②	Наименование	Кол. на исполн. Л8-196.100 20	21	22	23	24	25	26	27	28	29	Примечание
			63												
12		2	Л8-190.001-52	Подушка										1	
12		3	Л8-190.002-27	Уголник	2	2	2	2							
			-29	Уголник					2	2	2	2			
			-31	Уголник									2	2	
12		4	Л8-190.003-15	Основание	1	1	1	1							
			-17	Основание					1	1	1	1	1	1	
11		5	Л8-196.101-01	Ребро	2	2	2	2							
			-02	Ребро					2	2	2	2	2	2	

2	-	инв. N373				Лист

Л8-196.100

Инв. № подл.	Подп. и дата	Взам. инв. №	Инв. № дубл.	Подп. и дата
17461/2	28.03.80			

Формат	Зона	Поз.	Обозначение (2)	Наименование	Кол. на исполн. 18-196.100- 30	31	32	33	34	35	36	37	38	39	Примечание
				Документация											
12			18-196.100СБ	Сборочный чертеж											
				Сборочные единицы											
11		1	18-194.100-26-148	Бугель	1										
			-27-71	Бугель		1									
			-30-148	Бугель					1						
			-31-72	Бугель						1					
			-34-52	Бугель									1		
			-35-73	Бугель										1	
				Детали											
12		2	18-190.001-1866	Подушка			1								
			-5467	Подушка				1							
			-1970	Подушка							1				

2	–	изв. N 373			11.88

18-196.100

Лист 7

Инв. № подл.	Подп. и дата	Взам. инв. №	Инв. № дубл.	Подп. и дата
1416/2	28.03.80			

Формат	Зона	Поз.	Обозначение ②	Наименование	Кол. на исполн. Л8-196.100- 30	31	32	33	34	35	36	37	38	39	Примечание
12		2	Л8-190.001-58Н	Подушка								1			
12		3	Л8-190.002-31	Уголник	2	2									
			-33	Уголник			2	2	2	2					
			-35	Уголник							2	2	2	2	
12		4	Л8-190.003-17	Основание	1	1									
			-19	Основание			1	1	1	1	1	1	1	1	
11		5	Л8-196.101-02	Ребро	2	2									
			-03	Ребро			2	2	2	2	2	2	2	2	

Изм.	Лист	№ докум.	Подп.	Дата	Л8-196.100	Лист 8
2	–	изв.№373	Сушкин	11.88		

Формат 11

Инв. № подл.	Подп. и дата	Взам. инв. №	Инв. № дубл.	Подп. и дата
17161/2	28.03.89			

Формат	Зона	Поз.	Обозначение (2)	Наименование	Кол на исполн Л8-196 100- 40	41	42	43							Примечание
				Документация											
12			Л8-196.100СБ	Сборочный чертеж											
				Сборочные единицы											
11		1	Л8-194.100-38-56	Бугель			2								
			-39-74	Бугель				1							
				Детали											
12		2	-74 Л8-190.001 -20	Подушка	2										
			-58Б	Подушка		1									
12		3	Л8-190.002 -37	Уголник	2	2	2	2							
12		4	Л8-190.003 -22	Основание	1	1	1	1							
11		5	Л8-196.101 -04	Ребро	2	2	2	2							

Изм	Лист	№ докум	Подп.	Дата
2	-	изв.№373		

Л8-196.100

Лист 9

Рис. 1

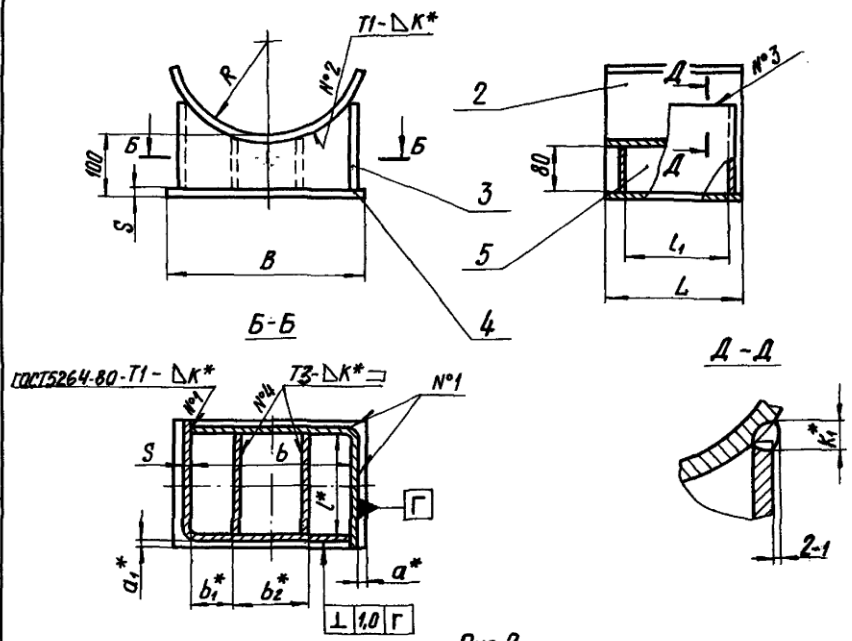

1. Размеры для справок, кроме отмеченных *.
2. Технические требования по сварке и материалу по ~~ОСТ 34-45-723-85 с изм. 1~~ Л8-138.000 ИИ
3. $\pm \frac{IT14}{2}$.
4. Остальные технические требования по ТУ 34-42-10380-83 и по Л8-138.000 ИИ.

2004

Рис. 2

Остальное см. рис. 1

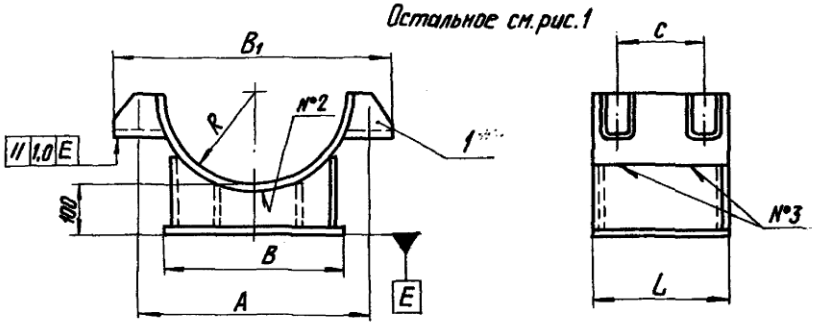

Таблицу исполнений см. лист 2.

					Л8-196.100 СБ			
8	-	изв. 4078						
9	30.11	изв. И.373						
Изм.	Лист	№ докум.	Подп.	Дата	Корпус Сборочный чертеж	Лит.	Масса	Масштаб
Разраб.		Иванова				А	см. табл.	—
Провер.		Белитченко				Лист 1	Листов 2	
Т.контр.						Институт Энергомонтажпроект Ленинградский филиал		
Гл.конструк.		Стрельников						
Н.контр.		Паутов						
Утв.		Горбачев						

Коп. Иванова

Формат А3

Инв. N подл. | Подп. и дата | Взам. инв. № | Инв. № дубл. | Подп. и дата

Размеры в мм

Обозначение исполнений: для трубопроводов из углеродистой стали	Обозначение исполнений: для трубопроводов из коррозионностойкой стали	Рис.	Dн	R	B	B1	L	A	C	l*	l1	b	b1*	b2*	d*	a1*	S	K*	K1*	Кол. дет. поз. 5	Масса, кг
18-196.100	18-196.100-01	1	426	215	400	—	250	—	—	214-1,15	212	360	175	—	12	10	8	8	10	1	25
-02	-03	2				565		460	150												30
-04	-05	1	478	242		—		—	—												25
-06	-07	2				695		530	150												31
-08	-09	1	530	266		—		—	—												25
-10	-11	2				635		580	150												33
-12	-13	1	630	316	500	—		—	—			460	225								31
-14	-15	2				745		660	150												39
-16	-17	1	720	362	600	—	350	—	—	310-1,3	308	560	180	200		12				2	50
-18	-19	2				855		760	200												61,5
-20	-21	1	820	412		—		—													49
-22	-23	2				935		860	200												64,5
-24	-25	1	920	462	700	—		—	—			650	210	230		10					68
-26	-27	2				1070		960	200												92
-28	-29	1	1020	514		—		—													66
-30	-31	2				1185		1060	200												95
-32	-33	1	1220	614	800	—	450	—	—	400-1,4	398	750	240	270	15	15	10	10	12		96
-34	-35	2				1380		1270	250												157
-36	-37	1	1420	714		—		—	—												94
-38	-39	2				1590		1470	250												146
-40	-41	1	1620	814	900	—		—	—			850	275	300	13	13	12	12	14		121
-42	-43	2				1780		1670	250												191

Изм.	Лист	№ докум.	Подп.	Дата
2 зам		изв. №373		

18-196.100СБ

Лист 2

Перв. примен. | Справ. № | Подпись и дата | Инв. № дубл. | Взам. инв. № | Подпись и дата | Инв. № подл.

2ВВ

Л8-196.101

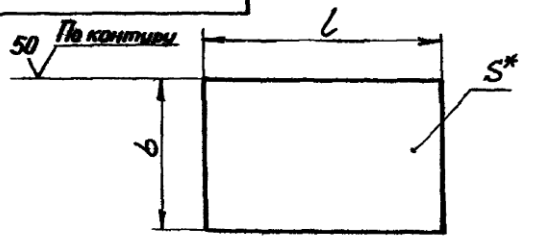

Размеры в мм

Обозначение	b	l	S*	Масса, кг.
Л8-196.101	80	212	8	1,06
-01		308		1,54
-02			10	1,93
-03		398		2,50
-04			12	3,00

1. Предельные отклонения размеров по h14.
2. *Размер для справок.

Л8-196.101

Ребро

Лит. А | Масса см. табл. | Масш. —

Лист | Листов 1

Институт Оргэнергосетьпроект Ленинградский филиал

Лист Б-ПИ-5 ГОСТ 19903-74 по ГОСТ 1577-93

Изм. Лист | Кол.уч. | Изд.293 | Подп. | Дата

Разраб. Баркова | Провер. Барков | Н.контр. | Утв. Контрольная

Инв.№подл. | Подпись и дата | Взам.инв.№ | Инв.№дубл. | Подпись и дата