Инв. № подл.	Подп. и дата	Взам. инв. №	Инв. № дубл.	Подп. и дата

Формат	Зона	Поз.	Обозначение	Наименование	Кол. на исполн. Л8-178.000- —	01	02	03	04	05	06	07	08	09	Примечание
				Документация											
12			Л8-178.000СБ	Сборочный чертеж	X	X	X	X	X	X	X	X	X	X	
				Сборочные единицы											
11		1	Л8-177.100-04	Траверса с тягами	1	1									
			-12	Траверса с тягами			1	1							
			-20	Траверса с тягами					1	1					
			-22	Траверса с тягами							1				
			-32	Траверса с тягами								1			
			-34	Траверса с тягами									1	1	

Исполнения 10...19 см. листы 6...10
20...23 см. листы 11...13

Изм.	Лист	№ докум.	Подп.	Дата	Л8-178.000			
2	Зам.	Изв. 355		11.88				
Разраб.		Горяинова		11.88	Блок пружинный сдвоенный	Лит.	Лист	Листов
Пров.		Золотыренко		11.88		А	1	13
Н.контр.		Паутов		11.88		Институт Энергосетьпроект Ленинградский филиал		
Утв.		Стрельников		11.88				

Формат А4

Инв. N подл.	Подп. и дата	Взам. инв. N	Инв. N дубл.	Подп. и дата

06

Формат	Зона	Поз.	Обозначение	Наименование	Кол. на исполн. Л8-178.000-										Примечание
					–	01	02	03	04	05	06	07	08	09	
11		2	Л8-177.100-05	Траверса с тягами	1	1									
			-13	Траверса с тягами			1	1							
			-21	Траверса с тягами					1	1					
			-23	Траверса с тягами							1				
			-33	Траверса с тягами								1			
			-35	Траверса с тягами									1	1	
															Допускается замена на исп.:
11		3	Л8-177.200-01	Стакан	1										
			-03	Стакан		1									
			-05	Стакан			1	1							-19
			-07	Стакан					1	1					-21, -31
			-09	Стакан							1				-23, -33
			-11	Стакан								1			
			-13	Стакан									1	1	-25, -35
11		4	Л8-177.200	Стакан	1										
			-02	Стакан		1									

Изм	Лист	N докум.	Подп.	Дата	Л8-178.00.0	Лист 2

Копировал

Формат А4

Инв. N подл.	Подп. и дата	Взам. инв. N	Инв. N дубл.	Подп. и дата

Формат	Зона	Поз.	Обозначение	Наименование	Кол. на исполн. Л8-178.000-										Примечание
					–	01	02	03	04	05	06	07	08	09	
11		4	Л8-177.200-04	Стакан			1	1							-18
			-06	Стакан					1	1					-20, -30
			-08	Стакан							1				-22, -32
			-10	Стакан								1			
			-12	Стакан									1	1	-24, -34
				Детали											
11		5	Л8-177.201	Диск	1	1									
			-02	Диск			1	1							
			-04	Диск					1	1	1				
			-06	Диск								1	1	1	
11		6	13 ОСТ 108.764.01-80	Пружина 1,26(128)×140	1										
			14 ОСТ 108.764.01-80	Пружина 2,73(278)×140		1									
			15 ОСТ 108.764.01-80	Пружина 5,24(534)×140			1								
			16 ОСТ 108.764.01-80	Пружина 8,00(816)×140				1							

Изм.	Лист	N докум.	Подп.	Дата	Л8-178.000	Лист 3

Копировал Формат А4

Инв.N подл.	Подп. и дата	Взам. инв.N	Инв.N дубл.	Подп. и дата

Формат	Зона	Поз.	Обозначение	Наименование	Кол на исполн. Л8-178.000-										Примечание
					-	01	02	03	04	05	06	07	08	09	
11		6	17 ОСТ 108.764.01-80	Пружина 11,67(1190)×140					1						
			18 ОСТ 108.764.01-80	Пружина 16,34(1666)×140						1					
			19 ОСТ 108.764.01-80	Пружина 19,66(2005)×140							1				
			20 ОСТ 108.764.01-80	Пружина 26,34(2686)×140								1			
			21 ОСТ 108.764.01-80	Пружина 32,60(3325)×140									1		
			22 ОСТ 108.764.01-80	Пружина 40,00(4080)×140										1	
11		7	01 ОСТ 108.764.01-80	Пружина 1,26(128)×70	1										
			02 ОСТ 108.764.01-80	Пружина 2,73(278)×70		1									
			03 ОСТ 108.764.01-80	Пружина 5,24(534)×70			1								
			04 ОСТ 108.764.01-80	Пружина 8,00(816)×70				1							
			05 ОСТ 108.764.01-80	Пружина 11,67(1190)×70					1						
			06 ОСТ 108.764.01-80	Пружина 16,34(1666)×70						1					
			07 ОСТ 108.764.01-80	Пружина 19,66(2005)×70							1				
			08 ОСТ 108.764.01-80	Пружина 26,34(2686)×70								1			
			09 ОСТ 108.764.01-80	Пружина 32,60(3325)×70									1		
			10 ОСТ 108.764.01-80	Пружина 40,00(4080)×70										1	

Изм	Лист	N докум.	Подп.	Дата	Л8-178.000	Лист 4

Копировал Формат А4

Инв. N подл.	Подп. и дата	Взам. инв. N	Инв. N дубл.	Подп. и дата

95

Позиция	Зона	Поз.	Обозначение	Наименование	Кол. на исполн. Л8-178.000 -										Примечание
					-	01	02	03	04	05	06	07	08	09	
				Стандартные изделия											
				Гайки ГОСТ 5915-70											
		8		М12,5	8	8									
		9		М16,5			8	8	8	8	8				
		10		М20,5								8	8	8	

Изм.	Лист	N докум.	Подп.	Дата	Л8-178.000	Лист 5

Копировал Формат А4

Инв. N подл.	Подп. и дата	Взам. инв. N	Инв. N дубл.	Подп. и дата

Формат	Зона	Поз.	Обозначение	Наименование	Кол. на исполн. Л8-178.000- 10	11	12	13	14	15	16	17	18	19	Примечание
				Документация											
12			Л8-178.000СБ	Сборочный чертеж											
				Сборочные единицы											
11		1	Л8-177.100-06	Траверса с тягами			1	1							
			-14	Траверса с тягами					1	1					
			-24	Траверса с тягами							1	1			
			-26	Траверса с тягами									1		
			-34	Траверса с тягами										1	
			-48	Траверса с тягами	1										
			-56	Траверса с тягами		1									
11		2	Л8-177.100-07	Траверса с тягами			1	1							
			-15	Траверса с тягами					1	1					

Изм.	Лист	N докум.	Подп.	Дата	Л8-178.000	Лист 6

Копировал Формат А2

Инв.N подл.	Подп. и дата	Взам. инв.N	Инв.N дубл.	Подп. и дата

95

Формат	Зона	Поз.	Обозначение	Наименование	Кол. на исполн. Л8-178.000- 10	11	12	13	14	15	16	17	18	19	Примечание
11		2	Л8-177.100-25	Траверса с тягами							1	1			
			-27	Траверса с тягами									1		
			-35	Траверса с тягами										1	
			-49	Траверса с тягами	1										
			-57	Траверса с тягами		1									
															Допускается замена на исп:
11		3	Л8-177.200-01	Стакан			1								
			-03	Стакан				1							
			-05	Стакан					1	1					-19
			-07	Стакан							1	1			-21, -31
			-09	Стакан									1		-23, -33
			-11	Стакан										1	
			-15	Стакан	1										-27, -37
			-17	Стакан		1									-29, -39
11		4	Л8-177.200-14	Стакан	1										-26, -36
			-16	Стакан		1									-28, -38

Изм	Лист	N докум.	Подп.	Дата	Л8-178.000	Лист 7

Копировал Формат А4

95

Инв. N подл.	Подп. и дата	Взам. инв. N	Инв. N дубл.	Подп. и дата

Формат	Зона	Поз.	Обозначение	Наименование	Кол. на исполн. Л8-178.000- 10	11	12	13	14	15	16	17	18	19	Примечание
11		4	Л8-177.200-01	Стакан			1								
			-03	Стакан				1							
			-05	Стакан					1	1					-19
			-07	Стакан							1	1			-21, -31
			-09	Стакан									1		-23, -33
			-11	Стакан										1	
				Детали											
11		5	Л8-177.201	Диск			1	1							
			-02	Диск					1	1					
			-04	Диск							1	1	1		
			-06	Диск										1	
			-08	Диск	1										
			-10	Диск		1									

Изм.	Лист	N докум.	Подп.	Дата	Л8-178.000	Лист 8

Копировал Формат А4

Инв. № подл.	Подп. и дата	Взам. инв. №	Инв. № дубл.	Подп. и дата

97

Формат	Зона	Поз.	Обозначение	Наименование	Кол. на исполн. Л8-178.000- 10	11	12	13	14	15	16	17	18	19	Примечание
11		6	13 ОСТ 108.764.01-80	Пружина 1,26(128)×140			2								
			14 ОСТ 108.764.01-80	Пружина 2,73(278)×140				2							
			15 ОСТ 108.764.01-80	Пружина 5,24(534)×140					2						
			16 ОСТ 108.764.01-80	Пружина 8,00(816)×140						2					
			17 ОСТ 108.764.01-80	Пружина 11,67(1190)×140							2				
			18 ОСТ 108.764.01-80	Пружина 16,34(1666)×140								2			
			19 ОСТ 108.764.01-80	Пружина 19,66(2005)×140									2		
			20 ОСТ 108.764.01-80	Пружина 26,34(2686)×140										2	
			23 ОСТ 108.764.01-80	Пружина 48,60(4955)×140	1										
			24 ОСТ 108.764.01-80	Пружина 58,45(5960)×140		1									
11		7	11 ОСТ 108.764.01-80	Пружина 48,60(4955)×70	1										
			12 ОСТ 108.764.01-80	Пружина 58,45(5960)×70		1									

Изм.	Лист	N докум.	Подп.	Дата	Л8-178.000	Лист 9

Копировал Формат А4

Инв. N подл.	Подп. и дата	Взам инв. N	Инв. N дубл.	Подп. и дата

Формат	Зона	Поз.	Обозначение	Наименование	Кол. на исполн. Л8-178.000- 10	11	12	13	14	15	16	17	18	19	Примечание
				Стандартные изделия											
				Гайки ГОСТ 5915-70											
		8		М12.5			8	8							
		9		М16.5					8	8	8	8	8		
		10		М20.5										8	
		11		М24.5	8	8									

Изм.	Лист	N докум.	Подп.	Дата	Л8-178.000	Лист 10

Копировал Формат А4

Инв. N подл.	Подп. и дата	Взам. инв. N	Инв. N дубл.	Подп. и дата

98а

Формат	Зона	Поз.	Обозначение	Наименование	Кол. на исполн. Л8-178.000- 20	21	22	23							Примечание
				Документация											
12			Л8-178.000 СБ	Сборочный чертеж	X	X	X	X							
				Сборочные единицы											
11		1	Л8-177.100-42	Траверса с тягами	1	1									
			-50	Траверса с тягами			1								
			-58	Траверса с тягами				1							
11		2	Л8-177.100-43	Траверса с тягами	1	1									
			-51	Траверса с тягами			1								
			-59	Траверса с тягами				1							
															Допускается замена на исп.:
11		3	Л8-177.200-13	Стакан	1	1									-25, -35
			-15	Стакан			1								-27, -37

Изм.	Лист	N докум.	Подп.	Дата	Л8-178.000	Лист 11

Копировал Формат А4

98а

Инв.N подл.	Подп. и дата	Взам. инв.N	Инв.N дубл.	Подп. и дата

986

Формат	Зона	Поз.	Обозначение	Наименование	Кол. на исполн. Л8-178.000- 20	21	22	23							Примечание
11		3	Л8-177.200-17	Стакан				1							-29, -39
															Допускается замена на исп.
11		4	Л8-177.200-13	Стакан	1	1									-25, -35
			-15	Стакан			1								-27, -37
			-17	Стакан				1							-29, -39
				Детали											
11		5	Л8-177.201-06	Диск	1	1									
			-08	Диск			1								
			-10	Диск				1							
11		6	21 ОСТ 108.764.01-80	Пружина 32,60(3325)х140	2										
			22 ОСТ 108.764.01-80	Пружина 40,00(4080)х140		2									
			23 ОСТ 108.764.01-80	Пружина 48,60(4955)х140			2								
			24 ОСТ 108.764.01-80	Пружина 58,45(5960)х140				2							

Изм.	Лист	N докум.	Подп.	Дата	Л8-178.000	Лист 12

Копировал Формат А4

Инв. N подл.	Подп. и дата	Взам инв. N	Инв N дубл.	Подп. и дата

986

Формат	Зона	Поз.	Обозначение	Наименование	Кол. на исполн. Л8-178.000 20	21	22	23							Примечание
				Стандартные изделия											
				Гайки ГОСТ5915-70											
		10		М20.5	8	8									
		11		М24.5			8	8							

Изм.	Лист	N докум.	Подп.	Дата	Л8-178.000	Лист 13

Копировал Формат А4

99

Л 8 - 178.000 СБ

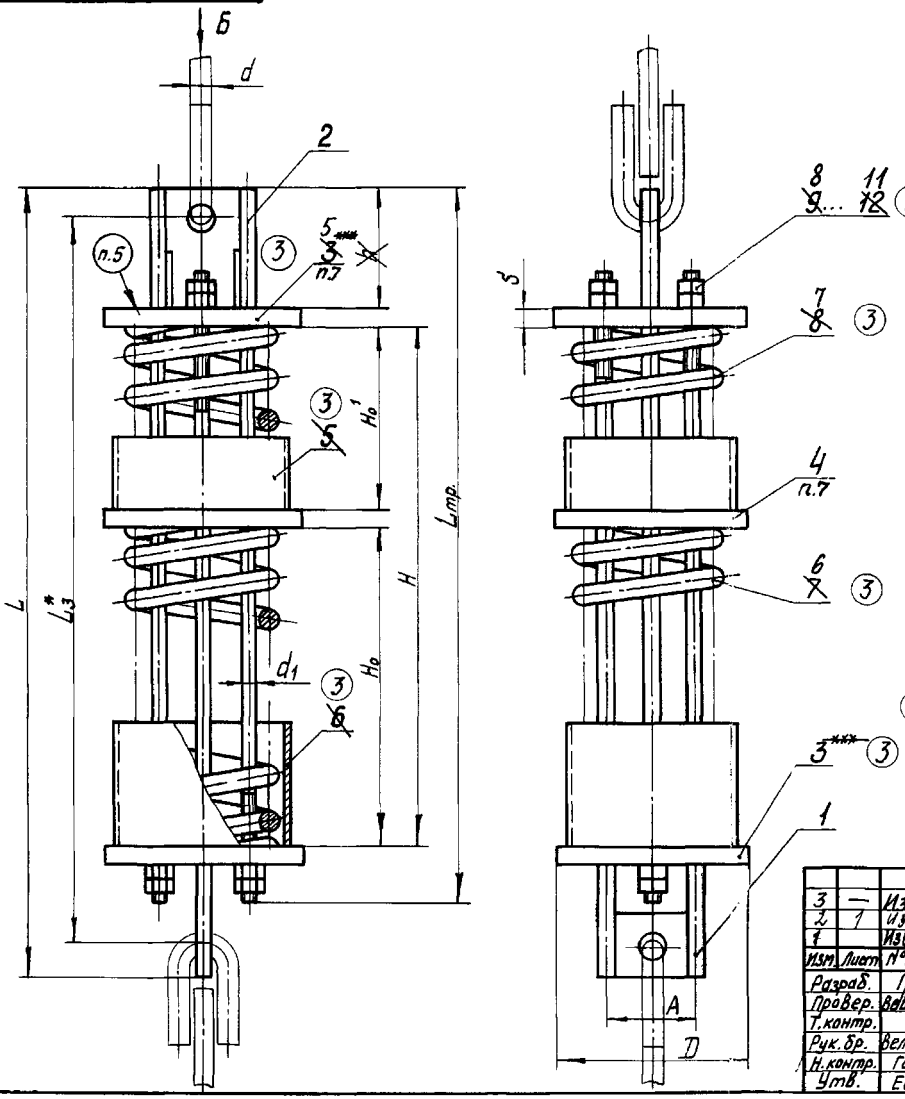

Вид Б

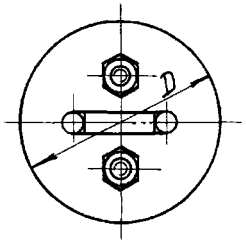

1. Размеры для справок, кроме отмеченных.*
2.**Нагрузка при разгруженной пружине.
3. Неуказанные предельные отклонения размеров $\pm\frac{IT14}{2}$.
4***Основания для пружин допускается набирать из дисков меньшей толщины, сохраняя суммарную толщину, равную S.
(3) 5. Маркировать по ТУ34-42-10380-83.
(3) 6. Остальные технические требования по ТУ34-42-10380-83 и Л8-167ИИ.

Пример обозначения блока пружинного с нагрузкой 278 кгс и прогибом 210 мм:

Блок пружинный Л8-178.000-01

(3) 7. Допускается менять местами стакан (поз. 4) и промежуточный диск (поз. 5).

Таблицу исполнений см. лист 2.

Изм.	Лист	N°докум.	Подп.	Дата
3	—	Изв. N355		11.88
2	1	Изв. N293		9-85
1		Изв. №256		12.82

Разраб.	Гранич		12.87
Провер.	Вавильчиков		
Т.контр.			
Рук.бр.	Велитченко		12.87
Н.контр.	Галоева		
Утв.	Есарев		

Л 8 - 178.000 СБ

Блок пружинный сдвоенный
Сборочный чертеж

Лит.	Масса	Масшт.
0 A	См. табл.	—
Лист 1	Листов 2	

Институт „Энергомонтажпроект" Ленинградский филиал

Инв. N° подл. | Подп. и дата | Взам. инв. N° | Инв. N° дубл. | Подп. и дата

Формат: 12

100

Л8-178.000СБ

Размеры в мм

②

Обозначение	Допускаемая нагрузка, кгс на блок**	Допускаемая нагрузка, кгс на пружину	H_0	H_0^1	H	L	L_3^*	$L_{тр}$	A	D	h*	d	d_1	S	Масса, кг
			В свободном состоянии пружины												
с прогибом пружины λ=210мм															
Л8-178.000	450	128	270	143	423	725	690	650	76	150	90	12	12	10	13,5
-01		278	284	151	445										15,4
-02	1500	534	308	166	486	860	820	750	92	180	105	16	16	12	28,6
-03		816	327	177	516										31,6
-04	2400	1190	346	188	550	930	880	850		200	100	20		16	45,3
-05		1666	369	201	586										49,0
-06		2005	414	226	656	1010	960	900							58,1
-07	3400	2686	399	221	640			950	108	250 ~~240~~		24	20	20	83,9
-08	4800	3325	507	277	804	1210	1130	1100				30			114,0
-09		4080	528	289	837										122,6
-10	5500	4955	549	304	873	1280	1200	1200		290 ~~280~~			24		149,7
-11	6800	5960	508	284	817	1240			130		90	36		25	173,8
с прогибом пружины λ=280мм															
-12	450	128	270	270	550	855	820	800	76	150	90	12	12	10	15,7
-13		278	284	284	578										18,1
-14	1500	534	308	308	628	1010	970	900	92	180	105	16	16	12	33,5
-15		816	327	327	666										37,1
-16	2400	1190	346	346	708	1100	1050	1000		200	100	20		16	52,8
-17		1666	369	369	754										57,5
-18		2005	414	414	844	1210	1150	1100							73,5
-19	3400	2686	399	399	818				108	250 ~~240~~		24	20	20	97,6
-20	4800	3325	507	507	1034	1450	1370	1350				30			138,3
-21		4080	528	528	1076										149,0
-22	5500	4955	549	549	1118	1500	1400	1400		290 ~~280~~			24		178,0
-23	6800	5960	508	508	1041				130		90	36		25	205,0

Инв.№ подл. | Подп. и дата | Взам.инв.№ | Инв.№ дубл. | Подп. и дата

Изм.	Лист	№ докум.	Подп.	Дата
2	—	Изв.355		11.88
1		Изв.№256		

Л8-178.000СБ

Лист 2

Копир.

Формат: 12