Инв. № подл.	Подпись и дата	Взам. инв №	Инв. № дубл.	Подпись и дата

162

Формат	Зона	Поз.	Обозначение	Наименование	Кол. на исполн. Л8-150.000										Примечание
					–	01	02	03	04	05	06	07	08	09	
				Документация											
			Л8-150.000 СБ	Сборочный чертеж	X	X	X	X	X	X	X	X	X	X	
				Сборочные единицы											
		1	Л8-150,100	Корпус	1										
			-01	Корпус		1									
			-02	Корпус			1								
			-03	Корпус				1							
			-04	Корпус					1						
			-05	Корпус						1					
			-06	Корпус							1				
			-07	Корпус								1			
			-08	Корпус									1		
			-09	Корпус										1	

Исполнения 10...19 см. листы 4,5
— " — 20...29 — " — 6,7
30...39 — " — 8,9
40...49 — " — 10,11
50...59 — " — 12 и 13
60...69 — " — 14,15,16
70...79 — " — 17,18,19

Изм.	Лист	№ докум.	Подпись	Дата
Разраб.		Горлинский		08.88
Провер.		Волитович		
Н. контр.		Паутов		01.89
Утв.		Корельнов		

Л8-150.000

Опора хомутовая неподвижная

Литера	Лист	Листов
А	1	19

Институт ЭНЕРГОМОНТАЖПРОЕКТ Ленинградский филиал

Копировал

Формат 11

Инв. № подл.	Подпись и дата	Взам. инв. №	Инв. № дубл.	Подпись и дата

163

Позиция	Зона	Поз.	Обозначение	Наименование	Кол на колонн Л8-150.000										Примечание
					–	01	02	03	04	05	06	07	08	09	
				Детали											
		2	Л8-194.001	Хомут	2	2	2	2							
			-01	Хомут					2	2	2	2			
			-02	Хомут									2	2	
		3	Л8-192.002 -06	Прокладка		2		2							
			-07	Прокладка						2		2			
			-08	Прокладка										2	
		4	Л8-193.001 -12	Упор	4		4								
			-13	Упор		4		4							
			-14	Упор					4		4				
			-15	Упор						4		4			
			-16	Упор									4		
			-17	Упор										4	

Л8-150.000

2

Формат А4

Инв. № подл.	Подпись и дата	Взам. инв. №	Инв. № дубл.	Подпись и дата

164

Позиция	Обозначение	Наименование	Количество на марку Л8-150.000										Примечание
			–	01	02	03	04	05	06	07	08	09	
		Стандартные изделия											
		Гайки											
5		М16.8 ГОСТ 15523-70	4		4		4		4				
6		М16.8 ГОСТ 5915-70		8		8		8		8			
7		М20.8 ГОСТ 15523-70									4		
8		М20.8 ГОСТ 5915-70										8	
		Шайбы по ГОСТ 6402-70											
17		16Т65Г	4		4		4		4				
18		20Т65Г									4		

Изм.	Кол. уч.	Лист	№ док.	Подп.	Дата

Л8-150.000

3

Формат А4

163

Инв. N подл.	Подп. и дата	Взам инв N	Инв N дубл	Подп. и дата

165

Формат	Зона	Поз.	Обозначение	Наименование	Кол на исполн. Л8-150.000										Примечание
					10	11	12	13	14	15	16	17	18	19	
			Л8-150.000 СБ	Сборочный чертеж											
				Сборочные единицы											
		1	Л8-150.000-10	Корпус	1										
			-11	Корпус		1									
			-12	Корпус			1								
			-13	Корпус				1							
			-14	Корпус					1						
			-15	Корпус						1					
			-16	Корпус							1				
			-17	Корпус								1			
			-18	Корпус									1		
			-19	Корпус										1	
				Детали											
		2	Л8-194.001-02	Хомут	2	2									
			-03	Хомут			2	2	2	2					

Изм	Лист	N докум.	Подп.	Дата	Л8-150.000	Лист 4

Копировал Формат А4

Инв. N подл.	Подп. и дата	Взам. инв. N	Инв. N дубл.	Подп. и дата

166

Формат	Зона	Поз.	Обозначение	Наименование	Кол. на исполн. Л8-150.000 – 10	11	12	13	14	15	16	17	18	19	Примечание
		2	Л8-194.001 – 04	Хомут							2	2	2	2	
		3	Л8-192.002 – 08	Прокладка		2									
			– 09	Прокладка				2		2					
			– 10	Прокладка								2		2	
		4	Л8-193.001 – 16	Упор	4										
			– 17	Упор		4									
			– 18	Упор			4		4						
			– 19	Упор				4		4					
			– 20	Упор							4		4		
			– 21	Упор								4		4	
				Стандартные изделия											
		7		Гайка М20.8 ГОСТ 15523-70	4		4		4						
		8		Гайка М20.8 ГОСТ 5915-70		8		8		8					
		9		Гайка М24.8 ГОСТ 15523-70							4		4		
		10		Гайка М24.8 ГОСТ 5915-70								8		8	
		18		Шайба 20Т65Г ГОСТ 6402-70	4		4		4						
		19		Шайба 24Т65Г ГОСТ 6402-70							4		4		

Изм.	Лист	N докум.	Подп.	Дата	Л8-150.000	Лист 5

Копировал Формат А4

166

Инв. N подл.	Подп. и дата	Взам. инв. N	Инв. N дубл.	Подп. и дата

Формат	Зона	Поз.	Обозначение	Наименование	Кол. на исполн. Л8-150.000-										Примечание
					20	21	22	23	24	25	26	27	28	29	
			Л8-150.000 СБ	Сборочный чертеж											
				Сборочные единицы											
		1	Л8-150.100 - 20	Корпус	1										
			- 21	Корпус		1									
			- 22	Корпус			1								
			- 23	Корпус				1							
			- 24	Корпус					1						
			- 25	Корпус						1					
			- 26	Корпус							1				
			- 27	Корпус								1			
			- 28	Корпус									1		
			- 29	Корпус.										1	
				Детали											
		2	Л8-194.001 - 05	Хомут	2	2	2	2							
			- 06	Хомут					2	2	2	2			

Изм.	Лист	N докум.	Подп.	Дата	Л8-150.000	Лист 6

Копировал Формат А4

Инв. № подл	Подп. и дата	Взам. инв. №	Инв. № дубл.	Подп. и дата

Формат	Зона	Поз.	Обозначение	Наименование	Кол. на исполн. Л8-150.000										Примечание
					20	21	22	23	24	25	26	27	28	29	
		2	Л8-194.001-07	Хомут									2	2	
		3	Л8-192.002-11	Прокладка		2		2							
			-12	Прокладка						2		2			
			-13	Прокладка										2	
		4	Л8-193.001-22	Упор	4		4								
			-23	Упор		4		4							
			-24	Упор					4		4				
			-25	Упор						4		4			
			-26	Упор									4		
			-27	Упор										4	
				Стандартные изделия											
		9	Гайки:	М24.8	4		4		4		4				
		10		М24.8		8		8		8		8			
		11		М30.8									4		
		12		М30.8										8	
		19	Шайбы:	24Т65Г ГОСТ6402-70	4		4		4		4				
		20		30Т65Г ГОСТ6402-70									4		

Изм.	Кол.	Лист	N док.	Подп.	Дата	Л8-150.000	Лист 7

Копировал Формат А4

167

Инв. N подл.	Подп. и дата	Взам. инв. N	Инв. N дубл.	Подп. и дата

169

Формат	Зона	Поз.	Обозначение	Наименование	Кол. на исполн. Л8-150.000										Примечание
					30	31	32	33	34	35	36	37	38	39	
			Л8-150,000 СБ	Сборочный чертеж											
				Сборочные единицы											
		1	Л8-150,100 -30	Корпус	1										
			-31	Корпус		1									
			-32	Корпус			1								
			-33	Корпус				1							
			-34	Корпус					1						
			-35	Корпус						1					
			-36	Корпус							1				
			-37	Корпус								1			
			-38	Корпус									1		
			-39	Корпус										1	
				Детали											
		2	Л8-149,001-07	Хомут	2	2									

Изм.	Лист	Докум.	Подп.	Дата	Л8-150,000	Лист 8

Копировал Формат А4

168

Инв.N подл.	Подп и дата	Взам инв N	Инв N дубл	Подп. и дата

176

Формат	Зона	Поз	Обозначение	Наименование	Кол на исполн. 18-150.000 30	31	32	33	34	35	36	37	38	39	Примечание
		2	18-194.001-08	Хомут			2	2	2	2					
			-09	Хомут							2	2	2	2	
		3	18-192.002-13	Прокладка		2									
			-14	Прокладка				2		2					
			-15	Прокладка								2		2	
		4	18-193.001-26	Упор	4										
			-27	Упор		4									
			-28	Упор			4		4						
			-29	Упор				4		4					
			-30	Упор							4		4		
			-31	Упор								4		4	
				Стандартные изделия											
				Гайки											
		11		М30.8 ГОСТ 15523-70	4		4		4		4		4		
		12		М30.8 ГОСТ 5915-70		8		8		8		8		8	
				Шайба											
		20		30Т65Г ГОСТ 6402-70	4		4		4		4		4		

Изм	Лист	N докум	Подп	Дата	18-150.000	Лист 9

Копировал

Формат А4

Инв. № подл.	Подп. и дата	Взам. инв. №	Инв. № дубл.	Подп. и дата

Формат	Зона	Поз.	Обозначение	Наименование	Кол. на исполн. Л8-150.000										Примечание
					40	41	42	43	44	45	46	47	48	49	
			Л8-150.000 СБ	Сборочный чертеж	X	X	X	X	X	X	X	X	X	X	
				Сборочные единицы											
		1	Л8-150.100 -40	Корпус	1										
			-41	Корпус		1									
			-42	Корпус			1								
			-43	Корпус				1							
			-44	Корпус					1						
			-45	Корпус						1					
			-46	Корпус							1				
			-47	Корпус								1			
			-48	Корпус									1		
			-49	Корпус										1	
				Детали											
		2	Л8-194.001 -10	Хомут	3	3	3	3							
			-11	Хомут					3	3	3	3			

Изм.	Лист	№ докум.	Подп.	Дата	Л8-150.000	Лист 10

Копировал Формат А4

170

Инв N подл	Подп и дата	Взам инв N	Инв N дубл	Подп. и дата

Формат	Зона	Поз	Обозначение	Наименование	Кол на исполн. Л8-150.000										Примечание
					40	41	42	43	44	45	46	47	48	49	
		2	Л8-194.001 -12	Хомут									3	3	
		3	Л8-192.002 -16	Прокладка		3		3							
			-17	Прокладка						3		3			
			-18	Прокладка										3	
		4	Л8-193.001 -32	Упор	4		4								
			-33	Упор		4		4							
			-34	Упор					4		4				
			-35	Упор						4		4			
			-36	Упор									4		
			-37	Упор										4	
			Стандартные изделия												
		11	Гайки:	М30.8 ГОСТ 15523-70	6		6		6		6				
		12		М30.8 ГОСТ 5915-70		12		12		12		12			
		13		М36.8 ГОСТ 15523-70									6		
		14		М36.8 ГОСТ 5915-70										12	
		20	Шайбы:	30Т65Г ГОСТ 6402-70	6		6		6		6				
		21		36Т65Г ГОСТ 6402-70									6		

Изм	Лист	N докум.	Подп.	Дата	Л8-150.000	Лист 11

Копировал Формат А4

Инв N подл	Подп. и дата	Взам инв N	Инв N дубл	Подп и дата

Формат	Зона	Поз.	Обозначение	Наименование	Кол на исполн. Л8-150.000										Примечание
					50	51	52	53	54	55	56	57	58	59	
			Л8-150.000 СБ	Сборочный чертеж	X	X	X	X	X	X	X	X	X	X	
				Сборочные единицы											
		1.	Л8-150.100 -50	Корпус	1										
			-51	Корпус		1									
			-52	Корпус			1								
			-53	Корпус				1							
			-54	Корпус					1						
			-55	Корпус						1					
			-56	Корпус							1				
			-57	Корпус								1			
			-58	Корпус									1		
			-59	Корпус										1	
				Детали											
		2	Л8-194.001 -12	Хомут	3	3									
			-13	Хомут			3	3	3	3					

Изм	Лист	N докум	Подп	Дата	Л8-150.000	Лист 12

Копировал Формат А4

Инв № подл.	Подп. и дата	Взам. инв №	Инв № дубл.	Подп. и дата

Формат	Зона	Поз.	Обозначение	Наименование	Кол. на исполн. 18-150.000 50	51	52	53	54	55	56	57	58	59	Примечание
		2	18-194.001-14	Хомут							3	3	3	3	
		3	18-192.002-18	Прокладка		3									
			-19	Прокладка				3		3					
			-20	Прокладка								3		3	
		4	18-193.001-36	Упор	4										
			-37	Упор		4									
			-38	Упор			4		4						
			-39	Упор				4		4					
			-40	Упор							4		4		
			-41	Упор								4		4	
			Стандартные изделия												
		13	Гайки	М36.8 ГОСТ 15523-70	6		6		6						
		14		М36.8 ГОСТ 5915-70		12		12		12					
		15		М42.8 ГОСТ 15523-70							6		6		
		16		М42.8 ГОСТ 5915-70								12		12	
		21	Шайбы	36Т65Г ГОСТ 6402-70	6		6		6						
		22		42Т65Г ГОСТ 6402-70							6		6		

Изм.	Кол.	Лист	Подп.	Дата	18-150.000	Лист 13

Копировал Формат А4

Инв N подл	Подп и дата	Взам инв N	Инв N дубл	Подп и дата

Формат	Зона	Поз	Обозначение	Наименование	Кол на исполн. Л8-150.000-										Примечание
					60	61	62	63	64	65	66	67	68	69	
				Документация											
			Л8-150.000 СБ	Сборочный чертеж	X	X	X	X	X	X	X	X	X	X	
				Сборочные единицы											
		1	Л8-150.100 – 60	Корпус	1										
			– 61	Корпус		1									
			– 62	Корпус			1								
			– 63	Корпус				1							
			– 64	Корпус					1						
			– 65	Корпус						1					
			– 66	Корпус							1				
			– 67	Корпус								1			
			– 68	Корпус									1		
			– 69	Корпус										1	

Изм	Лист	N докум.	Подп.	Дата	Л8-150.000	Лист 14

Копировал Формат А4

Инв N подл	Подп и дата	Взам инв N	Инв N дубл	Подп и дата

176

Формат	Зона	Поз.	Обозначение	Наименование	Кол на исполн. Л8-150.000- 60	61	62	63	64	65	66	67	68	69	Примечание
		2	Л8-194.100 - 20	Бугель	2		2								
			- 21	Бугель		2		2							
			- 24	Бугель					2		2				
			- 25	Бугель						2		2			
			- 28	Бугель									2		
			- 29	Бугель										2	
				Детали											
		4	Л8-193.001 - 32	Упор	4		4								
			- 33	Упор		4		4							
			- 34	Упор					4		4				
			- 35	Упор						4		4			
			- 36	Упор									4		
			- 37	Упор										4	
		2-а	Л8-150.001	Шпилька									4		
			- 01	Шпилька										4	

Изм	Лист	N докум.	Подп.	Дата	Л8-150.000	Лист 15

Копировал Формат А4

Инв. N подл.	Подп. и дата	Взам инв. N	Инв. N дубл	Подп. и дата

Формат	Зона	Поз.	Обозначение	Наименование	Кол. на исполн. Л8-150.000- 60	61	62	63	64	65	66	67	68	69	Примечание
				~~Стандартные изделия~~											
			(3)	~~Шпильки ГОСТ 22042-76~~											
		2-у	Л8-150.001-04	Шпилька	4		4		4		4				
		2-к	-05	Шпилька		4		4		4		4			
				Стандартные изделия											
				Гайки											
		11		М30.8 ГОСТ 15523-70	8		8		8		8				
		23		М30.21-08Х18Н10Т											
				ГОСТ 5915-70		16		16		16		16			
		13		М36.8 ГОСТ 15523-70									8		
		24		М36.21-08Х18Н10Т											
				ГОСТ 5915-70										16	
				Шайбы ГОСТ 6402-70											
		20		30Т65Г	8		8		8		8				
		21		36Т65Г									8		

Изм	Лист	N докум.	Подп.	Дата	Л8-150.000	Лист
		N 391				16

Копировал Формат А4

Инв N подл	Подп и дата	Взам инв N	Инв N дубл	Подп и дата

178

Формат	Зона	Поз	Обозначение	Наименование	Кол на исполн. Л8-150.000-										Примечание
					70	71	72	73	74	75	76	77	78	79	
				Документация											
			Л8-150.000 СБ	Сборочный чертеж	X	X	X	X	X	X	X	X	X	X	
				Сборочные единицы											
		1	Л8-150.100 – 70	Корпус	1										
			– 71	Корпус		1									
			– 72	Корпус			1								
			– 73	Корпус				1							
			– 74	Корпус					1						
			– 75	Корпус						1					
			– 76	Корпус							1				
			– 77	Корпус								1			
			– 78	Корпус									1		
			– 79	Корпус										1	

Изм	Лист	N докум.	Подп.	Дата	Л8-150.000	Лист 17

Копировал

Формат А4

Инв N подл.	Подп. и дата	Взам инв. N	Инв N дубл	Подп. и дата

Формат	Зона	Поз.	Обозначение	Наименование	Кол на исполн. Л8-150.000- 70	71	72	73	74	75	76	77	78	79	Примечание
		2	Л8-194.100 -28	Бугель	2										
			-29	Бугель		2									
			-32	Бугель			2		2						
			-33	Бугель				2		2					
			-36	Бугель							2		2		
			-37	Бугель								2		2	
				Детали											
		4	Л8-193.001 -36	Упор	4										
			-37	Упор		4									
			-38	Упор			4		4						
			-39	Упор				4		4					
			-40	Упор							4		4		
			-41	Упор								4		4	
		2-а	Л8-150.001	Шпилька	4		4		4						
			-01	Шпилька		4		4		4					

Изм	Лист	N докум.	Подп.	Дата	Л8-150.000	Лист 18

Копировал Формат А4

Инв. N подл	Подп. и дата	Взам. инв. N	Инв. N дубл	Подп. и дата

Формат	Зона	Поз.	Обозначение	Наименование	Кол. на исполн. Л8-150.000- 70	71	72	73	74	75	76	77	78	79	Примечание
		2-а	Л8-150 001 - 02	Шпилька							4		4		
			- 03	Шпилька								4		4	
				Стандартные изделия											
				Гайки											
		13		М36.8 ГОСТ 15523-70	8		8		8						
		24		М36.21-08Х18Н10Т.											
				ГОСТ 5915-70		16		16		16					
		15		М42.8 ГОСТ 15523-70							8		8		
		25		М42.21-08Х18Н10Т											
				ГОСТ 5915-70								16		16	
				Шайбы ГОСТ 6402-70.											
		21		36Т65Г	8		8		8						
		22		42Т65Г							8		8		

Изм	Лист	N докум	Подп	Дата	Л8-150.000	Лист 19

Копировал Формат А4

181

Л8-150.000

Рис. 1

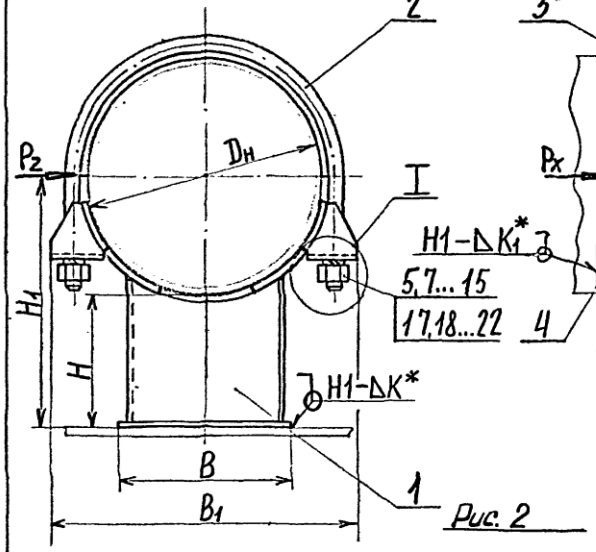

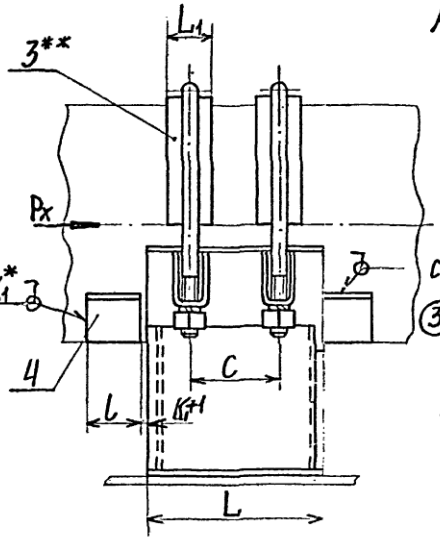

Рис. 2

Техническая характеристика.

Опора предназначена для станционных трубопроводов ТЭС и АЭС с параметрами среды $t_{раб.} \leq 425°C$ и $P_{раб.} < 2{,}2$ МПа ($P_у \leq 4{,}0$ МПа)

Технические требования.

1. Размеры для справок, кроме отмеченных *.
2. Размер K1 – по наименьшей толщине свариваемых деталей.
3.** Прокладки только для трубопроводов из коррозионностойкой стали.
4. Технические требования по сварке и материалу по ~~ОСТ34-42-723-85 с Изм.1~~ Л8-138.000ИИ
5. Остальные технические требования по ТУ34-42-10380-~~83~~ и по Л8-138.000ИИ

2004

I

Для трубопроводов из коррозионностойкой стали

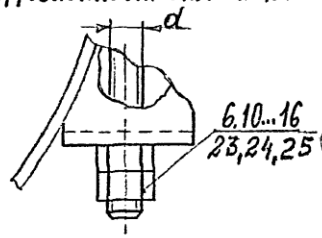

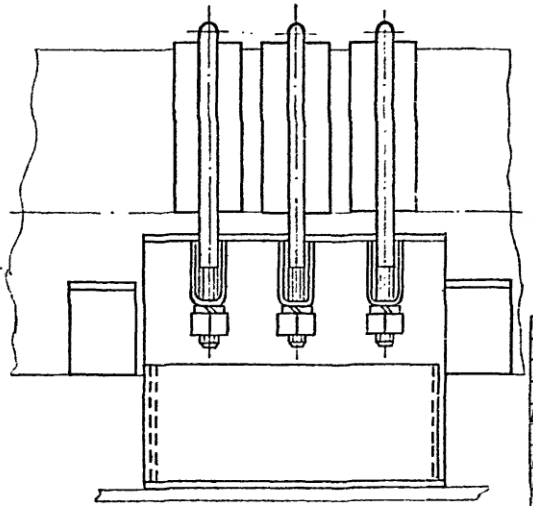

Пример условного обозначения опоры для трубопровода Dн 426 мм с высотой H=150мм.

Опора 426У–Л8–150.000–18 – для трубопроводов из углеродистой стали.

Опора 426К–Л8–150.000–19 – для трубопроводов из коррозионностойкой стали.

3	–	изв 405		10.90	Л8-150.000СБ			
2	–	изв.№372		11.88				
Изм.	Лист	№докум.	Подп.	Дата	Опора хомутовая неподвижная	Лит.	Масса	Масштаб
Разраб.		Горянинова		01.86		А	см. табл.	—
Пров.		Кривошич		01.86		Лист 1	Листов 3	
Рук.гр.		Велитченко		01.86		Институт Энергомонтажпроект Ленинградский филиал		
Гл.констр.		Стрельников		01.86				
Н.контр.		Дутов		01.86				
Утв.		Есарев		01.86				

Формат А3

ООО "Изополимет Плюс" - https://izopolimet.by

182

Л8-150.000СБ

Размеры в мм.

Обозначение исполнений для трубопроводов из стали: углерод.	коррозион.	Наружный диаметр трубопровода Dн	Допускаемые усилия, кН (кгс): осевые, P_x	боковые, P_z	H	H_1	B	B_1	L	L_1	l	c	d	K*	Рис.	Масса, кг: углерод.	коррозион.
Л8-150.000	-01	219, 220	37 (3700)	37 (3700)	100	210	200	290	200	50	60	100	M16-8g	6	1	10,5	11,5
-02	-03		30 (3000)	30 (3000)	150	260										12	13
-04	-05	273	37 (3700)	37 (3700)	100	236		360								14	15
-06	-07		31 (3100)	31 (3100)	150	286										16	17
-08	-09	325	71 (7100)	71 (7100)	100	262	300	435	300		100	150	M20-8g			27	28
-10	-11		61 (6100)	61 (6100)	150	312										29	31
-12	-13	377	66 (6600)	66 (6600)	100	288		485								28	30
-14	-15		57 (5700)	57 (5700)	150	338										31	32
-16	-17	426	158 (15800)	117 (11700)	100	315	400	555	400	100	150	200	M24-8g	8		58	61
-18	-19		145 (14500)		150	365										63	66
-20	-21	478	151 (15100)	100 (10000)	100	340		595								60	64
-22	-23		138 (13800)		150	390										65	68
-24	-25	530	164 (16400)	94 (9400)	100	365		635	500			250				72	75
-26	-27		147 (14700)		150	415										76	80
-28	-29	630	207 (20700)	148 (14800)	100		500	745					M30-8g			94	98
-30	-31		187 (18700)		150	465										100	104
-32	-33	720	236 (23600)	125 (12500)	100	460	600	855	600		200	300				123	131
-34	-35		216 (21600)		150	510										130	138
-36	-37	820	217 (21700)	110 (11000)	100			935								129	137
-38	-39		199 (19900)		150	560										136	145
-40	-41	920	348 (34800)	150 (15000)	100		700	1070	700	150		200		10	2	220	236
-42	-43		307 (30700)		150	610										231	246
-44	-45	1020	330 (33000)	137 (13700)	100			1185								228	245
-46	-47		315 (31500)		150	660										238	255
-48	-49	1220	396 (39600)	200 (20000)	100	710	800	1380	800		300	250	M36-8g			309	332
-50	-51		373 (37300)		150	760										323	344
-52	-53	1420	396 (39600)	170 (17000)	100	810		1590	900			300				356	381
-54	-55		374 (37400)		150	860										369	393
-56	-57	1620	485 (48500)	240 (24000)	100	910	900	1780					M42-8g	12		495	522
-58	-59		462 (46200)		150	960										512	539

2	–	изв. N372	Ермаков	11.88	Л8-150.000СБ

Лист 2

Инв. N подл. | Подп. и дата | Взам. инв. N | Инв. N дубл. | Подп. и дата

ООО "Изополимет Плюс" - https://izopolimet.by

185

Л8-150.000СБ

Рис. 3

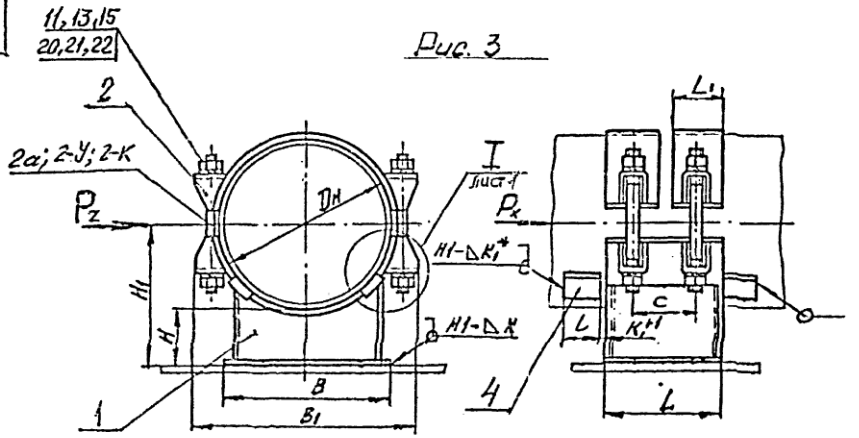

Продолжение таблицы

Размеры в мм ③

Обозначение исполнения для трубопроводов из стали: углерод.	коррез	Допускаемая вертикальная нагрузка кН (кгс)	Наружный диаметр трубопр. Dн	Допускаемое осевое усилие Px, кН (кгс) при Pz = Px	Pz = 0,5 Px	H	H1	B	B1	L	L1	l	c	d	K*	Рис.	Масса, кг
Л8-150.000-60	-61	115 (11500)	920	348 (34800)	453 (45300)	100	560	700	1070	700	150	200	360	М30-8g	10	3	232
-62	-63			307 (30700)	407 (40700)	150	610										242
-64	-65	135 (13500)	1020	330 (33000)	432 (43200)	100	610		1185								240
-66	-67			315 (31500)	412 (41200)	150	660										250
-68	-69	185 (18500)	1220	396 (39600)	525 (52500)	100	710	800	1380	800	150	300	400	М36-8g			326
-70	-71			373 (37300)	495 (49500)	150	760										338
-72	-73	260 (26000)	1420	396 (39600)	529 (52900)	100	810		1590	900			460				377
-74	-75			374 (37400)	502 (50200)	150	860										390
-76	-77	330 (33000)	1620	485 (48500)	643 (64300)	100	910	900	1780					М42-8g	12		506
-78	-79			462 (46200)	613 (61300)	150	960										524

Изм	Лист	№ докум.	Подп.	Дата
3	—	436.11405		4.90
2	—	438.11372		11.88

Л8-150.000СБ

Лист 3

Формат 12

Подпись и дата | Инв. № дубл. | Взам. инв. № | Подпись и дата | Инв. № подл.

ООО "Изополимет Плюс" - https://izopolimet.by

Инв. № подл.	Подпись и дата	Взам. инв. №	Инв. № дубл.	Подпись и дата

181

Формат	Зона	Поз.	Обозначение	Наименование	Кол. на исполн. Л8-150.100-										Примечание
					–	01	02	03	04	05	06	07	08	09	
				Документация											
А3			Л8-150.100СБ	Сборочный чертеж											
				Детали											
А3		1	Л8-191.002-06	Угольник	2	2									
			-07	Угольник			2	2							
			-08	Угольник					2	2					
			-09	Угольник							2	2			
			-10	Угольник									2	2	
А3		2	Л8-190.003-07	Основание	1	1	1	1	1	1	1	1			

Исполнения 10...19 см. листы 3,4
Исполнения 20...29 см листы 5,6.
Исполнения 30...39 см. листы 7,8
Исполнения 40...49 см листы 9,10
Исполнения 50...59 см. листы 11,12
— " — 60...69 — " — 13,14
70...79 — " — 15,16

Изм.	Лист	№ докум.	Подпись	Дата
Разраб.		Горяинова		15.01.86
Провер.		Кривошич		01.86
Рук. бр.		Ветошченко		01.86
Н. контр.		Пахутов		01.86
Утв.		Есарев		01.86

Л8-150.100

Корпус

Литера	Лист	Листов
А	1	16

Институт ЭНЕРГОМОНТАЖПРОЕКТ Ленинградский филиал

Инв. N подл.	Подп. и дата	Взам. инв. N	Инв. N дубл.	Подп. и дата

Формат	Зона	Поз.	Обозначение	Наименование	Кол. на исполн. Л8-150.100 —	01	02	03	04	05	06	07	08	09	Примечание
А3		2	Л8-190.003 – 09	Основание									1	1	
А3		3	Л8-194.101 – 14	Подушка	1		1								
			– 15	Подушка		1		1							
			– 18	Подушка					1		1				
			– 19	Подушка						1		1			
			– 22	Подушка									1		
			– 23	Подушка										1	
А3		4	Л8-194.102 – 12	Скоба	4		4								
			– 13	Скоба		4		4							
			– 14	Скоба					4		4				
			– 15	Скоба						4		4			
			– 16	Скоба									4		
			– 17	Скоба										4	

Изм.	Лист	N докум.	Подп.	Дата	Л8-150.100	Лист 2

Инв. № подл.	Подпись и дата	Взам. инв. №	Инв. № дубл.	Подпись и дата

Формат	Зона	Поз.	Обозначение	Наименование	кол. на исполн. Л8-150.100-										Примечание
					10	11	12	13	14	15	16	17	18	19	
				Документация											
А3			Л8-150.100СБ	Сборочный чертеж											
				Детали											
А3		1	Л8-191.002-11	Угольник	2	2									
			-12	Угольник			2	2							
			-13	Угольник					2	2					
			-14	Угольник							2	2			
			-15	Угольник									2	2	
А3		2	Л8-190.003-09	Основание	1	1	1	1	1	1					
			-11	Основание							1	1	1	1	
А3		3	Л8-194.101-22	Подушка	1										
			-23	Подушка		1									
			-26	Подушка			1		1						

Изм	Лист	№ докум.	Подпись	Дата	Л8-150.100	Лист 3

Инв. N подл.	Подп. и дата	Взам инв. N	Инв. N дубл.	Подп. и дата

187

Формат	Зона	Поз.	Обозначение	Наименование	Кол. на исполн. Л8-150.100-										Примечание
					10	11	12	13	14	15	16	17	18	19	
А3		3	Л8-194.101-27	Подушка				1		1					
			-30	Подушка							1		1		
			-31	Подушка								1		1	
А3		4	Л8-194.102-16	Скоба	4										
			-17	Скоба		4									
			-18	Скоба			4		4						
			-19	Скоба				4		4					
			-42	Скоба							4		4		
			-43	Скоба								4		4	

Изм.	Лист	N докум.	Подп.	Дата	Л8-150.100	Лист 4

Инв. № подл.	Подпись и дата	Взам. инв. №	Инв. № дубл.	Подпись и дата

188

Формат	Зона	Поз.	Обозначение	Наименование	кол. на исполн. Л8-150.100- 20	21	22	23	24	25	26	27	28	29	Примечание
				Документация											
А3			Л8-150.100 СБ	Сборочный чертеж											
				Детали											
А3		1	Л8-191.002-16	Угольник	2	2									
			-17	Угольник			2	2							
			-18	Угольник					2	2					
			-19	Угольник							2	2			
			-20	Угольник									2	2	
А3		2	Л8-190.003-11	Основание	1	1	1	1							
			-12	Основание					1	1	1	1			
			-14	Основание									1	1	
А3		3	Л8-194.101-34	Подушка	1		1								
			-35	Подушка		1		1							

Изм	Лист	№ докум.	Подпись	Дата

Л8-150.100

Лист 5

Инв.N подл.	Подп. и дата	Взам. инв.N	Инв.N дубл.	Подп. и дата

Формат	Зона	Поз.	Обозначение	Наименование	Кол. на исполн. Л8-150.100- 20	21	22	23	24	25	26	27	28	29	Примечание
А3		3	Л8-194.101 -38	Подушка					1		1				
			-39	Подушка						1		1			
			-42	Подушка									1		
			-43	Подушка										1	
А3		4	Л8-194.102 -44	Скоба	4		4								
			-45	Скоба		4		4							
			-46	Скоба					4		4				
			-47	Скоба						4		4			
			-48	Скоба									4		
			-49	Скоба										4	

Изм.	Лист	N докум.	Подп.	Дата	Л8-150.100	Лист 6

Инв. № подл.	Подпись и дата	Взам. инв. №	Инв. № дубл.	Подпись и дата

Формат	Зона	Поз.	Обозначение	Наименование	кол. на исполн. Л8-150.100- 30	31	32	33	34	35	36	37	38	39	Примечание
				Документация											
А3			Л8-150.100 СБ	Сборочный чертеж											
				Детали											
А3		1	Л8-191.002-21	Угольник	2	2									
			-22	Угольник			2	2							
			-23	Угольник					2	2					
			-24	Угольник							2	2			
			-25	Угольник									2	2	
А3		2	Л8-190.003-14	Основание	1	1									
			-16	Основание			1	1	1	1	1	1	1	1	
А3		3	Л8-194.101-42	Подушка	1										
			-43	Подушка		1									
			-46	Подушка			1		1						

Изм	Лист	№ докум.	Подпись	Дата	Л8-150.100	Лист 7

ООО "Изополимет Плюс" - https://izopolimet.by

Инв. N подл.	Подп. и дата	Взам. инв. N	Инв. N дубл.	Подп. и дата

191

Формат	Зона	Поз.	Обозначение	Наименование	Кол. на исполн. Л8-150.100-										Примечание
					30	31	32	33	34	35	36	37	38	39	
А3		3	Л8-194.101-47	Подушка				1		1					
			-50	Подушка							1		1		
			-51	Подушка								1		1	
А3		4	Л8-194.102-48	Скоба	4										
			-49	Скоба		4									
			-50	Скоба			4		4						
			-51	Скоба				4		4					
			-52	Скоба							4		4		
			-53	Скоба								4		4	

Изм.	Лист	Документ.	Подп.	Дата	Л8-150.100	Лист 8

Инв. № подл.	Подпись и дата	Взам. инв. №	Инв. № дубл.	Подпись и дата

Формат	Зона	Поз.	Обозначение	Наименование	Кол. на исполн. Л8-150.100 - 40	41	42	43	44	45	46	47	48	49	Примечание
				Документация											
А3			Л8-150.100 СБ	Сборочный чертеж											
				Детали											
А3		1	Л8-191.002 - 26	Угольник	2	2									
			- 27	Угольник			2	2							
			- 28	Угольник					2	2					
			- 29	Угольник							2	2			
			- 30	Угольник									2	2	
А3		2	Л8-190.003 - 18	Основание	1	1	1	1	1	1	1	1			
			- 20	Основание									1	1	
А3		3	Л8-194.101 - 54	Подушка	1		1								
			- 55	Подушка		1		1							
			- 58	Подушка					1						

Изм	Лист	№ докум.	Подпись	Дата	Л8-150.100	Лист 9

Инв N подл	Подп и дата	Взам инв N	Инв N дубл	Подп и дата

Формат	Зона	Поз.	Обозначение	Наименование	Кол на исполн. Л8-150.100- 40	41	42	43	44	45	46	47	48	49	Примечание
А3		3	Л8-194.101 – 58	Подушка							1				
			– 59	Подушка						1		1			
			– 62	Подушка									1		
			– 63	Подушка										1	
А3		4	Л8-194.102 – 32	Скоба	6		6								
			– 33	Скоба		6		6							
			– 34	Скоба					6		6				
			– 35	Скоба						6		6			
			– 36	Скоба									6		
			– 37	Скоба										6	

Изм	Лист	N докум.	Подп	Дата	Л8-150.100	Лист 10

Инв. № подл.	Подпись и дата	Взам. инв. №	Инв. № дубл.	Подпись и дата

Формат	Зона	Поз.	Обозначение	Наименование	Кол. на исполн. Л8-150.100-										Примечание
					50	51	52	53	54	55	56	57	58	59	
				Документация											
А3			Л8-150.100 СБ	Сборочный чертеж											
				Детали											
А3		1	Л8-191.002 - 31	Угольник	2	2									
			- 32	Угольник			2	2							
			- 33	Угольник					2	2					
			- 34	Угольник							2	2			
			- 35	Угольник									2	2	
А3		2	Л8-190.003 - 20	Основание	1	1									
			- 21	Основание			1	1	1	1					
			- 23	Основание							1	1	1	1	
А3		3	Л8-194.101 - 62	Подушка	1										
			- 63	Подушка		1									

Изм.	Лист	№ докум.	Подпись	Дата	Л8-150.100	Лист 11

Инв.N подл.	Подп. и дата	Взам. инв.N	Инв.N дубл.	Подп. и дата

Формат	Зона	Поз.	Обозначение	Наименование	Кол. на исполн. Л8-150.100-										Примечание
					50	51	52	53	54	55	56	57	58	59	
А3		3	Л8-194.101-66	Подушка			1		1						
			-67	Подушка				1		1					
			-70	Подушка							1		1		
			-71	Подушка								1		1	
А3		4	Л8-194.102-36	Скоба	6										
			-37	Скоба		6									
			-38	Скоба			6		6						
			-39	Скоба				6		6					
			-40	Скоба							6		6		
			-41	Скоба								6		6	

Изм.	Лист	N докум.	Подп.	Дата	Л8-150.100	Лист 12

Инв. N подл.	Подп. и дата	Взам. инв. N	Инв. № дубл.	Подп. и дата

Формат	Зона	Поз.	Обозначение	Наименование	Кол. на исполн. Л8-150.100 – 60	61	62	63	64	65	66	67	68	69	Примечание
				Документация											
А1			Л8-150.100 СБ	Сборочный чертеж	X	X	X	X	X	X	X	X	X	X	
				Детали											
А3		1	Л8-191.002 -26	Угольник	2	2									
			-27	Угольник			2	2							
			-28	Угольник					2	2					
			-29	Угольник							2	2			
			-30	Угольник									2	2	
А3		2	Л8-190-003-18	Основание	1	1	1	1	1	1	1	1			
			-20	Основание									1	1	
А3		3	Л8-194-101-54	Подушка	1		1								
			-55	Подушка		1		1							
			-58	Подушка					1						

Изм.	Лист	№ докум.	Подп.	Дата	Л8-150.100	Лист 13

195

Инв. № подл.	Подп. и дата	Взам. инв. №	Инв. № дубл.	Подп. и дата

Формат	Зона	Поз.	Обозначение	Наименование	Кол. на исполн. Л8-150.100 — 60	61	62	63	64	65	66	67	68	69	Примечание
А3		3	Л8-194.101-58	Подушка							1				
			-59	Подушка						1		1			
			-62	Подушка									1		
			-63	Подушка										1	
А3		4	Л8-194.102-32	Скоба	4		4								
			-33	Скоба		4		4							
			-34	Скоба					4		4				
			-35	Скоба						4		4			
			-36	Скоба									4		
			-37	Скоба										4	

Изм	Лист	№ докум.	Подп.	Дата	Л8-150.100	Лист 14

196

Инв. N подл.	Подп. и дата	Взам. инв. N	Инв. № дубл.	Подп. и дата

198

Формат	Зона	Поз.	Обозначение	Наименование	Кол. на исполн. Л8-150.100 – 70	71	72	73	74	75	76	77	78	79	Примечание
				Документация											
А3			Л8-150.100 СБ	Сборочный чертеж	X	X	X	X	X	X	X	X	X	X	
				Детали											
А3		1	Л8-191.002-31	Угольник	2	2									
			-32	Угольник			2	2							
			-33	Угольник					2	2					
			-34	Угольник							2	2			
			-35	Угольник									2	2	
А3		2	Л8-190.003-20	Основание	1	1									
			-21	Основание			1	1	1	1					
			-23	Основание							1	1	1	1	
А3		3	Л8-194.101-62	Подушка	1										
			-63	Подушка		1									

Изм.	Лист	№ докум.	Подп.	Дата	Л8-150.100	Лист 15

Инв. № подл.	Подп. и дата	Взам. инв. №	Инв. № дубл.	Подп. и дата

Формат	Зона	Поз.	Обозначение	Наименование	Кол. на исполн. Л8-150.100 — 70	71	72	73	74	75	76	77	78	79	Примечание
А3		3	Л8-194.101-66	Подушка			1		1						
			-67	Подушка				1		1					
			-70	Подушка							1		1		
			-71	Подушка								1		1	
А3		4	Л8-194.102-36	Скоба	4										
			-37	Скоба		4									
			-38	Скоба			4		4						
			-39	Скоба				4		4					
			-40	Скоба							4		4		
			-41	Скоба								4		4	

Изм.	Лист	№ докум.	Подп.	Дата	Л8-150.100	Лист 16

Л8-150.100СБ

Рис. 1

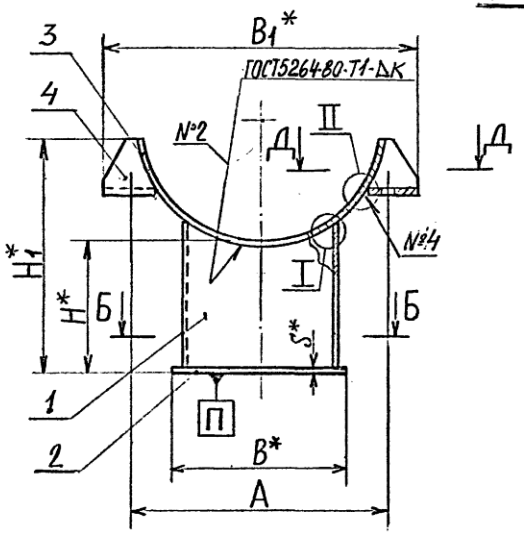

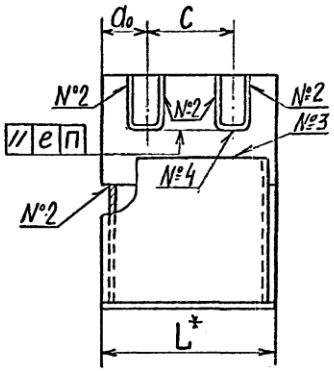

Рис. 2

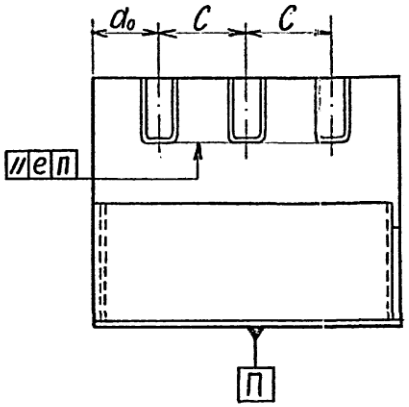

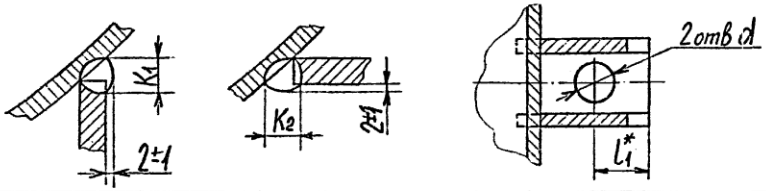

1.* Размеры для справок

(3) 2. Технические требования по сварке и материалу по ~~ОСТ34-42-723-85. Изм 1~~ Л8-138.000ИИ

3 ± IT14/2

4. Остальные технические требования по ТУ34-42-10380-~~83~~ 2004 и по Л8-138.000ИИ

					Л8-150.100СБ		
3	изв. 405						
Изм.	Лист	№ докум.	Подп.	Дата	Корпус	Лит.	Масса	Масштаб
Разраб.	Горяинова			13.01.86		А	см. табл.	—
Пров.	Крившич			01.86				
Гл. конст.	Стрелницкий			01.86		Лист 1	Листов 3	
Рук. бр.	Велитченко			01.86		Институт Энергомонтажпроект Ленинградский филиал		
Н. контр.	Пачтов			01.86				
Утв.	Есарев			01.86				

Инв. № подл. | Подп. и дата | Взам. инв. № | Инв. № дубл. | Подп. и дата

Л8-150.100 СБ

202

③ Размеры в мм.

Рис.	Обозначение исполнений для трубопроводов из стали углерод.	коррозион.	Для трубопроводов Dн	H	H1	A Ном.	A Пред. откл.	B	B1	L	e	c	b	l	a0	a	a1	S	d Ном.	d Пред. откл.	L1	K Пред. откл. +1	K1 Пред. откл. +2	K2	Масса, кг
1	Л8-150.100	-01	219,220	100	175	242	±1,2	200	290	200	0,8	100	150	110-1,0	50	19	9	6	19	+0,52	24	6	8	8	7,8
	-02	-03		150	225																				9,4
	-04	-05	273	100	200	296			360				170			9					32				10,5
	-06	-07		150	250																				12,2
	-08	-09	325	100	220	354		300	435	300	1,0	150	260	260-1,3	75	14	14		23		40				19,8
	-10	-11		150	270																				22,4
	-12	-13	377	100	240	406			485																21,0
	-14	-15		150	290																				23,4
	-16	-17	426	100	262	460		400	555	400		200	360	360-1,4	100	12	12	8	27		48	8	10	10	45,1
	-18	-19		150	312																				49,7
	-20	-21	478	100	272	510			595												42				44,8
	-22	-23		150	322																				49,5
	-24	-25	530	100	298	560			635	500		250		460-1,4	125						38				53,6
	-26	-27		150	348																				58,1
	-28	-29	630	100	352	668		500	745				460						34		38				69,3
	-30	-31		150	402																				75,1
	-32	-33	720	100	390	760		600	855	600		300	560	560-2,0							48				95,5
	-34	-35		150	440																				102,7
	-36	-37	820	100	435	860			935												38				98,9
	-38	-39		150	485																				106,1
2	-40	-41	920	100	460	960	±2,0	700	1070	700	1,6	200	650	650-2,0	150	15	15	10		+0,62	55	10	12	12	164,9
	-42	-43		150	510																				175,2
	-44	-45	1020	100	520	1064			1185												60				169,7
	-46	-47		150	570																				180,0
	-48	-49	1220	100	610	1270		800	1380	800		250	750	750-2,0					40		55			14	226,4
	-50	-51		150	660																				238,4
	-52	-53	1420	100	700	1470			1590	900		300		850-2,0							60				263,8
	-54	-55		150	750																				276,5
	-56	-57	1620	100	785	1676		900	1780				850			13	13	12	46		52	12	14		346,0
	-58	-59		150	835																				363,0

Изм.	Лист	N докум.	Подпись	Дата
3	—	N391	[illegible]	90
2	—	[illegible]	[illegible]	[illegible]

Л8-150.100 СБ

Лист 2

Продолжение таблицы

③ Размеры в мм

Обозначение исполнений трубопроводов из стали: углерод.	корроз.	Для трубопровода Dн	Рис. 1¹⁾	H	H_1	A. Ном.	A. Пред откл.	B	B_1	L	e	c	b	l Пред откл −2	a_0	a	a_1	s	d Ном	d Пред откл	l_1	K Пред откл +1	K_1 Предел. откл. +2	K_2	Масса, кг
Л8-150.100-60	-61	920	1	100	460	980	±2	700	1070	700	1,6	360	650	650	170	14	14	10	34	+0,6	45	10	12	12	162
-62	-63			150	510																				171
-64	-65	1020		100	520	1090			1185												48				166
-66	-67			150	570																				176
-68	-69	1220		100	610	1290		800	1380	800		400	750	750	200				40		45			14	221
-70	-71			150	660																				233
-72	-73	1420		100	700	1490			1550	900		460		850	220						50				261
-74	-75			150	750																				274
-76	-77	1620		100	785	1700		900	1780				850			15	15	12	46		40	12	14		341
-78	-79			150	835																				358

1) Исполнения корпусов Л8-150.100...-59 предназначены для хомутовых опор, исполнения -60...-79 — для бугельных опор.

Изм.	Лист	№ докум.	Подп.	Дата	Л8-150.100 СБ	Лист 3
3	—	N391		90		

Формат 12

Инв. № подл. | Подпись и дата | Взам. инв. № | Инв. № дубл. | Подпись и дата

203

ЛВ-150.001

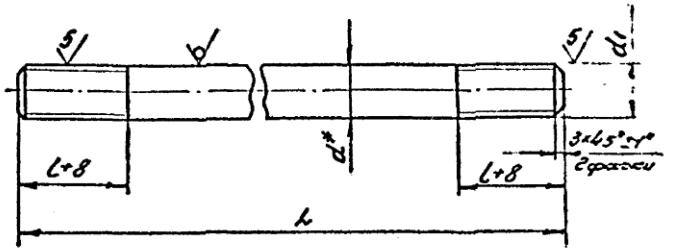

Размеры в мм

Обозначение исполнений для трубопроводов из углеродистой стали	Обозначение исполнений для трубопроводов из коррозионностойкой стали	L	l	d*	d_1	Масса, кг
ЛВ-150.001	ЛВ-150.001-01	680	100	36	М36-8g	4,4
-02	-03	740		42	М42-8g	7,2
3 -04	-05	600	80	30	М30-8g	3,3

3

1. Неуказанные предельные отклонения размеров $\pm\frac{IT14}{2}$.
2. * Размер для справок.
3. ** Материал: для трубопроводов из коррозионностойкой стали – Круг $\frac{B\,d\ ГОСТ\ 2590\text{-}71}{08X18H10T\ ГОСТ\ 5549\text{-}75}$;
или Круг $\frac{B\,d\ ГОСТ\ 2590\text{-}71}{12X18H10T\ ГОСТ\ 5549\text{-}75}$;

Изм.	Лист	№ докум.	Подп.	Дата
3	–	№ 391		01.81
Разраб.		Павильчикова		
Провер.		Величенко		
Т.контр.				
Н.контр.		Басконников		01.81
Утв.		Назаров С.		

Инв. № подл. | Подп. и дата | Взам. инв. № | Инв. № дубл. | Подп. и дата

ЛВ-150.001

Шпилька

Лит.	Масса	Масштаб
А	см. табл.	

Лист 1 Листов 1

Институт Энергоэнергосервис Ленинградское отделение

Круг $\frac{B\,d\ ГОСТ\ 2590\text{-}71^*}{20\ ГОСТ\ 1050\text{-}74^*}$ **

Формат IV