ТИПОВАЯ ДОКУМЕНТАЦИЯ НА КОНСТРУКЦИИ, ИЗДЕЛИЯ И УЗЛЫ ЗДАНИЙ И СООРУЖЕНИЙ

СЕРИЯ 5.908-2

ТИПОВЫЕ УЗЛЫ КРЕПЛЕНИЯ ТРУБОПРОВОДОВ УСТАНОВОК АВТОМАТИЧЕСКОГО ПОЖАРОТУШЕНИЯ

ООО "Изополимет Плюс" - https://izopolimet.by

ТИПОВАЯ ДОКУМЕНТАЦИЯ НА КОНСТРУКЦИИ, ИЗДЕЛИЯ И УЗЛЫ ЗДАНИЙ И СООРУЖЕНИЙ

СЕРИЯ 5.908-2

ТИПОВЫЕ УЗЛЫ КРЕПЛЕНИЯ ТРУБОПРОВОДОВ УСТАНОВОК АВТОМАТИЧЕСКОГО ПОЖАРОТУШЕНИЯ

РАБОЧИЕ ЧЕРТЕЖИ

РАЗРАБОТАНЫ
Специальным проектно — конструкторским бюро „Спецавтоматика"

УТВЕРЖДЕНЫ
приказом МГО „Безопасность" № 8
от 18 июня 1990 года
и введены в действие
с 1 января 1991 года

Главный инженер СПКБ „Спецавтоматика" В.М. Нариманов
Главный инженер проекта Ж.А. Захарова

ООО "Изополимет Плюс" - https://izopolimet.by

СОДЕРЖАНИЕ АЛЬБОМА

Обозначение	Наименование	№ № стр. п/п
	Титульный лист	1
	Содержание альбома	2,3
АПЭ 1550.0СБ	Опора для крепления трубы	
	Дн 18...48 к кирпичной стене	4
АПЭ 1550.0	Спецификация	4
АПЭ 1550.0-1	Хомут для труб Дн 18...30, 32...48	5
АПЭ 1550.0-2	Опора	5
АПЭ 1551.0СБ	Опора для крепления труб	
	Дн 50...219 к кирпичной стене	5
АПЭ 1551.0	Спецификация	6
АПЭ 1551.0-1	Хомут для труб Дн 50...65; 70...89;	
	108...140; 152...159; 219	6
АПЭ 1551.0-10СБ	Опора	7
АПЭ 1551.0	Спецификация	7,8
АПЭ 1552.0	Спецификация	8
АПЭ 1552.0СБ	Опора для крепления 2х труб	
	Дн 18...48 к кирпичной стене	8
АПЭ 1552.0-1	Опора	9
АПЭ 1553.0	Спецификация	9
АПЭ 1553.0СБ	Опора для крепления 2х труб	
	Дн 50...219 к кирпичной стене	10
АПЭ1553.0-10СБ	Опора	10
АПЭ 1553.0-10	Спецификация	11
АПЭ 1554.0	Спецификация	11,12
АПЭ 1554.0СБ	Опора для крепления 3х труб	
	Дн 18...89 к кирпичной стене	12
АПЭ 1554.0-10СБ	Опора	13
АПЭ 1554.0-10	Спецификация	13
АПЭ 1555.0СБ	Опора для крепления 4х труб	
	Дн 18...89 к кирпичной стене	14
АПЭ 1555.0	Спецификация	14
АПЭ 1555.0-10СБ	Опора	15
АПЭ 1555.0-10	Спецификация	15
АПЭ 1556.0СБ	Опора для крепления труб	
	Дн 18...219 к металлоконструкциям	16
АПЭ 1556.0	Спецификация	16,17
АПЭ 1556.0-1	Опора	17
АПЭ 1557.0СБ	Опора для крепления 2х труб	
	Дн 18...219 к металлоконструкциям	17
АПЭ 1557.0	Спецификация	18
АПЭ 1557.0-1	Опора	18
АПЭ 1558.0СБ	Опора для крепления 3х труб	
	Дн 18...89 к металлоконструкциям	19
АПЭ 1558.0	Спецификация	19
АПЭ 1558.0-1	Опора	20
АПЭ 1559.0	Спецификация	20
АПЭ 1559.0-1	Опора	20

1	2	3
АПЭ 1559.0СБ	Опора для крепления 4х труб	
	Дн 18...89 к металлоконструкциям	21
АПЭ 1560.0СБ	Опора для крепления одной трубы	
	Дн 18...89 к железобетонной колонне	21
АПЭ 1560.0	Спецификация	22
АПЭ 1560.0-1	Прокладина	22
АПЭ 1560.0-2	Шпилька	23
АПЭ 1560.0-3	Прокладина	23
АПЭ 1561.0СБ	Опора для крепления 2х труб	
	Дн 18...89 к железобетонной колонне	23
АПЭ 1561.0	Спецификация	24
АПЭ 1561.0-1	Прокладина	24
АПЭ 1562.0СБ	Опора для крепления 3х труб	
	Дн 18...89 к железобетонной колонне	25
АПЭ 1562.0	Спецификация	25,26
АПЭ 1562.0-1	Прокладина	26
АПЭ 1563.0СБ	Опора для крепления 4х труб	
	Дн 18...89 к железобетонной колонне	26
АПЭ 1563.0	Спецификация	27
АПЭ 1563.0-1	Прокладина	27
АПЭ 1564.0СБ	Подвеска для крепления труб к	
	плитам перекрытия	28
АПЭ 1564.0	Спецификация	28
АПЭ 1564.0-1	Скоба	29
АПЭ 1564.0-2	Хомут	29
АПЭ 1564.0-3	Тяга	29
АПЭ 1565.0-1	Опора	29
АПЭ 1565.0-СБ	Подвеска для крепления 2х труб	
	к плитам перекрытия	30
АПЭ 1565.0	Спецификация	30,31
АПЭ 1565.0-2	Шпилька	31
АПЭ 1565.0-10	Спецификация	31
АПЭ 1565.0-10СБ	Кронштейн	32
АПЭ 1566.0СБ	Подвеска для крепления 3х труб	
	к плитам перекрытия	32
АПЭ 1566.0	Спецификация	33
АПЭ 1566.0-10СБ	Кронштейн	33
АПЭ 1566.0-10	Спецификация	34
АПЭ 1566.0-1	Опора	34
АПЭ 1567.0СБ	Подвеска для крепления 4х труб	
	к плитам перекрытия	34
АПЭ 1567.0	Спецификация	35
АПЭ 1567.0-1	Опора	35
АПЭ 1566.0-2	Шпилька	35
АПЭ 1568.0СБ	Опора для крепления труб Дн 18...30	
	32...48 в подполье	36
АПЭ 1568.0	Спецификация	36
АПЭ 1568.0-1	Опора	37

ООО "Изополимет Плюс" - https://izopolimet.by

ПРОДОЛЖЕНИЕ СОДЕРЖАНИЯ АЛЬБОМА

1	2	3
АПЭ 1569.0 СБ	Опора для крепления труб к железобетонной стене на дюбель-гвоздях	37
АПЭ 1569.0	Спецификация	38
АПЭ 1569.0-1	Опора	38
АПЭ 1570.0 СБ	Опора для крепления 2" труб к железобетонной стене на дюбель-гвоздях	39
АПЭ 1570.0	Спецификация	39
АПЭ 1570.0-1	Опора	40
АПЭ 1571.0 СБ	Опора для крепления 3" труб к железобетонной стене на дюбель гвоздях	40
АПЭ 1571.0	Спецификация	40
АПЭ 1571.0-1	Опора	41
АПЭ 1572.0 СБ	Опора для крепления 4" труб Дн 18...30 к железобетонной стене на дюбель-гвоздях	41
АПЭ 1572.0	Спецификация	41
АПЭ 1572.0-1	Опора	42
АПЭ 1573.0 СБ	Подвеска для крепления труб к железобетонным плитам перекрытия	42
АПЭ 1573.0	Спецификация	43
АПЭ 1573.0-1	Подкладка	43
АПЭ 1573.0-2	Тяга	43
АПЭ 1573.0-3	Хомут	44
АПЭ 1574.0	Спецификация	44
АПЭ 1574.0 СБ	Подвеска для крепления труб к железобетонным плитам перекрытия	45
АПЭ 1574.0-10 СБ	Подвеска	45
АПЭ 1574.0-10	Спецификация	46
АПЭ 1574.0-1	Подкладка	46
АПЭ 1574.0-2	Тяга	46
АПЭ 1574.0-3	Уголок	47
АПЭ 1575.0-1	Подкладка	47
АПЭ 1575.0	Спецификация	47,48
АПЭ 1575.0 СБ	Подвеска для крепления 2" труб к железобетонным плитам перекрытия	48
АПЭ 1575.0-2	Шпилька	49
АПЭ 1575.0-3	Уголок	49
АПЭ 1576.0 СБ	Подвеска для крепления 3" труб к железобетонным плитам перекрытия	49
АПЭ 1576.0	Спецификация	50
АПЭ 1576.0-1	Уголок	50
АПЭ 1577.0 СБ	Подвеска для крепления 4" труб к железобетонным плитам перекрытия	51
АПЭ 1577.0	Спецификация	51,52
АПЭ 1577.0-1	Уголок	52
АПЭ 1578.0 СБ	Подвеска для крепления труб к металлоконструкциям	52
АПЭ 1578.0	Спецификация	53
АПЭ 1578.0-1	Тяга	53
АПЭ 1579.0-1	Тяга	53
АПЭ 1579.0 СБ	Подвеска для крепления 2" труб к металлоконструкциям	54
АПЭ 1579.0	Спецификация	54,55
АПЭ 1580.0 СБ	Подвеска для крепления 3" труб к металлоконструкциям	55
АПЭ 1580.0	Спецификация	56
АПЭ 1581.0	Спецификация	56,57
АПЭ 1581.0 СБ	Подвеска для крепления 4" труб к металлоконструкциям	57
АПЭ 1582.0 СБ	Подвеска для крепления труб к железобетонным плитам перекрытия	58
АПЭ 1582.0	Спецификация	58,59
АПЭ 1582.0-1	Тяга	59
АПЭ 1582.0-2	Уголок	59
АПЭ 1583.0	Спецификация	59,60
АПЭ 1583.0 СБ	Подвеска для крепления труб к железобетонным плитам перекрытия	60
АПЭ 1583.0-1	Уголок	61
АПЭ 1584.0	Спецификация	61,62
АПЭ 1584.0-1	Скоба	62
АПЭ 1584.0-2	Тяга	62
АПЭ 1584.0-3	Кронштейн	62
АПЭ 1584.0 СБ	Подвеска для крепления труб к деревянным балкам	63
АПЭ 1585.0 СБ	Опора под колено Дн 159...530	63
АПЭ 1585.0	Спецификация	64
АПЭ 1585.0-1	Ребро	64
АПЭ 1585.0-2	Ребро	65
АПЭ 1585.0-3	Основание	65
АПЭ 1586.0 СБ	Опора для крепления труб	65
АПЭ 1586.0	Спецификация	66
АПЭ 1586.0-1	Опора	66
АПЭ 1586.0-2	Опора	67
АПЭ 1586.0-3	Основание	67
АПЭ 1587.0 СБ	Подвеска для крепления труб Дн 18...65 к плитам перекрытия	67
АПЭ 1587.0	Спецификация	68
АПЭ 1587.0-1	Хомут	68

Типовые конструкции Серия 5.903-2

Инв.№ подл. | Подпись и дата | Взам.инв.№ | Инв.№ дубл. | Подпись и дата

ООО "Изополимет Плюс" - https://izopolimet.by

Серия 5.908-2 Типовые конструкции

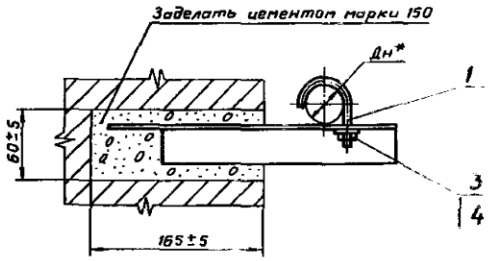

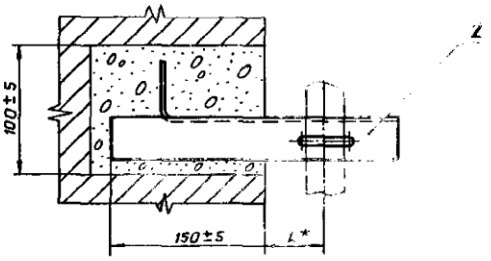

Обозначение	Дн*, мм	L*, мм	Масса, кг
АПЭ 1550.0	18...30	50	0,434
-01	32...48	70	0,557

* Размер для справок

Изм.	Лист	№ докум.	Подпись	Дата
Разраб.	Аленичева			03.20
Пров.	Акулин			03.20
Т.контр.	Акулин			03.20
Н.контр.	Уткина			03.20
Утв.	Захарова			03.20

АПЭ 1550. ОСБ

Опора для крепления трубы Дн 18...48 к кирпичной стене
Сборочный чертеж

Лит.	Масса	Масшт.
	Ст.табличку	—
Лист	Листов 1	

СПКБ „Специавтоматика" Москва

Формат А3

Серия 5.908-2 Типовые конструкции

Формат	Зона	Поз.	Обозначение	Наименование	Кол.	Примечание
				Документация		
А3			АПЭ 1550.СБ	Сборочный чертеж		
			Переменные данные для исполнений			
				АПЭ 1550.0		
				Детали		
А4		1	АПЭ 1550.0-1	Хомут для труб Дн 18...30	1	
А4		2	АПЭ 1550.0-2	Опора	1	
				Стандартные изделия		
		3		Гайка М8.5 ГОСТ 5915-70	1	
		4		Шайба 8.04 ГОСТ 11371-78	1	
				АПЭ 1550.0-01		
				Детали		
А4		1	АПЭ 1550.0-1-01	Хомут для труб 32...48	1	
А4		2	АПЭ 1550.0-2-01	Опора	1	

Изм.	Лист	№ докум.	Подпись	Дата
Разраб.	Аленичева			03.20
Пров.	Акулин			03.20
Н.контр.	Уткина			03.20
Утв.	Захарова			03.20

АПЭ 1550.0

Опора для крепления трубы Дн 18... 48 к кирпичной стене

Лит.	Лист	Листов
	1	2

СПКБ „Специавтоматика" Москва

Формат А4

Серия 5.908-2 Типовые конструкции

Формат	Зона	Поз.	Обозначение	Наименование	Кол.	Примечание
				Стандартные изделия		
		3		Гайка М8.5 ГОСТ 5915-70	1	
		4		Шайба 8.04 ГОСТ 11371-78	1	

Изм.	Лист	№ докум.	Подпись	Дата

АПЭ 1550.0

Лист 2

Формат А4

Типовые конструкции Серия 5.908-2

АПЭ 1550.0-1

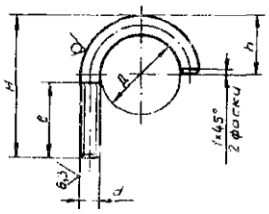

Обозначение	Размеры в мм Д	H	h	d	c	Материал	Масса, кг
АПЭ 1550-1	30	50	20	М6-8g	27	Круг $\frac{6\text{-В ГОСТ 2590-88}}{Ст.3пс\ ГОСТ\ 535-88}$	0,018
-01	48	72	32	М8-8g	35	Круг $\frac{8\text{-В ГОСТ 2509-88}}{Ст.3пс\ ГОСТ\ 535-88}$	0,05

Н14, $\pm \frac{t_2}{2}$

Изм.	Лист	№ докум.	Подпись	Дата	АПЭ 1550 0-1	Лит.	Масса	Масшт.
Разраб.	Аленичева				Хомут для труб Дн 18...30; 32...48		См. таблицу	—
Пров.	Акулин					Лист	Листов 1	
Т.контр.	Акулин					СПКБ „Специавтоматика" Москва		
Н.контр.	Уткина				Ст. таблицу			
Утв.	Захарова							

Формат А4

Типовые конструкции Серия 5.908-2

АПЭ 1550.0-2

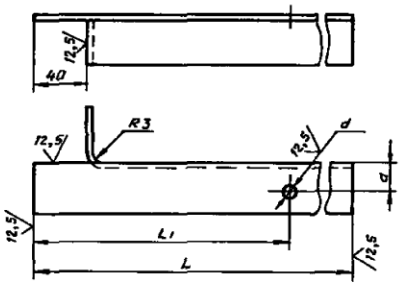

Обозначение	Размеры в мм L	L1	a	d	Масса, кг
АПЭ 1550.0-2	250	219	20	7	0,41
-01	270	229	22	9	0,44

Н14, $\pm \frac{t_2}{2}$

Изм.	Лист	№ докум.	Подпись	Дата	АПЭ 1550.0-2	Лит.	Масса	Масшт.
Разраб.	Аленичева				Опора		См. таблицу	—
Пров.	Акулин					Лист	Листов	
Т.контр.	Акулин					СПКБ „Специавтоматика" Москва		
Н.контр.	Уткина				Уголок 36×36×3-В ГОСТ 8509-88 / Ст.3пс-I-ГОСТ 535-88			
Утв.	Захарова							

Формат А4

Типовые конструкции Серия 5.908-2

АПЭ 1551.0СБ

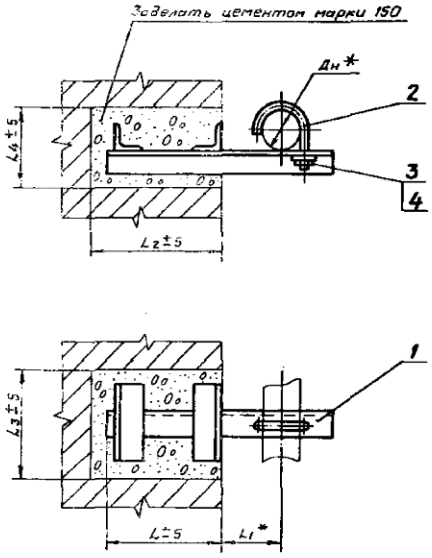

Обозначение	Размеры в мм Дн*	L	L1*	L2	L3	L4	Масса, кг
АПЭ 1551.0	50...65	200	90	220	160	110	1,57
-01	70...89		125		170	120	2,29
-02	108...140	250	200	270	195	155	3,97
-03	152...159		280		205	175	6,03
-04	219		300		230	190	9,49

*Размер для справок

Изм.	Лист	№ докум.	Подпись	Дата	АПЭ 1551.0СБ	Лит.	Масса	Масшт.
Разраб.	Аленичева				Опора для крепления труб Дн 50...219 к кирпичной стене. Сборочный чертеж		См. таблицу	—
Пров.	Акулин					Лист	Листов 1	
Т.контр.	Акулин					СПКБ „Специавтоматика" Москва		
Н.контр.	Уткина							
Утв.	Захарова							

Типовые конструкции Серия 5.908-2

Формат	Зона	Поз.	Обозначение	Наименование	Кол.	Примечание
				Документация		
А3			АПЭ 1551.0СБ	Сборочный чертеж		
				Переменные данные для исполнений		
				АПЭ 1551.0		
				Сборочные единицы		
А4		1	АПЭ 1551.0-10	Опора	1	
				Детали		
А4		2	АПЭ 1551.0-1	Хомут для труб Дн 50...65	1	
				Стандартные изделия		
		3		Гайка М10.5 ГОСТ 5915-70	1	
		4		Шайба 10.04 ГОСТ 11371-78	1	
				АПЭ 1551.0-01		
				Сборочные единицы		
		1	АПЭ 1551.0-10-01	Опора	1	

Инв.№ подл. | Подпись и дата | Взам.инв.№ | Инв.№ дубл. | Подпись и дата

Изм.	Лист	№ докум.	Подпись	Дата
Разраб.	Яковичева			03.94
Пров.	Акулин			03.94
Н.контр.	Уткина			03.94
Утв.	Захарова			03.94

АПЭ 1551.0

Опора для крепления труб Дн 50... 219 к кирпичной стене

Лит.	Лист	Листов
	1	3

СПКБ „Специавтоматика" Москва

Формат А4

Типовые конструкции Серия 5.908-2

Формат	Зона	Поз.	Обозначение	Наименование	Кол.	Примечание
						8
				Детали		
А4		2	АПЭ 1551.0-1-01	Хомут для труб Дн 70...89	1	
				Стандартные изделия		
		3		Гайка М12.5 ГОСТ 5915-70	1	
		4		Шайба 12.04 ГОСТ 11371-78	1	
				АПЭ 1551.0-02		
				Сборочные единицы		
А4		1	АПЭ 1551.0-10-02	Опора	1	
				Детали		
А4		2	АПЭ 1551.0-1-02	Хомут для труб Дн 108...140	1	
				Стандартные изделия		
				Гайка М16.5 ГОСТ 5915-70	1	
				Шайба 16.04 ГОСТ 11371-78	1	
				АПЭ 1551.0-03		
				Сборочные единицы		
А4		1	АПЭ 1551.0-10-03	Опора	1	

Инв.№ подл. | Подпись и дата | Взам.инв.№ | Инв.№ дубл. | Подпись и дата

Изм.	Лист	№ докум.	Подпись	Дата

АПЭ 1551.0

Лист 2

Формат А4

Типовые конструкции Серия 5.908-2

Формат	Зона	Поз.	Обозначение	Наименование	Кол.	Примечание
				Детали		
А4		2	АПЭ 1551.0-1-03	Хомут для труб Дн 152...159	1	
				Стандартные изделия		
		3		Гайка М16.5 ГОСТ 5915-70	1	
		4		Шайба 16.04 ГОСТ 11371-78	1	
				АПЭ 1551.0-10-04		
				Сборочные единицы		
А4		1	АПЭ 1551.0-10-04	Опора	1	
				Детали		
А4		2	АПЭ 1551.0-04	Хомут для труб Дн 219	1	
				Стандартные изделия		
		3		Гайка М16.5 ГОСТ 5915-70	1	
		4		Шайба 16.04 ГОСТ 11371-78	1	

Инв.№ подл. | Подпись и дата | Взам.инв.№ | Инв.№ дубл. | Подпись и дата

Изм.	Лист	№ докум.	Подпись	Дата

АПЭ 1551.0

Лист 3

Формат А4

АПЭ 1551.0-1

12.5/(√)

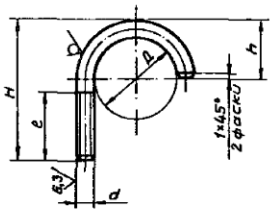

Обозначение	Размеры в мм Д	H	h	d	c	Материал	Масса, кг
АПЭ 1551.0-1	65	95	45	М10-8g	40	Круг 10-В-ГОСТ 2590-88 Ст.3пс ГОСТ 535-88	0,1
-01	89	120	60	М12-8g	45	Круг 12-В-ГОСТ 2590-88 Ст.3пс ГОСТ 535-88	0,2
-02	140	185	100		65		0,56
-03	159	205	110	М16-8g	40	Круг 16-В-ГОСТ 2590-88 Ст.3пс ГОСТ 535-88	0,62
-04	219	265	150				0,84

H14, $\pm \frac{t_2}{2}$

Инв.№ подл. | Подпись и дата | Взам.инв.№ | Инв.№ дубл. | Подпись и дата

Изм.	Лист	№ докум.	Подпись	Дата
Разраб.	Яковичева			03.94
Пров.	Акулин			03.94
Т.контр.	Акулин			03.94
Н.контр.	Уткина			03.94
Утв.	Захарова			03.94

АПЭ 1551.0-1

Хомут для труб Дн 50...65, 70...89, 108...140, 152...159, 219

См. таблицу

Лит.	Масса	Масшт.
	Стабилиту	—
Лист	Листов 1	

СПКБ „Специавтоматика" Москва

Формат А4

Типовые конструкции Серия 5.908-2

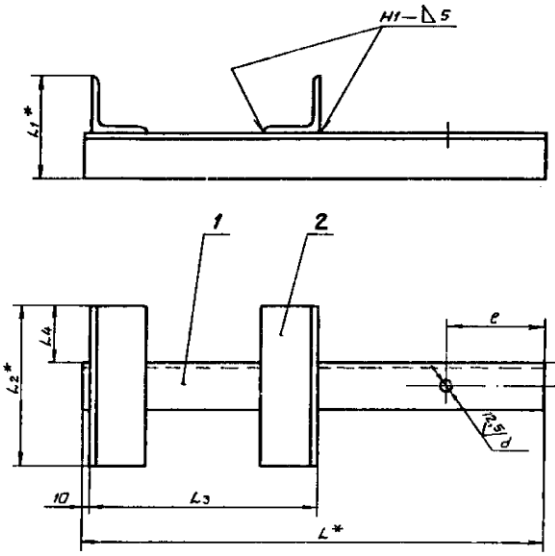

Обозначение	Размеры в мм								Масса, кг
	L*	L1*	L2*	L3	L4	e	a	d	
АПЭ 1551.0-10	328	90	140	190	50	50	22	11	1,46
-01	376	100	150				30	13	2,07
-02	479	113	175	240	55	60	35	17	3,36
-03	618	125	185				45		5,42
-04	673	150	210				55		8,58

1. Сварные швы по ГОСТ 5264-80.
   Электрод Э42 ГОСТ 9467-75.
2. $H14, \pm\frac{t_2}{2}$
3. *Размеры для справок.

Изм.	Лист	№ докум.	Подпись	Дата
Разраб.		Аленичева		
Пров.		Акулин		
Т.контр.		Акулин		
Н.контр.		Уткина		
Утв.		Захарова		

АПЭ 1551.0-10 СБ

Опора
Сборочный чертеж

Лит.	Масса	Масшт.
	См. таблицу	—

Лист | Листов 1

СПКБ „Спецавтоматика" Москва

Формат А3

Типовые конструкции Серия 5.908-2

Формат	Зона	Поз.	Обозначение	Наименование	Кол.	Примечание
				Документация		
А3			АПЭ 1551.0-10 СБ	Сборочный чертеж		
			Переменные данные для исполнений			
				АПЭ 1551.0-10		
				Детали		
БЧ		1	АПЭ 1551.0-2	Опора		
				Уголок 40×40×3-В-ГОСТ 8509-86 / Ст.3пс-I-ГОСТ 535-88		
				L=328±1,5	1	0,6 кг
БЧ		2	АПЭ 1551.0-3	Перекладина		
				Уголок 50×50×4-В-ГОСТ 8509-86 / Ст.3пс-I-ГОСТ 535-88		
				L=140±1	2	0,43 кг
				АПЭ 1551.0-10-01		
				Детали		
БЧ		1	АПЭ 1551.0-2-01	Опора		
				Уголок 50×50×4-В-ГОСТ 8509-86 / Ст.3пс-I-ГОСТ 535-88		
				L=376±1,5	1	1,15 кг

Изм.	Лист	№ докум.	Подпись	Дата
Разраб.		Аленичева		
Пров.		Акулин		
Н.контр.		Уткина		
Утв.		Захарова		

АПЭ 1551.0-10

Опора

Лит.	Лист	Листов
	1	3

СПКБ „Спецавтоматика" Москва

Формат А4

Типовые конструкции Серия 5.908-2

Формат	Зона	Поз.	Обозначение	Наименование	Кол.	Примечание
БЧ		2	АПЭ 1551.0-3-01	Перекладина		
				Уголок 50×50×4-В-ГОСТ 8509-86 / Ст.3пс-I-ГОСТ 535-88		
				L=150±1	2	0,46 кг
				АПЭ 1551.0-10-02		
				Детали		
БЧ		1	АПЭ 1551.0-2-02	Опора		
				Уголок 63×63×5 ГОСТ 8509-86 / Ст.3пс-I-ГОСТ 535-88		
				L=479±1,5	1	2,3 кг
БЧ		2	АПЭ 1551.03-02	Перекладина		
				Уголок 50×50×4-В-ГОСТ 8509-86 / Ст.3пс-I-ГОСТ 535-88		
				L=175±1	2	0,53 кг
				АПЭ 1551.0-10-03		
				Детали		
БЧ		1	АПЭ 1551.0-2.-03	Опора		
				Уголок 75×75×6-В-ГОСТ 8509-86 / Ст.3пс-I-ГОСТ 535-88		
				L=618±1,5	1	4,3 кг
БЧ		2	АПЭ 1551.0-3-03	Перекладина		
				Уголок 50×50×4 ГОСТ 8509-86 / Ст.3пс-I-ГОСТ 535-88		
				L=185±1	2	0,56 кг

Изм.	Лист	№ докум.	Подпись	Дата

АПЭ 1551.0-10

Лист 2

Формат А4

Формат	Зона	Поз.	Обозначение	Наименование	Кол.	Примечание
			АПЭ 1551.0-10-04			
				Детали		
Б4		1	АПЭ 1551.0-2-04	Опора		
				Уголок 100×80×7-В-ГОСТ 8509-86 / Ст.3пс-I-ГОСТ 535-88		
				L=673±1,5	1	7,3 кг
Б4		2	АПЭ 1551.0-3-04	Перекладина		
				Уголок 50×50×4-В-ГОСТ 8509-86 / Ст.3пс-I-ГОСТ 535-88		
				L=210±1	2	0,64 кг

АПЭ 1551.0-10

Лист 3

Изм. Лист № докум. Подпись Дата

Формат А4

Формат	Зона	Поз.	Обозначение	Наименование	Кол.	Примечание
				Документация		
А3			АПЭ 1552.0СБ	Сборочный чертеж		
				Переменные данные для исполнений		
				АПЭ 1552.0		
				Детали		
А4		1	АПЭ 1550.0-1	Хомут для труб Дн18...30	2	
А4		2	АПЭ 1552.0-1	Опора	1	
				Стандартные изделия		
		3		Гайка 6.5 ГОСТ 5915-70	2	
		4		Шайба 6.04 ГОСТ 11371-78	2	
				АПЭ 1552.0-01		
				Детали		
А4		1	АПЭ 1550.0-1-01	Хомут для труб Дн32...41	2	
А4		2	АПЭ 1552.0-1-01	Опора	1	
				Стандартные изделия		
		3		Гайка 8.5 ГОСТ 5915-70	2	
		4		Шайба 8.04 ГОСТ 11371-78	2	

АПЭ 1552.0

Опора для крепления 2" труб Дн 18...48 к кирпичной стене

Разраб. Яленичева; Пров. Акулин; Н.контр. Уткина; Утв. Захарова

Лит. | Лист 1 | Листов 1

СПКБ „Специавтоматика" Москва

Формат А4

АПЭ 1552.0СБ

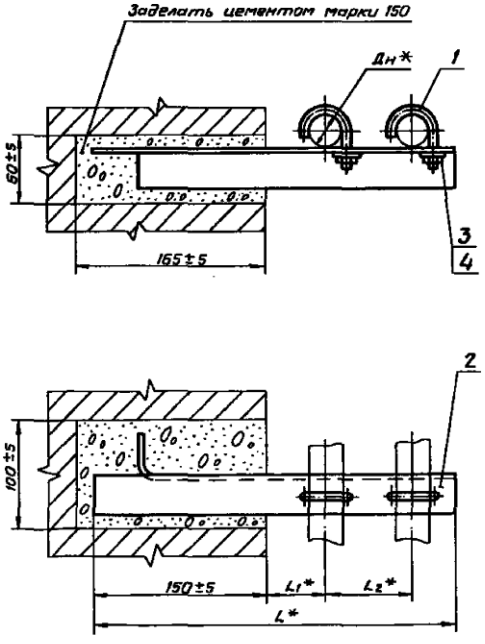

Обозначение	Размеры в мм Дн*	L*	L1*	L2*	Масса, кг
АПЭ 1552.0	18...30	355	60	75	0,65
-01	32...48	390	70	90	0,7

* Размеры для справок

АПЭ 1552.0СБ

Опора для крепления 2" труб Дн 18...48 к кирпичной стене. Сборочный чертеж

Разраб. Яленичева; Пров. Акулин; Т.контр. Акулин; Н.контр. Уткина; Утв. Захарова

Лит. | Масса | Масшт. — | Лист | Листов 1

СПКБ „Специавтоматика" Москва

АПЭ 1552.0-1

Типовые конструкции Серия 5.908-2

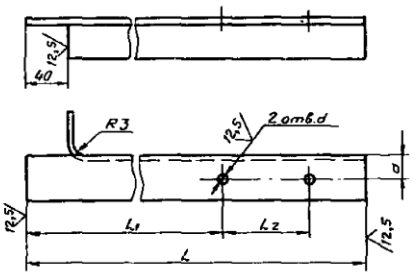

Обозначение	Размеры в мм L	L1	L2	a	d	Масса, кг
АПЭ 1552.0-1	355	210	75	20	7	0,58
-01	390	220	90		9	0,64

$H14, \pm \frac{t_2}{2}$

Изм.	Лист	№ докум.	Подпись	Дата
Разраб.		Аленичева		03.90
Пров.		Акулин		03.90
Т.контр.		Акулин		03.90
Н.контр.		Уткина		25.05.90
Утв.		Захарова		03.90

АПЭ 1552.0-1

Опора

Уголок 36×36×3-В-ГОСТ 8509-86
Ст.3пс-I-ГОСТ 535-88

Лит.	Масса	Масшт.
	См.таблицу	—

Лист | Листов 1

СПКБ „Спецавтоматика" Москва

Формат А4

Типовые конструкции Серия 5.908-2

Формат	Зона	Поз.	Обозначение	Наименование	Кол.	Примечание
				Документация		
А3			АПЭ 1553.0	Сборочный чертеж		
			Переменные данные для исполнений			
				АПЭ 1553.0		
				Сборочные единицы		
А4		1	АПЭ 1553.0-10	Опора	1	
				Детали		
А4		2	АПЭ 1551.0-1	Хомут для труб Дн 50...65	2	
				Стандартные изделия		
		3		Гайка М10.5 ГОСТ 5915-70	2	
		4		Шайба 10.04 ГОСТ 11371-78	2	
				АПЭ 1553.0-01		
				Сборочные единицы		
А4		1	АПЭ 1553.0-10-01	Опора	1	

АПЭ 1553.0

Опора для крепления 2х труб Дн 50...219 к кирпичной стене

Лит.	Лист	Листов
	1	3

СПКБ „Спецавтоматика" Москва

Формат А4

Типовые конструкции Серия 5.908-2

Формат	Зона	Поз.	Обозначение	Наименование	Кол.	Примечание
				Детали		
А4		2	АПЭ 1551.0-1-01	Хомут для труб Дн 70...89	2	
				Стандартные изделия		
		3		Гайка М12.5 ГОСТ 5915-70	2	
		4		Шайба 12.04 ГОСТ 11371-78	2	
				АПЭ 1553.0-02		
				Сборочные единицы		
А4		1	АПЭ 1553.0-10-02	Опора	1	
				Детали		
А4		2	АПЭ 1551.0-1-02	Хомут для труб Дн 108...140	2	
				Стандартные изделия		
		3		Гайка М16.5 ГОСТ 5915-70	2	
		4		Шайба 16.04 ГОСТ 11371-78	2	
				АПЭ 1553.0-03		
				Сборочные единицы		
А4		1	АПЭ 1553.0-10-03	Опора	1	

АПЭ 1553.0 — Лист 2

Формат А4

Типовые конструкции Серия 5.908-2

Формат	Зона	Поз.	Обозначение	Наименование	Кол.	Примечание
				Детали		
А4		2	АПЭ 1551.0-1-03	Хомут для труб Дн152...159	2	
				Стандартные изделия		
		3		Гайка М16.5 ГОСТ 5915-70	2	
		4		Шайба 16.04 ГОСТ 11371-78	2	
				АПЭ 1553.0-04		
				Сборочные единицы		
А4		1	АПЭ 1553.0-10-04	Опора	1	
				Детали		
А4		2	АПЭ 1551.0-1-04	Хомут для труб Дн 219	2	
				Стандартные изделия		
		3		Гайка М16.5 ГОСТ 5915-70	2	
		4		Шайба 16.04 ГОСТ 11371-78	2	

АПЭ 1553.0 — Лист 3

Формат А4

АПЭ 1553.0СБ

Типовые конструкции Серия 5.908-2

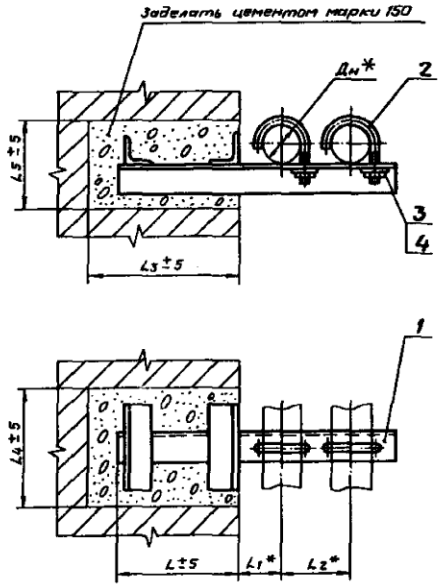

Обозначение	Размеры в мм							Масса, кг
	Дн*	L	L1*	L2*	L3	L4	L5	
АПЭ 1553.0	50...65	200	90	110	220	165	115	2,15
-01	70...89	250	125	145	270			2,634
-02	108...140		200	200		220	160	9,93
-03	152...159	300	280	225	320	240	180	15,43
-04	219		300	285		290	230	29,61

* Размеры для справок

Изм.	Лист	№ докум.	Подпись	Дата
Разраб.		Аленичева		
Пров.		Акулин		
Т.контр.		Акулин		
Н.контр.		Уткина		
Утв.		Захарова		

АПЭ 1553.0СБ

Опора для крепления 2х труб Дн 50...219 к кирпичной стене Сборочный чертеж

Лит.	Масса	Масшт.
	См.таблицу	—
Лист	Листов 1	

СПКБ „Спецавтоматика" Москва

Формат А3

АПЭ 1553.0-10СБ

Типовые конструкции Серия 5.908-2

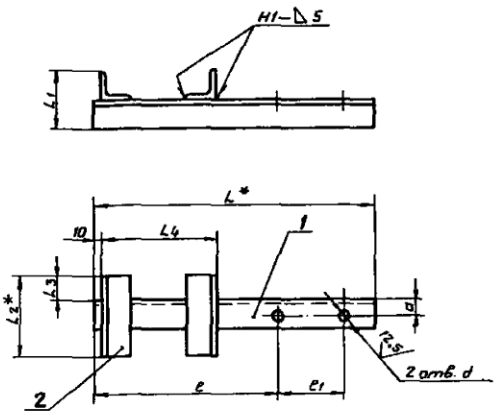

Обозначение	Размеры в мм									Масса, кг
	L*	L1*	L2*	L3	L4	e	e1	a	d	
АПЭ 1553.0-10	500	95	145	50	180	328	110	25	11	1,92
-01	630				240	426	145		13	2,19
-02	780	140	200	55		527	200	50	17	8,72
-03	950	160	220		290	668	225	60		14,1
-04	1060	210	270			718	285	85		27,84

1. Сварные швы по ГОСТ 5264-80.
   Электрод Э42 ГОСТ 9467-75.
2. $H14, \pm\frac{t_2}{2}$
3. *Размеры для справок.

Изм.	Лист	№ докум.	Подпись	Дата
Разраб.		Аленичева		
Пров.		Акулин		
Т.контр.		Акулин		
Н.контр.		Уткина		
Утв.		Захарова		

АПЭ 1553.0-10СБ

Опора Сборочный чертеж

Лит.	Масса	Масшт.
	См.таблицу	—
Лист	Листов 1	

СПКБ „Спецавтоматика" Москва

Формат А3

Типовые конструкции Серия 5.908-2

Формат	Зона	Поз.	Обозначение	Наименование	Кол.	Примечание
				Документация		
А3			АПЭ 1553.0-10 СБ	Сборочный чертеж		
			Переменные данные для исполнений			
				АПЭ 1553.0-10		
				Детали		
А4		1	АПЭ 1553.0-1	Опора		
				Уголок 45×45×3-В-ГОСТ 8509-86 Ст.3пс-Т-ГОСТ 535-88		
				L=500±2	1	1,04 кг
Б4		2	АПЭ 1553.0-2	Перекладина		
				Уголок 50×50×4-В-ГОСТ 8509-86 Ст.3пс-Т-ГОСТ 535-88		
				L=145±1,2	2	0,44 кг
				АПЭ 1553.0-10-01		
				Детали		
Б4		1	АПЭ 1553.0-1-01	Опора		
				Уголок 45×45×3-В-ГОСТ 8509-86 Ст.3пс-Т-ГОСТ 535-88		
				L=630±2	1	1,31 кг

Инв.№ подл. | Подпись и дата | Взам. инв.№ | Инв.№ дубл. | Подпись и дата

Изм.	Лист	№ докум.	Подпись	Дата
Разраб.	Авеничева			03.94
Пров.	Акулин			03.94
Н.контр.	Уткина			03.94
Утв.	Захарова			03.94

АПЭ 1553.0-10

Опора

Лит. | Лист 1 | Листов 3

СПКБ „Спецавтоматика" Москва

Формат А4

Типовые конструкции Серия 5.908-2

Формат	Зона	Поз.	Обозначение	Наименование	Кол.	Примечание
Б4		2	АПЭ 1553.0-2-01	Перекладина		
				Уголок 50×50×4-В-ГОСТ 8509-86 Ст.3пс-Т-ГОСТ 535-88		
				L=145±1,2	2	0,44 кг
				АПЭ 1553.0-10-02		
				Детали		
Б4		1	АПЭ 1553.0-1-02	Опора		
				Уголок 90×90×7-В-ГОСТ 8509-86 Ст.3пс-Т-ГОСТ 535-88		
				L=780±2	1	7,5 кг
Б4		2	АПЭ 1553.0-2-02	Перекладина		
				Уголок 50×50×4-В-ГОСТ 8509-86 Ст.3пс-Т-ГОСТ 535-88		
				L=200±1,2	2	0,61 кг
				АПЭ 1553.0-10-03		
				Детали		
Б4		1	АПЭ 1553.0-1-03	Опора		
				Уголок 110×110×7-В-ГОСТ 8509-86 Ст.3пс-Т-ГОСТ 535-88		
				L=950±2,0	1	12,8 кг
Б4		2	АПЭ 1553.0-2-02	Перекладина		
				Уголок 50×50×4-В-ГОСТ 8509-86 Ст.3пс-Т-ГОСТ 535-88		
				L=220±1,2	2	0,67 кг

Инв.№ подл. | Подпись и дата | Взам. инв.№ | Инв.№ дубл. | Подпись и дата

Изм. | Лист | № докум. | Подпись | Дата

АПЭ 1553.0-10

Лист 2

Формат А4

Типовые конструкции Серия 5.908-2

Формат	Зона	Поз.	Обозначение	Наименование	Кол.	Примечание
				АПЭ 1553.0-10-04		
				Детали		
Б4		1	АПЭ 1553.0-1-04	Опора		
				Уголок 160×160×10-В-ГОСТ 8509-86 Ст.3пс-Т-ГОСТ 535-88		
				L=1060±2	1	26,2 кг
Б4		2	АПЭ 1553.0-2-04	Перекладина		
				Уголок 50×50×4-В-ГОСТ 8509-86 Ст.3пс-Т-ГОСТ 535-88	2	0,82 кг
				L=270±1,2	2	0,82 кг

Инв.№ подл. | Подпись и дата | Взам. инв.№ | Инв.№ дубл. | Подпись и дата

Изм. | Лист | № докум. | Подпись | Дата

АПЭ 1553.0-10.

Лист 3

Типовые конструкции Серия 5.908-2

Формат	Зона	Поз.	Обозначение	Наименование	Кол.	Примечание
				Документация		
А3			АПЭ 1554.0 СБ	Сборочный чертеж		
			Переменные данные для исполнений			
				АПЭ 1554.0		
				Сборочные единицы		
А4		1	АПЭ 1554.0-10	Опора	1	
				Детали		
		2	АПЭ 1550.0-1	Хомут для труб Дн 18...30	3	
				Стандартные изделия		
		3		Гайка М6.5 ГОСТ 5915-70	3	
		4		Шайба 6.04 ГОСТ 11371-78	3	
				АПЭ 1554.0-10-01		
				Сборочные единицы		
А4		1	АПЭ 1554.0-10-01	Опора	1	

Инв.№ подл. | Подпись и дата | Взам. инв.№ | Инв.№ дубл. | Подпись и дата

Изм.	Лист	№ докум.	Подпись	Дата
Разраб.	Авеничева			03.94
Пров.	Акулин			03.94
Н.контр.	Уткина			03.94
Утв.	Захарова			03.94

АПЭ 1554.0

Опора для крепления 3 труб Дн 18...89 к кирпичной стене

Лит. | Лист 1 | Листов 3

СПКБ „Спецавтоматика" Москва

Формат А4

Типовые конструкции Серия 5.908-2

Формат	Зона	Поз.	Обозначение	Наименование	Кол.	Примечание
				Детали		
А4		2	АПЭ 1550.0-1-01	Хомут для труб Дн32...48	3	
				Стандартные изделия		
		3		Гайка М8.5 ГОСТ 5915-70	3	
		4		Шайба 8.04 ГОСТ 11371-78	3	
				АПЭ 1554.0-02		
				Сборочные единицы		
А4		1	АПЭ 1554.0-10-02	Опора	1	
				Детали		
А4		2	АПЭ 1551.0-1	Хомут для труб Дн 50...65	3	
				Стандартные изделия		
		3		Гайка М10.5 ГОСТ 5915-70	3	
		4		Шайба 10.04 ГОСТ 11371-78	3	
				АПЭ 1554.0-03		
				Сборочные единицы		
		1	АПЭ 1554.0-10-03	Опора	1	

Инв.№ подл. | Подпись и дата | Взам.инв.№ | Инв.№ дубл. | Подпись и дата

Изм. | Лист | № докум. | Подпись | Дата

АПЭ 1554.0 | Лист 2

Формат А4

Типовые конструкции Серия 5.908-2

Формат	Зона	Поз.	Обозначение	Наименование	Кол.	Примечание
				Детали		
А4		2	АПЭ 1551.0-1-01	Хомут для труб Дн70...89	3	
				Стандартные изделия		
		3		Гайка М12.5 ГОСТ 5915-79	3	
		4		Шайба 12.04 ГОСТ 11371-78	3	

Инв.№ подл. | Подпись и дата | Взам.инв.№ | Инв.№ дубл. | Подпись и дата

Изм. | Лист | № докум. | Подпись | Дата

АПЭ 1554.0 | Лист 3

Формат А4

АПЭ 1554.0СБ

Типовые конструкции Серия 5.908-2

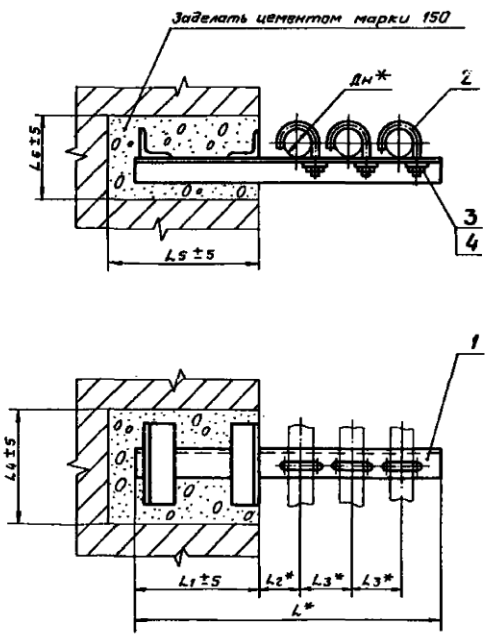

Обозначение	Размеры в мм								Масса, кг
	Дн*	L*	L1*	L2*	L3*	L4	L5	L6	
АПЭ 1554.0	18...30	430	150	60	75	155	170	170	1,6
-01	32...45	530	200	70	90	165	220	115	2,16
-02	50...65	700	250	105	125	185	270	135	5,34
-03	70...89	765		125	145	220		160	9,3

* Размеры для справок

Изм.	Лист	№ докум.	Подпись	Дата
Разраб.	Аленичева			19.90
Пров.	Акулин			07.90
Т.контр.	Акулин			08.90
Н.контр.	Уткина			13.89
Утв.	Захарова			01.90

АПЭ 1554.0СБ

Опора для крепления 3х труб Дн 18...89 к кирпичной стене Сборочный чертеж

Лит.	Масса	Масшт.
	См.таблицу	—

Лист | Листов 1

СПКБ „Спецавтоматика" Москва

Формат А3

АПЭ 1554.0-10СБ

15

Типовые конструкции Серия 5.908-2

Обозначение	Размеры в мм									Масса, кг
	L^*	L_1^*	L_2^*	L_3	L_4	l	l_1	a	d	
АПЭ 1554.0-10	430	86	135	140	50	229	75	20	7	1,53
-01	530	95	145	190		299	90	25	9	1,98
-02	700	113	165	240		394	125	35	11	5,00
-03	765	140	200		55	426	145	50	13	8,62

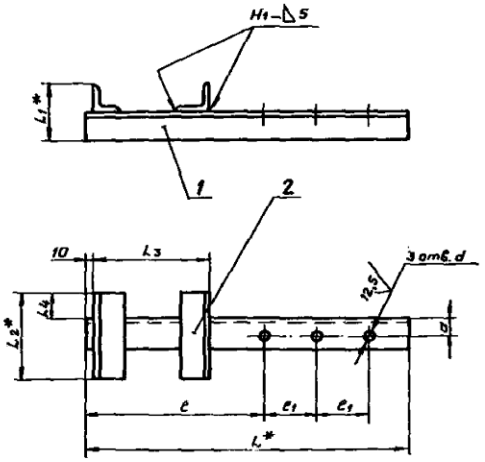

1. Сварные швы по ГОСТ 5264-80.
   Электрод Э42 ГОСТ 9467-75.
2. $H14, \pm\frac{t_2}{2}$
3. *Размеры для справок.

Изм.	Лист	№ докум.	Подпись	Дата
Разраб.		Аленичева		03.90
Пров.		Акулин		03.90
Т.контр.		Акулин		03.90
Н.контр.		Уткина		03.90
Утв.		Захарова		03.90

АПЭ 1554.0-10СБ

Опора
Сборочный чертеж

Лит.	Масса	Масшт.
	Ст.таблицу	—

Лист | Листов

СПКБ „Спецавтоматика" Москва

Формат А3

Типовые конструкции Серия 5.908-2

Формат	Зона	Поз.	Обозначение	Наименование	Кол.	Примечание
				Документация		
А3			АПЭ 1554.0-10СБ	Сборочный чертеж		
			Переменные данные для исполнений			
				АПЭ 1554.0-10		
				Детали		
Б4		1	АПЭ 1554.0-1	Опора		
				Уголок $\frac{36\times36\times3\text{-В-ГОСТ 8509-86}}{\text{Ст.3пс-I-ГОСТ 535-88}}$		
				$L=430\pm1,5$	1	0,71 кг
Б4		2	АПЭ 1554.0-2	Перекладина		
				Уголок $\frac{50\times50\times4\text{-В-ГОСТ 8509-86}}{\text{Ст.3пс-I-ГОСТ 535-88}}$		
				$L=135\pm1$	2	0,41 кг
				АПЭ 1554.0-10-01		
				Детали		
Б4		1	АПЭ 1554.0-1-01	Опора		
				Уголок $\frac{45\times45\times3\text{-В-ГОСТ 8509-86}}{\text{Ст.3пс-I-ГОСТ 535-88}}$		
				$L=530\pm1,5$	1	1,1 кг

Изм.	Лист	№ докум.	Подпись	Дата
Разраб.		Аленичева		03.90
Пров.		Акулин		
Н.контр.		Уткина		03.90
Утв.		Захарова		03.90

АПЭ 1554.0-10

Опора

Лит.	Лист	Листов
	1	2

СПКБ „Спецавтоматика" Москва

Формат А4

Типовые конструкции Серия 5.908-2

Формат	Зона	Поз.	Обозначение	Наименование	Кол.	Примечание
Б4		2	АПЭ 1554.0-2-01	Перекладина		
				Уголок $\frac{50\times50\times4\text{-В-ГОСТ 8509-86}}{\text{Ст.3пс-I-ГОСТ 535-88}}$		
				$L=145\pm1$	2	0,44 кг
				АПЭ 1554.0-10-02		
				Детали		
Б4		1	АПЭ 1554.0-1-02	Опора		
				Уголок $\frac{63\times63\times6\text{-В-ГОСТ 8509-86}}{\text{Ст.3пс-I-ГОСТ 535-88}}$		
				$L=700\pm1,5$	1	4,0 кг
Б4		2	АПЭ 1554.0-2-02	Перекладина		
				Уголок $\frac{50\times50\times4\text{-В-ГОСТ 8509-86}}{\text{Ст.3пс-I-ГОСТ 535-88}}$		
				$L=165\pm1$	2	0,5 кг
				АПЭ 1554.0-10-03		
				Детали		
Б4		1	АПЭ 1554.0-1-03	Опора		
				Уголок $\frac{90\times90\times7\text{-В-ГОСТ 8509-86}}{\text{Ст.3пс-I-ГОСТ 535-88}}$		
				$L=765\pm1,5$	1	7,4 кг
Б4		2	АПЭ 1554.0-2-03	Перекладина		
				Уголок $\frac{50\times50\times4\text{-В-ГОСТ 8509-86}}{\text{Ст.3пс-I-ГОСТ 535-88}}$		
				$L=200\pm1$	2	0,61 кг

Изм.	Лист	№ докум.	Подпись	Дата

АПЭ 1554.0-10

Лист 2

Формат А4

Типовые конструкции Серия 5.908-2

Обозначение	Размеры в мм								Масса, сборки, кг
	Дн *	L *	L_1 *	L_2 *	L_3 *	L_4	L_5	L_6	
АПЭ 1555.0	18...30	505	150	60	75	150	120	110	1,79
-01	32...48	620	200	70	90	170	220	120	3,04
-02	50...65	825	250	105	125	205	270	145	7,3
-03	70...85	960	300	125	145	240	320	180	15,22

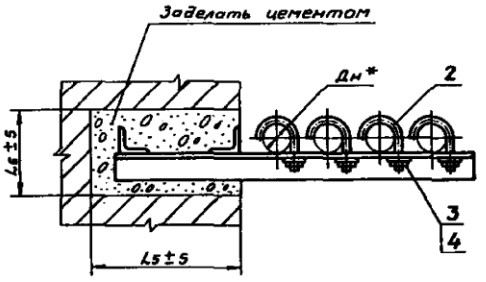

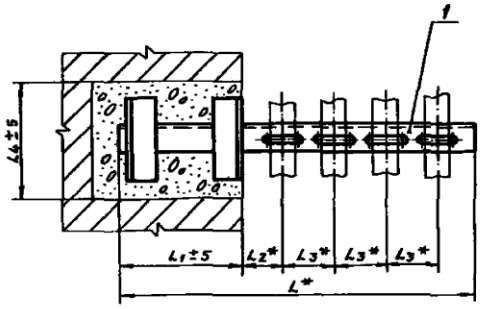

*Размеры для справок

Изм.	Лист	№ докум.	Подпись	Дата
Разраб.	Аленичева			03.30
Пров.	Акулин			03.30
Т.контр.	Акулин			03.30
Н.контр.	Уткина			15.03.90
Утв.	Захарова			03.30

АПЭ 1555.0СБ

Опора для крепления 4х труб Дн 18...89 к кирпичной стене Сборочный чертеж

Лит.	Масса	Масшт.
	См. таблицу	—

Лист | Листов 1

СПКБ „Спецавтоматика" Москва

Формат А3

Типовые конструкции Серия 5.908-2

Формат	Зона	Поз.	Обозначение	Наименование	Кол.
				Документация	
А3			АПЭ 1555.0 СБ	Сборочный чертеж	
			Переменные данные для исполнений		
				АПЭ 1555.0	
				Сборочные единицы	
А4		1	АПЭ 1555.0-10	Опора	1
				Детали	
А4		2	АПЭ 1550.0-1	Хомут для труб Дн18...30	4
				Стандартные изделия	
		3		Гайка М6.5 ГОСТ 5915-70	4
		4		Шайба 6.04 ГОСТ 11371-78	4
				АПЭ 1555.0-01	
				Сборочные единицы	
А4		1	АПЭ 1555.0-10-01	Опора	1
				Детали	
А4		2	АПЭ 1550.0-1-01	Хомут для труб Дн32...48	4

Изм.	Лист	№ докум.	Подпись	Дата
Разраб.	Аленичева			03.30
Пров.	Акулин			03.30
Н.контр.	Уткина			15.03.90
Утв.	Захарова			03.30

АПЭ 1555.0

Опора для крепления 4х труб Дн 18...89 к кирпичной стене

Лит.	Лист	Листов
	1	2

СПКБ „Спецавтоматика" Москва

Формат А4

Типовые конструкции Серия 5.908-2

Формат	Зона	Поз.	Обозначение	Наименование	Кол.	Примечание
				Стандартные изделия		
		3		Гайка М8.5 ГОСТ 535-70	4	
		4		Шайба 8.04 ГОСТ 11371-78	4	
				АПЭ 1555.0-02		
				Сборочные единицы		
А4		1	АПЭ 1555.0-10-02	Опора	1	
				Детали		
А4		2	АПЭ 1551.0-1	Хомут для труб Дн50...65	4	
				Стандартные изделия		
		3		Гайка М10.5 ГОСТ 5915-70	4	
		4		Шайба 10.04 ГОСТ 11371-78	4	
				АПЭ 1555.0-03		
				Сборочные единицы		
А4		1	АПЭ 1555.0-10-03	Опора	1	
				Детали		
А4		2	АПЭ 1551.0-1-01	Хомут для труб Дн70...89	4	
				Стандартные изделия		
		3		Гайка М12.5 ГОСТ 5915-70	4	
		4		Шайба 12.04 ГОСТ 11371-78	4	

Изм.	Лист	№ докум.	Подпись	Дата

АПЭ 1555.0

Лист 2

Формат А4

АПЭ 1555.0-10СБ

17

Обозначение	Размеры в мм									Масса сборки, кг
	L^*	L_1^*	L_2^*	L_3	L_4	e	e_1	a	d	
АПЭ 1555.0-10	505	86	140	140	50	229	75	20	7	1,7
-01	620	100	150	190		299	90	30	9	2,81
-02	825	125	185	240	55	394	125	45	11	6,84
-03	960	160	220	290		476	145	60	13	14,34

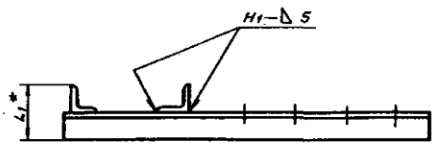

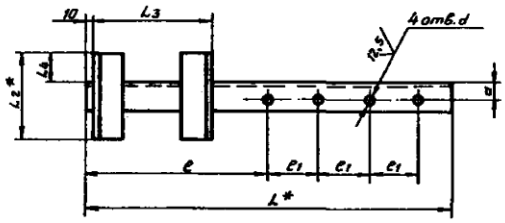

1. Сварные швы по ГОСТ 5264-80.
Электрод Э42 ГОСТ 9467-75.
2. $H14, \pm \frac{t_2}{2}$
3.* Размеры для справок.

Типовые конструкции Серия 5.908-2

Изм.	Лист	№ докум.	Подпись	Дата
Разраб.		Аленичева		03.90
Пров.		Акулин		03.90
Т.контр.		Акулин		03.90
Н.контр.		Уткина		13.03.90
Утв.		Захарова		03.90

АПЭ 1555.0-10СБ

Опора
Сборочный чертеж

Лит.	Масса	Масшт.
	См. таблицу	—

Лист | Листов 1

СПКБ „Спецавтоматика" Москва

Формат А3

Формат	Зона	Поз.	Обозначение	Наименование	Кол.	Примечание
				Документация		
А3			АПЭ 1555.0-10СБ	Сборочный чертеж		
			Переменные данные для исполнений			
				АПЭ 1555.0-10		
				Детали		
БЧ		1	АПЭ 1555.0-1	Опора		
				Уголок $\frac{36\times36\times3\text{-В-ГОСТ 8509-86}}{\text{Ст.3пс-I-ГОСТ 535-88}}$		
				L=505±1,5	1	0,84 кг
БЧ		2	АПЭ 1555.0-2	Перекладина		
				Уголок $\frac{50\times50\times4\text{-В-ГОСТ 8509-86}}{\text{Ст.3пс-I-ГОСТ 535-88}}$		
				L=140±1	2	0,43 кг
				АПЭ 1555.0-10-01		
				Детали		
БЧ		1	АПЭ 1555.0-1-01	Опора		
				Уголок $\frac{50\times50\times4\text{-В-ГОСТ 8509-86}}{\text{Ст.3пс-I-ГОСТ 535-88}}$		
				L=620±1,5	1	1,89 кг

АПЭ 1555.0-10

Опора

Изм.	Лист	№ докум.	Подпись	Дата
Разраб.		Аленичева		03.90
Пров.		Акулин		03.90
Н.контр.		Уткина		13.03.90
Утв.		Захарова		03.90

Лит. | Лист 1 | Листов 2

СПКБ „Спецавтоматика" Москва

Формат А4

Формат	Зона	Поз.	Обозначение	Наименование	Кол.	Примечание
А4		2	АПЭ 1555.0-2-01	Перекладина		
				Уголок $\frac{50\times50\times4\text{-В-ГОСТ 8509-86}}{\text{Ст.3пс-I-ГОСТ 535-88}}$		
				L=150±1	2	0,46 кг
				АПЭ 1555.0-10-02		
				Детали		
БЧ		1	АПЭ 1555.0-1-02	Опора		
				Уголок $\frac{75\times75\times6\text{-В-ГОСТ 8509-86}}{\text{Ст.3пс-I-ГОСТ 535-88}}$		
				L=825±1,5	1	5,7 кг
БЧ		2	АПЭ 1555.0-2-02	Перекладина		
				Уголок $\frac{50\times50\times4\text{-В-ГОСТ 8509-86}}{\text{Ст.3пс-I-ГОСТ 535-88}}$		
				L=185±1	2	0,57 кг
				АПЭ 1555.0-10-03		
				Детали		
БЧ		1	АПЭ 1555.0-1-03	Опора		
				Уголок $\frac{110\times110\times8\text{-В-ГОСТ 8509-86}}{\text{Ст.3пс-I-ГОСТ 535-88}}$		
				L=960±1,5	1	13,0 кг
БЧ		2	АПЭ 1555.0-2-03	Перекладина		
				Уголок $\frac{50\times50\times4\text{-В-ГОСТ 8509-86}}{\text{Ст.3пс-I-ГОСТ 535-88}}$		
				L=220±1	2	0,67 кг

АПЭ 1555.0-10

Лист 2

Формат А4

АПЭ 1556.0СБ

Обозначение	Размеры в мм Дн	L*	L1	L2	Масса, кг
АПЭ 1556.0	18...30	160	45	60	0,28
-01	32...48	190	50	70	0,36
-02	50...65	210	60	80	0,5
-03	70...89	300	75	125	1,13
-04	108...140	400	90	200	2,53
-05	152...159	510	100	280	4,17
-06	219	560		300	6,94

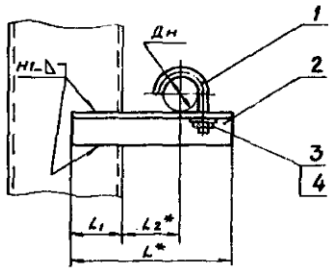

1. Сварные швы по ГОСТ 5264-80.
   Электрод 342 ГОСТ 9467-75.
2. $\pm \frac{t_2}{2}$
3. *Размеры для справок.
4. Катет сварного шва принимается по наименьшей толщине свариваемых деталей.

Изм.	Лист	№ докум.	Подпись	Дата
Разраб.	Давниченко			
Пров.	Акулин			
Т.контр.	Акулин			
Н.контр.	Уткина			
Утв.	Захарова			

АПЭ 1556.0СБ

Опора для крепления трубы Дн 18...219 к металлоконструкциям Сборочный чертеж

Лит.	Масса	Масштаб
	Сметная	—
Лист	Листов 1	

СПКБ "Специавтоматика" Москва

Формат А3

Типовые конструкции Серия 5.908-2

Формат	Зона	Поз.	Обозначение	Наименование	Кол.	Примечание
				Документация		
А3			АПЭ 1556.0СБ	Сборочный чертеж		
				Переменные данные для исполнений		
				АПЭ 1556.0		
				Детали		
А4		1	АПЭ 1550.0-1	Хомут для труб Дн 18...30	1	
А4		2	АПЭ 1556.0-1	Опора	1	
				Стандартные изделия		
		3		Гайка М6.5 ГОСТ 5915-70	1	
		4		Шайба 6.04 ГОСТ 11371-78	1	
				АПЭ 1556.0-01		
				Детали		
А4		1	АПЭ 1550.0-1-01	Хомут для труб Дн 32...48	1	
А4		2	АПЭ 1556.0-1-01	Опора	1	
				Стандартные изделия		
		3		Гайка М8.5 ГОСТ 5915-70	1	

Изм.	Лист	№ докум.	Подпись	Дата
Разраб.	Давниченко			
Пров.	Акулин			
Н.контр.	Уткина			
Утв.	Захарова			

АПЭ 1556.0

Опора для крепления одной трубы Дн 18...219 к металлоконструкциям

Лит.	Лист	Листов
	1	3

СПКБ "Специавтоматика" Москва

Типовые конструкции Серия 5.908-2

Формат	Зона	Поз.	Обозначение	Наименование	Кол.	Примечание
		4		Шайба 8.04 ГОСТ 11371-78	1	
				АПЭ 1556.0-02		
				Детали		
А4		1	АПЭ 1551.0-1	Хомут для труб Дн 50...65	1	
А4		2	АПЭ 1556.0-1-02	Опора	1	
				Стандартные изделия		
		3		Гайка М10.5 ГОСТ 5915-70	1	
		4		Шайба 10.04 ГОСТ 11371-78	1	
				АПЭ 1556.0-03		
				Детали		
А4		1	АПЭ 1551.0-1-01	Хомут для труб Дн 70...85	1	
А4		2	АПЭ 1556.0-1-03	Опора	1	
				Стандартные изделия		
		3		Гайка М12.5 ГОСТ 5915-70	1	
		4		Шайба 12.04 ГОСТ 11371-78	1	
				АПЭ 1556.0-04		
				Детали		
А4		1	АПЭ 1551.0-1-02	Хомут для труб Дн 108...140	1	
А4		2	АПЭ 1556.0-1-04	Опора	1	

Изм.	Лист	№ докум.	Подпись	Дата

АПЭ 1556.0

Лист 2

ООО "Изополимет Плюс" - https://izopolimet.by

Типовые конструкции Серия 5.908-2

Формат	Зона	Поз.	Обозначение	Наименование	Кол.	Примечание
				Стандартные изделия		
		3		Гайка М16.5 ГОСТ 5915-70	1	
		4		Шайба 16.04 ГОСТ 11371-78	1	
				АПЭ 1556.0-05		
				Детали		
А4		1	АПЭ 1551.0-1-03	Хомут для труб Дн 152...159	1	
А4		2	АПЭ 1556.0-1-05	Опора	1	
				Стандартные изделия		
		3		Гайка М16.5 ГОСТ 5915-70	1	
		4		Шайба 16.04 ГОСТ 11371-78	1	
				АПЭ 1556.0-06		
				Детали		
А4		1	АПЭ 1551.0-1-04	Хомут для труб Дн 219		
А4		2	АПЭ 1556.0-1-06	Опора	1	
				Стандартные изделия		
		3		Гайка М16.5 ГОСТ 5915-70	1	
		4		Шайба 16.04 ГОСТ 11371-78	1	

Инв.№ подл. | Подпись и дата | Взам.инв.№ | Инв.№ дубл. | Подпись и дата

Изм. | Лист | № докум. | Подпись | Дата

АПЭ 1556.0

Лист 3

Формат А4

АПЭ 1556.0-1

19 ✓(✓)

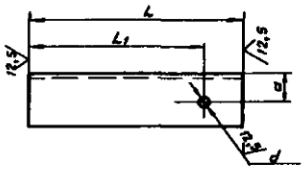

Обозначение	Размеры в мм L	L1	d	a	Материал	Масса, кг
АПЭ 1556.0-1	160	123	7	20	Уголок 36×36×3-В-ГОСТ 8509-86 / Ст.3пс-I-ГОСТ 535-88	0,26
-01	180	148	9			0,3
-02	210	178	11	22	Уголок 40×40×3-В-ГОСТ 8509-86 / Ст.3пс-I-ГОСТ 535-88	0,39
-03	300	251	13	30	Уголок 50×50×4-В-ГОСТ 8509-86 / Ст.3пс-I-ГОСТ 535-88	0,9
-04	400	367	17	35	Уголок 63×63-5-В-ГОСТ 8509-86 / Ст.3пс-I-ГОСТ 535-88	1,92
-05	510	468		45	Уголок 75×75×6-В-ГОСТ 8509-86 / Ст.3пс-I-ГОСТ 535-88	3,5
-06	560	518		55	Уголок 100×100×7-В-ГОСТ 8509-86 / Ст.3пс-I-ГОСТ 535-88	6,05

$H14, \pm \frac{t_2}{2}$

Типовые конструкции Серия 5.908-2

Инв.№ подл. | Подпись и дата | Взам.инв.№ | Инв.№ дубл. | Подпись и дата

Изм.	Лист	№ докум.	Подпись	Дата
Разраб.		Аленичева		03.90
Пров.		Акулин		03.90
Т.контр.		Акулин		03.90
Н.контр.		Уткина		15.03.90
Утв.		Захарова		03.90

АПЭ 1556.0-1

Опора

См.таблицу

Лит. | Масса | Масшт.

См.таблицу | —

Лист | Листов 1

СПКБ „Спецавтоматика" Москва

Формат А4

АПЭ 1557.0СБ

Типовые конструкции Серия 5.908-2

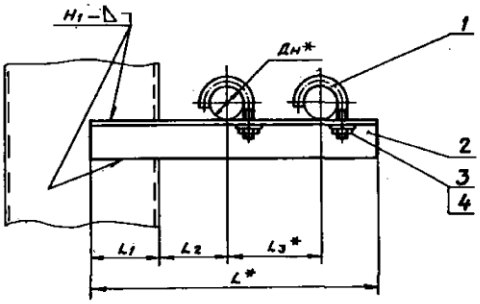

Обозначение	Размеры в мм Дн*	L*	L1	L2*	L3*	Масса сборки, кг
АПЭ 1557.0	18...30	240	50	60	75	0,44
-01	32...48	290	70	70	90	0,6
-02	50...65	360	80	80	125	0,98
-03	70...89	450	90	125	145	3,02
-04	108...140	620		200	200	7,2
-05	152...159	740	105	280	225	11,3
-06	219	870	120	300	285	23,3

1. Сварные швы по ГОСТ 5264-80. Электрод Э42 ГОСТ 9467-75.
2. $\pm \frac{t_2}{2}$
3. * Размеры для справок.
4. Катет сварного шва принимается по наименьшей толщине свариваемых деталей.

Инв.№ подл. | Подпись и дата | Взам.инв.№ | Инв.№ дубл. | Подпись и дата

Изм.	Лист	№ докум.	Подпись	Дата
Разраб.		Аленичева		03.90
Пров.		Акулин		03.90
Т.контр.		Акулин		03.90
Н.контр.		Уткина		15.03.90
Утв.		Захарова		03.90

АПЭ 1557.0СБ

Опора для крепления 2х труб Дн 18...219 к металлоконструкциям Сборочный чертеж

Лит. | Масса | Масшт.

См.таблицу | —

Лист | Листов 1

СПКБ „Спецавтоматика" Москва

Формат А3

Формат	Зона	Поз.	Обозначение	Наименование	Кол.	Примечание
				Документация		
А3			АПЭ 1557.0 СБ	Сборочный чертеж		
			Переменные данные для исполнений			
				АПЭ 1557.0		
				Детали		
А4		1	АПЭ 1550.0-1	Хомут для труб Дн18...30	2	
А4		2	АПЭ 1557.0-1	Опора	1	
				Стандартные изделия		
		3		Гайка М6.5 ГОСТ 5915-70	2	
		4		Шайба 6.04 ГОСТ 11371-78	2	
				АПЭ 1557.0-01		
				Детали		
А4		1	АПЭ 1550.0-1-01	Хомут для труб Дн 32..48	2	
А4		2	АПЭ 1557.0-1-01	Опора	1	
				Стандартные изделия		
		3		Гайка М8.5 ГОСТ 5915-70	2	

Инв.№ подл. | Подпись и дата | Взам. инв.№ | Инв.№ дубл. | Подпись и дата

Изм.	Лист	№ докум.	Подпись	Дата
Разраб.	Давиничева			05.94
Пров.	Акулин			05.94
Н.контр.	Уткина			13.05.94
Утв.	Захарова			05.94

АПЭ 1557.0

Опора для крепления 2½ труб Дн 18... 219 к металлоконструкциям

Лит.	Лист	Листов
	1	3

СПКБ „Спецавтоматика" Москва

Формат А4

Формат	Зона	Поз.	Обозначение	Наименование	Кол.	Примечание
		4		Шайба 8.04 ГОСТ 11371-78	2	
				АПЭ 1557.0-02		
				Детали		
А4		1	АПЭ 1551.0-1	Хомут для труб Дн50..65	2	
А4		2	АПЭ 1557.0-1-02	Опора	1	
				Стандартные изделия		
		3		Гайка М10.5 ГОСТ 5915-79	2	
		4		Шайба 10.04 ГОСТ 11371-78	2	
				АПЭ 1557.0-03		
				Детали		
А4		1	АПЭ 1551.0-1-01	Хомут для труб Дн70..89	2	
А4		2	АПЭ 1557.0-1-03	Опора	1	
				Стандартные изделия		
		3		Гайка М12.5 ГОСТ 5915-79	2	
		4		Шайба 12.04 ГОСТ 11371-78	2	
				АПЭ 1557.0-04		
				Детали		
А4		1	АПЭ 1557.0-1-02	Хомут для труб Дн108..140	2	
А4		2	АПЭ 1557.0-1-04	Опора	1	

Инв.№ подл. | Подпись и дата | Взам. инв.№ | Инв.№ дубл. | Подпись и дата

Изм.	Лист	№ докум.	Подпись	Дата

АПЭ 1557.0

Лист
2

Формат А4

Формат	Зона	Поз.	Обозначение	Наименование	Кол.	Примечание
				Стандартные изделия		
		3		Гайка М16.5 ГОСТ 5915-79	2	
		4		Шайба 16.04 ГОСТ 11371-78	2	
				АПЭ 1557.0-05		
				Детали		
А4		1	АПЭ 1551.0-1-03	Хомут для труб Дн152...159	2	
А4		2	АПЭ 1557.0-1-05	Опора	1	
				Стандартные изделия		
		3		Гайка М16.5 ГОСТ 5915-79	2	
		4		Шайба 16.04 ГОСТ 11371-78	2	
				АПЭ 1557.0-06		
				Детали		
А4		1	АПЭ 1551.0-1-04	Хомут для труб Дн 219	2	
А4		2	АПЭ 1557.0-1-06	Опора	1	
				Стандартные изделия		
		3		Гайка М16.5 ГОСТ 5915-70	2	
		4		Шайба 16.04 ГОСТ 11371-78	2	

Инв.№ подл. | Подпись и дата | Взам. инв.№ | Инв.№ дубл. | Подпись и дата

Изм.	Лист	№ докум.	Подпись	Дата

АПЭ 1557.0

Лист
3

Формат А4

АПЭ 1557.0-1

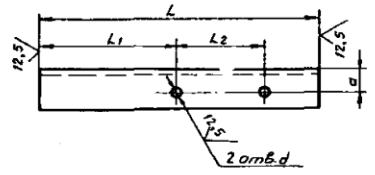

Обозначение	Размеры в мм L	L1	L2	a	d	Материал	Масса кг
АПЭ 1557.0-1	240	129	75	20	7	Уголок 36×36×3-В-ГОСТ 8509-86 Ст.3пс-1-ГОСТ 535-88	0,4
-01	290	169	90		9		0,48
-02	360	198	125	25	11	Уголок 45×45×3-В-ГОСТ 8509-86 Ст.3пс-1-ГОСТ 535-88	0,75
-03	450	268	145	35	13	Уголок 63×63×6-В-ГОСТ 8509-86 Ст.3пс-1-ГОСТ 535-88	2,57
-04	620	384	200	50		Уголок 90×90×7-В-ГОСТ 8509-86 Ст.3пс-1-ГОСТ 535-88	5,97
-05	740	473	225	60	17	Уголок 110×110×8-В-ГОСТ 8509-86 Ст.3пс-1-ГОСТ 535-88	9,98
-06	870	543	285	85		Уголок 160×160×10-В-ГОСТ 8509-86 Ст.3пс-1-ГОСТ 535-88	21,48

Н14, $\pm \frac{t_2}{2}$

Инв.№ подл. | Подпись и дата | Взам. инв.№ | Инв.№ дубл. | Подпись и дата

Изм.	Лист	№ докум.	Подпись	Дата
Разраб.	Давиничева			05.94
Пров.	Акулин			05.94
Т.контр.	Акулин			05.94
Н.контр.	Уткина			13.05.94
Утв.	Захарова			05.94

АПЭ 1557.0-1

Опора

См. табли.

Лит.	Масса	Масштаб
	См. таблицу	—
Лист	Листов 1	

СПКБ „Спецавтоматика" Москва

Формат А2

Типовые конструкции Серия 5.903-2

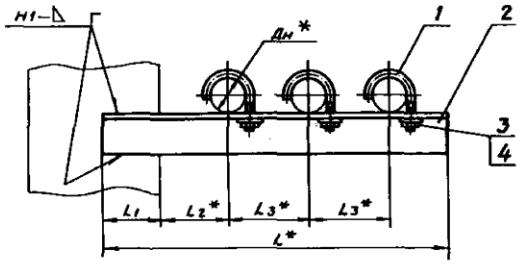

Обозначение	Размеры в мм					Масса сборки, кг
	Дн*	L*	L1	L2*	L3*	
АПЭ 1558.0	18...30	310	50	60	75	0,6
-01	32...48	380	70	70	90	0,97
-02	50...65	480	80	80	125	3,2
-03	70...89	590	90	125	145	6,6

Инв.№ подл. | Подпись и дата | Взам. инв.№ | Инв.№ дубл. | Подпись и дата

Изм.	Лист	№ докум.	Подпись	Дата
Разраб.		Аленичева		03.90
Пров.		Акулин		03.90
Т.контр.		Акулин		03.90
Н.контр.		Уткина		03.90
Утв.		Захарова		03.90

АПЭ 1558.0СБ

Опора для крепления 3 труб Дн 18...89 к металлоконструкциям
Сборочный чертеж

Лит.	Масса	Масштаб
	Сталь-ную	—
Лист	Листов 1	

СПКБ "Спецавтоматика" Москва

Формат А3

Типовые конструкции Серия 5.903-2

Формат	Зона	Поз.	Обозначение	Наименование	Кол.	Примечание
				Документация		
А3			АПЭ 1558.0СБ	Сборочный чертеж		
				Переменные данные для исполнений		
				АПЭ 1558.0		
				Детали		
А4		1	АПЭ 1550.0-1	Хомут для труб Дн18...30	3	
А4		2	АПЭ 1558.0-1	Опора	1	
				Стандартные изделия		
		3		Гайка М6.5 ГОСТ 5915-79	3	
		4		Шайба 6.04 ГОСТ 11371-78	3	
				АПЭ 1558.0-01		
				Детали		
А4		1	АПЭ 1550.0-1-01	Хомут для труб Дн32.48	3	
А4		2	АПЭ 1558.0-1-01	Опора	1	
				Стандартные изделия		
		3		Гайка М8.5 ГОСТ 5915-79	3	

Инв.№ подл. | Подпись и дата | Взам. инв.№ | Инв.№ дубл. | Подпись и дата

Изм.	Лист	№ докум.	Подпись	Дата
Разраб.		Аленичева		03.90
Пров.		Акулин		03.90
Н.контр.		Уткина		03.90
Утв.		Захарова		03.90

АПЭ 1558.0СБ

Опора для крепления 3 труб Дн 18...89 к металлоконструкциям

Лит.	Лист	Листов
	1	2

СПКБ "Спецавтоматика" Москва

Формат А4

Типовые конструкции Серия 5.903-2

Формат	Зона	Поз.	Обозначение	Наименование	Кол.	Примечание
		4		Шайба 8.04 ГОСТ 11371-78	3	
				АПЭ 1558.0-02		
				Детали		
А4		1	АПЭ 1551.0-1	Хомут для труб Дн 50...65	3	
А4		2	АПЭ 1558.0-1-02	Опора	1	
				Стандартные изделия		
		3		Гайка М10.5 ГОСТ 5915-79	3	
		4		Шайба 10.04 ГОСТ 11371-78	3	
				АПЭ 1558.0-03		
				Детали		
А4		1	АПЭ 1551.0-1-01	Хомут для труб Дн 70...89	3	
А4		2	АПЭ 1558.0-1-03	Опора	1	
				Стандартные изделия		
		3		Гайка М12.5 ГОСТ 5915-79	3	
		4		Шайба 12.04 ГОСТ 11371-78	3	

Инв.№ подл. | Подпись и дата | Взам. инв.№ | Инв.№ дубл. | Подпись и дата

Изм.	Лист	№ докум.	Подпись	Дата

АПЭ 1558.0

Лист 2

Формат А4

Типовые конструкции Серия 5.908-2

АПЭ 1558.0-1

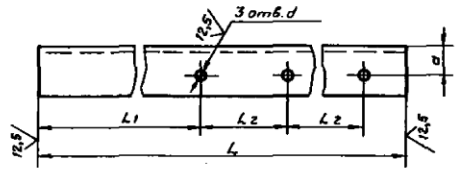

Обозначение	Размеры в мм L	L1	L2	a	d	Материал	Масса, кг
АПЭ 1558.0-1	310	129	75	20	7	Уголок 36×36×3-В-ГОСТ 8509-86 / Ст.3пс-I-ГОСТ 535-88	0,5
-01	380	169	90	30	9	Уголок 45×45×3-В-ГОСТ 8509-86 / Ст.3пс-I-ГОСТ 535-88	0,79
-02	480	198	125	45	11	Уголок 63×63×6-В-ГОСТ 8509-86 / Ст.3пс-I-ГОСТ 535-88	2,74
-03	590	266	145	60	13	Уголок 90×90×7-В-ГОСТ 8509-86 / Ст.3пс-I-ГОСТ 535-88	5,68

$H14, \pm \frac{t_2}{2}$

Изм.	Лист	№ докум.	Подпись	Дата
Разраб.		Аленичева		01.9.
Пров.		Акулин		01.9.
Т.контр.		Акулин		01.9.
Н.контр.		Уткина		13.09.90
Утв.		Захарова		01.9.

АПЭ 1558.0-1

Опора

См. таблицу

Лит. | Масса: См. таблицу | Масшт.: —

Лист | Листов 1

СПКБ „Спецавтоматика" Москва

Формат А4

Типовые конструкции Серия 5.908-2

Формат	Зона	Поз.	Обозначение	Наименование	Кол.	Примечание
				Документация		
А3			АПЭ 1559.0СБ	Сборочный чертеж		
			Переменные данные для исполнений			
				АПЭ 1559.0		
				Детали		
А4		1	АПЭ 1550.0-1	Хомут для труб Дн18...50	4	
А4		2	АПЭ 1559.0-1	Опора	1	
				Стандартные изделия		
		3		Гайка М6.5 ГОСТ 5915-79	4	
		4		Шайба 6.04 ГОСТ 11371-78	4	
				АПЭ 1559.0-01		
				Детали		
А4		1	АПЭ 1550.0-1-01	Хомут для труб Дн32...48	4	
А4		2	АПЭ 1559.0-1-01	Опора	1	
				Стандартные изделия		
		3		Гайка М8.5 ГОСТ 5915-79	4	

Изм.	Лист	№ докум.	Подпись	Дата
Разраб.		Аленичева		01.9.
Пров.		Акулин		01.9.
Н.контр.		Уткина		13.09.90
Утв.		Захарова		01.9.

АПЭ 1559.0

Опора для крепления 4х труб Дн 18...89 к металлоконструкциям

Лит. | Лист 1 | Листов 2

СПКБ „Спецавтоматика" Москва

Формат А4

Типовые конструкции Серия 5.908-2

Формат	Зона	Поз.	Обозначение	Наименование	Кол.	Примечание
		4		Шайба 8.04 ГОСТ 11371-78	4	
				АПЭ 1559.0-02		
				Детали		
А4		1	АПЭ 1551.0-1	Хомут для труб Дн 50...65	4	
А4		2	АПЭ 1559.0-1-02	Опора	1	
				Стандартные изделия		
		3		Гайка М10.5 ГОСТ 5915-79	4	
		4		Шайба 10.04 ГОСТ 11371-78	4	
				АПЭ 1559.0-03		
				Детали		
А4		1	АПЭ 1551.0-1-01	Хомут для труб Дн 70...89	4	
А4		2	АПЭ 1559.0-1-03	Опора	1	
				Стандартные изделия		
		3		Гайка М12.5 ГОСТ 5915-79	4	
		4		Шайба 12.04 ГОСТ 11371-78	4	

Изм.	Лист	№ докум.	Подпись	Дата

АПЭ 1559.0

Лист 2

Формат А4

Типовые конструкции Серия 5.908-2

АПЭ 1559.0-1

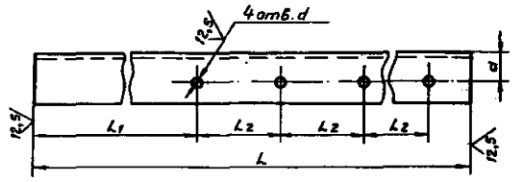

Обозначение	Размеры в мм L	L1	L2	a	d	Материал	Масса, кг
АПЭ 1559.0-1	380	144	75	20	7	Уголок 36×36×3-В-ГОСТ 8509-86 / Ст.3пс-I-ГОСТ 535-88	0,62
-01	480	174	90	30	9	Уголок 50×50×4-В-ГОСТ 8509-86 / Ст.3пс-I-ГОСТ 535-88	1,46
-02	640	233	125	35	11	Уголок 63×63×6-В-ГОСТ 8509-86 / Ст.3пс-I-ГОСТ 535-88	3,66
-03	750	281	145	60	13	Уголок 110×110×8-В-ГОСТ 8509-86 / Ст.3пс-I-ГОСТ 535-88	10,12

$H14, \pm \frac{t_2}{2}$

Изм.	Лист	№ докум.	Подпись	Дата
Разраб.		Аленичева		01.9.
Пров.		Акулин		01.9.
Т.контр.		Акулин		01.9.
Н.контр.		Уткина		13.09.90
Утв.		Захарова		01.9.

АПЭ 1559.0-1

Опора

См. таблицу

Лит. | Масса: См. таблицу | Масшт.: —

Лист | Листов 1

СПКБ „Спецавтоматика" Москва

Формат А4

ООО "Изополимет Плюс" - https://izopolimet.by

Типовые конструкции Серия 5.908-2

Обозначение	Размеры в мм					Масса сборки, кг
	Дн*	L*	L1	L2*	L3*	
АПЭ 1559.0	18...30	380	65	60	75	0,72
-01	32...48	480	75	70	90	1,64
-02	50...65	640	90	105	125	4,12
-03	70...89	760	105	125	145	11,0

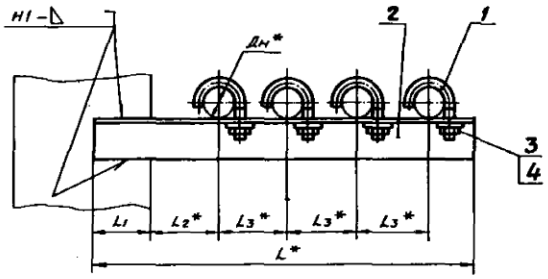

1. Сварные швы по ГОСТ 5264-80. Электрод Э42 ГОСТ 9467-75.
2. Предельные отклонения $\pm \frac{t_2}{2}$
3. * Размеры для справок.
4. Катет сварного шва принимается по наименьшей толщине свариваемых деталей.

Изм.	Лист	№ докум.	Подпись	Дата
Разраб.		Аленичева		03.94
Пров.		Акулин		03.94
Т.контр.		Акулин		03.94
Н.контр.		Уткина		03.94
Утв.		Захарова		03.94

АПЭ 1559.0СБ

Опора для крепления 4х труб Дн 18...89 к металлоконструкциям
Сборочный чертеж

Лит.	Масса	Масштаб
	Сметная	—
Лист	Листов 1	

СПКБ „Спецавтоматика" Москва

Формат А3

Инв.№ подл. | Подпись и дата | Взам.инв.№ | Инв.№ дубл. | Подпись и дата

Типовые конструкции Серия 5.908-2

Обозначение	Размеры в мм			Масса сборки, кг
	Дн*	L*	L1	
АПЭ 1560.0	18...30	540	60	2,3
-01	32...48	560	70	2,5
-02	50...65	600	90	3,6
-03	70...89	645	125	3,9
-04	108...140	710	160	8,9
-05	152...159	760	200	13,5
-06	219	845	250	17,0

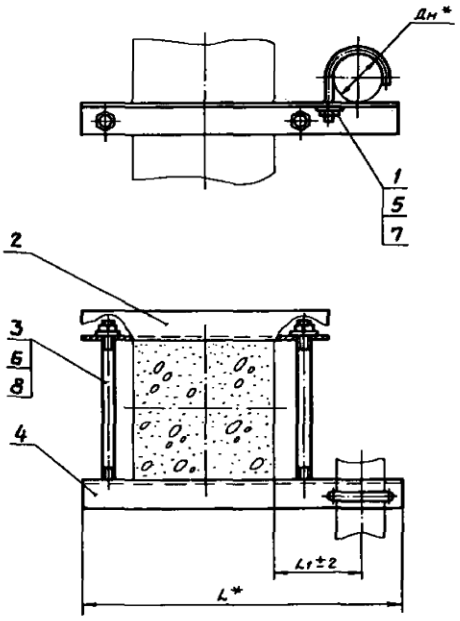

* Размеры для справок

Изм.	Лист	№ докум.	Подпись	Дата
Разраб.		Аленичева		03.94
Пров.		Акулин		03.94
Т.контр.		Акулин		03.94
Н.контр.		Уткина		03.94
Утв.		Захарова		03.94

АПЭ 1560.0СБ

Опора для крепления одной трубы Дн 18...219 к железобетонной колонне
Сборочный чертеж

Лит.	Масса	Масштаб
	Сметная	—
Лист	Листов 1	

СПКБ „Спецавтоматика" Москва

Формат А3

Инв.№ подл. | Подпись и дата | Взам.инв.№ | Инв.№ дубл. | Подпись и дата

Типовые конструкции Серия 5.908-2

Формат	Зона	Поз.	Обозначение	Наименование	Кол.	Примечание
				Документация		
А3			АПЭ 1560.0СБ	Сборочный чертеж		
			Переменные данные для исполнений			
				АПЭ 1560.0		
				Детали		
А4		1	АПЭ 1550.0-1	Хомут для труб Дн18...30	1	
А4		2	АПЭ 1560.0-1	Перекладина	1	
А4		3	АПЭ 1560.0-2	Шпилька	2	
А4		4	АПЭ 1560.0-3	Перекладина	1	
				Стандартные изделия		
		5		Гайка М6.5 ГОСТ 5915-70	1	
		6		Гайка М10.5 ГОСТ 5915-70	4	
		7		Шайба 6.04 ГОСТ 11371-78	1	
		8		Шайба 10.04 ГОСТ 11371-78	4	
				АПЭ 1560.0-01		
				Детали		
А4		1	АПЭ 1550.0-1-01	Хомут для труб Дн32...48	1	
А4		2	АПЭ 1560.0-1-01	Перекладина	1	

Инв.№ подл. | Подпись и дата | Взам.инв.№ | Инв.№ дубл. | Подпись и дата

Изм.	Лист	№ докум.	Подпись	Дата
Разраб.		Аленичева		03.90
Пров.		Акулин		03.90
Н.контр.		Уткина		13.05.90
Утв.		Захарова		03.90

АПЭ 1560.0

Опора для крепления одной трубы Дн18... к железобетонной колонне

Лит.	Лист	Листов
	1	3

СПКБ „Спецавтоматика" Москва

Формат А4

Типовые конструкции Серия 5.908-2

Формат	Зона	Поз.	Обозначение	Наименование	Кол.	Примечание
А4		3	АПЭ 1560.0-2	Шпилька	2	
А4		4	АПЭ 1560.0-3	Перекладина	1	
				Стандартные изделия		
		5		Гайка М8.5 ГОСТ 5915-70	1	
		6		Гайка М10.5 ГОСТ 5915-70	4	
		7		Шайба 8.04 ГОСТ 11371-78	1	
		8		Шайба 10.04 ГОСТ 11371-78	4	
				АПЭ 1560.0-02		
				Детали		
А4		1	АПЭ 1551.0-1	Хомут для труб Дн50...65	1	
А4		2	АПЭ 1560.0-1-02	Перекладина	1	
А4		3	АПЭ 1560.0-2-01	Шпилька	2	
А4		4	АПЭ 1560.0-3-01	Перекладина	1	
				Стандартные изделия		
		5		Гайка М10.5 ГОСТ 5915-70	1	
		6		Гайка М12.5 ГОСТ 5915-70	4	
		7		Шайба 10.04 ГОСТ 11371-78	1	
		8		Шайба 12.04 ГОСТ 11371-78	4	
				АПЭ 1560.0-03		
				Детали		
А4		1	АПЭ 1551.0-1-01	Хомут для труб Дн70...89	1	
А4		2	АПЭ 1560.0-1-03	Перекладина	1	

Инв.№ подл. | Подпись и дата | Взам.инв.№ | Инв.№ дубл. | Подпись и дата

Изм.	Лист	№ докум.	Подпись	Дата

АПЭ 1560.0

Лист 2

Формат А4

Типовые конструкции Серия 5.908-2

Формат	Зона	Поз.	Обозначение	Наименование	Кол.	Примечание
А4		3	АПЭ 1560.0-2-01	Шпилька	2	
А4		4	АПЭ 1560.0-3-01	Перекладина	1	
				Стандартные изделия		
		5,6		Гайка М12.5 ГОСТ 5915-70	5	
		7,8		Шайба 12.04 ГОСТ 11371-78	5	

Инв.№ подл. | Подпись и дата | Взам.инв.№ | Инв.№ дубл. | Подпись и дата

Изм.	Лист	№ докум.	Подпись	Дата

АПЭ 1560.0

Лист 3

Формат А4

Типовые конструкции Серия 5.908-2

АПЭ 1560.0-1

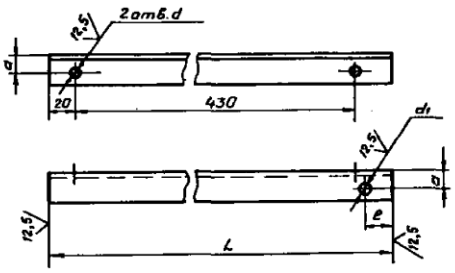

Обозначение	Размеры в мм L	e	a	d	d1	Материал	Масса, кг
АПЭ 1560.0-1	540	63	22	11	7	Уголок 40×40×3-В-ГОСТ 8509-86 Ст.3пс-I-ГОСТ 535-88	0,99
-01	560	84			9		1,03
-02	600	110	30	13	11	Уголок 50×50×4-В-ГОСТ 8509-86 Ст.3пс-I-ГОСТ 535-88	1,83
-03	645	135			13		1,96
-04	710	195	45	17	17	Уголок 75×75×6-В-ГОСТ 8509-86 Ст.3пс-I-ГОСТ 535-88	4,79
-05	760	215	55	22		Уголок 100×100×6,5-В-ГОСТ 8509-86 Ст.3пс-I-ГОСТ 535-88	7,14
-06	845	280	60			Уголок 110×110×7-В-ГОСТ 8509-86 Ст.3пс-I-ГОСТ 535-88	10,04

$H14, \pm\frac{t_2}{2}$

Инв.№ подл. | Подпись и дата | Взам.инв.№ | Инв.№ дубл. | Подпись и дата

Изм.	Лист	№ докум.	Подпись	Дата
Разраб.		Аленичева		03.90
Пров.		Акулин		03.90
Т.контр.		Акулин		03.90
Н.контр.		Уткина		13.05.90
Утв.		Захарова		03.90

АПЭ 1560.0-1

Перекладина

См. таблицу

Лит.	Масса	Масшт.
	Смотр. лицу	—

Лист | Листов 1

СПКБ „Спецавтоматика" Москва

Формат А4

АПЭ 1560.0-2

12,5 (√)

Типовые конструкции Серия 5.908-2

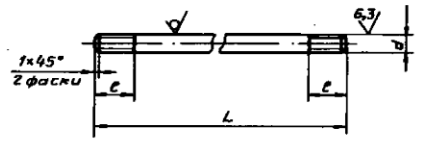

Обозначение	Размеры в мм				Материал	Масса, кг
	Дн труб	L	e	d		
АПЭ1560.2	18...48	440	25	М10-8g	Круг 10-В ГОСТ 2590-71 Ст.3 ГОСТ 535-88	0,27
-01	50...89	450	30	М12-8g	Круг 12-В ГОСТ 2590-71 Ст.3 ГОСТ 535-88	0,4

$h14, \pm \frac{t_2}{2}$

Изм.	Лист	№ докум.	Подпись	Дата
Разраб.		Аленичева		03.94
Пров.		Акулин		03.94
Т.контр.		Акулин		03.94
Н.контр.		Уткина		25.03.94
Утв.		Захарова		03.94

АПЭ 1560.0-2

Шпилька

Лит. | Масса | Масшт.

См.таблицу | —

Лист | Листов 1

См. таблицу

СПКБ „Спецавтоматика" Москва

Формат А4

АПЭ 1560.0-3

25 (√)

Типовые конструкции Серия 5.908-2

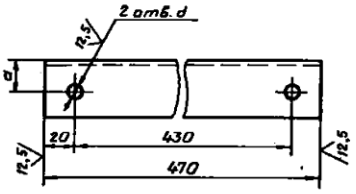

Обозначение	Размеры в мм			Материал	Масса, кг
	Дн труб	a	d		
АПЭ 1560.0-3	18...48	22	11	Уголок 40×40×3-В-ГОСТ 8509-86 Ст.3пс-I-ГОСТ 535-88	0,86
-01	50...89	30	13	Уголок 50×50×4-В-ГОСТ 8509-86 Ст.3пс-I-ГОСТ 535-88	1,43

$H14, \pm \frac{t_2}{2}$

Изм.	Лист	№ докум.	Подпись	Дата
Разраб.		Аленичева		03.94
Пров.		Акулин		03.94
Т.контр.		Акулин		03.94
Н.контр.		Уткина		25.03.94
Утв.		Захарова		03.94

АПЭ 1560.0-3

Перекладина

Лит. | Масса | Масшт.

См.таблицу | —

Лист | Листов 1

См. таблицу

СПКБ „Спецавтоматика" Москва

Формат А4

АПЭ 1561.0СБ

Типовые конструкции Серия 5.908-2

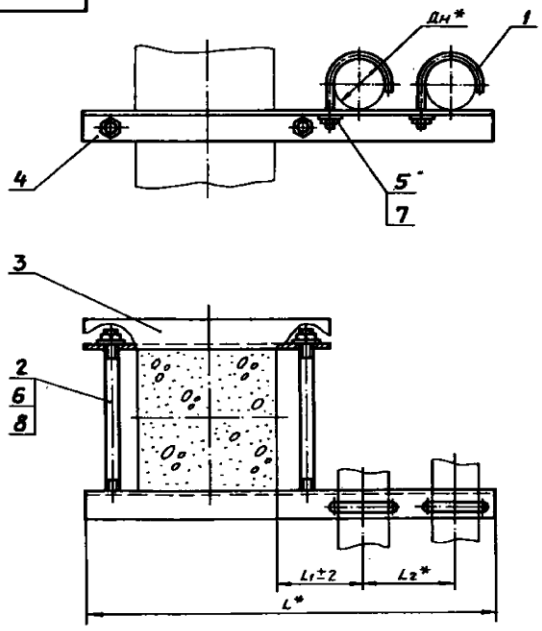

Обозначение	Размеры в мм				Масса, кг
	Дн*	L*	L1	L2*	
АПЭ 1561.0	18...30	640	60	75	2,6
-01	32...48	675	70	90	2,8
-02	50...65	715	90	100	6,0
-03	70...89	810	125	145	6,65

* Размеры для справок

Изм.	Лист	№ докум.	Подпись	Дата
Разраб.		Аленичева		03.94
Пров.		Акулин		03.94
Т.контр.		Акулин		03.94
Н.контр.		Уткина		25.03.94
Утв.		Захарова		03.94

АПЭ 1561.0СБ

Опора для крепления 2х труб Дн 18...89 к железобетонной колонне Сборочный чертеж

Лит. | Масса | Масшт.

См.таблицу | —

Лист | Листов 1

СПКБ „Спецавтоматика" Москва

Типовые конструкции Серия 5.908-2

Формат	Зона	Поз.	Обозначение	Наименование	Кол.	Примечание
				Документация		
А3			АПЭ 1561.0СБ	Сборочный чертеж		
			Переменные данные для исполнений			
				АПЭ 1561.0		
				Детали		
А4		1	АПЭ 1550.0-1	Хомут для труб Дн18...30	1	
А4		2	АПЭ 1560.0-2	Шпилька	1	
А4		3	АПЭ 1560.0-3	Перекладина	1	
А4		4	АПЭ 1561.0-1	Перекладина	1	
				Стандартные изделия		
		5		Гайка М6.5 ГОСТ 5915-70	2	
		6		Гайка М10.5 ГОСТ 5915-70	4	
		7		Шайба 6.04 ГОСТ 11371-78	2	
		8		Шайба 10.04 ГОСТ 11371-78	4	
				АПЭ 1561.0-01		
				Детали		
А4		1	АПЭ 1550.0-1	Хомут для труб Дн32...48	2	
А4		2	АПЭ 1560.0-2	Шпилька	2	

Инв.№подл. | Подпись и дата | Взам.инв.№ | Инв.№дубл. | Подпись и дата

Изм.	Кол.уч.	Лист	№докум.	Подпись	Дата
Разраб.		Аленичева			03.24
Пров.		Акулин			03.24
Н.контр.		Уткина			03.24
Утв.		Захарова			03.24

АПЭ 1561.0

Опора для крепления 2½ труб Дн 18...89 к железобетонной колонне

Лит.	Лист	Листов
	1	3

СПКБ „Специавтоматика" Москва

Формат А4

Типовые конструкции Серия 5.908-2

Формат	Зона	Поз.	Обозначение	Наименование	Кол.	Примечание
А4		3	АПЭ 1560.0-3	Перекладина	1	
А4		4	АПЭ 1561.0-1-01	Перекладина	1	
				Стандартные изделия		
		5		Гайка М8.5 ГОСТ 5915-70	2	
		6		Гайка М10.5 ГОСТ 5915-70	4	
		7		Шайба 8.04 ГОСТ 11371-78	2	
		8		Шайба 10.04 ГОСТ 11371-78	4	
				АПЭ 1561.0-02		
А4		1	АПЭ 1551.0-1	Хомут для труб Дн50..65	2	
А4		2	АПЭ 1560.0-2-01	Шпилька	2	
А4		3	АПЭ 1560.0-3-01	Перекладина	1	
А4		4	АПЭ 1561.0-1-02	Перекладина	1	
				Стандартные изделия		
		5		Гайка М10.5 ГОСТ 5915-70	2	
		6		Гайка М12.5 ГОСТ 5915-70	4	
		7		Шайба 10.04 ГОСТ 11371-78	2	
		8		Шайба 12.04 ГОСТ 11371-78	4	
				АПЭ 1561.0-03		
А4		1	АПЭ 1551.0-1-01	Хомут для труб Дн70..89	2	
А4		2	АПЭ 1560.0-2-01	Шпилька	2	
А4		3	АПЭ 1560.0-3-01	Перекладина	1	
А4		4	АПЭ 1561.0-1-03	Перекладина	1	

Инв.№подл. | Подпись и дата | Взам.инв.№ | Инв.№дубл. | Подпись и дата

Кол.уч. | Лист | №докум. | Подпись | Дата

АПЭ 1561.0

Лист 2

Формат А4

Типовые конструкции Серия 5.908-2

Формат	Зона	Поз.	Обозначение	Наименование	Кол.	Примечание
				Стандартные изделия		
		5,6		Гайка М12.5 ГОСТ 5915-70	6	
		7,8		Шайба М12.04 ГОСТ 11371-78	6	

Инв.№подл. | Подпись и дата | Взам.инв.№ | Инв.№дубл. | Подпись и дата

Изм.	Кол.уч.	Лист	№докум.	Подпись	Дата
Разраб.		Аленичева			03.24
Пров.		Акулин			03.24
Т.контр.		Акулин			03.24
Н.контр.		Уткина			03.24
Утв.		Захарова			03.24

АПЭ 1561.0

Лист 3

АПЭ 1561.0-1

√ (√)

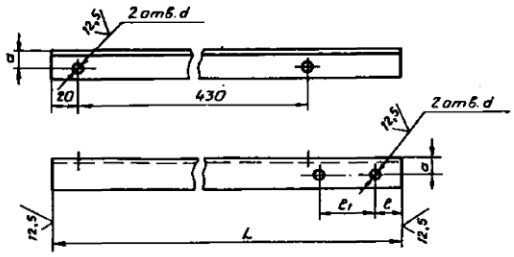

Обозначение	Размеры в мм L	l	l1	a	d	d1	Материал	Масса кг
АПЭ 1561.0-1	640	52	75	22	11	7	Уголок 40×40×3-В-ГОСТ 8509-86 / Ст3кс-1-ГОСТ 535-88	1,18
-01	675	51	90			9	"	1,25
-02	715	52	100	35	13	11	Уголок 63×63×5-В-ГОСТ 8509-86 / Ст3кс-1-ГОСТ 535-88	3,43
-03	810	56	145			13		3,89

$H14, \pm \frac{t_2}{2}$

Инв.№подл. | Подпись и дата | Взам.инв.№ | Инв.№дубл. | Подпись и дата

Изм.	Кол.уч.	Лист	№докум.	Подпись	Дата
Разраб.		Аленичева			03.24
Пров.		Акулин			03.24
Т.контр.		Акулин			03.24
Н.контр.		Уткина			03.24
Утв.		Захарова			03.24

АПЭ 1561.0-1

Перекладина

См. таблицу

Лит.	Масса	Масшт.
	См.таблицу	—
Лист	Листов 1	

СПКБ „Специавтоматика" Москва

Формат А4

АПЭ 1562.0СБ

27

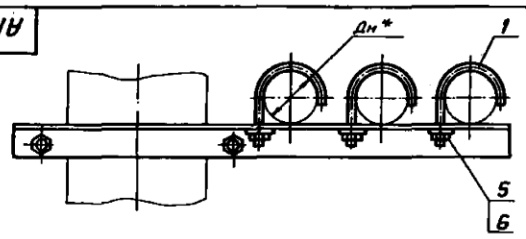

Обозначение	Размеры в мм				Масса, кг
	Дн*	L*	L_2	L_2*	
АПЭ 1562.0	18...30	715	60	75	3,82
-01	32...48	765	70	90	5,9
-02	50...65	815	90	100	11,62
-03	70...89	955	125	145	13,3

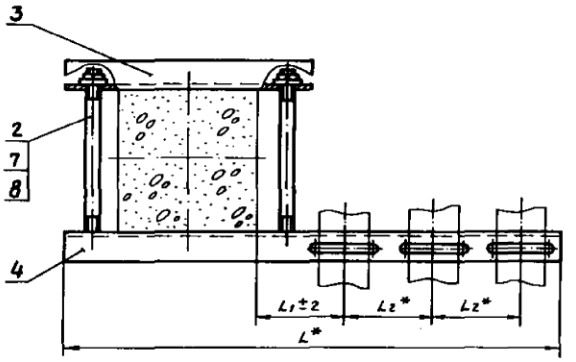

*Размеры для справок

Типовые конструкции Серия 5.908-2

Изм.	Лист	№ докум.	Подпись	Дата
Разраб.		Аленичева		03.90
Пров.		Акулин		03.90
Т.контр.		Акулин		03.90
Н.контр.		Уткина		23.03.90
Утв.		Захарова		03.90

АПЭ 1562.0СБ

Опора для крепления 3х труб Дн 18...89 к железобетонной колонне Сборочный чертеж

Лит.	Масса	Масшт.
	См. таблицу	—

Лист | Листов 1

СПКБ „Спецавтоматика" Москва

Формат А3

Инв.№ подл. | Подпись и дата | Взам.инв.№ | Инв.№ дубл. | Подпись и дата

Типовые конструкции Серия 5.908-2

Формат	Зона	Поз.	Обозначение	Наименование	Кол.	Примечание
				Документация		
А3			АПЭ 1562.0 СБ	Сборочный чертеж		
			Переменные данные для исполнений			
				АПЭ 1562.0		
				Детали		
А4		1	АПЭ 1550.0-1	Хомут для труб Дн 18...30	3	
А4		2	АПЭ 1560.0-2	Шпилька	2	
А4		3	АПЭ 1560.0-3	Перекладина	1	
А4		4	АПЭ 1562.0-1	Перекладина	1	
				Стандартные изделия		
		5		Гайка М6.5 ГОСТ 5915-70	3	
		6		Гайка М10.5 ГОСТ 5915-70	4	
		7		Шайба 6.04 ГОСТ 11371-78	3	
		8		Шайба 10.04 ГОСТ 11371-78	4	
				АПЭ 1562.0-01		
				Детали		
А4		1	АПЭ 1550.0-1-01	Хомут для труб Дн 32...48	3	
А4		2	АПЭ 1560.0-2	Шпилька	2	

Изм.	Лист	№ докум.	Подпись	Дата
Разраб.		Аленичева		03.90
Пров.		Акулин		03.90
Н.контр.		Уткина		23.03.90
Утв.		Захарова		03.90

АПЭ 1562.0

Опора для крепления 3х труб Дн 18...89 к железобетонной колонне

Лит.	Лист	Листов
	1	3

СПКБ „Спецавтоматика" Москва

Формат А4

Инв.№ подл. | Подпись и дата | Взам.инв.№ | Инв.№ дубл. | Подпись и дата

Типовые конструкции Серия 5.908-2

Формат	Зона	Поз.	Обозначение	Наименование	Кол.	Примечание
А4		3	АПЭ 1560.0-3	Перекладина	1	
А4		4	АПЭ 1562.0-1-01	Перекладина	1	
				Стандартные изделия		
		5		Гайка М8.5 ГОСТ 5915-70	3	
		6		Гайка М10.5 ГОСТ 5915-70	4	
		7		Шайба 8.04 ГОСТ 11371-78	3	
		8		Шайба 10.04 ГОСТ 11371-78	4	
				АПЭ 1562.0-02		
				Детали		
А4		1	АПЭ 1551.0-1	Хомут для труб Дн 50...65	3	
А4		2	АПЭ 1560.0-2-01	Шпилька	2	
А4		3	АПЭ 1560.0-3-01	Перекладина	1	
А4		4	АПЭ 1562.0-1-02	Перекладина	1	
				Стандартные изделия		
		5		Гайка М10.5 ГОСТ 5915-70	3	
		6		Гайка М12.5 ГОСТ 5915-70	4	
		7		Шайба 10.04 ГОСТ 11371-78	3	
		8		Шайба 12.04 ГОСТ 11371-78	4	
				АПЭ 1562.0-03		
				Детали		
А4		1	АПЭ 1551.0-1-01	Хомут для труб Дн 70...89	3	
А4		2	АПЭ 1560.0-2-01	Шпилька	2	

Изм.	Лист	№ докум.	Подпись	Дата

АПЭ 1562.0

Лист 2

Формат А4

Типовые конструкции Серия 5.908-2

Формат	Зона	Поз.	Обозначение	Наименование	Кол.	Примечание
А4		3	АПЭ 1560.0-3-01	Перекладина	1	
А4		4	АПЭ 1562.0-1-03	Перекладина	1	
				Стандартные изделия		
		5,6		Гайка М12.5 ГОСТ 5915-70	7	
		7,8		Шайба 12.04 ГОСТ 11371-78	7	

Инв. № подл. | Подпись и дата | Взам. инв. № | Инв. № дубл. | Подпись и дата

Изм.	Лист	№ докум.	Подпись	Дата	АПЭ 1562.0	Лист 3

Формат А4

АПЭ 1562.0-1

28 √(√)

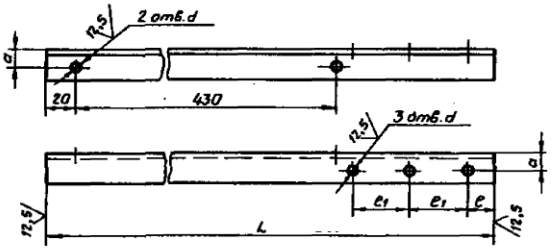

Обозначение	Размеры в мм L	e	e1	a	d	d1	Материал	Масса, кг
АПЭ 1562.0-1	715	52	75	25	11	7	Уголок 45×45×3-В-ГОСТ 8509-86 Ст.3пс-I-ГОСТ 535-88	2,4
-01	765	51	90	35		9	Уголок 63×63×5-В-ГОСТ 8509-86 Ст.3пс-I-ГОСТ 535-88	4,38
-02	815	52	100	50	13	11	Уголок 90×90×7-В-ГОСТ 8509-86 Ст.3пс-I-ГОСТ 535-88	7,86
-03	955	54	145	55		13	Уголок 100×100×7-В-ГОСТ 8509-86 Ст.3пс-I-ГОСТ 535-88	10,3

$H14, \pm \frac{t_2}{2}$

Изм.	Лист	№ докум.	Подпись	Дата	АПЭ 1562.0-1	Лит.	Масса	Масшт.
Разраб.		Аленичева			Перекладина		См. таблицу	—
Пров.		Акулин				Лист	Листов 1	
Т.контр.		Акулин						
Н.контр.		Уткина			См. таблицу	СПКБ „Спецавтоматика" Москва		
Утв.		Захарова						

Формат А4

АПЭ 1563.0СБ

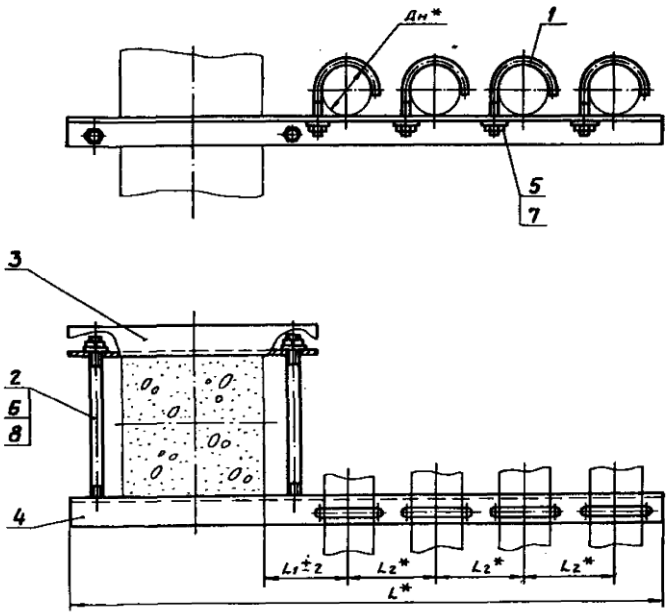

Обозначение	Размеры в мм Дн* труб	L*	L1	L2*	Масса сборки, кг
АПЭ 1563.0	18...30	790	60	75	4,1
-01	32...48	855	70	90	6,48
-02	50...65	915	90	100	15,2
-03	70...89	1100	125	145	23,5

* Размеры для справок

Изм.	Лист	№ докум.	Подпись	Дата	АПЭ 1563.0СБ	Лит.	Масса	Масшт.
Разраб.		Аленичева			Опора для крепления 4х труб Дн 18...89 к железобетонной колонне Сборочный чертеж		См. таблицу	—
Пров.		Акулин				Лист	Листов 1	
Т.контр.		Акулин						
Н.контр.		Уткина				СПКБ „Спецавтоматика" Москва		
Утв.		Захарова						

Типовые конструкции Серия 5.908-2

Формат	Зона	Поз.	Обозначение	Наименование	Кол.	Примечание
				Документация		
А3			АПЭ 1563.0СБ	Сборочный чертеж		
				Переменные данные для исполнений		
				АПЭ 1563.0		
				Детали		
А4		1	АПЭ 1550.0-1	Хомут для труб Дн18...30	4	
А4		2	АПЭ 1560.0-2	Шпилька	2	
А4		3	АПЭ 1560.0-3	Перекладина	1	
А4		4	АПЭ 1563.0-1	Перекладина	1	
				Стандартные изделия		
		5		Гайка М8.5 ГОСТ 5915-70	4	
		6		Гайка М10.5 ГОСТ 5915-70	4	
		7		Шайба 8.04 ГОСТ 11371-78	4	
		8		Шайба 10.04 ГОСТ 11371-78	4	
				АПЭ 1563.0-01		
				Детали		
А4		1	АПЭ 1550.0-1-01	Хомут для труб Дн32..48	4	
А4		2	АПЭ 1560.0-2	Шпилька	2	

Изм. Лист № докум. Подпись Дата

Разраб. Аленичева
Пров. Акулин
Н.контр. Уткина
Утв. Захарова

АПЭ 1563.0

Опора для крепления 4х труб Дн 18...89 к железобетонной колонне

Лит. | Лист 1 | Листов 3

СПКБ „Специавтоматика" Москва

Формат А4

Типовые конструкции Серия 5.908-2

Формат	Зона	Поз.	Обозначение	Наименование	Кол.	Примечание
А4		3	АПЭ 1560.0-3	Перекладина	1	
А4		4	АПЭ 1563.0-1-01	Перекладина	1	
				Стандартные изделия		
		5		Гайка М8.5 ГОСТ 5915-70	4	
		6		Гайка М10.5 ГОСТ 5915-70	4	
		7		Шайба 8.04 ГОСТ 11371-78	4	
		8		Шайба 10.04 ГОСТ 11371-78	4	
				АПЭ 1563.0-02		
				Детали		
А4		1	АПЭ 1551.0-1	Хомут для труб Дн50..65	4	
А4		2	АПЭ 1560.0-2-01	Шпилька	2	
А4		3	АПЭ 1560.0-3-01	Перекладина	1	
А4		4	АПЭ 1563.0-1-02	Перекладина	1	
				Стандартные изделия		
		5		Гайка М10.5 ГОСТ 5915-70	4	
		6		Гайка М12.5 ГОСТ 5915-70	4	
		7		Шайба 10.04 ГОСТ 11371-78	4	
		8		Шайба 12.04 ГОСТ 11371-78	4	
				АПЭ 1563.0-03		
				Детали		
А4		1	АПЭ 1551.0-1-01	Хомут для труб Дн70..89	4	
А4		2	АПЭ 1560.0-2-01	Шпилька	2	

Изм. Лист № докум. Подпись Дата

АПЭ 1563.0

Лист 2

Формат А4

Типовые конструкции Серия 5.908-2

Формат	Зона	Поз.	Обозначение	Наименование	Кол.	Примечание
А4		3	АПЭ 1560.0-3-01	Перекладина	1	
А4		4	АПЭ 1563.0-1-03	Перекладина	1	
				Стандартные изделия		
		5,6		Гайка М12.5 ГОСТ 5915-70	8	
		7,8		Шайба 12.04 ГОСТ 11371-78	8	

Изм. Лист № докум. Подпись Дата

АПЭ 1563.0

Лист 3

Формат А4

АПЭ 1563.0-1

Типовые конструкции Серия 5.908-2

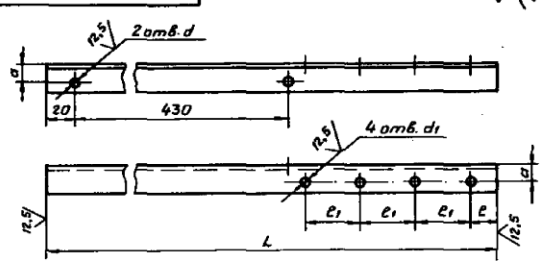

Обозначение	Размеры в мм L	e	e1	a	d	d1	Материал	Масса, кг
АПЭ 1563.0-1	790	52	75	25	11	7	Уголок 45×45×3-В-ГОСТ 8509-86 Ст.3пс-1-ГОСТ 535-88	2,66
-01	855	51	90	35		9	Уголок 63×63×5-В-ГОСТ 8509-86 Ст.3пс-1-ГОСТ 535-88	4,89
-02	915	52	100	60	13	11	Уголок 110×110×8-В-ГОСТ 8509-86 Ст.3пс-1-ГОСТ 535-88	12,35
-03	1100	54	145	70		13	Уголок 125×125×9-В-ГОСТ 8509-86 Ст.3пс-1-ГОСТ 535-88	19,0

$H14, \pm \frac{t2}{2}$

Изм. Лист № докум. Подпись Дата

Разраб. Аленичева
Пров. Акулин
Т.контр. Акулин
Н.контр. Уткина
Утв. Захарова

АПЭ 1563.0-1

Перекладина

См. таблицу

Лит. | Масса | Масшт
См. таблицу | —

Лист | Листов 1

СПКБ „Специавтоматика" Москва

Формат А4

Обозначение	Размеры в мм Дн*	L*	n×50	Масса, кг
АПЭ 1564.0	18...30	120	1	0,7
-01	32...48	135	2	1,0
-02	50...65	150	4	1,6

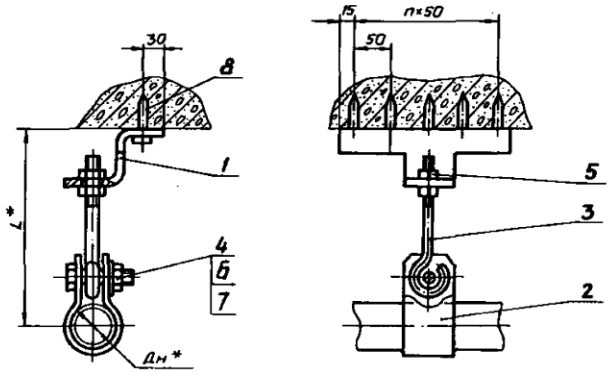

1. $\pm \frac{t_2}{2}$
2. * Размеры для справок.

Изм.	Лист	№ докум.	Подпись	Дата
Разраб.		Аленичева		01.94
Пров.		Акулин		01.94
Т.контр.		Акулин		01.94
Н.контр.		Уткина		01.94
Утв.		Захарова		01.94

АПЭ 1564.0СБ

Подвеска для крепления труб к плитам перекрытия
Сборочный чертеж

Лит.	Масса	Масшт.
	Сметная	—
Лист	Листов 1	

СПКБ „Специавтоматика" Москва

Формат А3

Типовые конструкции Серия 5.908-2

Формат	Зона	Поз.	Обозначение	Наименование	Кол.	Примечание
				Документация		
А3			АПЭ 1564.0СБ	Сборочный чертеж		
				Стандартные изделия		
		4		Болт М10×35.58 ГОСТ 7798-70	1	
		5		Гайка М8.5 ГОСТ 5915-70	2	
		6		Гайка М10.5 ГОСТ 5915-70	1	
		7		Шайба 10.04 ГОСТ 11371-78	1	
			Переменные данные для исполнений			
				АПЭ 1564.0		
				Детали		
А4		1	АПЭ 1564.0-1	Скоба	1	
А4		2	АПЭ 1564.0-2	Хомут	1	
А4		3	АПЭ 1564.0-3	Тяга	1	
				Прочие изделия		
		8		Дюбель-гвоздь 4.5×40 ТУ 14-4-1231-83	2	

Изм.	Лист	№ докум.	Подпись	Дата
Разраб.		Аленичева		01.94
Пров.		Акулин		01.94
Н.контр.		Уткина		01.94
Утв.		Захарова		01.94

АПЭ 1564.0

Подвеска для крепления труб к плитам перекрытия

Лит.	Лист	Листов
	1	2

СПКБ „Специавтоматика" Москва

Типовые конструкции Серия 5.908-2

Формат	Зона	Поз.	Обозначение	Наименование	Кол.	Примечание
				АПЭ 1564.0-01		
				Детали		
А4		1	АПЭ 1564.0-1-01	Скоба	1	
А4		2	АПЭ 1564.0-2-01	Хомут	1	
А4		3	АПЭ 1564.0-3-01	Тяга	1	
				Стандартные изделия		
		8		Дюбель-гвоздь 4,5×40 ТУ 14-4-1231-83	3	
				АПЭ 1564.0-02		
				Детали		
А4		1	АПЭ 1564.0-1-02	Скоба	1	
А4		2	АПЭ 1564.0-2-02	Хомут	1	
А4		3	АПЭ 1564.0-3-01	Тяга	1	
				Стандартные изделия		
		8		Дюбель-гвоздь 4.5×40 ТУ 14-4-1231-83	5	

Изм.	Лист	№ докум.	Подпись	Дата

АПЭ 1564.0

Лист 2

АПЭ 1564.0-1

12,5 (√)

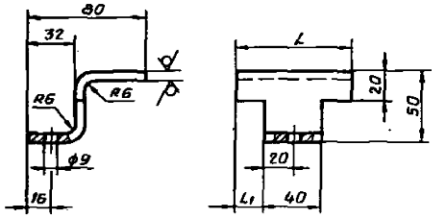

Обозначение	L, мм	L1, мм	Масса, кг
АПЭ 1564.0-1	80	20	0,48
-01	130	45	0,79
-02	230	95	1,4

H14, $\pm \frac{t_2}{2}$

Типовые конструкции Серия 5.908-2

Изм.	Лист	№ докум.	Подпись	Дата	АПЭ 1564.0-1	Лит.	Масса	Масшт.
Разраб.		Аленичева		03.90	Скоба		См. таблицу	—
Пров.		Акулин		03.90		Лист	Листов 1	
Т.контр.		Акулин		03.90				
Н.контр.		Уткина		13.8.90	Лист Б-ПН-6.0 ГОСТ 19903-74 / Ст.3пс ГОСТ 14637-69	СПКБ „Спецавтоматика" Москва		
Утв.		Захарова		03.90				

Инв.№ подл. | Подпись и дата | Взам.инв.№ | Инв.№ дубл. | Подпись и дата

Формат А4

АПЭ 1564.0-2

12,5 (√)

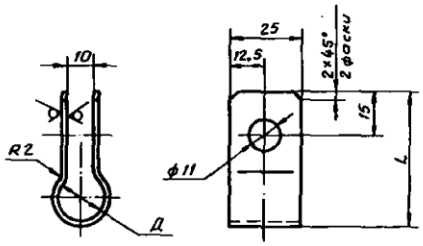

Обозначение	Д, мм	L, мм	Масса, кг
АПЭ 1564.0-2	18...30	65	0,058
-01	32...48	80	0,07
-02	50...65	110	0,098

H14, $\pm \frac{t_2}{2}$

Типовые конструкции Серия 5.908-2

Изм.	Лист	№ докум.	Подпись	Дата	АПЭ 1564.0-2	Лит.	Масса	Масшт.
Разраб.		Аленичева		03.90	Хомут		См.таблицу	—
Пров.		Акулин		03.90		Лист	Листов 1	
Т.контр.		Акулин		03.90				
Н.контр.		Уткина		13.8.90	Лист Б-ПН-2,0 ГОСТ 19903-74 / Ст.3пс ГОСТ 16523-70	СПКБ „Спецавтоматика" Москва		
Утв.		Захарова		03.90				

Инв.№ подл. | Подпись и дата | Взам.инв.№ | Инв.№ дубл. | Подпись и дата

Формат А4

АПЭ 1564.0-3

12,5 (√)

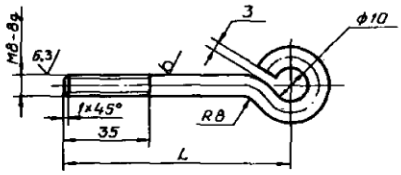

Обозначение	L, мм	Масса, кг
АПЭ 1564.0-1	56	0,045
-01	60	0,05

H14, $\pm \frac{t_2}{2}$

Типовые конструкции Серия 5.908-2

Изм.	Лист	№ докум.	Подпись	Дата	АПЭ 1564.0-3	Лит.	Масса	Масшт.
Разраб.		Аленичева		03.90	Тяга		См.таблицу	—
Пров.		Акулин		03.90		Лист	Листов 1	
Т.контр.		Акулин		03.90				
Н.контр.		Уткина		23.08.90	Круг В-В-2590-88 / Ст.3пс ГОСТ 535-88	СПКБ „Спецавтоматика" Москва		
Утв.		Захарова		03.90				

Инв.№ подл. | Подпись и дата | Взам.инв.№ | Инв.№ дубл. | Подпись и дата

АПЭ 1565.0-1

(√)

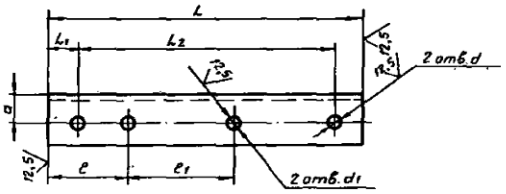

Обозначение	Размеры в мм								Материал	Масса, кг
	L	L1	L2	l	l1	a	d	d1		
	220	20	180	56	75	20	9	7	Уголок 36×36×3-В-ГОСТ 8509-86 / Ст.3пс-I-ГОСТ 535-88	0,36
	270	25	220	61	90			9		0,44
	290		240	72	110	30	13	11	Уголок 50×50×4-В-ГОСТ 8509-86 / Ст.3пс-I-ГОСТ 535-88	0,88

H14, $\pm \frac{t_2}{2}$

Типовые конструкции Серия 5.908-2

Изм.	Лист	№ докум.	Подпись	Дата	АПЭ 1565.0-1	Лит.	Масса	Масшт.
Разраб.		Аленичева		03.90	Опора		См.таблицу	—
Пров.		Акулин		03.90		Лист	Листов 1	
Т.контр.		Акулин		03.90				
Н.контр.		Уткина		23.08.90	См. таблицу	СПКБ „Спецавтоматика" Москва		
Утв.		Захарова		03.90				

Инв.№ подл. | Подпись и дата | Взам.инв.№ | Инв.№ дубл. | Подпись и дата

Формат А4

АПЭ 1565.0СБ

32

Типовые конструкции Серия 5.908-2

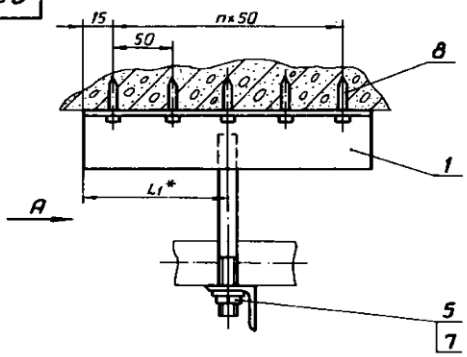

Вид А

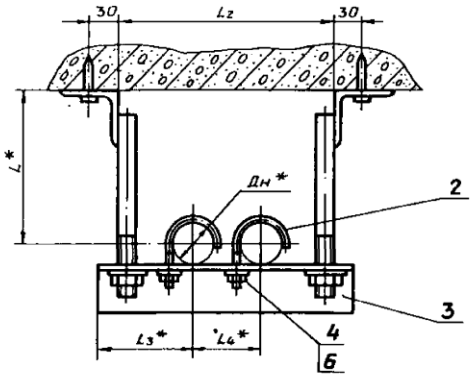

Обозначение	Размеры в мм							Масса сборки, кг
	Дн*	L*	L1*	L2	L3*	L4*	h	
АПЭ 1565.0	18...30	90	40	188	75	75	1	0,64
-01	32...48	100	65	228	90	90	2	1,5
-02	60...65	120	115	248	110	125	4	2,84

1. $\pm\frac{t_2}{2}$
2.* Размеры для справок.

Изм.	Лист	№ докум.	Подпись	Дата
Разраб.		Аленичева		03.90
Пров.		Акулин		03.90
Т.контр.		Акулин		03.90
Н.контр.		Уткина		13.10.90
Утв.		Захарова		03.90

АПЭ 1565.0СБ

Подвеска для крепления 2х труб к плитам перекрытия
Сборочный чертеж

Лит.	Масса	Масшт.
	См.таблицу	—

Лист | Листов 1

СПКБ „Спецавтоматика" Москва

Формат А4

Типовые конструкции Серия 5.908-2

Формат	Зона	Поз.	Обозначение	Наименование	Кол.	Примечание
				Документация		
А3			АПЭ 1565.0СБ	Сборочный чертеж		
			Переменные данные для исполнений			
				АПЭ 1565.0		
				Сборочные единицы		
А4		1	АПЭ 1565.0-10	Кронштейн	2	
				Детали		
А4		2	АПЭ 1550.0-1	Хомут для труб Дн18...30	2	
А4		3	АПЭ 1565.0-1	Опора	1	
				Стандартные изделия		
		4		Гайка М6.5 ГОСТ 5915-70	2	
		5		Гайка М8.5 ГОСТ 5915-70	2	
		6		Шайба 6.04 ГОСТ 11371-78	2	
		7		Шайба 8.04 ГОСТ 11371-78	2	
				Прочие изделия		
		8		Дюбель-гвоздь 4.5×40		
				ТУ 14-4-1231-83	2	

Изм.	Лист	№ докум.	Подпись	Дата
Разраб.		Аленичева		03.90
Пров.		Акулин		03.90
Н.контр.		Уткина		23.10.90
Утв.		Захарова		03.90

АПЭ 1565.0

Подвеска для крепления 2х труб к плитам перекрытия

Лит.	Лист	Листов
	1	3

СПКБ „Спецавтоматика" Москва

Формат А4

Типовые конструкции Серия 5.908-2

Формат	Зона	Поз.	Обозначение	Наименование	Кол.	Примечание
				АПЭ 1565.0-10-01		
				Сборочные единицы		
А4		1	АПЭ 1565.0-10-01	Кронштейн	2	
				Детали		
А4		2	АПЭ 1550.0-1-01	Хомут для труб Дн32...48	2	
А4		3	АПЭ 1565.0-1-01	Опора	1	
				Стандартные изделия		
		4,5		Гайка М8.5 ГОСТ 5915-70	4	
		6,7		Шайба 8.04 ГОСТ 11371-78	4	
				Прочие изделия		
		8		Дюбель-гвоздь 4.5×40		
				ТУ 14-4-1231-83	3	
				АПЭ 1565.0-10-02		
				Сборочные единицы		
А4		1	АПЭ 1565.0-10-02	Кронштейн	2	
				Детали		
А4		1	АПЭ 1551.0-1	Хомут для труб Дн50...65	2	

Изм.	Лист	№ докум.	Подпись	Дата

АПЭ 1565.0

Лист 2

Формат А4

Типовые конструкции Серия 5.908-2

Формат	Зона	Поз.	Обозначение	Наименование	Кол.	Примечание
А4		2	АПЭ 1565.0-1-02	Опора	1	
				Стандартные изделия		
		4		Гайка М10.5 ГОСТ 5915-70	2	
		5		Гайка М12.5 ГОСТ 5915-70	2	
		6		Шайба 10.04 ГОСТ 11371-78	2	
		7		Шайба 12.04 ГОСТ 11371-78	2	
				Прочие изделия		
		8		Дюбель-гвоздь 4.5×40 ТУ 14-4-1231-83	5	

Изм. | Лист | № докум. | Подпись | Дата

АПЭ 1565.0

Лист 3

Формат А4

Подпись и дата | Инв. № дубл. | Взам. инв. № | Подпись и дата | Инв. № подл.

АПЭ 1565.0-2

12,5 (√)

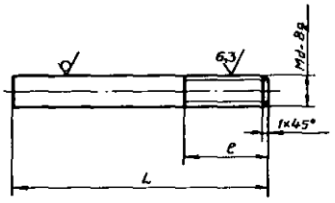

Обозначение	Размеры в мм L	e	d	Материал	Масса, кг
АПЭ 1565.0-2	120	25	8	Круг 8-В-ГОСТ 2590-88 / Ст.3пс ГОСТ 535-88	0,047
-01	130				0,057
-02	160	30	12	Круг 12-В-ГОСТ 2590-88 / Ст.3пс ГОСТ 535-88	0,14

$\pm \frac{t_2}{2}$

АПЭ 1565.0-2

Изм.	Лист	№ докум.	Подпись	Дата
Разраб.		Аленичева		03.90
Пров.		Акулин		03.90
Т.контр.		Акулин		03.90
Н.контр.		Уткина		12.03.90
Утв.		Захарова		03.90

Шпилька

См. таблицу

Лит. | Масса | Масшт.

См. таблицу | —

Лист | Листов 1

СПКБ „Спецавтоматика" Москва

Формат А4

Типовые конструкции Серия 5.908-2

Формат	Зона	Поз.	Обозначение	Наименование	Кол.	Примечание
				Документация		
А3			АПЭ 1565.0-10СБ	Сборочный чертеж		
			Переменные данные для исполнений			
				АПЭ 1565.0-10		
				Детали		
А4		1	АПЭ 1565.0-2	Шпилька		
		2	АПЭ 1565.0-3	Уголок		
				Уголок 50×50×4-В-ГОСТ 8509-86 / Ст.3пс-I-ГОСТ 535-88		
				L=80±1	1	0,244 кг
				АПЭ 1565.0-10-01		
				Детали		
А4		1	АПЭ 1565.0-2-01	Шпилька	1	
Б4		2	АПЭ 1565.0-3-01	Уголок		
				Уголок 50×50×4-В-ГОСТ 8509-86 / Ст.3пс-I-ГОСТ 535-88		
				L=130±1,5	1	0,396 кг

АПЭ 1565.0-10

Изм.	Лист	№ докум.	Подпись	Дата
Разраб.		Аленичева		03.90
Пров.		Акулин		03.90
Н.контр.		Уткина		12.03.90
Утв.		Захарова		

Кронштейн

Лит. | Лист 1 | Листов 2

СПКБ „Спецавтоматика" Москва

Формат А4

Типовые конструкции Серия 5.908-2

Формат	Зона	Поз.	Обозначение	Наименование	Кол.	Примечание
				АПЭ 1565.0-10-02		
				Детали		
А4		1	АПЭ 1565.0-2-02	Шпилька	1	
Б4		2	АПЭ 1565.0-3-02	Уголок		
				Уголок 50×50×4-В-ГОСТ 8509-86 / Ст.3пс-I-ГОСТ 635-88		
				L=230±1,5	1	0,7 кг

АПЭ 1565.0-10

Лист 2

Формат А4

АПЭ 1565.0-10СБ

34

Типовые конструкции Серия 5.908-2

Обозначение	Размеры в мм					Масса сборки, кг
	L*	L1*	L2*	e	a	
АПЭ 1565.0-10	80	130	58	40	8	0,29
-01	130	140		65		0,45
-02	230	170	62	115	12	0,84

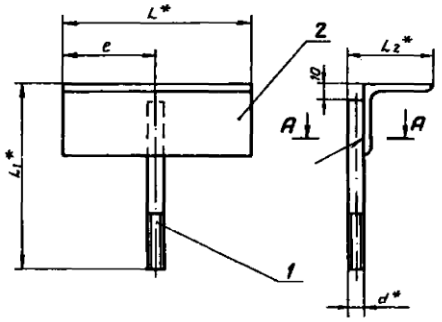

А-А

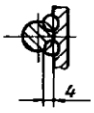

1. Электрод Э42 ГОСТ 9467-75.
2. $\pm \frac{t_2}{2}$
3. * Размеры для справок.
4. Вид сварки по технологии завода.

Изм.	Лист	№ докум.	Подпись	Дата
Разраб.		Аленичева		03.90
Пров.		Акулин		03.90
Т.контр.		Акулин		03.90
Н.контр.		Уткина		03.90
Утв.		Захарова		03.90

АПЭ 1565.0-10СБ

Кронштейн
Сборочный чертеж

Лит.	Масса	Масшт.
	См.таблицу	—

Лист | Листов 1

СПКБ „Спецавтоматика" Москва

Формат А3

Инв.№ подл. | Подпись и дата | Взам.инв.№ | Инв.№ дубл. | Подпись и дата

АПЭ 1566.0СБ

Типовые конструкции Серия 5.908-2

Обозначение	Размеры в мм							Масса сборки, кг
	Дн*	L*	L1*	L2	L3*	L4*	n	
АПЭ 1566.0	18...30	90	40	268	75	75	1	1,15
-01	32...48	100	65	322	90	90	2	2,1

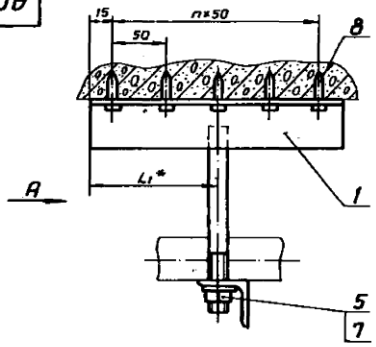

Вид А

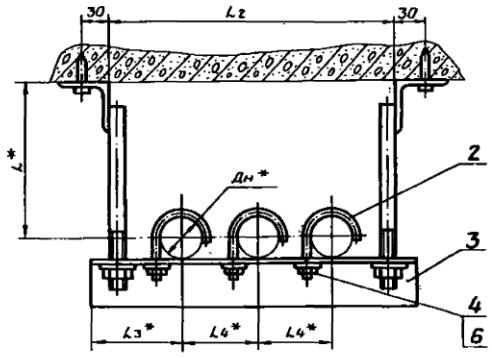

1. $\pm \frac{t_2}{2}$
2. * Размеры для справок

Изм.	Лист	№ докум.	Подпись	Дата
Разраб.		Аленичева		03.90
Пров.		Акулин		03.90
Т.контр.		Акулин		03.90
Н.контр.		Уткина		03.90
Утв.		Захарова		03.90

АПЭ 1566.0СБ

Подвеска для крепления 3х труб к плитам перекрытия
Сборочный чертеж

Лит.	Масса	Масшт.
	См.таблицу	—

Лист | Листов 1

СПКБ „Спецавтоматика" Москва

Формат А3

Инв.№ подл. | Подпись и дата | Взам.инв.№ | Инв.№ дубл. | Подпись и дата

Типовые конструкции Серия 5.908-2.

Формат	Зона	Поз.	Обозначение	Наименование	Кол.	Примечание
				Документация		
А3			АПЭ 1566.0 СБ	Сборочный чертеж		
			Переменные данные для исполнений			
				АПЭ 1566.0		
				Сборочные единицы		
А4		1	АПЭ 1566.0-10	Кронштейн	2	
				Детали		
А4		2	АПЭ 1550.0-1	Хомут для труб Дн 18...30	3	
А4		3	АПЭ 1566.0-1	Опора	1	
				Стандартные изделия		
		4		Гайка М6.5 ГОСТ 5915-70	3	
		5		Гайка М8.5 ГОСТ 5915-70	2	
		6		Шайба 6.04 ГОСТ 11371-78	3	
		7		Шайба 8.04 ГОСТ 11371-78	2	

Инв.№ подл. | Подпись и дата | Взам.инв.№ | Инв.№ дубл. | Подпись и дата

Изм.	Лист	№ докум.	Подпись	Дата
Разраб.		Авеничева		03.94
Пров.		Акулин		03.94
Н.контр.		Уткина		03.94
Утв.		Захарова		03.94

АПЭ 1566.0

Подвеска для крепления 3" труб к плитам перекрытия

Лит.	Лист	Листов
	1	2

СПКБ "Специавтоматика" Москва

Формат А4

Типовые конструкции Серия 5.908-2.

Формат	Зона	Поз.	Обозначение	Наименование	Кол.	Примечание
				Прочие изделия		
				Дюбель-гвоздь 4,5×40 ТУ 14-4-1231-83	3	
				АПЭ 1566.0-01		
				Сборочные единицы		
А4		1	АПЭ 1566.0-10-01	Кронштейн	2	
				Детали		
А4		2	АПЭ 1550.0-1-01	Хомут для труб Дн32..48	3	
А4		3	АПЭ 1566.0-1-01	Опора	1	
				Стандартные изделия		
		4		Гайка М8.5 ГОСТ 5915-70	3	
		5		Гайка М12.5 ГОСТ 5915-70	2	
		6		Шайба 8.04 ГОСТ 11371-78	3	
		7		Шайба 12.04 ГОСТ 11371-78	2	
				Прочие изделия		
		8		Дюбель-гвоздь 4,5×40 ТУ 14-4-1231-83	5	

Инв.№ подл. | Подпись и дата | Взам.инв.№ | Инв.№ дубл. | Подпись и дата

Изм.	Лист	№ докум.	Подпись	Дата

АПЭ 1566.0

Лист 2

Формат А4

АПЭ 1566.0-10СБ

Типовые конструкции Серия 5.908-2.

Обозначение	Размеры в мм L*	L1*	L2*	c	d	Масса сборки, кг
АПЭ1566.0-10	80	110	58	40	8	0,28
-01	130	130	62	65	12	0,5

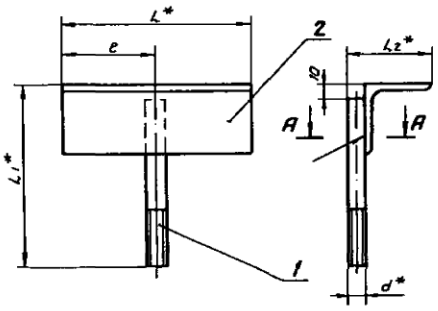

А-А

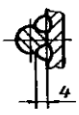

1. Электрод Э42 ГОСТ 9467-75.
2. $\pm \frac{t_2}{2}$
3. * Размеры для справок.
4. Вид сварки по технологии завода.

Изм.	Лист	№ докум.	Подпись	Дата
Разраб.		Авеничева		03.94
Пров.		Акулин		03.94
Т.контр.		Акулин		03.94
Н.контр.		Уткина		03.94
Утв.		Захаров		03.94

АПЭ 1566.0-10СБ

Кронштейн
Сборочный чертеж

Лит.	Масса	Масшт.
	Справочно	—
Лист	Листов 1	

СПКБ "Специавтоматика" Москва

Формат А3

Серия 5.908-2 Типовые конструкции

Формат	Зона	Поз.	Обозначение	Наименование	Кол.	Примечание
				Документация		
А3			АПЭ 1566.0-10 СБ	Сборочный чертеж		
			Переменные данные для исполнений			
				АПЭ 1566.0-10		
				Детали		
А4		1	АПЭ 1566.0-2	Шпилька	1	
Б4		2	АПЭ 1566.0-3	Уголок		
				Уголок 50×50×4-В-ГОСТ 8509-86 / Ст.3пс-Т-ГОСТ 535-88		
				L=80±1	1	0,244 кг
				АПЭ 1566.0		
				Детали		
А4		1	АПЭ 1566.0-2-01	Шпилька	1	
Б4		2	АПЭ 1566.0-3-01	Уголок		
				Уголок 50×50×4-В-ГОСТ 8509-86 / Ст.3пс-Т-ГОСТ 535-88		
				L=130±1	1	0,39 кг

Инв.№ подл. | Подпись и дата | Взам. инв.№ | Инв.№ дубл. | Подпись и дата

Изм.	Лист	№ докум.	Подпись	Дата
Разраб.	Аленичева			03.94
Пров.	Акулин			03.94
Н.контр.	Уткина			15.11.94
Утв.	Захарова			23.94

АПЭ 1566.0-10

Кронштейн

Лит.	Лист	Листов
		1

СПКБ „Спецавтоматика" Москва

Формат А4

Серия 5.908-2 Типовые конструкции

АПЭ 1566.0-1

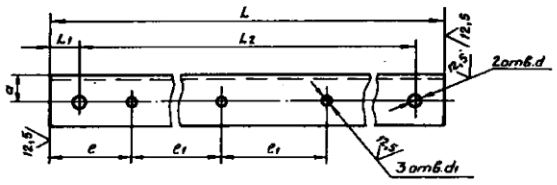

Обозначение	Размеры в мм L	L1	L2	e	e1	a	d	d1	Материал	Масса, кг
АПЭ1566.0-1	300	20	260	56	75	20	9	7	Уголок 36×36×3-В-ГОСТ 8509-86 / Ст.3пс-Т-ГОСТ 535-88	0,49
-01	360	25	310	61	90	22	13	9	Уголок 40×40×3-В-ГОСТ 8509-86 / Ст.3пс-Т-ГОСТ 535-88	0,66

H14, $\pm \frac{t_2}{2}$

Инв.№ подл. | Подпись и дата | Взам. инв.№ | Инв.№ дубл. | Подпись и дата

Изм.	Лист	№ докум.	Подпись	Дата
Разраб.	Аленичева			03.94
Пров.	Акулин			03.94
Т.контр.	Акулин			03.94
Н.контр.	Уткина			15.11.94
Утв.	Захарова			23.94

АПЭ 1566.0-1

Опора

См. таблицу

Лит.	Масса	Масшт.
	Сталь-ницу	—
Лист	Листов	
СПКБ „Спецавтоматика" Москва		

Формат А4

Серия 5.908-2 Типовые конструкции

АПЭ 1567.0СБ

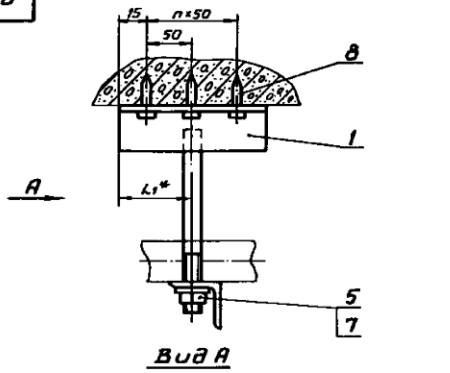

Вид А

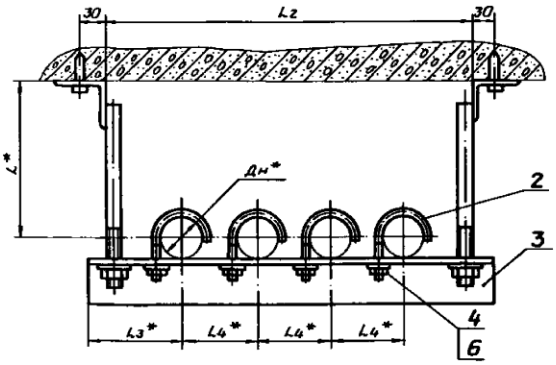

Обозначение	Размеры в мм Дн*	L*	L1*	L2	L3*	L4*	h	Масса сборки, кг
АПЭ1567.0	18...30	90	65	385	75	75	2	1,7
-01	32...48	100	90	450	90	90	3	2,65

1. $\pm \frac{t_2}{2}$
2. * Размеры для справок.

Инв.№ подл. | Подпись и дата | Взам. инв.№ | Инв.№ дубл. | Подпись и дата

Изм.	Лист	№ докум.	Подпись	Дата
Разраб.	Аленичева			03.94
Пров.	Акулин			03.94
Т.контр.	Акулин			03.94
Н.контр.	Уткина			15.11.94
Утв.	Захарова			23.94

АПЭ 1567.0СБ

Подвеска для крепления 4* труб к плитам перекрытия

Сборочный чертеж

Лит.	Масса	Масшт.
	Сталь-ницу	—
Лист	Листов 1	
СПКБ „Спецавтоматика" Москва		

Формат А3

Типовые конструкции Серия 5.908-2

Формат	Зона	Поз.	Обозначение	Наименование	Кол.	Примечание
				Документация		
А3			АПЭ 1567.0СБ	Сборочный чертеж		
			Переменные данные для исполнений			
				АПЭ 1567.0		
				Сборочные единицы		
А4		1	АПЭ 1566.0-10	Кронштейн	1	
				Детали		
А4		2	АПЭ 1550.0-1	Хомут для труб Дн 18...30	4	
А4		3	АПЭ 1567.0-1	Опора	1	
				Стандартные изделия		
		4		Гайка М6.5 ГОСТ 5915-70	4	
		5		Гайка М8.5 ГОСТ 5915-70	2	
		6		Шайба 6.04 ГОСТ 11371-78	4	
		7		Шайба 8.04 ГОСТ 11371-78	2	
				Прочие изделия		
		8		Дюбель-гвоздь 4,5×40		
				ТУ 14-4-1231-83	3	

Изм.	Лист	№ докум.	Подпись	Дата
Разраб.		Аленичева		03.90
Пров.		Акулин		03.90
Н.контр.		Уткина		13.03.90
Утв.		Захарова		03.90

АПЭ 1567.0

Подвеска для крепления 4х труб к плитам перекрытия

Лит.	Лист	Листов
	1	2

СПКБ „Спецавтоматика" Москва

Формат А4

Подпись и дата | Инв. № дубл. | Взам. инв. № | Подпись и дата | Инв. № подл.

Типовые конструкции Серия 5.908-2

Формат	Зона	Поз.	Обозначение	Наименование	Кол.	Примечание
				АПЭ 1567.0-01		
				Сборочные единицы		
А4		1	АПЭ 1566.0-10-01	Кронштейн	1	
				Детали		
А4		2	АПЭ 1550.0-1-01	Хомут для труб Дн 32...48	4	
А4		3	АПЭ 1567.0-1-01	Опора	1	
				Стандартные изделия		
		4		Гайка М8.5 ГОСТ 5915-70	4	
		5		Гайка М12.5 ГОСТ 5915-70	2	
		6		Шайба 8.04 ГОСТ 11371-78	4	
		7		Шайба 12.04 ГОСТ 11371-78	2	
				Прочие изделия		
		8		Дюбель-гвоздь 4,5×40		
				ТУ 14-4-1231-83	4	

Изм.	Лист	№ докум.	Подпись	Дата

АПЭ 1567.0

Лист 2

Формат А4

Типовые конструкции Серия 5.908-2

АПЭ 1567.0-1

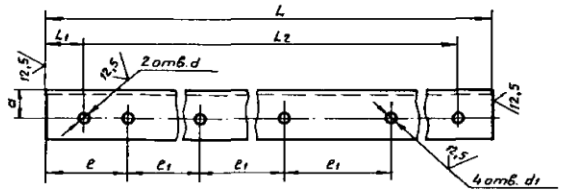

Обозначение	Размеры в мм L	L1	L2	e	e1	a	d	d1	Материал	Масса, кг
АПЭ 1567.0-1	385	20	345	75	75	20	9	7	Уголок 36×36×3-В-ГОСТ 8509-86 Ст.3пс-I-ГОСТ 535-88	0,63
-01	450	25	400	90	90	30	13	9	Уголок 50×50×4-В-ГОСТ 8509-86 Ст.3пс-I-ГОСТ 535-88	1,37

$H14, \pm \frac{t_2}{2}$

Изм.	Лист	№ докум.	Подпись	Дата
Разраб.		Аленичева		03.90
Пров.		Акулин		03.90
Т.контр.		Акулин		03.90
Н.контр.		Уткина		13.03.90
Утв.		Захарова		03.90

АПЭ 1567.0-1

Опора

См. таблицу

Лит.	Масса	Масшт.
	См. таблицу	—

Лист	Листов 1

СПКБ „Спецавтоматика" Москва

Формат А4

Типовые конструкции Серия 5.908-2

АПЭ 1566.0-2

12,5

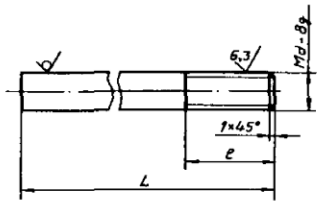

Обозначение	Размеры в мм L	e	d	Материал	Масса, кг
АПЭ 1566.0-1	100	25	8	Круг 8-В-ГОСТ 2590-88 Ст.3пс ГОСТ 535-88	0,04
-01	120	30	12	Круг 12-В-ГОСТ 2590-88 Ст.3пс ГОСТ 535-88	0,1

$H14, \pm \frac{t_2}{2}$

Изм.	Лист	№ докум.	Подпись	Дата
Разраб.		Аленичева		03.90
Пров.		Акулин		03.90
Т.контр.		Акулин		03.90
Н.контр.		Уткина		13.03.90
Утв.		Захарова		03.90

АПЭ 1566.0-2

Шпилька

См. таблицу

Лит.	Масса	Масшт.
	См. таблицу	—

Лист	Листов 1

СПКБ „Спецавтоматика" Москва

Формат А4

ООО "Изополимет Плюс" - https://izopolimet.by

Типовые конструкции Серия 5.908-2

АПЭ 1568.0СБ

Обозначение	Дн*, мм	L*, мм	L1*, мм	
АПЭ 1568.0	18...30	140	100	0,7
-01	32...48	150		0,85

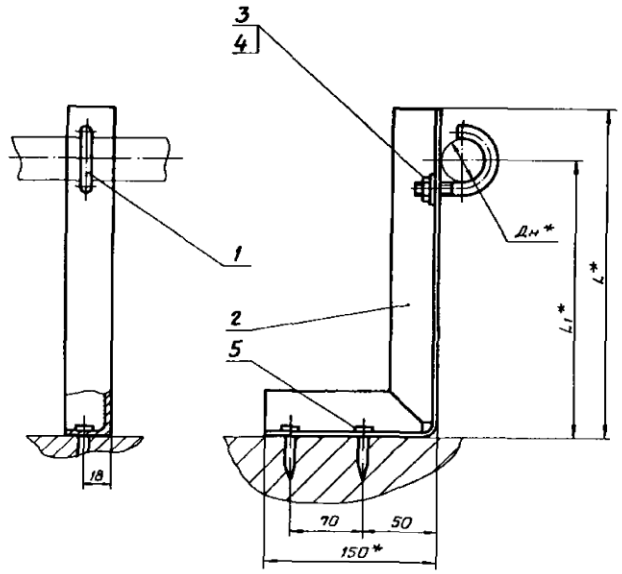

1. Размер L уточняется проектом.
2. $\pm \frac{t_2}{2}$
3. *Размеры для справок.

Изм.	Лист	№ докум.	Подпись	Дата
Разраб.	Яленичева			03.90
Пров.	Акулин			03.90
Т.контр.	Акулин			03.90
Н.контр.	Уткина			03.90
Утв.	Захарова			03.90

АПЭ 1568.0СБ

Опора для крепления труб Дн 18...30,32...48 в подполье
Сборочный чертеж

Лит.	Масса	Масшт.
	Сметная	—
Лист	Листов 1	

СПКБ „Специавтоматика" Москва

Формат А3

Типовые конструкции Серия 5.908-2

Формат	Зона	Поз.	Обозначение	Наименование	Кол.	Примечание
				Документация		
А3			АПЭ 1568.0СБ	Сборочный чертеж		
				Прочие изделия		
		5		Дюбель-гвоздь 4,5×40 ТУ 14-4-1231-83	2	
				Переменные данные для исполнений		
				АПЭ 1568.0		
				Детали		
А4		1	АПЭ 1550.0-1	Хомут для труб Дн18..30	1	
А3		2	АПЭ 1568.0-1	Опора	1	
				Стандартные изделия		
		3		Гайка М6.5 ГОСТ 5915-70	1	
		4		Шайба 6.04 ГОСТ 11371-78	1	
				АПЭ 1568.0-01		
				Детали		
А4		1	АПЭ 1550.0-1-01	Хомут для труб Дн32..48	1	

Изм.	Лист	№ докум.	Подпись	Дата
Разраб.	Яленичева			03.90
Пров.	Акулин			03.90
Н.контр.	Уткина			03.90
Утв.	Захарова			03.90

АПЭ 1568.0

Опора для крепления труб Дн 18...30,32...48 в подполье

Лит.	Лист	Листов
	1	2

СПКБ „Специавтоматика" Москва

Формат А4

Типовые конструкции Серия 5.908-2

Формат	Зона	Поз.	Обозначение	Наименование	Кол.	Примечание
А3		2	АПЭ 1568.0-1-01	Опора	1	
				Стандартные изделия		
		3		Гайка М8.5 ГОСТ 5915-70	1	
		4		Шайба 8.04 ГОСТ 11371-78	1	

Изм.	Лист	№ докум.	Подпись	Дата

АПЭ 1568.0

Лист 2

Формат А4

АПЭ 1568.0-1

Типовые конструкции серия 5.908-2

Обозначение	Размеры в мм L	L1	e	d	
АПЭ 1568.0-1	140	284	58	7	0,6
-01	150	294	78	9	0,64

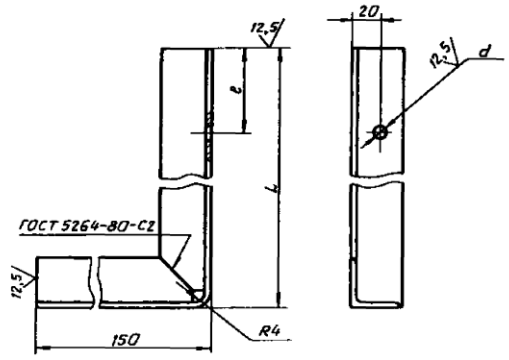

Развертка

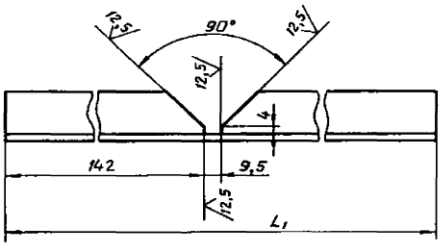

1. Электрод Э42 ГОСТ 9467-75.
2. Н14, $\pm \frac{t_2}{2}$

Изм.	Лист	№ докум.	Подпись	Дата
Разраб.		Явничева		03.90
Пров.		Акулин		03.90
Т.контр.		Акулин		03.90
Н.контр.		Уткина		03.90
Утв.		Захарова		03.90

АПЭ 1568.0-1

Опора

Материал: Уголок 36×36×3-В - ГОСТ 8509-86, Ст.3пс-Т - ГОСТ 535-88

Лит.	Масса	Масшт.
	Сметалицу	—
Лист	Листов 1	

СПКБ Спецавтоматика Москва

Формат А3

АПЭ 1569.0СБ

Типовые конструкции серия 5.908-2

Обозначение	Размеры в мм Дн*	L*	L1*	L2*	t	t1	a	Масса сборки, кг
АПЭ 1569.0	18...30	150	110	60	50	50	20	0,5
-01	32...48	200	130	70		100	22	0,7

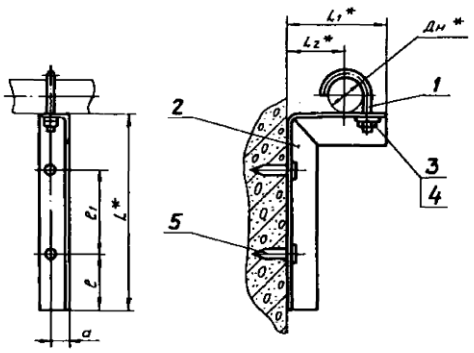

1. $\pm \frac{t_2}{2}$
2. *Размеры для справок.

Изм.	Лист	№ докум.	Подпись	Дата
Разраб.		Явничева		03.90
Пров.		Акулин		03.90
Т.контр.		Акулин		03.90
Н.контр.		Уткина		03.90
Утв.		Захарова		03.90

АПЭ 1569.0СБ

Опора для крепления труб к железобетонной стене на дюбель-гвоздях

Сборочный чертеж

Лит.	Масса	Масшт.
	Сметалицу	—
Лист	Листов 1	

СПКБ Спецавтоматика Москва

Типовые конструкции Серия 5.908-2

Формат	Зона	Поз.	Обозначение	Наименование	Кол.	Примечание
				Документация		
А3			АПЭ 1569.0СБ	Сборочный чертеж		
				Прочие изделия		
		5		Дюбель-гвоздь 4,5×40 ТУ 14-4-1231-83	2	
			Переменные данные для исполнений			
				Детали		
А4		1	АПЭ 1550.0-1	Хомут для труб Дн18...30	1	
А3		2	АПЭ 1569.0-1	Опора	1	
				Стандартные изделия		
		3		Гайка М6.5 ГОСТ 5915-70	1	
		4		Шайба 6.04 ГОСТ 11371-78	1	
				Детали		
А4		1	АПЭ 1550.0-1	Хомут для труб Дн32...48	1	

Подпись и дата | Инв. № дубл. | Взам. инв. № | Подпись и дата | Инв. № подл.

Изм.	Лист	№ докум.	Подпись	Дата
Разраб.	Аленичева			03.90
Пров.	Акулин			03.90
Н.контр.	Уткина			03.90
Утв.	Захарова			03.90

АПЭ 1569.0

Опора для крепления труб к железобетонной стене на дюбель-гвоздях

Лит.	Лист	Листов
	1	2

СПКБ „Спецавтоматика" Москва

Формат А4

Типовые конструкции Серия 5.908-2

Формат	Зона	Поз.	Обозначение	Наименование	Кол.	Примечание
А3		2	АПЭ 1569.0-1-01	Опора	1	
				Стандартные изделия		
		3		Гайка М8.5 ГОСТ 5915-70	1	
		4		Шайба 8.04 ГОСТ 11371-78	1	

Подпись и дата | Инв. № дубл. | Взам. инв. № | Подпись и дата | Инв. № подл.

Изм.	Лист	№ докум.	Подпись	Дата

АПЭ 1569.0

Лист 2

Формат А4

Типовые конструкции Серия 5.908-2

АПЭ 1569.0-1

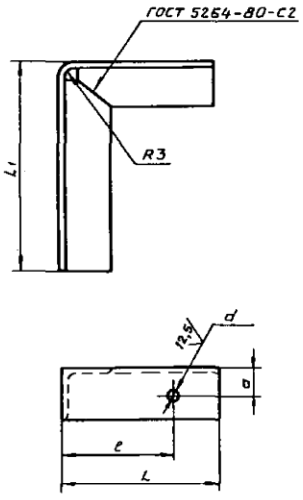

Обозначение	Размеры в мм							Материал	
	L	L_1	L_2	L_3	l	a	d		
АПЭ 1569.0-1	110	150	104	252	79	20	7	Уголок 36×36×3-В-ГОСТ 8509-86 Ст.3пс-I-ГОСТ 535-88	0,42
-01	130	200	124	325	99	22	9	Уголок 40×40×3-В-ГОСТ 8509-86 Ст.3пс-I-ГОСТ 535-88	0,6

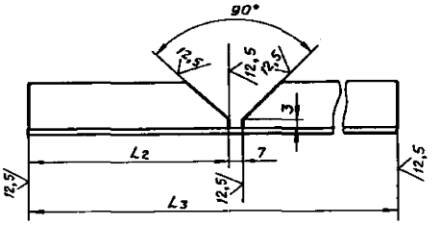

1. Электрод Э42 ГОСТ 9467-75.
2. Н14, $\pm\frac{t_2}{2}$

Изм.	Лист	№ докум.	Подпись	Дата
Разраб.	Аленичева			03.90
Пров.	Акулин			03.90
Т.контр.	Акулин			03.90
Н.контр.	Уткина			03.90
Утв.	Захарова			03.90

АПЭ 1569.0-1

Опора

См. таблицу

Лит.	Масса	Масшт.
	См. таблицу	—

Лист | Листов 1

СПКБ „Спецавтоматика" Москва

Формат А3

АПЭ 1570.0СБ

Типовые конструкции Серия 5.908-2

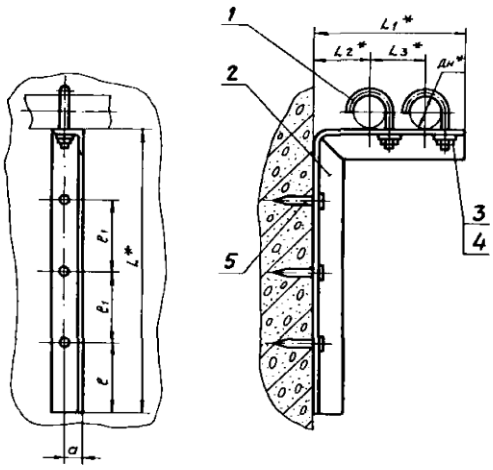

Обозначение	Размеры в мм								Масса сборки, кг
	Dн*	L*	L1*	L2*	L3*	e	e1	a	
АПЭ 1570.0	18...30	200	180	60	75	50	50	20	0,7
-01	32...48	300	220	70	90		100	22	1,1

1. $H14, \pm \frac{t_2}{2}$
2. *Размеры для справок.

Изм.	Лист	№ докум.	Подпись	Дата
Разраб.	Яленичева			01.94
Пров.	Акулин			01.94
Т.контр.	Акулин			01.94
Н.контр.	Уткина			11.04.97
Утв.	Захарова			01.94

АПЭ 1570.0СБ

Опора для крепления 2" труб к железобетонной стене на дюбель-гвоздях. Сборочный чертеж

Лит.	Масса	Масштаб
	Ст.таблицу	—
Лист	Листов	

СПКБ „Спецавтоматика" Москва

Формат А3

Типовые конструкции Серия 5.908-2

Формат	Зона	Поз.	Обозначение	Наименование	Кол.	Примечание
				Документация		
А3			АПЭ 1570.0СБ	Сборочный чертеж		
				Прочие изделия		
		5		Дюбель-гвоздь 4,5×40 ТУ14-4-1231-83	3	
				Переменные данные для исполнений		
				АПЭ 1570.0		
				Детали		
А4		1	АПЭ 1550.0-1	Хомут для труб Дн18..30	2	
А3		2	АПЭ 1570.0-1	Опора	1	
				Стандартные изделия		
		3		Гайка М6.5 ГОСТ 5915-70	2	
		4		Шайба 6.04 ГОСТ 11371-78	2	

Изм.	Лист	№ докум.	Подпись	Дата
Разраб.	Яленичева			01.94
Пров.	Акулин			01.94
Н.контр.	Уткина			11.04.97
Утв.	Захарова			01.94

АПЭ 1570.0

Опора для крепления 2" труб к железобетонной стене на дюбель-гвоздях

Лит.	Лист	Листов
	1	2

СПКБ „Спецавтоматика" Москва

Формат А4

Типовые конструкции Серия 5.908-2

Формат	Зона	Поз.	Обозначение	Наименование	Кол.	Примечание
				АПЭ 1570.0-01		
				Детали		
А4		1	АПЭ 1550.0-1-01	Хомут для труб Дн32..48	2	
А3		2	АПЭ 1570.0-1-01	Опора	1	
				Стандартные изделия		
		3		Гайка М8.5 ГОСТ 5915-70	2	
		4		Шайба 8.04 ГОСТ 11371-78	2	

Изм.	Лист	№ докум.	Подпись	Дата

АПЭ 1570.0

Лист 2

Формат А4

АПЭ 1570.0СБ

42 (√)

Типовые конструкции Серия 5.908-2

Обозначение	Размеры в мм L	L1	L2	L3	e	e1	d	d	Материал	Масса сборки, кг
АПЭ 1570.0-1	180	200	174	375	79	79	20	7	Уголок В-36-36-3 ГОСТ 19609-73 Ст.3 ГОСТ 535-79	0,6
-01	220	300	214	515	99	90	22	9	Уголок В-40-40-3 ГОСТ 8509-72 Ст.3 ГОСТ 535-79	0,95

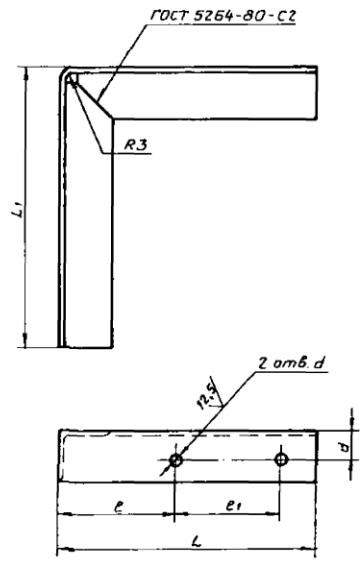

Развертка

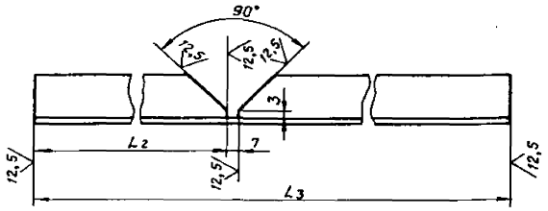

1. Электрод Э42 ГОСТ 9467-75.
2. Н14, $\pm \frac{t_2}{2}$

Изм.	Лист	№ докум.	Подпись	Дата
Разраб.	Аленичева			01.90
Пров.	Акулин			01.90
Т.контр.	Акулин			01.90
Н.контр.	Уткина			11.01.90
Утв.	Захарова			01.90

АПЭ 1570.0-1

Опора

См. таблицу

Лит.	Масса	Масштаб
	Стальной	—
Лист	Листов 1	

СПКБ „Спецавтоматика" Москва

Формат А3

АПЭ 1571.0СБ

Типовые конструкции Серия 5.908-2

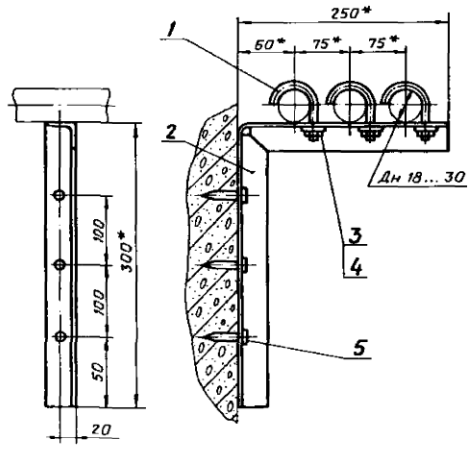

1. $\pm \frac{t_2}{2}$
2. * Размеры для справок.

Изм.	Лист	№ докум.	Подпись	Дата
Разраб.	Аленичева			01.90
Пров.	Акулин			01.90
Т.контр.	Акулин			01.90
Н.контр.	Уткина			11.01.90
Утв.	Захарова			01.90

Опора для крепления 3″ труб к железобетонной стене на дюбель-гвоздях
Сборочный чертеж

АПЭ 1571.0СБ

Лит.	Масса	Масштаб
	1.0	—
Лист	Листов	

СПКБ „Спецавтоматика" Москва

Формат А4

Типовые конструкции Серия 5.908-2

Формат	Зона	Поз.	Обозначение	Наименование	Кол.	Примечание
				Документация		
А4			АПЭ 1571.0СБ	Сборочный чертеж		
				Детали		
А4		1	АПЭ 1550.0-1	Хомут для труб Дн18...30	3	
А3		2	АПЭ 1571.0-1	Опора	1	
				Стандартные изделия		
		3		Гайка М6.5 ГОСТ 5915-70	3	
		4		Шайба 6.04 ГОСТ 11371-78	3	
				Прочие изделия		
		5		Дюбель – гвоздь 4,5×40 ТУ 14-4-1231-83	3	

Изм.	Лист	№ докум.	Подпись	Дата
Разраб.	Аленичева			01.90
Пров.	Акулин			01.90
Н.контр.	Уткина			11.01.90
Утв.	Захарова			01.90

АПЭ 1571.0

Опора для крепления 3″ труб к железобетонной стене на дюбель-гвоздях

Лит.	Лист	Листов
		1

СПКБ „Спецавтоматика" Москва

Формат А4

АПЭ 1571.0-1

43 √(√)

Типовые конструкции Серия 5.903-2

Развертка

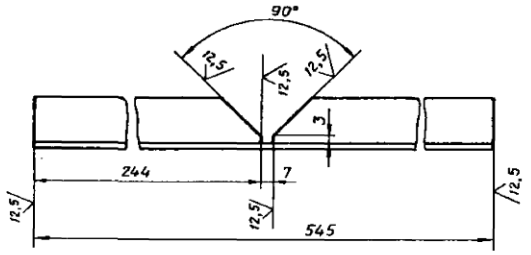

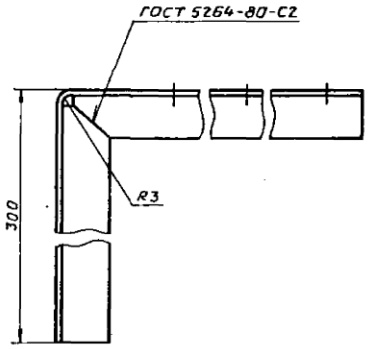

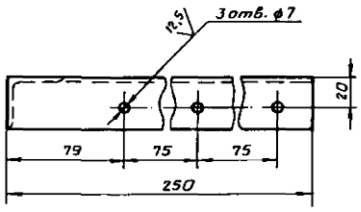

1. Электрод Э42 ГОСТ 9467-75.
2. $H14, \pm \frac{t_2}{2}$

Изм.	Лист	№ докум.	Подпись	Дата	АПЭ 1571.0-1			
Разраб.	Алемичева			03.94	Опора	Лит.	Масса	Масшт.
Пров.	Акулин			03.94			0,9	1:2
Т.контр.	Акулин			03.94		Лист	Листов 1	
Н.контр.	Уткина			03.94	Уголок 36×36×3-В ГОСТ 8509-86 Ст.3пс-Т ГОСТ 535-88	СПКБ „Специавтоматика" Москва		
Утв.	Захарова			03.94				

Формат А3

АПЭ 1572.0СБ

Типовые конструкции Серия 5.908-2

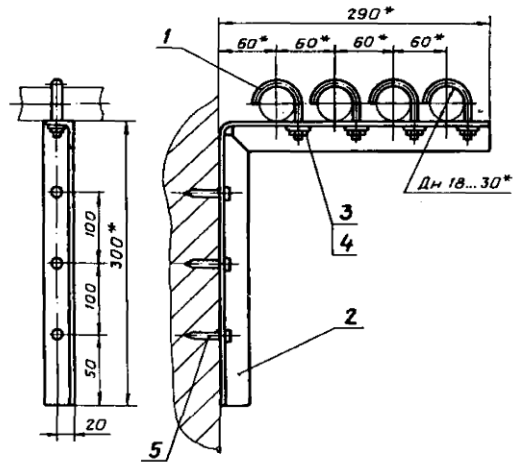

1. $\pm \frac{t_2}{2}$
2. *Размеры для справок.

Изм.	Лист	№ докум.	Подпись	Дата	АПЭ 1572.0СБ			
Разраб.	Алемичева			03.94	Опора для крепления 4 труб Дн 18...30 к железобетонной стене на дюбель-гвоздях Сборочный чертеж	Лит.	Масса	Масшт.
Пров.	Акулин			03.94			1,1	—
Т.контр.	Акулин			03.94		Лист	Листов 1	
Н.контр.	Уткина			03.94		СПКБ „Специавтоматика" Москва		
Утв.	Захарова			03.94				

Формат А4

Формат	Зона	Поз.	Обозначение	Наименование	Кол.	Примечание
				Документация		
А4			АПЭ 1572.0СБ	Сборочный чертеж		
				Детали		
А4		1	АПЭ 1550.0-1	Хомут для труб Дн18...30	4	
А3		2	АПЭ 1572.0-1	Опора	1	
				Стандартные изделия		
		3		Гайка М6.5 ГОСТ 5915-70	4	
		4		Шайба 6.04 ГОСТ 11371-78	4	
				Прочие изделия		
		5		Дюбель-гвоздь 4,5×40 ТУ 14-4-1231-83	3	

Изм.	Лист	№ докум.	Подпись	Дата	АПЭ 1572.0			
Разраб.	Алемичева			03.94	Опора для крепления 4 труб Дн 18...30 к железобетонной стене на дюбель-гвоздях	Лит.	Лист	Листов
Пров.	Акулин			03.94			1	
Н.контр.	Уткина			03.94		СПКБ „Специавтоматика" Москва		
Утв.	Захарова			03.94				

Формат А4

АПЭ 1572.0-1

44 ✓(✓)

Типовые конструкции Серия 5.908-2

Развертка

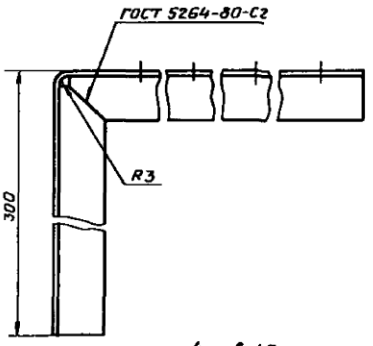

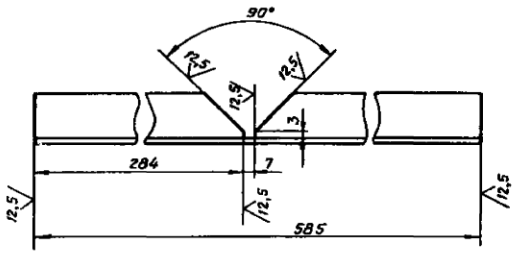

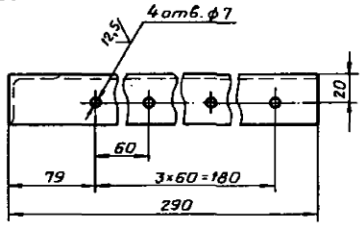

1. Электрод Э42 ГОСТ 9467-75
2. Н14, $\pm\frac{t_2}{2}$

Изм.	Лист	№ докум.	Подпись	Дата	АПЭ 1572.0-1	Лит.	Масса	Масшт.
Разраб.		Аленичева		03.50	Опора		0,96	1:2
Пров.		Акулин		03.50		Лист	Листов 1	
Т.контр.		Акулин		03.50				
Н.контр.		Уткина		23.03.90	Уголок 36×36×3-В-ГОСТ 8509-86 Ст. 3 пс-I-ГОСТ 535-88	СПКБ „Спецавтоматика" Москва		
Утв.		Захарова		03.50				

Формат А3

АПЭ 1573.0СБ

Типовые конструкции Серия 5.908-2

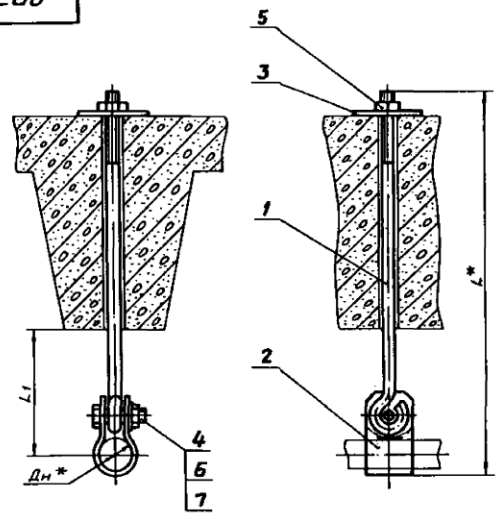

Обозначение	Размеры в мм Дн*	L*	L_1	Масса сборки, кг
АПЭ 1573.0	18...30	510	75	0,65
-01	32...48	525	80	0,67
-02	50...65	555	105	0,69
-03	70...89	565		0,7

1. $\pm\frac{t_2}{2}$
2.* Размер для справок.

Изм.	Лист	№ докум.	Подпись	Дата	АПЭ 1573.0СБ	Лит.	Масса	Масшт.
Разраб.		Аленичева		03.50	Подвеска для крепления труб к железобетонным плитам перекрытия Сборочный чертеж		См. таблицу	—
Пров.		Акулин		03.50		Лист	Листов 1	
Т.контр.		Акулин		03.50				
Н.контр.		Уткина		23.03.90		СПКБ „Спецавтоматика" Москва		
Утв.		Захарова		03.50				

Формат А3

Типовые конструкции Серия 5.908-2

Формат	Зона	Поз.	Обозначение	Наименование	Кол.	Примечание
				Документация		
А3			АПЭ 1573.0СБ	Сборочный чертеж		
				Детали		
А4		1	АПЭ 1573.0-1	Подкладка	1	
А4		2	АПЭ 1573.0-2	Тяга	1	
				Стандартные изделия		
		4		Болт М10×35-58 ГОСТ 7798-70	1	
		5		Гайка М8.5 ГОСТ 5915-70	1	
		6		Гайка М10.5 ГОСТ 5915-70	1	
		7		Шайба 10.04 ГОСТ 11371-78	1	
			Переменные данные для исполнений			
				АПЭ 1573.0		
				Детали		
А4		3	АПЭ 1573.0-3	Хомут	1	

АПЭ 1573.0

Изм.	Лист	№ докум.	Подпись	Дата
Разраб.		Аленичева		03.90
Пров.		Акулин		03.90
Н.контр.		Уткина		03.90
Утв.		Захарова		03.90

Подвеска для крепления труб к железобетонным плитам перекрытия

Лит.	Лист	Листов
	1	2

СПКБ „Спецавтоматика" Москва

Формат А4

Инв.№подл. | Подпись и дата | Взам.инв.№ | Инв.№дубл. | Подпись и дата

Типовые конструкции Серия 5.908-2

Формат	Зона	Поз.	Обозначение	Наименование	Кол.	Примечание
				АПЭ 1573.0-01		
				Детали		
А4		3	АПЭ 1573.0-3-01	Хомут	1	
				АПЭ 1573.0-02		
				Детали		
А4		3	АПЭ 1573.0-3-02	Хомут	1	
				АПЭ 1573.0-03		
				Детали		
А4		3	АПЭ 1573.0-3-03	Хомут	1	

АПЭ 1573.0

Лист 2

Формат А4

Инв.№подл. | Подпись и дата | Взам.инв.№ | Инв.№дубл. | Подпись и дата

Типовые конструкции Серия 5.908-2

АПЭ 1573.0-1

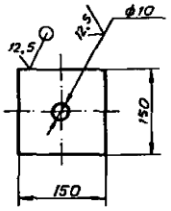

H14, $\pm \frac{t_2}{2}$

АПЭ 1573.0-1

Изм.	Лист	№ докум.	Подпись	Дата
Разраб.		Аленичева		03.90
Пров.		Акулин		03.90
Т.контр.		Акулин		03.90
Н.контр.		Уткина		03.90
Утв.		Захарова		03.90

Подкладка

Лит.	Масса	Масшт.
	0,35	1:5

Лист | Листов 1

Лист Б-ПН-2.0 ГОСТ 19903-74 / Ст.3 ГОСТ 16523-70

СПКБ „Спецавтоматика" Москва

Формат А4

Инв.№подл. | Подпись и дата | Взам.инв.№ | Инв.№дубл. | Подпись и дата

Типовые конструкции Серия 5.908-2

АПЭ 1573.0-2

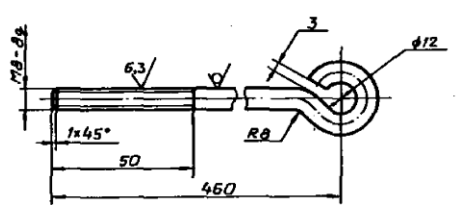

h14, H14 $\pm \frac{t_2}{2}$

АПЭ 1573.0-2

Изм.	Лист	№ докум.	Подпись	Дата
Разраб.		Аленичева		03.90
Пров.		Акулин		03.90
Т.контр.		Акулин		03.90
Н.контр.		Уткина		03.90
Утв.		Захарова		03.90

Тяга

Лит.	Масса	Масшт.
	0,19	—

Лист | Листов

Круг 8-В ГОСТ 2590-88 / Ст.3сп ГОСТ 535-88

СПКБ „Спецавтоматика" Москва

Формат А4

Инв.№подл. | Подпись и дата | Взам.инв.№ | Инв.№дубл. | Подпись и дата

Типовые конструкции Серия 5.908-2

АПЭ 1573.0-3

12,5

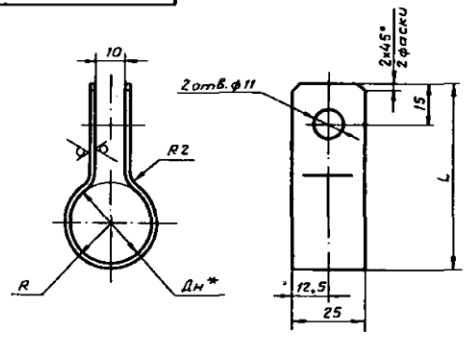

Обозначение	Дн* труб	L, мм	R, мм	Масса, кг
АПЭ 1573.0-3	18...30	65	17	0,05
-01	32...48	80	26	0,066
-02	50...65	110	33	0,09
-03	70...89	123	46	0,1

1. $H14_{-\frac{t_2}{2}}$
2. * Размер для справок.

АПЭ 1573.0-3

Хомут

Лит. | Масса | Масштаб

Лист | Листов 1

Лист 6-ПН-2,0 ГОСТ 19903-74
Ст3пс ГОСТ 16523-70

СПКБ Спецавтоматика Москва

Формат А4

Типовые конструкции Серия 5.908-2

Формат	Зона	Поз.	Обозначение	Наименование	Кол.	Примечание
				Документация		
А3			АПЭ 1574.0СБ	Сборочный чертеж		
				Переменные данные для исполнений		
				АПЭ 1574.0		
				Сборочные единицы		
А4		1	АПЭ 1574.0-10	Подвеска	1	
				Детали		
А4		2	АПЭ 1574.0-1	Подкладка	1	
				Стандартные изделия		
		3		Гайка М12.5 ГОСТ 5915-70	3	
		4		Шайба 12.04 ГОСТ 11371-78	2	
		5		Хомут 110-В-Ст.3 сп ГОСТ 24137-80	1	
				АПЭ 1574.0-01		
				Сборочные единицы		
А4		1	АПЭ 1574.0-10-01	Подвеска	1	

АПЭ 1574.0

Подвеска для крепления труб к железобетонным плитам перекрытия

Лит. | Лист 1 | Листов 3

СПКБ Спецавтоматика Москва

Формат А4

Типовые конструкции Серия 5.908-2

Формат	Зона	Поз.	Обозначение	Наименование	Кол.	Примечание
				Детали		
А4		2	АПЭ 1574.0-1	Подкладка	1	
				Стандартные изделия		
		3		Гайка М12.5 ГОСТ 5915-70	3	
		4		Шайба 12.04 ГОСТ 11371-78	2	
		5		Хомут 115-В Ст.3 сп ГОСТ 24137-80	1	
				АПЭ 1574.0-02		
				Сборочные единицы		
А4		1	АПЭ 1574.0-10-02	Подвеска	1	
				Детали		
А4		2	АПЭ 1574.0-1-01	Подкладка	1	
				Стандартные изделия		
		3		Гайка М16.5 ГОСТ 5915-70	3	
		4		Шайба 16.04 ГОСТ 11371-78	2	
		5		Хомут 135-В Ст.3 сп ГОСТ 24137-80	1	

АПЭ 1574.0 | Лист 2

Формат А4

Типовые конструкции Серия 5.908-2

Формат	Зона	Поз.	Обозначение	Наименование	Кол.	Примечание
				АПЭ 1574.0-03		
				Сборочные единицы		
А4		1	АПЭ 1574.0-10-03	Подвеска	1	
				Детали		
А4		2	АПЭ 1574.0-1-01	Подкладка	1	
				Стандартные изделия		
		3		Гайка М16.5 ГОСТ 5915-70	3	
		4		Шайба 16.04 ГОСТ 11371-78	2	
		5		Хомут 160-В Ст.3 сп ГОСТ 24137-80	1	
				АПЭ 1574.0-04		
				Сборочные единицы		
А4		1	АПЭ 1574.0-10-04	Подвеска	1	
				Детали		
		2	АПЭ 1574.0-1-02	Подкладка	1	
				Стандартные изделия		
		3		Гайка М20.5 ГОСТ 5915-70		
		4		Шайба 20.04 ГОСТ 11371-78		
		5		Хомут 225-В Ст.3 сп ГОСТ 24137-80		

АПЭ 1574.0 | Лист 3

Формат А4

ООО "Изополимет Плюс" - https://izopolimet.by

АПЭ 1574.0СБ

Типовые конструкции Серия 5.908-2

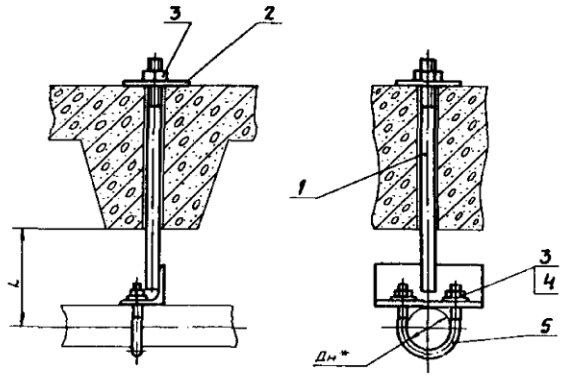

Обозначение	Дн*	L,мм	
АПЭ 1574.0	108	130	2,11
-01	114	135	2,17
-02	133	155	4,16
-03	159	185	4,33
-04	219	290	11,15

1. $\pm \frac{tz}{2}$
2. *Размер для справок

Изм.	Лист	№ докум.	Подпись	Дата
Разраб.		Аленичева		03.90
Пров.		Акулин		03.90
Т.контр.		Акулин		03.90
Н.контр.		Уткина		13.10.90
Утв.		Захарова		22.90

АПЭ 1574.0СБ

Подвеска для крепления труб к железобетонным плитам перекрытия
Сборочный чертеж

Лит.	Масса	Масшт.
	См.таблицу	—
Лист	Листов 1	

СПКБ „Спецавтоматика" Москва

Формат А3

Инв.№ подл. | Подпись и дата | Взам.инв.№ | Инв.№ дубл. | Подпись и дата

АПЭ 1574.0-10

Типовые конструкции Серия 5.908-2

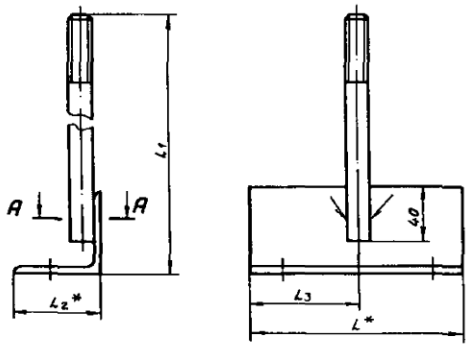

Обозначение	Размеры в мм					
	L*	L_1	L_2*	L_3	K	
АПЭ 1574.0-10	170	503	63	85	4	1,39
-01	180			90		1,449
-02	200	525	75	100	6	2,148
-03	240	540	90	120		3,08
-04	310	610	160	155	10	8,85

А-А

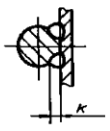

1. Электрод Э42 ГОСТ 9467-75.
2. $\pm \frac{tz}{2}$
3. *Размеры для справок.
4. Вид сварки по технологии завода.

Изм.	Лист	№ докум.	Подпись	Дата
Разраб.		Аленичева		03.90
Пров.		Акулин		03.90
Т.контр.		Акулин		03.90
Н.контр.		Уткина		13.10.90
Утв.		Захарова		22.90

АПЭ 1574.0-10СБ

Подвеска
Сборочный чертеж

Лит.	Масса	Масшт.
	См.таблицу	—
Лист	Листов 1	

СПКБ „Спецавтоматика" Москва

Формат А3

Инв.№ подл. | Подпись и дата | Взам.инв.№ | Инв.№ дубл. | Подпись и дата

Типовые конструкции Серия 5.908-2

Формат	Зона	Поз.	Обозначение	Наименование	Кол.	Примечание
				Документация		
А3			АПЭ 1574.0-10	Сборочный чертеж		
			Переменные данные для исполнений			
				АПЭ 1574.0-10		
				Детали		
А4		1	АПЭ 1574.0-2	Тяга	1	
А4		2	АПЭ 1574.0-3	Уголок	1	
				АПЭ 1574.0-10-01		
				Детали		
А4		1	АПЭ 1574.0-2	Тяга	1	
А4		2	АПЭ 1574.0-3-01	Уголок	1	
				АПЭ 1574.0-10-02		
				Детали		
А4		1	АПЭ 1574.0-2-01	Тяга	1	
А4		2	АПЭ 1574.0-3-02	Уголок	1	

Инв.№подл. | Подпись и дата | Взам.инв.№ | Инв.№дубл. | Подпись и дата

Изм.	Лист	№ докум.	Подпись	Дата
Разраб.		Аленичева		03.90
Пров.		Акулин		03.90
Н.контр.		Уткина		
Утв.		Захарова		03.90

АПЭ 1574.0-10

Подвеска

Лит.	Лист	Листов
	1	2

СПКБ „Спецавтоматика" Москва

Формат А4

Типовые конструкции Серия 5.908-2

Формат	Зона	Поз.	Обозначение	Наименование	Кол.	Примечание
				Детали		
А4		1	АПЭ 1574.0-2-01	Тяга	1	
А4		2	АПЭ 1574.0-3-03	Уголок	1	
				АПЭ 1574.0-10-03		
				Детали		
А4		1	АПЭ 1574.0-2-01	Тяга	1	
А4		2	АПЭ 1574.0-3-03	Уголок	1	

Инв.№подл. | Подпись и дата | Взам.инв.№ | Инв.№дубл. | Подпись и дата

Изм.	Лист	№ докум.	Подпись	Дата

АПЭ 1574.0-10

Лист 2

Формат А4

Типовые конструкции Серия 5.908-2

АПЭ 1574.0-1

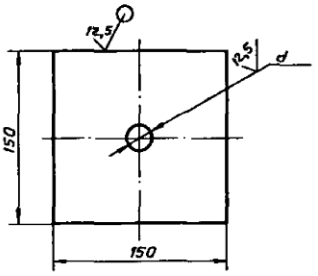

Обозначение	d,мм	
АПЭ 1574.0-1	14	0,34
-01	18	0,33
-02	22	0,3

$H14, \pm \frac{t_2}{2}$

Инв.№подл. | Подпись и дата | Взам.инв.№ | Инв.№дубл. | Подпись и дата

Изм.	Лист	№ докум.	Подпись	Дата
Разраб.		Аленичева		03.90
Пров.		Акулин		03.90
Т.контр.		Акулин		03.90
Н.контр.		Уткина		03.90
Утв.		Захарова		03.90

АПЭ 1574.0-1

Подкладка

Лит.	Масса	Масшт.
	См.таблицу	—

Лист | Листов 1

Лист 6-ПН-20 ГОСТ 19903-74 / Ст.3пс ГОСТ 16523-70

СПКБ „Спецавтоматика" Москва

Формат А4

Типовые конструкции Серия 5.908-2

АПЭ 1574.0-2

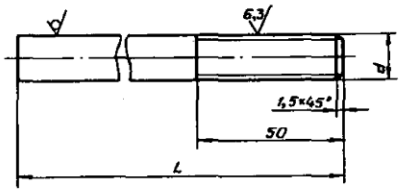

Обозначение	L,мм	d,мм	Материал	
АПЭ 1574.0-2	480	М12	Круг 12-В-ГОСТ 2590-88 / Ст.3пс ГОСТ 535-88	0,42
-01	490	М16	Круг 16-В-ГОСТ 2590-88 / Ст.3пс ГОСТ 535-88	0,77
-02		М20	Круг 20-В-ГОСТ 2590-88 / Ст.3пс ГОСТ 535-88	1,2

$H14, \pm \frac{t_2}{2}$

Инв.№подл. | Подпись и дата | Взам.инв.№ | Инв.№дубл. | Подпись и дата

Изм.	Лист	№ докум.	Подпись	Дата
Разраб.		Аленичева		03.90
Пров.		Акулин		03.90
Т.контр.		Акулин		03.90
Н.контр.		Уткина		03.90
Утв.		Захарова		03.90

АПЭ 1574.0-2

Тяга

Лит.	Масса	Масшт.
	См.таблицу	—

Лист | Листов 1

См. таблицу

СПКБ „Спецавтоматика" Москва

Формат А4

ООО "Изополимет Плюс" - https://izopolimet.by

Типовые конструкции Серия 5.908-2

АПЭ 1574.0-3

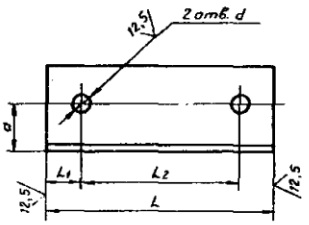

Обозначение	Размеры в мм L	L1	L2	a	d	Материал	Масса, кг
АПЭ 1574.0-3	170	24	122	35	13	Уголок 63×63×5-В-ГОСТ 8509-86 / Ст.3пс-I-ГОСТ 535-88	
-01	180	32	127				
-02	200	24	151	45	17	Уголок 75×75×6-В-ГОСТ 8509-86 / Ст.3пс-I-ГОСТ 535-88	
-03	240	32	176	50		Уголок 90×90×7-В-ГОСТ 8509-86 / Ст.3пс-I-ГОСТ 535-88	
-04	310		245	85	21	Уголок 160×160×10-В-ГОСТ 8509-86 / Ст.3пс-I-ГОСТ 535-88	

Инв.№ подл. | Подпись и дата | Взам. инв.№ | Инв.№ дубл. | Подпись и дата

Изм. Лист № докум. Подпись Дата	АПЭ 1574.0-3			
Разраб. Аленичева	Уголок	Лит.	Масса	Масштаб
Пров. Акулин			См. таблицу	—
Т.контр. Акулин		Лист	Листов	
Н.контр. Уткина	См. таблицу	СПКБ „Спецавтоматика" Москва		
Утв. Захарова				

Формат А4

Типовые конструкции Серия 5.908-2

АПЭ 1575.0-1

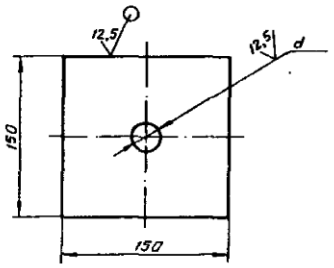

Обозначение	d, мм	Масса, кг
АПЭ 1575.0-1	10	0,35
-01	14	0,34
-02	18	0,33
-03	20	0,3

Н14, $\pm \frac{t_2}{2}$

Инв.№ подл. | Подпись и дата | Взам. инв.№ | Инв.№ дубл. | Подпись и дата

Изм. Лист № докум. Подпись Дата	АПЭ 1575.0-1			
Разраб. Аленичева	Подкладка	Лит.	Масса	Масштаб
Пров. Акулин			См. таблицу	—
Т.контр. Акулин		Лист	Листов 1	
Н.контр. Уткина	Лист 5-НН-3,0 ГОСТ 19903-74 / Ст.3пс ГОСТ 16523-70	СПКБ „Спецавтоматика" Москва		
Утв. Захарова				

Формат А4

Типовые конструкции Серия 5.908-2

АПЭ 1575.0

Формат	Зона	Поз.	Обозначение	Наименование	Кол.	Примечание
				Документация		
А3			АПЭ 1575.0 СБ	Сборочный чертеж		
				Переменные данные для исполнений		
				АПЭ 1575.0		
				Детали		
А4		1	АПЭ 1550.0-1	Хомут для труб Дн18...30	2	
А4		2	АПЭ 1575.0-1	Подкладка	2	
А4		3	АПЭ 1575.0-2	Шпилька	2	
А4		4	АПЭ 1575.0-3	Уголок	1	
				Стандартные изделия		
		5		Гайка М6.5 ГОСТ 5915-70	2	
		6		Гайка М8.5 ГОСТ 5915-70	4	
		7		Шайба 6.04 ГОСТ 11371-78	2	
		8		Шайба 8.04 ГОСТ 11371-78	2	
				АПЭ 1575.0-01		
				Детали		
А4		1	АПЭ 1550.0-1-01	Хомут для труб Дн32...48	2	
А4		2	АПЭ 1575.0-1	Подкладка	2	
А4		3	АПЭ 1575.0-2-01	Шпилька	2	

Инв.№ подл. | Подпись и дата | Взам. инв.№ | Инв.№ дубл. | Подпись и дата

Изм. Лист № докум. Подпись Дата	АПЭ 1575.0			
Разраб. Аленичева	Подвеска для крепления 2-х труб к железобетонным плитам перекрытия	Лит.	Лист 1	Листов 4
Пров. Акулин				
Н.контр. Уткина		СПКБ „Спецавтоматика" Москва		
Утв. Захарова				

Формат А4

Типовые конструкции Серия 5.908-2

АПЭ 1575.0

Формат	Зона	Поз.	Обозначение	Наименование	Кол.	Примечание
А4		4	АПЭ 1575.0-3-01	Уголок	1	
				Стандартные изделия		
		5,6		Гайка М8.5 ГОСТ 5915-70	6	
		7,8		Шайба 8.04 ГОСТ 11371-78	4	
				АПЭ 1575.0-02		
				Детали		
А4		1	АПЭ 1551.0-1	Хомут для труб Дн50...65	2	
А4		2	АПЭ 1575.0-1-01	Подкладка	2	
А4		3	АПЭ 1575.0-2-02	Шпилька	2	
А4		4	АПЭ 1575.0-3-02	Уголок	1	
				Стандартные изделия		
		5		Гайка М10.5 ГОСТ 5915-70	2	
		6		Гайка М12.5 ГОСТ 5915-70	4	
		7		Шайба 10.04 ГОСТ 11371-78	2	
		8		Шайба 12.04 ГОСТ 11371-78	2	
				АПЭ 1575.0-03		
				Детали		
А4		1	АПЭ 1551.0-1-01	Хомут для труб Дн70...89	2	
А4		2	АПЭ 1575.0-1-01	Подкладка	2	
А4		3	АПЭ 1575.0-2-03	Шпилька	2	
А4		4	АПЭ 1575.0-3-03	Уголок	1	

Инв.№ подл. | Подпись и дата | Взам. инв.№ | Инв.№ дубл. | Подпись и дата

Изм. Лист № докум. Подпись Дата	АПЭ 1575.0		Лист 2

Формат А4

Типовые конструкции Серия 5.908-2

Формат	Зона	Поз.	Обозначение	Наименование	Кол.	Примечание
				Стандартные изделия		
		5,6		Гайка М12.5 ГОСТ 5915-70	6	
		7,8		Шайба 12.04 ГОСТ 11371-78	4	
				АПЭ 1575.0-04		
				Детали		
А4		1	АПЭ 1551.0-1-02	Хомут для труб Дн108...140	2	
А4		2	АПЭ 1575.0-1-02	Подкладка	2	
А4		3	АПЭ 1575.0-2-04	Шпилька	2	
А4		4	АПЭ 1575.0-3-04	Уголок	1	
				Стандартные изделия		
		5,6		Гайка М16.5 ГОСТ 5915-70	6	
		7,8		Шайба 16.04 ГОСТ 11371-78	4	
				АПЭ 1575.0-05		
				Детали		
А4		1	АПЭ 1551.0-1-03	Хомут для труб Дн152...159	2	
А4		2	АПЭ 1575.0-1-02	Подкладка	2	
А4		3	АПЭ 1575.0-2-05	Шпилька	2	
А4		4	АПЭ 1575.0-3-05	Уголок	1	

Инв.№ подл. | Подпись и дата | Взам. инв.№ | Инв.№ дубл. | Подпись и дата

Изм. Лист № докум. Подпись Дата

АПЭ 1575.0

Лист 3

Формат А4

Типовые конструкции Серия 5.908-2

Формат	Зона	Поз.	Обозначение	Наименование	Кол.	Примечание
				Стандартные изделия		
		5,6		Гайка М16.5 ГОСТ 5915-70	6	
		7,8		Шайба 16.04 ГОСТ 11371-78	4	
				АПЭ 1575.0-06		
				Детали		
А4		1	АПЭ 1551.0-1-04	Хомут для труб Дн 219	2	
А4		2	АПЭ 1575.0-1-03	Подкладка	2	
А4		3	АПЭ 1575.0-2-06	Шпилька	2	
А4		4	АПЭ 1575.0-3-06	Уголок	1	
				Стандартные изделия		
		5		Гайка М16.5 ГОСТ 5915-70	2	
		6		Гайка М20.5 ГОСТ 5915-70	4	
		7		Шайба 16.04 ГОСТ 11371-78	2	
		8		Шайба 20.04 ГОСТ 11371-78	2	

Инв.№ подл. | Подпись и дата | Взам. инв.№ | Инв.№ дубл. | Подпись и дата

Изм. Лист № докум. Подпись Дата

АПЭ 1575.0

Лист 4

Формат А4

Типовые конструкции Серия 5.908-2

АПЭ 1575.0

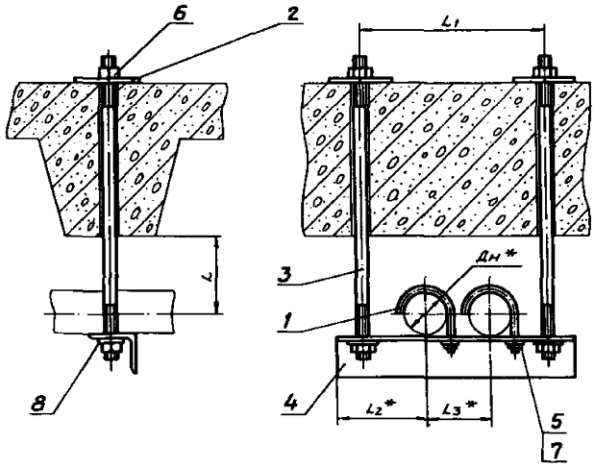

Обозначение	Размеры в мм					Масса сборки, кг
	Дн*	L	L1	L2*	L3*	
АПЭ 1575.0	18...30	40	180	73	75	1,5
-01	32...48	50	220	90	90	1,69
-02	50...65	70	290	108	125	3,9
-03	70...89	80	330	128	145	4,43
-04	108...140	125	435	155	200	7,62
-05	152...159	150	480	178	225	9,95
-06	219	200	600	208	285	23,88

1. $\pm \frac{t_2}{2}$
2. * Размеры для справок.

Инв.№ подл. | Подпись и дата | Взам. инв.№ | Инв.№ дубл. | Подпись и дата

Изм. Лист № докум. Подпись Дата

АПЭ 1575.0СБ

Подвеска для креплений 2 трубопроводов к железобетонным плитам перекрытия

Сборочный чертеж

Разраб.	Авеничева		
Пров.	Акулин		
Т.контр.	Акулин		
Н.контр.	Уткина		
Утв.	Захарова		

Лит. | Масса | Масштаб

См. табл. лицу | —

Лист 1 | Листов 1

СПКБ "Спецавтоматика" Москва

Формат А3

АПЭ 1575.0-2

Типовые конструкции Серия 5.908-2

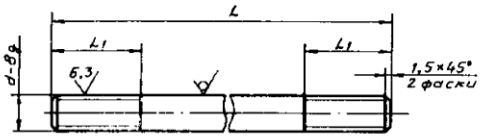

Обозначение	Размеры в мм L	L1	d	Материал	Масса, кг
АПЭ 1575.0-2	490	25	M8	Круг 8-В ГОСТ 2590-88 / Ст.3 ГОСТ 535-88	0,19
-01	508				0,2
-02	564	35	M12	Круг 12-В-ГОСТ 2590-88 / Ст 3 ГОСТ 535-88	0,5
-03	580				0,51
-04	665	45	M16	Круг 16-В-ГОСТ 2590-88 / Ст.3 ГОСТ 535-88	1,048
-05	705				1,11
-06	800	50	M20	Круг 20-В-ГОСТ 2590-88 / Ст.3 ГОСТ 535-88	1,97

$H14, \pm \frac{t_2}{2}$

Изм.	Лист	№ докум.	Подпись	Дата
Разраб.		Аленичева		03.90
Пров.		Акулин		03.90
Т.контр.		Акулин		03.90
Н.контр.		Уткина		03.90
Утв.		Захарова		03.90

АПЭ 1575.0-2

Шпилька

Лит. | Масса: См.таблицу | Масшт.: —

Лист | Листов 1

См. таблицу

СПКБ „Спецавтоматика" Москва

Формат А4

АПЭ 1575.0-3

Типовые конструкции Серия 5.908-2

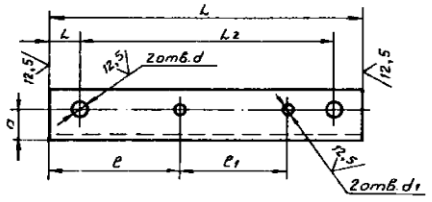

Обозначение	Размеры в мм L	L1	L2	l	l1	a	d	d1	Материал	Масса, кг
АПЭ 1575.0-3	220	20	180	92	75	20	9	7	Уголок 36×36×3-В-ГОСТ 8509-86 / Ст.3пс-I-ГОСТ 535-88	0,36
-01	270	25	220	119	90			9		0,45
-02	340		290	146	125	35	13	11	Уголок 63×63×4-В-ГОСТ 8509-86 / Ст.3пс-I-ГОСТ 535-88	1,94
-03	400	35	330	175	145			13		2,28
-04	510		440	234	200	45	17	17	Уголок 75×75×7-В-ГОСТ 8509-86 / Ст.3пс-I-ГОСТ 535-88	3,5
-05	580	50	480	266	225	50			Уголок 90×90×7-В-ГОСТ 8509-86 / Ст.3пс-I-ГОСТ 535-88	5,59
-06	700		600	326	285	85	22		Уголок 160×160×10-В-ГОСТ 8509-86 / Ст.3пс-I-ГОСТ 535-88	17,29

$H14, \pm \frac{t_2}{2}$

Изм.	Лист	№ докум.	Подпись	Дата
Разраб.		Аленичева		03.90
Пров.		Акулин		03.90
Т.контр.		Акулин		03.90
Н.контр.		Уткина		03.90
Утв.		Захарова		03.90

АПЭ 1575.0-3

Уголок

Лит. | Масса: См.таблицу | Масшт.: —

Лист | Листов 1

См. таблицу

СПКБ „Спецавтоматика" Москва

Формат А4

АПЭ 1576.0СБ

Типовые конструкции Серия 5.908-2

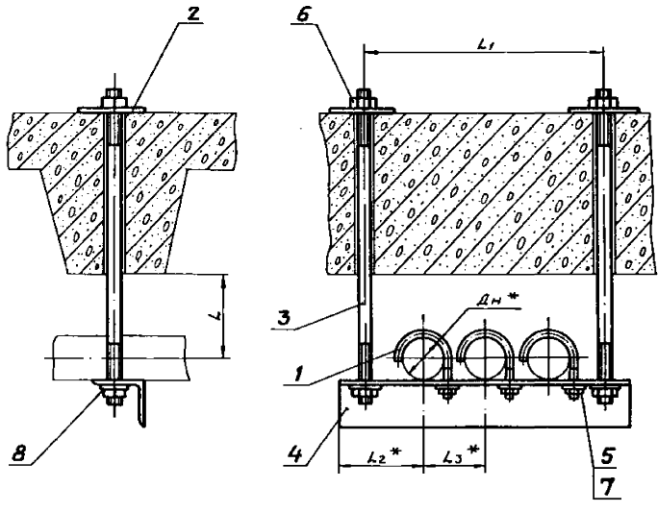

Обозначение	Размеры в мм Дн*	L	L1	L2*	L3*	Масса сборки, кг
АПЭ 1576.0	18...30	40	260	75	75	1,65
-01	32...48	50	310	90	90	1,95
-02	50...65	70	410	110	125	3,82
-03	70...89	80	480	130	145	6,22

1. $\pm \frac{t_2}{2}$
2.* Размеры для справок.

Изм.	Лист	№ докум.	Подпись	Дата
Разраб.		Аленичева		03.90
Пров.		Акулин		03.90
Т.контр.		Акулин		03.90
Н.контр.		Уткина		03.90
Утв.		Захарова		03.90

АПЭ 1576.0СБ

Подвеска для крепления 3х труб к железобетонным плитам перекрытия Сборочный чертеж

Лит. | Масса: См.таблицу | Масшт.: —

Лист | Листов 1

СПКБ „Спецавтоматика" Москва

Формат А3

Типовые конструкции Серия 5.908-2

Формат	Зона	Поз.	Обозначение	Наименование	Кол.	Примечание
				Документация		
А3			АПЭ 1576.0 СБ	Сборочный чертеж		
				Переменные данные для исполнений		
				АПЭ 1576.0		
				Детали		
А4		1	АПЭ 1550.0-1	Хомут для труб Дн18.30	3	
А4		2	АПЭ 1575.0-1	Подкладка	2	
А4		3	АПЭ 1575.0-2	Шпилька	2	
А4		4	АПЭ 1576.0-1	Уголок	1	
				Стандартные изделия		
		5		Гайка М6.5 ГОСТ 5915-70	3	
		6		Гайка М8.5 ГОСТ 5915-70	4	
		7		Шайба 6.04 ГОСТ 11371-78	3	
		8		Шайба 8.04 ГОСТ 11371-78	2	
				АПЭ 1576.0-01		
				Детали		
А4		1	АПЭ 1550.0-1-01	Хомут для труб Дн32.48	3	
А4		2	АПЭ 1575.0-1	Подкладка	2	

Изм. Лист № докум. Подпись Дата

Разраб. Явничев
Пров. Акулин
Н.контр. Уткина
Утв. Захарова

АПЭ 1576.0

Подвеска для крепления 3х труб к железобетонным плитам перекрытия

Лит. | Лист 1 | Листов 3

СПКБ „Спецавтоматика" Москва

Формат А4

Типовые конструкции Серия 5.908-2

Формат	Зона	Поз.	Обозначение	Наименование	Кол.	Примечание
А4		3	АПЭ 1575.0-2-01	Шпилька	2	
А4		4	АПЭ 1576.0-1-01	Уголок	1	
				Стандартные изделия		
		5,6		Гайка М8.5 ГОСТ 5915-70	7	
		7,8		Шайба 8.04 ГОСТ 11371-78	5	
				АПЭ 1576.0-02		
				Детали		
А4		1	АПЭ 1551.0-1	Хомут для труб Дн50.65	3	
А4		2	АПЭ 1575.0-1-01	Прокладка	2	
А4		3	АПЭ 1575.0-2-02	Шпилька	2	
А4		4	АПЭ 1576.0-1-02	Уголок	1	
				Стандартные изделия		
		5		Гайка М10.5 ГОСТ 5915-70	3	
		6		Гайка М12.5 ГОСТ 5915-70	4	
		7		Шайба 10.04 ГОСТ 11371-78	3	
		8		Шайба 12.04 ГОСТ 11371-78	2	
				АПЭ 1576.0-03		
				Детали		
А4		1	АПЭ 1551.0-1-01	Хомут для труб Дн70..89	3	
А4		2	АПЭ 1575.0-1-01	Подкладка	2	
А4		3	АПЭ 1575.0-2-03	Шпилька	2	
А4		4	АПЭ 1576.0-1-03	Уголок	1	

Инв.№ подл. | Подпись и дата | Взам. инв.№ | Инв.№ дубл. | Подпись и дата

Изм. Лист № докум. Подпись Дата

АПЭ 1576.0

Лист 2

Формат А4

Формат	Зона	Поз.	Обозначение	Наименование	Кол.	Примечание
				Стандартные изделия		
		5,6		Гайка М12.5 ГОСТ 5915-70	7	
		7,8		Шайба 12.04 ГОСТ 11371-78	9	

Типовые конструкции Серия 5.908-2

Изм. Лист № докум. Подпись Дата

Разраб. Явничев
Пров. Акулин
Т.контр. Акулин
Н.контр. Уткина
Утв. Захарова

АПЭ 1576.0

Лист 3

Формат А4

АПЭ 1576.0-1

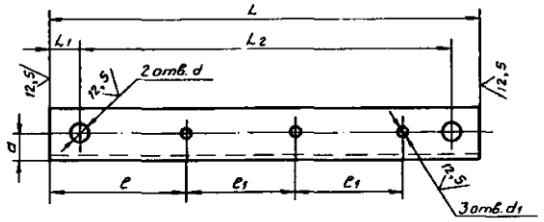

Обозначение	Размеры в мм								Материал	Масса, кг
	L	L1	L2	e	e1	a	d	d1		
АПЭ 1576.0-1	300	20	260	94	75	20	9	7	Уголок 36×36×3-В ГОСТ 8509-86 Ст.3пс-Т ГОСТ 535-88	0,49
-01	360	25	310	119	90	22		9	Уголок 40×40×3-В ГОСТ 8509-86 Ст.3пс-Т ГОСТ 535-88	0,66
-02	460		410	148	125	30	13	11	Уголок 50×50×4-В ГОСТ 8509-86 Ст.3пс-Т ГОСТ 535-88	1,4
-03	550	35	480	181	145	45		13	Уголок 75×75×6-В ГОСТ 8509-86 Ст.3пс-Т ГОСТ 535-88	3,78

$H14, \pm \frac{t2}{2}$

Изм. Лист № докум. Подпись Дата

Разраб. Явничев
Пров. Акулин
Т.контр. Акулин
Н.контр. Уткина
Утв. Захарова

АПЭ 1576.0-1

Уголок

См. таблицу

Лит. | Масса | Масштаб
Стадия | Лист | Листов 1

СПКБ „Спецавтоматика" Москва

Формат А4

АПЭ 1577.0СБ

Типовые конструкции Серия 5.908-2

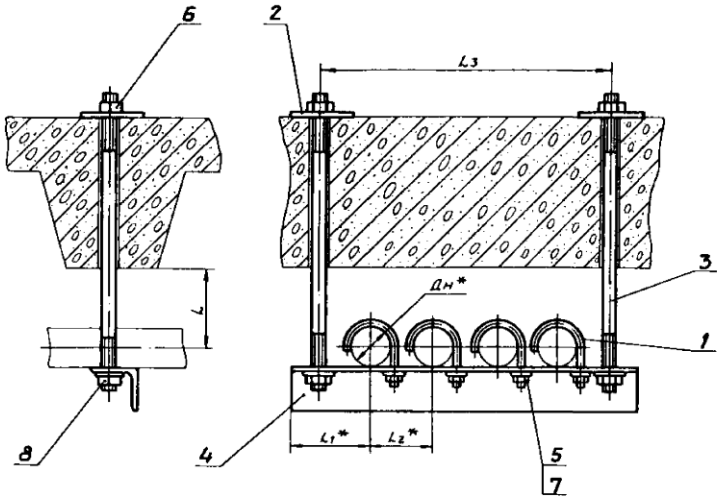

Обозначение	Размеры в мм Дн*	L	L1*	L2*	L3	Масса сборки, кг
АПЭ 1577.0	18...30	40	73	75	330	1,79
-01	32...48	50	90	90	400	3,1
-02	50...65	70	108	125	540	5,6
-03	70...89	80	128	145	620	12,0

1. $\pm \frac{L2}{2}$
2.* Размеры для справок.

Изм.	Лист	№ докум.	Подпись	Дата	АПЭ 1577.0СБ	Лит.	Масса	Масшт.
Разраб.		Аленичева		03.96	Подвеска для крепления 4 труб к железобетонным плитам перекрытия. Сборочный чертеж		Стандартизации	—
Пров.		Акулин		03.96			Лист	Листов 1
Т.контр.		Акулин		03.96			СПКБ „Спецавтоматика" Москва	
Н.контр.		Уткина		03.96				
Утв.		Захарова		03.96				

Формат А3

Инв.№ подл. | Подпись и дата | Взам. инв.№ | Инв.№ дубл. | Подпись и дата

Типовые конструкции Серия 5.908-2

Формат	Зона	Поз.	Обозначение	Наименование	Кол.	Примечание
				Документация		
А3			АПЭ 1577.0СБ	Сборочный чертеж		
				Переменные данные для исполнений		
				АПЭ 1577.0		
				Детали		
А4		1	АПЭ 1550.0-1	Хомут для труб Дн18...30	4	
А4		2	АПЭ 1575.0-1	Подкладка	2	
А4		3	АПЭ 1575.0-2	Шпилька	2	
А4		4	АПЭ 1577.0-1	Уголок	1	
				Стандартные изделия		
		5		Гайка М6.5 ГОСТ 5915-70	4	
		6		Гайка М8.5 ГОСТ 5915-70	4	
		7		Шайба 6.04 ГОСТ 11371-78	4	
		8		Шайба 8.04 ГОСТ 11371-78	2	
				АПЭ 1577.0-01		
				Детали		
А4		1	АПЭ 1550.0-1-01	Хомут для труб Дн32...48	4	
А4		2	АПЭ 1575.0-1	Подкладка	2	

Изм.	Лист	№ докум.	Подпись	Дата	АПЭ 1577.0	Лит.	Лист	Листов
Разраб.		Аленичева		03.96	Подвеска для крепления 4 труб к железобетонным плитам перекрытия		1	3
Пров.		Акулин		03.96		СПКБ „Спецавтоматика" Москва		
Н.контр.		Уткина		03.96				
Утв.		Захарова		03.96				

Формат А4

Типовые конструкции Серия 5.908-2

Формат	Зона	Поз.	Обозначение	Наименование	Кол.	Примечание
А4		3	АПЭ 1575.0-2-01	Шпилька	2	
А4		4	АПЭ 1577.0-1-01	Уголок	1	
				Стандартные изделия		
		5,6		Гайка М8.5 ГОСТ 5915-70	8	
		7,8		Шайба 8.04 ГОСТ 11371-78	8	
				АПЭ 1577.0-02		
				Детали		
А4		1	АПЭ 1551.0-1	Хомут для труб Дн50...65	4	
А4		2	АПЭ 1575.0-1-01	Подкладка	2	
А4		3	АПЭ 1575.0-2-02	Шпилька	2	
А4		4	АПЭ 1577.0-1-02	Уголок	1	
				Стандартные изделия		
		5		Гайка М10.5 ГОСТ 5915-70	4	
		6		Гайка М12.5 ГОСТ 5915-70	4	
		7		Шайба 10.04 ГОСТ 11371-78	4	
		8		Шайба 12.04 ГОСТ 11371-78	2	
				АПЭ 1577.0-03		
				Детали		
А4		1	АПЭ 1551.0-1-01	Хомут для труб Дн70...89	4	
А4		2	АПЭ 1575.0-1-01	Подкладка	2	
А4		3	АПЭ 1575.0-2-03	Шпилька	2	
А4		4	АПЭ 1577.0-1-03	Уголок	1	

Изм.	Лист	№ докум.	Подпись	Дата	АПЭ 1577.0	Лист 2

Формат А4

Типовые конструкции Серия 5.908-2

Формат	Зона	Поз.	Обозначение	Наименование	Кол.	Примечание
				Стандартные изделия		
		5,6		Гайка М12.5 ГОСТ 5915-70	8	
		7,8		Шайба 12.04 ГОСТ 11371-78	6	

АПЭ 1577.0

Инв.№ подл. | Подпись и дата | Взам. инв.№ | Инв.№ дубл. | Подпись и дата

Изм. Лист № докум. Подпись Дата

Лист

Формат А4

Типовые конструкции Серия 5.908-2

АПЭ 1577.0-1

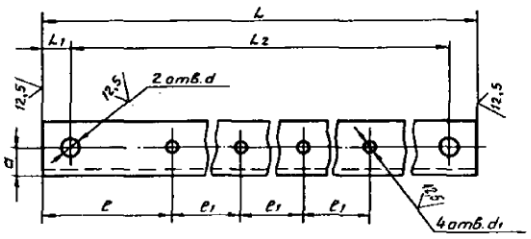

Обозначение	Размеры в мм L	L1	L2	e	e1	a	d	d1	Материал	Масса кг
АПЭ 1577.0-1	370	20	330	92	75	20	9	7	Уголок 36×36×3-В-ГОСТ 8509-86 / Ст.3пс-1-ГОСТ 535-88	0,6
-01	450	25	400	119	90	30	9	9	Уголок 50×50×4-В-ГОСТ 8509-86 / Ст.3пс-1-ГОСТ 535-88	1,69
-02	590		540	146	125	35	13	11	Уголок 63×63×5-В-ГОСТ 8509-86 / Ст.3пс-1-ГОСТ 535-88	3,37
-03	690	35	620	179	145	55	13	13	Уголок 100×100×7-В-ГОСТ 8509-86 / Ст.3пс-1-ГОСТ 535-88	9,3

H14, $\pm \frac{t_z}{2}$

Инв.№ подл. | Подпись и дата | Взам. инв.№ | Инв.№ дубл. | Подпись и дата

Изм.	Лист	№ докум.	Подпись	Дата
Разраб.		Аленичева		03.94
Пров.		Акулин		03.94
Т.контр.		Акулин		03.94
Н.контр.		Уткина		03.94
Утв.		Захарова		03.94

АПЭ 1577.0-1

Уголок

См. таблицу

Лит.	Масса	Масштаб
	См. таблицу	—
Лист	Листов 1	

СПКБ „Спецавтоматика" Москва

Формат А4

АПЭ 1578.0СБ

Типовые конструкции Серия 5.908-2

Обозначение	Дн *	L *	Масса кг
АПЭ 1578.0	18... 30	76	0,066
-01	32... 48	82	0,082
-02	50... 55	105	0,2
-03	70... 89		0,216

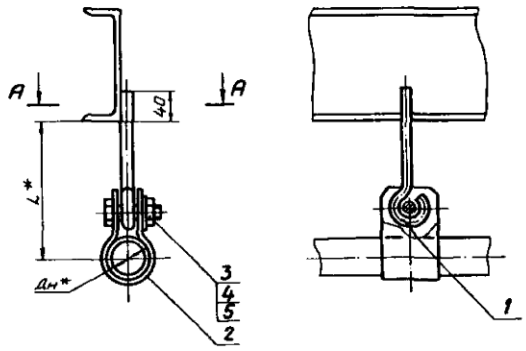

А-А

1. Электрод Э42 ГОСТ 9467-75
2. $\pm \frac{t_z}{2}$
3. *Размеры для справок.
4. Вид сварки по технологии завода.

Инв.№ подл. | Подпись и дата | Взам. инв.№ | Инв.№ дубл. | Подпись и дата

Изм.	Лист	№ докум.	Подпись	Дата
Разраб.		Аленичева		03.94
Пров.		Акулин		03.94
Т.контр.		Акулин		03.94
Н.контр.		Уткина		03.94
Утв.		Захарова		03.94

АПЭ 1578.0СБ

Подвеска для крепления труб к металлоконструкциям Сборочный чертеж

Лит.	Масса	Масштаб
	См. таблицу	—
Лист	Листов 1	

СПКБ „Спецавтоматика" Москва

Типовые конструкции Серия 5.908-2

Формат	Зона	Поз.	Обозначение	Наименование	Кол.	Примечание
				Документация		
А3			АПЭ 1578.0 СБ	Сборочный чертеж		
				Детали		
А4		1	АПЭ 1578.0-1	Тяга	1	
				Стандартные изделия		
		3		Болт М10×35.58 ГОСТ 7798-70	1	
		4		Гайка 10.5 ГОСТ 5915-70	1	
		5		Шайба 10.04 ГОСТ 11371-78	1	
			Переменные данные для исполнений			
				АПЭ 1578.0-01		
				Детали		
А4		2	АПЭ 1573.0-3	Хомут	1	
				АПЭ 1578.0-02		
				Детали		
А4		2	АПЭ 1573.0-3-01	Хомут	1	

Инв.№подл. | Подпись и дата | Взам.инв.№ | Инв.№дубл. | Подпись и дата

Изм.	Лист	№ докум.	Подпись	Дата
Разраб.	Аленичева			03.94
Пров.	Акулин			03.94
Т.контр.	Акулин			03.94
Н.контр.	Уткина			03.94
Утв.	Захарова			03.94

АПЭ 1578.0

Подвеска для крепления труб к металло-конструкциям

Лит.	Лист	Листов
	1	2

СПКБ „Специавтоматика" Москва

Формат А4

Типовые конструкции Серия 5.908-2

Формат	Зона	Поз.	Обозначение	Наименование	Кол.	Примечание
				АПЭ 1578.0-03		
				Детали		
А4		2	АПЭ 1573.0-3-02	Хомут	1	
				АПЭ 1578.0-04		
				Детали		
А4		2	АПЭ 1573.0-3-03	Хомут	1	

Инв.№подл. | Подпись и дата | Взам.инв.№ | Инв.№дубл. | Подпись и дата

АПЭ 1578.0

Лист 2

Формат А4

АПЭ 1578.0-1

12,5

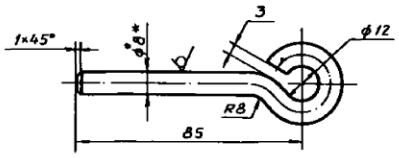

1. $H14, \pm \frac{t_2}{2}$
2. * Размер для справок.

Типовые конструкции Серия 5.908-2

Изм.	Лист	№ докум.	Подпись	Дата
Разраб.	Аленичева			03.94
Пров.	Акулин			03.94
Т.контр.	Акулин			03.94
Н.контр.	Уткина			03.94
Утв.	Захарова			03.94

АПЭ 1578.0-1

Тяга

Лит.	Масса	Масштаб
	0,07	—
Лист	Листов 1	

Круг 8-В-ГОСТ 2590-88 / Ст.3пс ГОСТ 535-88

СПКБ „Специавтоматика" Москва

Формат А4

АПЭ 1579.0-1

12,5

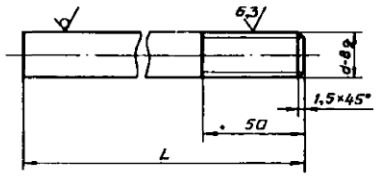

Обозначение	L, мм	d, мм	Материал	Масса, кг
АПЭ 1579.0-1	115	М8	Круг 8-В-ГОСТ 2590-88 / Ст.3пс ГОСТ 535-88	0,035
-01	130			0,039
-02	165	М12	Круг 12-В-ГОСТ 2590-88 / Ст.3пс ГОСТ 535-88	0,146
-03	190			0,169
-04	265	М16	Круг 16-В-ГОСТ 2590-88 / Ст.3пс ГОСТ 535-88	0,42
-05	295			0,46
-06	380	М20	Круг 20-В-ГОСТ 2590-88 / Ст.3пс ГОСТ 535-88	0,94

$\pm \frac{t_2}{2}$

Типовые конструкции Серия 5.908-2

Изм.	Лист	№ докум.	Подпись	Дата
Разраб.	Аленичева			03.94
Пров.	Акулин			03.94
Т.контр.	Акулин			03.94
Н.контр.	Уткина			03.94
Утв.	Захарова			03.94

АПЭ 1579.0-1

Тяга

Лит.	Масса	Масштаб
	Смотр. таблицу	—
Лист	Листов 1	

См. таблицу

СПКБ „Специавтоматика" Москва

Формат А4

АПЭ 1579.0СБ

Типовые конструкции Серия 5.908-2

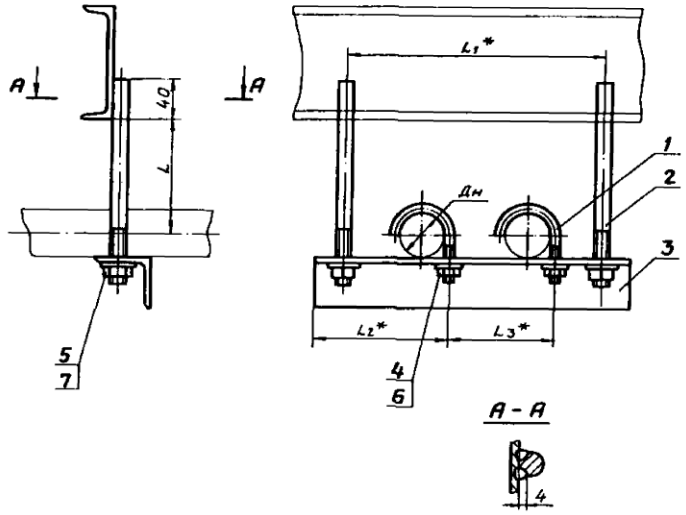

Обозначение	Размеры в мм					Масса сборки, кг
	Дн	L	L_1	L_2	L_3	
АПЭ 1579.0	18...30	40	180	73	75	0,49
-01	32...48	50	220	90	90	0,66
-02	50...65	70	290	108	125	2,5
-03	70...89	80	330	128	145	3,1
-04	108...140	125	435	155	200	5,5
-05	152...159	150	480	178	225	7,9
-06	219	200	600	208	285	10,3

1. $\pm \frac{t_2}{2}$
2.* Размеры для справок.
3. Вид сварки по технологии завода.

Изм.	Лист	№ докум.	Подпись	Дата
Разраб.		Аленичева		03.9
Пров.		Акулин		03.9
Т.контр.		Акулин		03.9
Н.контр.		Уткина		
Утв.		Захарова		03.9

АПЭ 1579.0СБ

Подвеска для крепления 2х труб к металлоконструкциям Сборочный чертеж

Лит.	Масса	Масшт.
	См.таб. лицу	—

Лист | Листов 1

СПКБ „Спецавтоматика" Москва

Формат А4

Типовые конструкции Серия 5.908-2

Формат	Зона	Поз.	Обозначение	Наименование	Кол.	Примечание
				Документация		
А3			АПЭ 1579.0СБ	Сборочный чертеж		
			Переменные данные для исполнений			
				АПЭ 1579.0		
				Детали		
А4		1	АПЭ 1550.0-1	Хомут для труб Дн18...30	2	
А4		2	АПЭ 1579.0-1	Тяга	2	
А4		3	АПЭ 1575.0-3	Уголок	1	
				Стандартные изделия		
		4		Гайка М6,5 ГОСТ 5915-70	2	
		5		Гайка М8,5 ГОСТ 5915-70	2	
		6		Шайба 6.04 ГОСТ 11371-78	2	
		7		Шайба 8.04 ГОСТ 11371-78	2	
				АПЭ 1579.0-01		
				Детали		
А4		1	АПЭ 1550.0-1-01	Хомут для труб Дн32.48	2	
А4		2	АПЭ 1579.0-1-01	Тяга	2	

Изм.	Лист	№ докум.	Подпись	Дата
Разраб.		Аленичева		03.9
Пров.		Акулин		03.9
Н.контр.		Уткина		
Утв.		Захарова		03.9

АПЭ 1579.0

Подвеска для крепления 2х труб к металлоконструкциям

Лит.	Лист	Листов
	1	4

СПКБ „Спецавтоматика" Москва

Формат А4

Типовые конструкции Серия 5.908-2

Формат	Зона	Поз.	Обозначение	Наименование	Кол.	Примечание
А4		3	АПЭ 1575.0-3-01	Уголок	1	
				Стандартные изделия		
		4,5		Гайка М8.5 ГОСТ 5915-70	4	
		6,7		Шайба 8.04 ГОСТ 11371-78	4	
				АПЭ 1579.0-02		
				Детали		
А4		1	АПЭ 1551.0-1	Хомут для труб Дн50..65	2	
А4		2	АПЭ 1579.0-1-02	Тяга	2	
А4		3	АПЭ 1575.0-3-02	Уголок	1	
				Стандартные изделия		
		4		Гайка М10.5 ГОСТ 5915-70	2	
		5		Гайка М12.5 ГОСТ 5915-70	2	
		6		Шайба 10.04 ГОСТ 11371-78	2	
		7		Шайба 12.04 ГОСТ 11371-78	2	
				АПЭ 1579.0-03		
				Детали		
А4		1	АПЭ 1551.0-1-01	Хомут для труб Дн70..89	2	
А4		2	АПЭ 1579.0-1-03	Тяга	2	
А4		3	АПЭ 1575.0-3-03	Уголок	1	

Изм.	Лист	№ докум.	Подпись	Дата

АПЭ 1579.0

Лист 2

Формат А4

Типовые конструкции Серия 5.908-2

Формат	Зона	Поз.	Обозначение	Наименование	Кол.	Примечание
				Стандартные изделия		
				Гайка М12.5 ГОСТ 5915-70	4	
				Шайба 12.04 ГОСТ 11371-74	4	
				АПЭ 1579.0-04		
				Детали		
А4		1	АПЭ 1551.0-1-02	Хомут для труб Дн 108..140	2	
А4		2	АПЭ 1579.0-1-04	Тяга	2	
А4		3	АПЭ 1575.0-3-04	Уголок	1	
				Стандартные изделия		
		4,5		Гайка М16.5 ГОСТ 5915-70	4	
		6,7		Шайба 16.04 ГОСТ 11371-78	4	
				АПЭ 1579.0-05		
				Детали		
А4		1	АПЭ 1551.0-1-03	Хомут для труб Дн 152..159	2	
А4		2	АПЭ 1579.0-1-05	Тяга	2	
А4		3	АПЭ 1575.0-3-05	Уголок	1	
				Стандартные изделия		
		4,5		Гайка М16.5 ГОСТ 5915-70	4	
		6,7		Шайба 16.04 ГОСТ 11371-78	4	

Инв.№подл. | Подпись и дата | Взам.инв.№ | Инв.№дубл. | Подпись и дата

Изм. Лист № докум. Подпись Дата

АПЭ 1579.0

Лист 3

Формат А4

Типовые конструкции Серия 5.908-2

Формат	Зона	Поз.	Обозначение	Наименование	Кол.	Примечание
				АПЭ 1579.0-06		
				Детали		
А4		1	АПЭ 1551.0-1-04	Хомут для труб Дн 219	2	
А4		2	АПЭ 1579.0-1-06	Тяга	2	
А4		3	АПЭ 1575.0-3-06	Уголок	1	
				Стандартные изделия		
		4		Гайка М16.5 ГОСТ 5915-70	2	
		5		Гайка М20.5 ГОСТ 5915-70	2	
		6		Шайба 16.04 ГОСТ 11371-78	2	
		7		Шайба 20.04 ГОСТ 11371-78	2	

Инв.№подл. | Подпись и дата | Взам.инв.№ | Инв.№дубл. | Подпись и дата

Изм. Лист № докум. Подпись Дата

АПЭ 1579.0

Лист 4

Формат А4

Типовые конструкции Серия 5.908-2

АПЭ 1580.0СБ

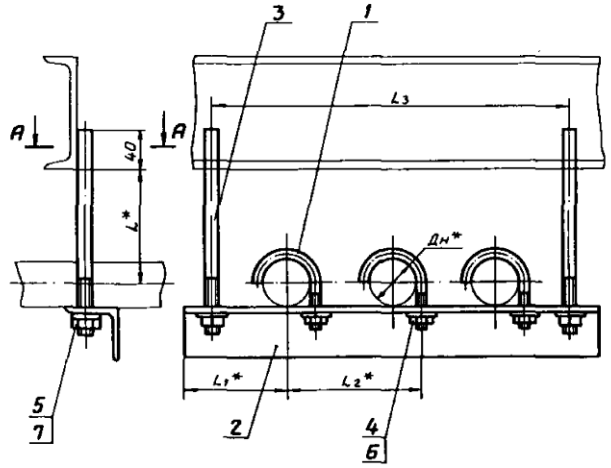

Обозначение	Размеры в мм Дн*	L*	L1*	L2*	L3	Масса сборки, кг
АПЭ 1580.0	18...30	40	73	75	260	0,65
-01	32...48	50	90	90	310	0,94
-02	50...65	70	108	125	410	2,2
-03	70...89	80	128	145	480	5,8

А-А

1. Электрод Э42 ГОСТ 9467-75.
2. $\pm \frac{t_2}{2}$
3. * Размеры для справок.
4. Вид сварки по технологии завода.

Инв.№подл. | Подпись и дата | Взам.инв.№ | Инв.№дубл. | Подпись и дата

Изм.	Лист	№ докум.	Подпись	Дата
Разраб.		Аленичева		01.94
Пров.		Акулин		03.94
Т.контр.		Акулин		05.94
Н.контр.		Уткина		11.94
Утв.		Захарова		03.95

АПЭ 1580.0СБ

Подвеска для крепления 3" труб к металлоконструкциям

Сборочный чертеж

Лит.	Масса	Масшт.
	Ст.таблицы	—
Лист	Листов 1	

СПКБ Спецавтоматика Москва

Формат А3

Типовые конструкции Серия 5.908-2

Формат	Зона	Поз.	Обозначение	Наименование	Кол.	Примечание
				Документация		
А3			АПЭ 1580.0СБ	Сборочный чертеж		
			Переменные данные для исполнений			
				АПЭ 1580.0		
				Детали		
А4		1	АПЭ 1550.0-1	Хомут для труб Дн18.30	3	
А4		2	АПЭ 1576.0-1	Уголок	1	
А4		3	АПЭ 1580.0-1	Тяга	2	
		4		Гайка М6.5 ГОСТ 5915-70	3	
		5		Гайка М8.5 ГОСТ 5915-70	2	
		6		Шайба 6.04 ГОСТ 11371-70	3	
		7		Шайба 8.04 ГОСТ 11371-78	2	
				АПЭ 1580.0-01		
				Детали		
А4		1	АПЭ 1550.0-1-01	Хомут для труб Дн32..48	3	
А4		2	АПЭ 1576.0-1-01	Уголок	1	
А4		3	АПЭ 1580.0-1-01	Тяга	2	

Подпись и дата | Инв. № дубл. | Взам. инв. № | Подпись и дата | Инв. № подл.

Изм.	Лист	№ докум.	Подпись	Дата
Разраб.	Аленичева			4.90
Пров.	Акулин			03.90
Н.контр.	Уткина			11.89
Утв.	Захарова			03.90

АПЭ 1580.0

Подвеска для крепления 3х труб к металлоконструкциям

Лит.	Лист	Листов
	1	3

СПКБ „Спецавтоматика" Москва

Формат А4

Типовые конструкции Серия 5.908-2

Формат	Зона	Поз.	Обозначение	Наименование	Кол.	Примечание
				Стандартные изделия		
		4,5		Гайка М8.5 ГОСТ 5915-70	5	
		6,7		Шайба 8.04 ГОСТ 11371-78	5	
				АПЭ 1580.0-02		
				Детали		
А4		1	АПЭ 1551.0-1	Хомут для труб Дн50..65	3	
А4		2	АПЭ 1576.0-1-02	Уголок	1	
А4		3	АПЭ 1580.0-1-02	Тяга	2	
				Стандартные изделия		
		4		Гайка М10.5 ГОСТ 5915-70	3	
		5		Гайка М12.5 ГОСТ 5915-70	2	
		6		Шайба 10.04 ГОСТ 11371-78	3	
		7		Шайба 12.04 ГОСТ 11371-78	2	
				АПЭ 1580.0-03		
				Детали		
А4		1	АПЭ 1551.0-1-01	Хомут	3	
А4		2	АПЭ 1576.0-1-02	Уголок	1	
А4		3	АПЭ 1580.0-1-02	Тяга	2	

Подпись и дата | Инв. № дубл. | Взам. инв. № | Подпись и дата | Инв. № подл.

Изм.	Лист	№ докум.	Подпись	Дата

АПЭ 1580.0

Лист

Формат А4

Типовые конструкции Серия 5.908-2

Формат	Зона	Поз.	Обозначение	Наименование	Кол.	Примечание
				Стандартные изделия		
		4,5		Гайка М12.5 ГОСТ 5915-70	5	
		6,7		Шайба 12.04 ГОСТ 11371-78	5	

Подпись и дата | Инв. № дубл. | Взам. инв. № | Подпись и дата | Инв. № подл.

Изм.	Лист	№ докум.	Подпись	Дата

АПЭ 1580.0

Лист 3

Формат А4

Типовые конструкции Серия 5.908-2

Формат	Зона	Поз.	Обозначение	Наименование	Кол.	Примечание
				Документация		
А3			АПЭ 1581.0СБ	Сборочный чертеж		
			Переменные данные для исполнений			
				АПЭ 1581.0		
				Детали		
А4		1	АПЭ 1550.0-1	Хомут	4	
А4		2	АПЭ 1577.0-1	Уголок	1	
А4		3	АПЭ 1579.0-1	Тяга	2	
				Стандартные изделия		
		4		Гайка М6.5 ГОСТ 5915-70	4	
		5		Гайка М8.5 ГОСТ 5915-70	2	
		6		Шайба 6.04 ГОСТ 11371-78	4	
		7		Шайба 8.04 ГОСТ 11371-78	2	
				АПЭ 1581.0-01		
				Детали		
А4		1	АПЭ 1550.0-1-01	Хомут	4	
А4		2	АПЭ 1577.0-1-01	Уголок	1	
А4		3	АПЭ 1579.0-1-01	Тяга	2	

Подпись и дата | Инв. № дубл. | Взам. инв. № | Подпись и дата | Инв. № подл.

Изм.	Лист	№ докум.	Подпись	Дата
Разраб.	Аленичева			03.90
Пров.	Акулин			03.90
Н.контр.	Уткина			11.89
Утв.	Захарова			03.90

АПЭ 1581.0

Подвеска для крепления 4х труб к металлоконструкциям

Лит.	Лист	Листов
	1	3

СПКБ „Спецавтоматика" Москва

Формат А4

Типовые конструкции Серия 5.908-2

Формат	Зона	Поз.	Обозначение	Наименование	Кол.	Примечание
				Стандартные изделия		
				Гайка М8.5 ГОСТ 5915-70	6	
				Шайба 8.04 ГОСТ 11371-78	6	
			АПЭ 1580.0-02			
				Детали		
А4		1	АПЭ 1551.0-1	Хомут	4	
А4		2	АПЭ 1557.0-1-02	Уголок	1	
А4		3	АПЭ 1579.0-1-02	Тяга	2	
				Стандартные изделия		
		4		Гайка М10.5 ГОСТ 5915-70	4	
		5		Гайка М12.5 ГОСТ 5915-70	2	
		6		Шайба 10.04 ГОСТ 11371-78	4	
		7		Шайба 12.04 ГОСТ 11371-78	2	
			АПЭ 1581.0-03			
				Детали		
А4		1	АПЭ 1551.0-1-01	Хомут	4	
А4		2	АПЭ 1557.0-1-02	Уголок	1	
А4		3	АПЭ 1579.0-1-02	Тяга	2	

Инв.№ подл. | Подпись и дата | Взам.инв.№ | Инв.№ дубл. | Подпись и дата

Изм. Лист № докум. Подпись Дата

АПЭ 1581.0

Лист 2

Формат А4

Типовые конструкции Серия 5.908-2

Формат	Зона	Поз.	Обозначение	Наименование	Кол.	Примечание
				Стандартные изделия		
		4,5		Гайка М12.5 ГОСТ 5915-70	6	
		6,7		Шайба 12.04 ГОСТ 11371-78	6	

Инв.№ подл. | Подпись и дата | Взам.инв.№ | Инв.№ дубл. | Подпись и дата

Изм. Лист № докум. Подпись Дата

АПЭ 1581.0

Лист 3

Формат А4

АПЭ 1581.0СБ

Типовые конструкции Серия 5.908-2

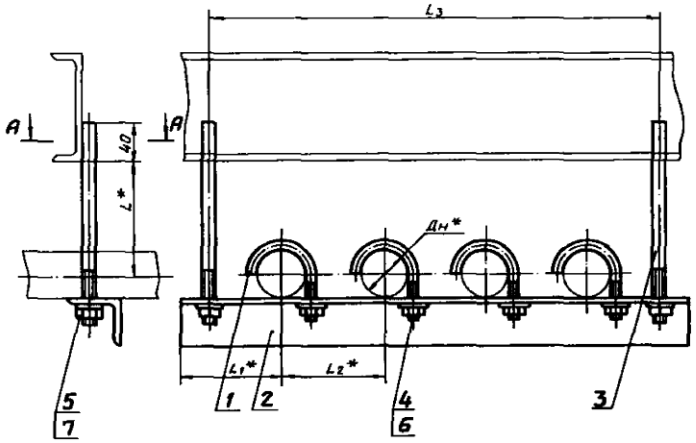

Обозначение	Размеры в мм Дн*	L*	L1*	L2*	L3	Масса сборки кг
АПЭ 158[illegible]	18...30	40	73	75	330	0,75
-01	32...48	50	90	90	400	1,15
-02	50...65	70	108	125	540	2,15
-03	70...85	80	128	145	620	6,0

А-А

1. Электрод Э42 ГОСТ 9467-75.
2. $\frac{+}{2}\frac{t_2}{2}$
3. *Размеры для справок.
4. Вид сварки по технологии завода.

Инв.№ подл. | Подпись и дата | Взам.инв.№ | Инв.№ дубл. | Подпись и дата

Изм.	Лист	№ докум.	Подпись	Дата
Разраб.		Аленичева		
Пров.		Акулин		
Т.контр.		Акулин		
Н.контр.		Уткина		
Утв.		Захарова		

АПЭ 1581.0 СБ

Подвеска для крепления 4" труб к металлоконструкциям

Сборочный чертеж

Лит.	Масса	Масшт.
	Стадию	—
Лист	Листов 1	

СПКБ Спецавтоматика Москва

Формат А4

АПЭ1582.0СБ

Типовые конструкции Серия 5.908-2

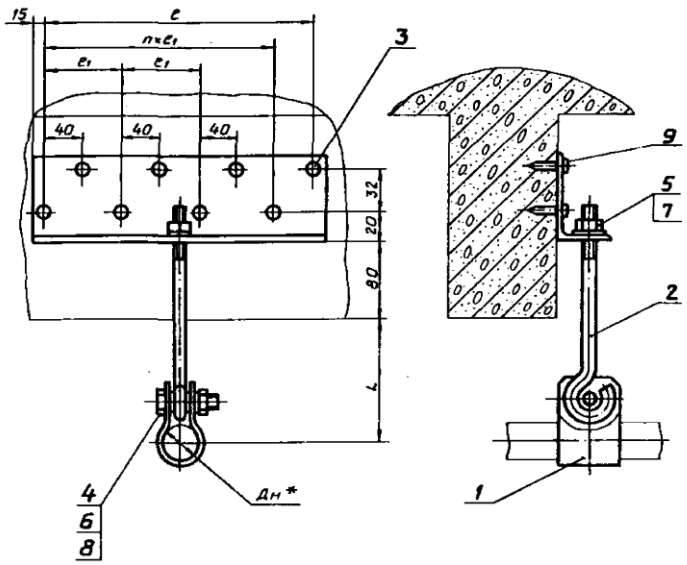

Обозначение	Размеры в мм					Масса сборки, кг
	Дн*	L	e	e1	n	
АПЭ 1582.0	18...30	70	40	—	—	0,4
-01	32...48	85				0,45
-02	50...65	100	120	80	1	0,7
-03	70...89		240		3	1,2

1. $\pm \frac{t_2}{2}$
2.* Размер для справок.

Изм.	Лист	№ докум.	Подпись	Дата	АПЭ 1582.0СБ	Лит.	Масса	Масшт.
Разраб.		Аленичева		03.90	Подвеска для крепления труб к железобетонным плитам перекрытия Сборочный чертеж		См. таблицу	—
Пров.		Акулин		03.90		Лист	Листов 1	
Т.контр.		Акулин		03.90				
Н.контр.		Уткина		03.90		СПКБ „Спецавтоматика" Москва		
Утв.		Захарова		03.90				

Формат А3

Типовые конструкции Серия 5.908-2

Формат	Зона	Поз.	Обозначение	Наименование	Кол.	Примечание
				Документация		
А3			АПЭ 1582.0 СБ	Сборочный чертеж		
				Стандартные изделия		
		4		Болт М10×35.58 ГОСТ 7798-70	1	
		5		Гайка М8.5 ГОСТ 5915-70	1	
		6		Гайка М10.5 ГОСТ 5915-70	1	
		7		Шайба 8.04 ГОСТ 11371-78	1	
		8		Шайба 10.04 ГОСТ 11371-78	1	
			Переменные данные для исполнений			
				АПЭ 1582.0		
				Детали		
А4		1	АПЭ1573.0-3	Хомут	1	
А4		2	АПЭ1582.0-1	Тяга	1	
А4		3	АПЭ1582.0-2	Уголок	1	
				Прочие изделия		
		9		Дюбель-гвоздь 4,5×40		
				ТУ14-4-1231-83	2	

Изм.	Лист	№ докум.	Подпись	Дата	АПЭ 1582.0	Лит.	Лист	Листов
Разраб.		Аленичева		03.90	Подвеска для крепления труб к железобетонным плитам перекрытия		1	3
Пров.		Акулин		03.90		СПКБ „Спецавтоматика" Москва		
Н.контр.		Уткина		03.90				
Утв.		Захарова		03.90				

Формат А4

Типовые конструкции Серия 5.908-2

Формат	Зона	Поз.	Обозначение	Наименование	Кол.	Примечание
				АПЭ 1582.0-01		
				Детали		
А4		1	АПЭ 1573.0-3-01	Хомут	1	
А4		2	АПЭ 1582.0-1	Тяга	1	
А4		3	АПЭ 1582.0-2	Уголок	1	
				Прочие изделия		
		9		Дюбель-гвоздь 4,5×40		
				ТУ 14-4-1231-83	2	
				АПЭ 1582.0-02		
				Детали		
А4		1	АПЭ 1573.0-3-02	Хомут	1	
А4		2	АПЭ 1582.0-1	Тяга	1	
А4		3	АПЭ 1582.0-2-01	Уголок	1	
				Прочие изделия		
				Дюбель-гвоздь 4,5×40		
				ТУ 14-4-1231-83	4	
				АПЭ 1582.0-03		
				Детали		
А4		1	АПЭ1582.0-3-03	Хомут	1	

Изм.	Лист	№ докум.	Подпись	Дата	АПЭ 1582.0	Лист
						2

Формат А4

Типовые конструкции Серия 5.908-2

Формат	Зона	Поз.	Обозначение	Наименование	Кол.	Примечание
А4		2	АПЭ 1582.0-1	Тяга	1	
А4		3	АПЭ 1582.0-2-02	Уголок	1	
				Прочие изделия		
				Дюбель-гвоздь 4,5×40 ТУ14-4-1231-83	8	

АПЭ 1582.0

Инв.№ подл. | Подпись и дата | Взам. инв.№ | Инв.№ дубл. | Подпись и дата

Формат А4

АПЭ 1582.0-1

12,5 (✓)

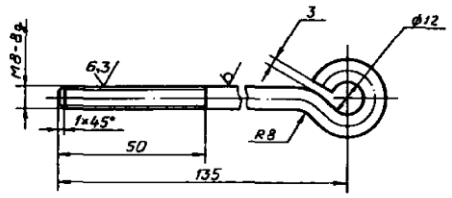

h14, $\pm \frac{t_2}{2}$

Изм.	Лист	№ докум.	Подпись	Дата
Разраб.	Авеничева			03.94
Пров.	Акулин			03.94
Т.контр.	Акулин			03.94
Н.контр.	Уткина			03.94
Утв.	Захарова			03.94

Тяга

Лит.	Масса	Масштаб
	0,07	1:1
Лист	Листов 1	

Круг В-В-ГОСТ 2590-88 / Ст.3пс ГОСТ 535-88

СПКБ „Спецавтоматика" Москва

Формат А4

АПЭ 1582.0-2

✓ (✓)

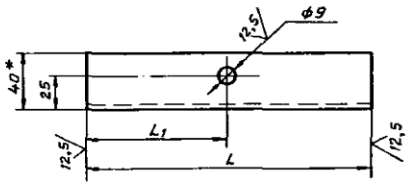

Обозначение	L, мм	L1, мм	Масса, кг
АПЭ1582.0-2	70	35	0,22
-01	150	75	0,47
-02	310	155	0,93

1. h14, $\pm \frac{t_2}{2}$
2. * Размер для справок.

Изм.	Лист	№ докум.	Подпись	Дата
Разраб.	Авеничева			03.94
Пров.	Акулин			03.94
Т.контр.	Акулин			03.94
Н.контр.	Уткина			03.94
Утв.	Захарова			03.94

Уголок

Лит.	Масса	Масштаб
	См. табл. лицу	—
Лист	Листов 1	

Уголок 63×40×4-В-ГОСТ 8510-86 / Ст.3пс-Т-ГОСТ 535-88

СПКБ „Спецавтоматика" Москва

Формат А4

Формат	Зона	Поз.	Обозначение	Наименование	Кол.	Примечание
				Документация		
А3			АПЭ 1583.0 СБ	Сборочный чертеж		
				Детали		
А4		1	АПЭ 1582.0-1	Тяга	1	
				Стандартные изделия		
		4		Болт М10×35.58 ГОСТ 7798-70	1	
		5		Гайка М8.5 ГОСТ 5915-70	1	
		6		Гайка М10.5 ГОСТ 5915-70	1	
		7		Шайба 8.04 ГОСТ 11371-78	1	
		8		Шайба 10.04 ГОСТ 11371-78	1	
				Переменные данные для исполнений		
				АПЭ 1583.0		
				Детали		
А4		2	АПЭ 1573.0-3	Хомут	1	
А4		3	АПЭ 1583.0-1	Уголок	1	

АПЭ 1583.0

Изм.	Лист	№ докум.	Подпись	Дата
Разраб.	Авеничева			03.94
Пров.	Акулин			03.94
Н.контр.	Уткина			03.94
Утв.	Захарова			03.94

Подвеска для крепления труб к плитам перекрытия

Лит.	Лист	Листов
	1	3

СПКБ „Спецавтоматика" Москва

Формат А4

Типовые конструкции Серия 5.908-2

Формат	Зона	Поз.	Обозначение	Наименование	Кол.	Примечание
				Прочие изделия		
		9		Дюбель-гвоздь 4,5×40		
				ТУ 14-4-1231-83	2	
				АПЭ 1583.0-01		
				Детали		
А4		2	АПЭ 1573.0-3-01	Хомут	1	
А4		3	АПЭ 1583.0-1	Уголок	1	
				Прочие изделия		
				Дюбель-гвоздь 4,5×40		
				ТУ 14-4-1231-83	2	
				АПЭ 1583.0-02		
				Детали		
А4		2	АПЭ 1573.0-3-01	Хомут	1	
А4		3	АПЭ 1583.0-1-01	Уголок	1	
				Прочие изделия		
		9		Дюбель-гвоздь 4,5×40		
				ТУ 14-4-1231-83	4	

Инв. № подл. | Подпись и дата | Взам. инв. № | Инв. № дубл. | Подпись и дата

Изм. | Лист | № докум. | Подпись | Дата

АПЭ 1583.0 — Лист 2

Формат А4

Типовые конструкции Серия 5.908-2

Формат	Зона	Поз.	Обозначение	Наименование	Кол.	Примечание
				АПЭ 1583.0-03		
				Детали		
А4		2	АПЭ 1573.0-3-03	Хомут	1	
А4		3	АПЭ 1583.0-1-02	Уголок	1	
				Прочие изделия		
		9		Дюбель-гвоздь 4,5×40		
				ТУ 14-4-1231-83	8	

Инв. № подл. | Подпись и дата | Взам. инв. № | Инв. № дубл. | Подпись и дата

Изм. | Лист | № докум. | Подпись | Дата

АПЭ 1583.0 — Лист 3

Формат А4

Типовые конструкции Серия 5.908-2

АПЭ 1583.0СБ

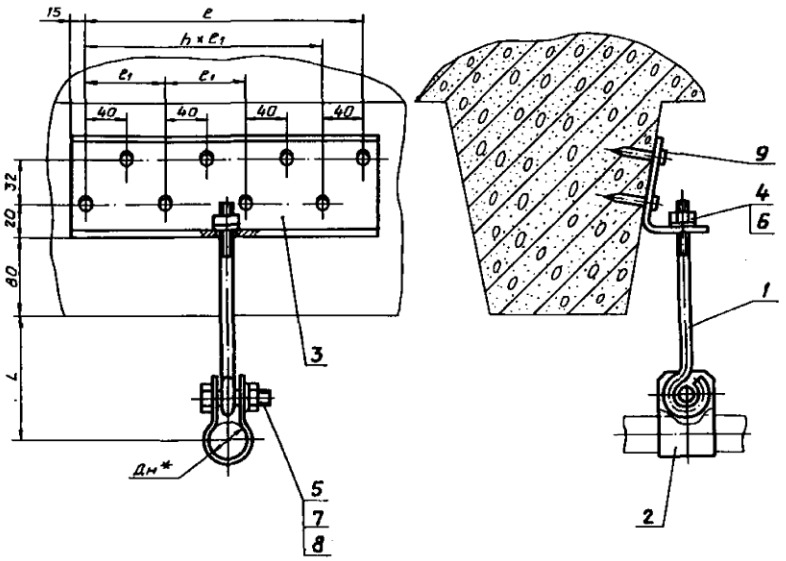

Обозначение	Размеры в мм: Дн*	L	l	l1	h	Масса сборки, кг
АПЭ 1583.0	18...30	70	40	—	—	0,5
-01	32...48	85				0,6
-02	50...65	100	120	80	1	0,9
-03	70...89		240		3	1,4

1. $\pm \frac{t_2}{2}$
2. * Размер для справок.

Изм.	Лист	№ докум.	Подпись	Дата
Разраб.		Аленичева		03.90
Пров.		Акулин		03.90
Т.контр.		Акулин		03.90
Н.контр.		Уткина		12.90
Утв.		Захарова		03.90

АПЭ 1583.0СБ

Подвеска для крепления труб к плитам перекрытия
Сборочный чертеж

Лит.	Масса	Масшт.
	См. таблицу	—

Лист | Листов 1

СПКБ „Спецавтоматика" Москва

Формат А3

Типовые конструкции Серия 5.908-2

АПЭ 1583.0-1

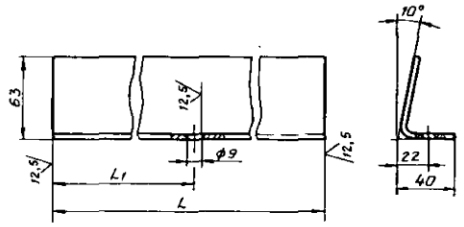

Обозначение	L, мм	L1, мм	Масса, кг
АПЭ 1583.0-1	70	35	0,23
-01	150	75	0,49
-02	310	155	1,0

$H14, \pm \frac{t_2}{2}$

Изм.	Лист	№ докум.	Подпись	Дата
Разраб.	Аленичева			03.90
Пров.	Акулин			03.90
Т.контр.	Акулин			03.90
Н.контр.	Уткина			03.90
Утв.	Захарова			03.90

АПЭ 1583.0-1

Уголок

Лит. | Масса | Масшт.

Ст.таблицу | —

Лист | Листов 1

Лист Б-ПН-40 ГОСТ 19903-74 / Ст.3пс ГОСТ 14637-79

СПКБ „Спецавтоматика" Москва

Формат А4

Подпись и дата | Инв.№ дубл. | Взам.инв.№ | Подпись и дата | Инв.№ подл.

Типовые конструкции Серия 5.908-2

Формат	Зона	Поз.	Обозначение	Наименование	Кол.	Примечание
				Документация		
А3			АПЭ 1584.0СБ	Сборочный чертеж		
			Переменные данные для исполнений			
				АПЭ 1584.0		
				Детали		
А4		1	АПЭ 1584.0-1	Скоба	1	
А4		2	АПЭ 1584.0-2	Тяга	1	
А4		3	АПЭ 1584.0-3	Кронштейн	1	
				Стандартные изделия		
		4		Болт М10×35.58 ГОСТ 7798-70	1	
		5		Гайка М8.5 ГОСТ 5915-70	1	
		6		Гайка М10.5 ГОСТ 5915-70	1	
		7		Шайба 8.04 ГОСТ 11371-78	1	
		8		Шайба 10.04 ГОСТ 11371-78	1	
		9		Шуруп 1-8×60 ГОСТ 1144-80	2	

Изм.	Лист	№ докум.	Подпись	Дата
Разраб.	Аленичева			03.90
Пров.	Акулин			03.90
Н.контр.	Уткина			03.90
Утв.	Захарова			03.90

АПЭ 1584.0

Подвеска для крепления труб к деревянным балкам

Лит. | Лист 1 | Листов 4

СПКБ „Спецавтоматика" Москва

Формат А4

Подпись и дата | Инв.№ дубл. | Взам.инв.№ | Подпись и дата | Инв.№ подл.

Типовые конструкции Серия 5.908-2

Формат	Зона	Поз.	Обозначение	Наименование	Кол.	Примечание
				АПЭ 1584.0-01		
				Детали		
А4		1	АПЭ 1584.0-1-01	Скоба	1	
А4		2	АПЭ 1584.0-2	Тяга	1	
А4		3	АПЭ 1584.0-3	Кронштейн	1	
				Стандартные изделия		
		4		Болт М10×35.58 ГОСТ 7798-70	1	
		5		Гайка М8.5 ГОСТ 5915-70	1	
		6		Гайка М10.5 ГОСТ 5915-70	1	
		7		Шайба 8.04 ГОСТ 11371-78	1	
		8		Шайба 10.04 ГОСТ 11371-78	1	
		9		Шуруп 1-8×60 ГОСТ 1144-80	2	
				АПЭ 1584.0-02		
				Детали		
А4		1	АПЭ 1584.0-1-02	Скоба	1	
А4		2	АПЭ 1584.0-2-01	Тяга	1	
А4		3	АПЭ 1584.0-3	Кронштейн	1	
				Стандартные изделия		
		4		Болт М10×35.58 ГОСТ 7798-70	1	
		5		Гайка М8.5 ГОСТ 5915-70	1	
		6		Гайка М10.5 ГОСТ 5915-70	1	
		7		Шайба 8.04 ГОСТ 11371-78	1	
		8		Шайба 10.04 ГОСТ 11371-78	1	

Изм. | Лист | № докум. | Подпись | Дата

АПЭ 1584.0

Лист 2

Формат А4

Типовые конструкции Серия 5.908-2

Формат	Зона	Поз.	Обозначение	Наименование	Кол.	Примечание
				Шуруп 1-8×60 ГОСТ 1144-80	2	
				АПЭ 1584.0-03		
				Детали		
А4		1	АПЭ 1584.0-1-03	Скоба	1	
А4		2	АПЭ 1584.0-2-02	Тяга	1	
А4		3	АПЭ 1584.0-3-01	Кронштейн	1	
				Стандартные изделия		
		4		Болт М12×35.58 ГОСТ 7798-70	1	
		5		Гайка М10.5 ГОСТ 5915-70	1	
		6		Гайка М12.5 ГОСТ 5915-70	1	
		7		Шайба 10.04 ГОСТ 11371-78	1	
		8		Шайба 12.04 ГОСТ 11371-78	1	
		9		Шуруп 1-8×60 ГОСТ 1144-80	2	
				АПЭ 1584.0-04		
				Детали		
А4		1	АПЭ 1584.0-1-04	Скоба	1	
А4		2	АПЭ 1584.0-2-03	Тяга	1	
А4		3	АПЭ 1584.0-3-01	Кронштейн	1	
				Стандартные изделия		
		4		Болт М12×35.58 ГОСТ 7798-70	1	
		5		Гайка М10.5 ГОСТ 5915-70	1	
		6		Гайка М12.5 ГОСТ 5915-70	1	

Изм. | Лист | № докум. | Подпись | Дата

АПЭ 1584.0

Лист 3

Формат А4

ООО "Изополимет Плюс" - https://izopolimet.by

Типовые конструкции Серия 5.908-2

Формат	Зона	Поз.	Обозначение	Наименование	Кол.	Примечание
		7		Шайба 10.04 ГОСТ 11671-78	1	
		8		Шайба 12.04 ГОСТ 11371-78	1	
		9		Шуруп 1-8×60 ГОСТ 1144-80	2	

Инв.№ подл. | Подпись и дата | Взам.инв.№ | Инв.№ дубл. | Подпись и дата

Изм.	Лист	№ докум.	Подпись	Дата	АПЭ 1584.0	Лист 4

Формат А4

АПЭ 1584.0-1

12,5 (√)

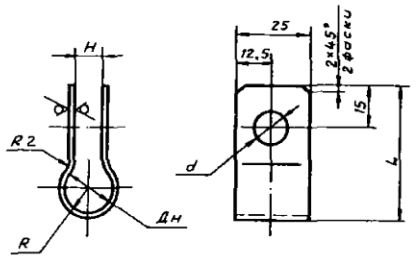

Обозначение	Размеры в мм: Дн труб	L	R	H	d	Масса, кг
АПЭ 1584.0-1	18...30	65	15	10	11	0,05
-01	32...48	80	24			0,066
-02	50...65	100	33			0,09
-03	70...89	123	45		13	0,1
-04	108...114	148	57	12		0,2

$H14, \pm \frac{t_2}{2}$

Изм.	Лист	№ докум.	Подпись	Дата	АПЭ 1584.0-1	Лит.	Масса	Масшт.
Разраб.		Аленичева		03.90	Скоба		См.таблицу	—
Пров.		Акулин		03.90		Лист	Листов 1	
Т.контр.		Акулин		03.90				
Н.контр.		Уткина		11.03.90	Лист Б-ПН-2.0 ГОСТ 19903-74 / Ст.3пс ГОСТ 16523-70	СПКБ „Спецавтоматика" Москва		
Утв.		Захарова		03.90				

Формат А4

АПЭ 1584.0-3

12,5 (√)

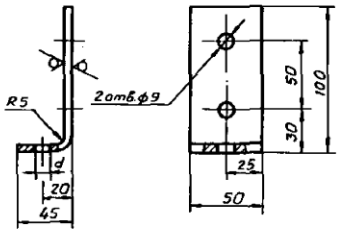

Обозначение	d
АПЭ 1584.0-3	9
-01	11

$H14, \pm \frac{t_2}{2}$

Изм.	Лист	№ докум.	Подпись	Дата	АПЭ 1584.0-3	Лит.	Масса	Масшт.
Разраб.		Аленичева		03.90	Кронштейн		0,28	1:2
Пров.		Акулин		03.90		Лист	Листов 1	
Т.контр.		Акулин		03.90				
Н.контр.		Уткина		11.03.90	Лист Б-ПН-5.0 ГОСТ 19903-74 / Ст.3пс ГОСТ 14637-79	СПКБ „Спецавтоматика" Москва		
Утв.		Захарова		03.90				

АПЭ 1584.0-2

12,5 (√)

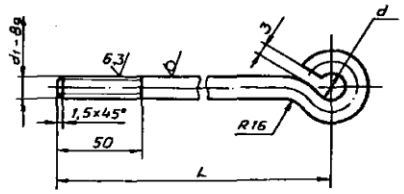

Обозначение	Размеры в мм: L	d	d1	Материал	Масса, кг
АПЭ 1584.0-2	155	12	M8	Круг 8-В-ГОСТ 2590-88 / Ст.3пс ГОСТ 535-88	0,079
-01	175				0,09
-02	165	14	M10	Круг 10-В-ГОСТ 2590-88 / Ст.3пс ГОСТ 535-88	0,14
-03	195				0,15

$\pm \frac{t_2}{2}$

Изм.	Лист	№ докум.	Подпись	Дата	АПЭ 1584.0-2	Лит.	Масса	Масшт.
Разраб.		Аленичева		03.90	Тяга		См.таблицу	—
Пров.		Акулин		03.90		Лист	Листов 1	
Т.контр.		Акулин		03.90				
Н.контр.		Уткина		11.03.90	См. таблицу	СПКБ „Спецавтоматика" Москва		
Утв.		Захарова		03.90				

АПЭ 1584.0СБ

Типовые конструкции Серия 5.908-2

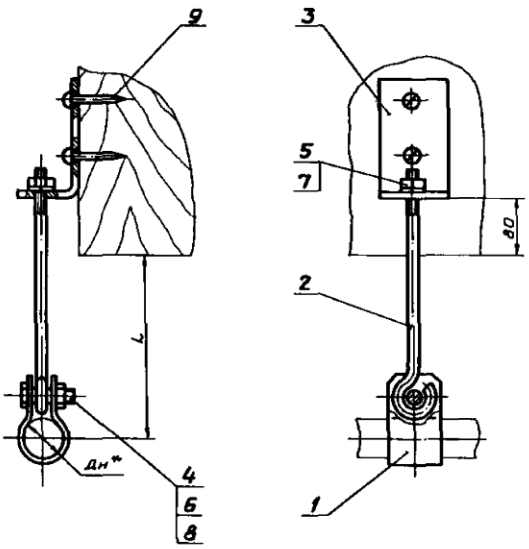

Обозначение	Дн*	L, мм	Масса сборки, кг
АПЭ 1584.0	18...30	85	0,45
-01	32...48		0,5
-02	50...65	110	0,6
-03	70...89	120	0,8
-04	108...174	150	0,9

1. $\pm \frac{t_2}{2}$
2. * Размер для справок.

Изм.	Лист	№ докум.	Подпись	Дата
Разраб.		Аленичева		03.90
Пров.		Акулин		03.90
Т.контр.		Акулин		03.90
Н.контр.		Уткина		11.08.90
Утв.		Захарова		03.90

АПЭ 1584.0СБ

Подвеска для крепления труб к деревянным балкам
Сборочный чертеж

Лит.	Масса	Масшт.
	См.таблицу	—
Лист	Листов 1	

СПКБ „Спецавтоматика" Москва

Формат А3

Инв.№подл. | Подпись и дата | Взам.инв.№ | Инв.№дубл. | Подпись и дата

АПЭ 1585.0СБ

Типовые конструкции Серия 5.908-2

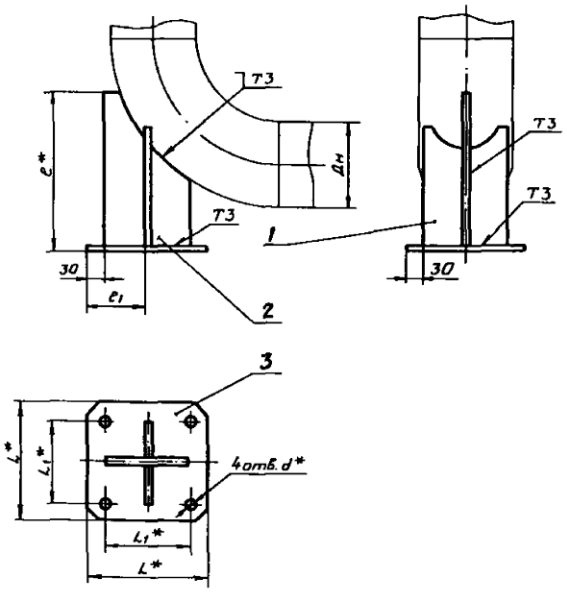

Обозначение	Размеры в мм						Масса сборки, кг
	Дн	L*	L1*	l*	l1	d*	
АПЭ 1585.0	159	210	150	281	102	18	3,2
-01	219	260	200	356	127		6,7
-02	273	310	250	431	152		10,0
-03	325	360	300	506	177		13,8
-04	377	410	360	581	202		18,3
-05	426	460	400	658	226		27,9
-06	530	560	600	758	276	22	40,2

1. Сварные швы по ГОСТ 5264-80.
   Электрод Э42 ГОСТ 9467-75.
2. $\pm \frac{t_2}{2}$
3. * Размеры для справок.

Изм.	Лист	№ докум.	Подпись	Дата
Разраб.		Аленичева		03.90
Пров.		Акулин		03.90
Т.контр.		Акулин		03.90
Н.контр.		Уткина		11.08.90
Утв.		Захарова		03.90

АПЭ 1585.0СБ

Опора под колено
Дн 159... 530
Сборочный чертеж

Лит.	Масса	Масшт.
	См.таблицу	—
Лист	Листов 1	

СПКБ „Спецавтоматика" Москва

Инв.№подл. | Подпись и дата | Взам.инв.№ | Инв.№дубл. | Подпись и дата

ООО "Изополимет Плюс" - https://izopolimet.by

Типовые конструкции Серия 5.908-2

Формат	Зона	Поз.	Обозначение	Наименование	Кол.	Примечание
				Документация		
А3			АПЭ 1585.0 СБ	Сборочный чертеж		
			Переменные данные для исполнений			
				АПЭ 1585.0		
				Детали		
А4		1	АПЭ 1585.0-1	Ребро	2	
А4		2	АПЭ 1585.0-2	Ребро	1	
А4		3	АПЭ 1585.0-3	Основание	1	
				АПЭ 1585.0-01		
				Детали		
А4		1	АПЭ 1585.0-1-01	Ребро	2	
А4		2	АПЭ 1585.0-2-01	Ребро	1	
А4		3	АПЭ 1585.0-3-01	Основание	1	

Изм. Лист № докум. Подпись Дата
Разраб. Явничева 03.90
Пров. Акулин 03.90
Н.контр. Уткина 03.90
Утв. Захарова 03.90

АПЭ 1585.0

Опора под колено Дн 159... 530

Лит. Лист Листов 1 3

СПКБ „Спецавтоматика" Москва

Формат А4

Типовые конструкции Серия 5.908-2

Формат	Зона	Поз.	Обозначение	Наименование	Кол.	Примечание
				АПЭ 1585.0-02		
				Детали		
А4		1	АПЭ 1585.0-1-02	Ребро	2	
А4		2	АПЭ 1585.0-2-02	Ребро	1	
А4		3	АПЭ 1585.0-3-03	Основание	1	
				АПЭ 1585.0-03		
				Детали		
А4		1	АПЭ 1585.0-1-03	Ребро	2	
А4		2	АПЭ 1585.0-2-03	Ребро	1	
А4		3	АПЭ 1585.0-3-03	Основание	1	
				АПЭ 1585.0-04		
				Детали		
А4		1	АПЭ 1585.0-1-04	Ребро	2	
А4		2	АПЭ 1585.0-2-04	Ребро	1	
А4		3	АПЭ 1585.0-3-04	Основание	1	
				АПЭ 1585.0-05		
				Детали		
А4		1	АПЭ 1585.0-1-05	Ребро	2	

Изм. Лист № докум. Подпись Дата

АПЭ 1585.0

Лист 2

Формат А4

Типовые конструкции Серия 5.908-2

Формат	Зона	Поз.	Обозначение	Наименование	Кол.	Примечание
А4		2	АПЭ 1585.0-2-05	Ребро	1	
А4		3	АПЭ 1585.0-3-05	Основание	1	
				АПЭ 1585.0-06		
				Детали		
А4		1	АПЭ 1585.0-1-06	Ребро	2	
А4		2	АПЭ 1585.0-2-06	Ребро	1	
А4		3	АПЭ 1585.0-3-06	Основание	1	

Изм. Лист № докум. Подпись Дата

АПЭ 1585.0

Лист 3

Формат А4

АПЭ 1585.0-1

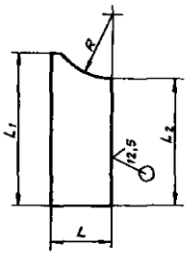

Обозначение	Размеры в мм L	L1	L2	R	S*	Масса, кг
АПЭ 1585.0-1	72	210	159	60	6	0,7
-01	96	300	224	80		1,3
-02	120	350	264	110		1,9
-03	145	420	324	125		2,8
-04	170	490	429	150		3,9
-05	195	570	442	170	8	6
-06	240		477	215		8,5

1. $\pm \frac{t_2}{2}$
2. * Размер для справок.

Изм. Лист № докум. Подпись Дата
Разраб. Явничева 03.90
Пров. Акулин 03.90
Т.контр. Акулин 03.90
Н.контр. Уткина 03.90
Утв. Захарова 03.90

Ребро

Лит. Масса Масштаб
Лист Листов 1

Лист 5-ПМ-5 ГОСТ 19903-74 Ст. 3 пс ГОСТ 14637-79

СПКБ Спецавтоматика Москва

Формат А4

АПЭ 1585.0-3

Типовые конструкции Серия 5.908-2

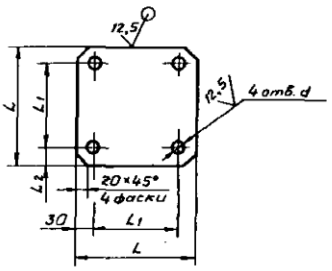

Обозначение	Размеры в мм L	L1	d	S	Масса, кг
АПЭ 1585.0-3	210	150	18	6	1,48
-01	260	200			2,44
-02	310	250			3,65
-03	360	300			5,0
-04	410	360		8	6,95
-05	460	400			11,5
-06	560	500	22		13,1

H14, $\pm \frac{t_2}{2}$

Изм.	Лист	№ докум.	Подпись	Дата	
Разраб.	Яленичева			03.94	
Пров.	Акулин			03.94	
Т.контр.	Акулин			03.94	
Н.контр.	Уткина			03.94	
Утв.	Захарова			03.94	

АПЭ 1585.0-3

Основание

Лит.	Масса	Масштаб
	См. таблицу	—
Лист	Листов 1	

Б-ПН-5 ГОСТ 19903-74
Лист Ст. 3пс ГОСТ 14637-79

СПКБ Специавтоматика Москва

Формат А4

АПЭ 1585.0-2

Типовые конструкции Серия 5.908-2

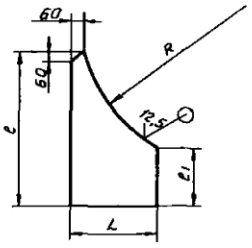

Обозначение	Размеры в мм L	C	C1	R	S	Масса, кг
АПЭ 1585.0-2	150	275	105	305	6	1,0
-01	200	350	150	410		3,0
-02	250	425	180	512		4,5
-03	300	500	210	613		6,0
-04	350	575	250	715		7,5
-05	400	650	290	813	8	9,5
-06	500	750	280	765		18,6

$\pm \frac{t_2}{2}$

Изм.	Лист	№ докум.	Подпись	Дата	
Разраб.	Яленичева			03.94	
Пров.	Акулин			03.94	
Т.контр.	Акулин			03.94	
Н.контр.	Уткина			03.94	
Утв.	Захарова			03.94	

АПЭ 1585.0-2

Ребро

Лит.	Масса	Масштаб
	См. таблицу	—
Лист	Листов 1	

Б-ПН-5 ГОСТ 19903-74
Лист Ст. 3пс ГОСТ 14637-79

СПКБ Специавтоматика Москва

Формат А4

АПЭ 1586.0СБ

Типовые конструкции Серия 5.908-2

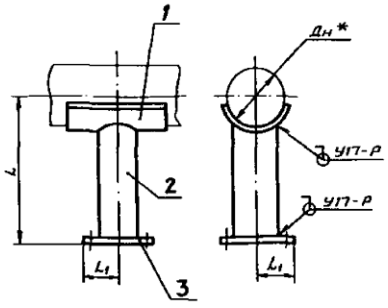

Обозначение	Дн*	L, мм	L1, мм	Масса, кг
АПЭ 1586.0	57	500	70	4,34
-01	76			4,45
-02	89			4,5
-03	108		100	7,15
-04	114			7,86
-05	133			8,02
-06	159			8,08
-07	219			9,26
-08	273			12,69
-09	325		125	14,62

1. Размер L уточняется проектом.
2. Сварные швы по ГОСТ 16037-80.
   Электрод Э42 ГОСТ 9467-75.
3. $\pm \frac{t_2}{2}$
4. *Размер для справок.

Изм.	Лист	№ докум.	Подпись	Дата	
Разраб.	Яленичева			03.94	
Пров.	Акулин			03.94	
Т.контр.	Акулин			03.94	
Н.контр.	Уткина			03.94	
Утв.	Захарова			03.94	

АПЭ 1586.0СБ

Опора для крепления труб
Сборочный чертеж

Лит.	Масса	Масштаб
	См. таблицу	—
Лист	Листов 1	

СПКБ Специавтоматика Москва

Формат А3

Типовые конструкции Серия 5.908-2

Формат	Зона	Поз.	Обозначение	Наименование	Кол.	Примечание
				Документация		
А3			АПЭ 1586.0СБ	Сборочный чертеж		
			Переменные данные для исполнений			
				АПЭ 1586.0		
				Детали		
А4		1	АПЭ 1586.0-1	Опора	1	
А4		2	АПЭ 1586.0-2	Стояк	1	
А4		3	АПЭ 1586.0-3	Основание	1	
				АПЭ 1586.0-01		
				Детали		
А4		1	АПЭ 1586.0-1-01	Опора	1	
А4		2	АПЭ 1586.0-2-01	Стояк	1	
А4		3	АПЭ 1586.0-3-01	Основание	1	
				АПЭ 1586.0-02		
				Детали		
А4		1	АПЭ 1586.0-1-02	Опора	1	
А4		2	АПЭ 1586.0-2-02	Стояк	1	

Изм. Лист № докум. Подпись Дата

АПЭ 1586.0

Разраб. Аленичева
Пров. Акулин
Н.контр. Уткина
Утв. Захарова

Опора для крепления труб

Лит. | Лист 1 | Листов 3

СПКБ «Спецавтоматика» Москва

Формат А4

Типовые конструкции Серия 5.908-2

Формат	Зона	Поз.	Обозначение	Наименование	Кол.	Примечание
А4		3	АПЭ 1586.0-3-02	Основание	1	
				АПЭ 1586.0-03		
				Детали		
А4		1	АПЭ 1586.0-1-03	Опора	1	
А4		2	АПЭ 1586.0-2-03	Стояк	1	
А4		3	АПЭ 1586.0-3-03	Основание	1	
				АПЭ 1586.0-04		
				Детали		
А4		1	АПЭ 1586.0-1-04	Опора	1	
А4		2	АПЭ 1586.0-2-04	Стояк	1	
А4		3	АПЭ 1586.0-3-04	Основание	1	
				АПЭ 1586.0-05		
				Детали		
А4		1	АПЭ 1586.0-1-05	Опора	1	
А4		2	АПЭ 1586.0-2-05	Стояк	1	
А4		3	АПЭ 1586.0-3-05	Основание	1	
				АПЭ 1586.0-06		
				Детали		
А4		1	АПЭ 1586.0-1-06	Опора	1	
А4		2	АПЭ 1586.0-2-06	Стояк	1	

Изм. Лист № докум. Подпись Дата

АПЭ 1586.0

Лист 2

Формат А4

Типовые конструкции Серия 5.908-2

Формат	Зона	Поз.	Обозначение	Наименование	Кол.	Примечание
А4		3	АПЭ 1586.0-3-06	Основание	1	
				АПЭ 1586.0-07		
				Детали		
А4		1	АПЭ 1586.0-1-07	Опора	1	
А4		2	АПЭ 1586.0-2-07	Стояк	1	
А4		3	АПЭ 1586.0-3-07	Основание	1	
				АПЭ 1586.0-08		
				Детали		
А4		1	АПЭ 1586.0-1-08	Опора	1	
А4		2	АПЭ 1586.0-2-08	Стояк	1	
А4		3	АПЭ 1586.0-3-08	Основание	1	
				АПЭ 1586.0-9		
				Детали		
А4		1	АПЭ 1586.0-1-09	Опора	1	
А4		2	АПЭ 1586.0-2-09	Стояк	1	
А4		3	АПЭ 1586.0-3-09	Основание	1	

Изм. Лист № докум. Подпись Дата

АПЭ 1586.0

Лист 3

Формат А4

АПЭ 1586.0-1

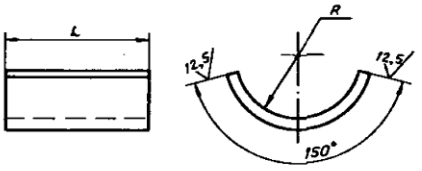

Обозначение	Размеры в мм L	L-развернутая	R	Масса, кг
АПЭ1586.0-1	100	128	45	0,8
-01		154	55	0,96
-02		167	60	1,1
-03	150	113	70	1,2
-04		219	80	2,0
-05		232	85	2,2
-06		245	90	2,3
-07		336	125	2,4
-08	200	494	155	6,2
-09		505	190	6,3

$\pm \frac{t_2}{2}$

Изм. Лист № докум. Подпись Дата

АПЭ 1586.0-1

Разраб. Аленичева
Пров. Акулин
Т.контр. Акулин
Н.контр. Уткина
Утв. Захарова

Опора

Лит. | Масса | Масштаб
Ст. таблицу | —
Лист | Листов 1

Лист Б-ПН-8,0 ГОСТ 19903-74 Ст.3 ГОСТ 14637-79

СПКБ «Спецавтоматика» Москва

Серия 5.908-2 Типовые конструкции

АПЭ 1586.0-2

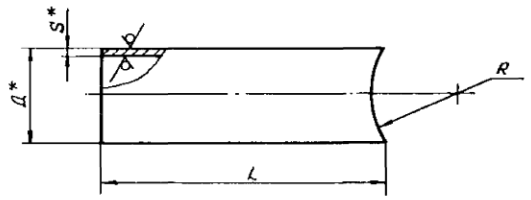

Обозначение	Размеры в мм				Масса, кг
	Д*	S*	L	R	
АПЭ 1586.0-2	60	3,5	439	53	2,14
-01			429	63	2,09
-02			426	68	2,00
-03	88,5	4	414	78	3,45
-04			404	88	3,36
-05			399	93	3,32
-06			394	98	2,28
-07	114	4,5	359	133	4,36
-08			329	163	3,99
-09	140	4,5	294	198	4,42

1. $\pm \frac{t_2}{2}$
2. *Размеры для справок

Изм.	Лист	№ докум.	Подпись	Дата
Разраб.		Аленичева		03.90
Пров.		Акулин		03.90
Т.контр.		Акулин		03.90
Н.контр.		Уткина		03.90
Утв.		Захарова		03.90

АПЭ 1586.0-2

Опора

Лит. | Масса | Масшт. | См.таблицу | —

Лист | Листов 1

Труба Д×S ГОСТ 3262-75

СПКБ „Спецавтоматика" Москва

Формат А4

Серия 5.908-2 Типовые конструкции

АПЭ 1586.0-3

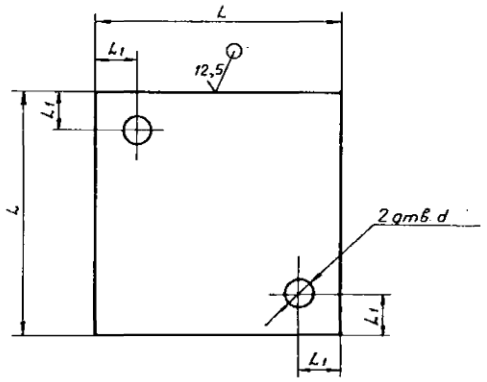

Обозначение	Размеры в мм			Масса, кг
	L	L1	d	
АПЭ 1586.0-3	150	25	18	1,4
-01	200	30		2,5
-02	250	40	22	3,9

$H14, \pm \frac{t_2}{2}$

Изм.	Лист	№ докум.	Подпись	Дата
Разраб.		Аленичева		03.90
Пров.		Акулин		03.90
Т.контр.		Акулин		03.90
Н.контр.		Уткина		03.90
Утв.		Захарова		03.90

АПЭ 1586.0-3

Основание

Лит. | Масса | Масшт. | См.таблицу | —

Лист | Листов 1

Лист Б-ПН-8,0 ГОСТ 19903-74 / Ст.3пс ГОСТ 14637-79

СПКБ „Спецавтоматика" Москва

Формат А4

Серия 5.908-2 Типовые конструкции

АПЭ 1587.0СБ

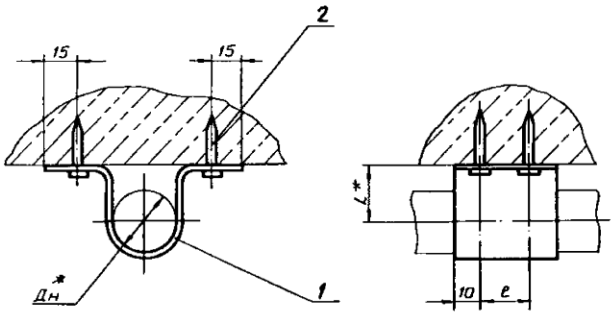

Обозначение	Размеры в мм			Масса, кг
	Дн*	L*	e	
	18	30	—	0,045
-01	25		—	0,054
-02	32	40	—	0,062
-03	38		—	0,065
-04	45	50	50	0,19
-05	56	60		0,21
-06	65	70		0,27

1. $\pm \frac{t_2}{2}$
2. *Размеры для справок

Изм.	Лист	№ докум.	Подпись	Дата
Разраб.		Аленичева		03.90
Пров.		Акулин		03.90
Т.контр.		Акулин		03.90
Н.контр.		Уткина		03.90
Утв.		Захарова		03.90

АПЭ 1587.0СБ

Подвеска для крепления труб Дн 18...65 к плитам перекрытия Сборочный чертеж

Лит. | Масса | Масшт. | См.таблицу | —

Лист | Листов 1

СПКБ „Спецавтоматика" Москва

Серия 5.908-2 Типовые конструкции

Формат	Зона	Поз.	Обозначение	Наименование	Кол.	Примечание
				Документация		
А3			АПЭ 1587.0СБ	Сборочный чертеж		
				Переменные данные для исполнений		
				АПЭ 1587.0		
				Детали		
А4		1	АПЭ 1587.0-1	Хомут	1	
				Прочие изделия		
		2		Дюбель-гвоздь 4,5×40 ТУ 14-4-1231-83	2	
				АПЭ 1587.0-01		
				Детали		
А4		1	АПЭ 1587.0-1-01	Хомут	1	
				Прочие изделия		
		2		Дюбель-гвоздь 4,5×40 ТУ 14-4-1231-83	2	

Инв.№ подл. | Подпись и дата | Взам. инв.№ | Инв.№ дубл. | Подпись и дата

Изм.	Лист	№ докум.	Подпись	Дата
Разраб.		Яковичева		
Пров.		Акулин		
Н.контр.		Уткина		
Утв.		Захарова		

АПЭ 1587.0

Подвеска для крепления труб Ду 18...65 к плитам перекрытия

Лит.	Лист	Листов
	1	3

СПКБ „Специавтоматика" Москва

Формат А4

Серия 5.908-2 Типовые конструкции

Формат	Зона	Поз.	Обозначение	Наименование	Кол.	Примечание
				АПЭ 1587.0-02		
				Детали		
А4		1	АПЭ 1587.0-1-02	Хомут	1	
				Прочие изделия		
		2		Дюбель-гвоздь 4,5×40 ТУ 14-4-1231-83	2	
				АПЭ 1587.0-03		
				Детали		
А4		1	АПЭ 1586.0-1-03	Хомут	1	
				Прочие изделия		
		2		Дюбель-гвоздь 4,5×40 ТУ 14-4-1231-83	2	
				АПЭ 1587.0-04		
				Детали		
А4		1	АПЭ 1586.0-1-04	Хомут	1	
				Прочие изделия		
		2		Дюбель-гвоздь 4,5×40 ТУ 14-4-1231-83	4	

Инв.№ подл. | Подпись и дата | Взам. инв.№ | Инв.№ дубл. | Подпись и дата

Изм.	Лист	№ докум.	Подпись	Дата

АПЭ 1587.0

Лист 2

Формат А4

Серия 5.908-2 Типовые конструкции

Формат	Зона	Поз.	Обозначение	Наименование	Кол.	Примечание
				АПЭ 1587.0-05		
				Детали		
А4		1	АПЭ 1587.0-1-05	Хомут	1	
				Прочие изделия		
		2		Дюбель-гвоздь 4,5×40 ТУ 14-4-1231-83	4	
				АПЭ 1587.0-06		
				Детали		
А4		1	АПЭ 1587.0-1-06	Хомут	1	
				Прочие изделия		
		2		Дюбель-гвоздь 4,5×40 ТУ 14-4-1231-83	4	

Инв.№ подл. | Подпись и дата | Взам. инв.№ | Инв.№ дубл. | Подпись и дата

Изм.	Лист	№ докум.	Подпись	Дата

АПЭ 1587.0

Лист 3

Формат А4

Серия 5.908-2 Типовые конструкции

АПЭ 1587.0-1

12,5

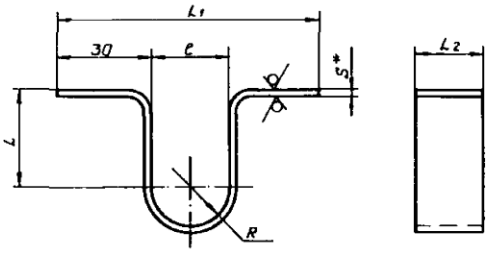

Обозначение	Размеры в мм L	L1	L2	ℓ	R	S*	Масса, кг
АПЭ 1587.0-1	30	80	20	20	10	2	0,04
-01		87		27	6,5		0,049
-02	40	94		34	17		0,058
-03		100		41	20,5		0,06
-04	50	108	70	48	24	3	0,18
-05	60	120		60	30		0,19
-06	70	128		68	34		0,25

1. $\pm \frac{L_2}{2}$
2. * Размер для справок

Инв.№ подл. | Подпись и дата | Взам. инв.№ | Инв.№ дубл. | Подпись и дата

Изм.	Лист	№ докум.	Подпись	Дата
Разраб.		Яковичева		
Пров.		Акулин		
Т.контр.		Акулин		
Н.контр.		Уткина		
Утв.		Захарова		

АПЭ 1587.0-1

Хомут

Лит.	Масса	Масштаб
	См. табл. лист	—
Лист	Листов 1	

Лист Б-ПН-5 ГОСТ 19903-74 / Ст.3пс ГОСТ 16523-70

СПКБ „Специавтоматика" Москва

Формат А4