ТИПОВАЯ ДОКУМЕНТАЦИЯ НА КОНСТРУКЦИИ, ИЗДЕЛИЯ И УЗЛЫ ЗДАНИЙ И СООРУЖЕНИЙ

СЕРИЯ 5.908-2

ТИПОВЫЕ УЗЛЫ КРЕПЛЕНИЯ ТРУБОПРОВОДОВ УСТАНОВОК АВТОМАТИЧЕСКОГО ПОЖАРОТУШЕНИЯ

ТИПОВАЯ ДОКУМЕНТАЦИЯ НА КОНСТРУКЦИИ, ИЗДЕЛИЯ И УЗЛЫ ЗДАНИЙ И СООРУЖЕНИЙ

СЕРИЯ 5.908-2

ТИПОВЫЕ УЗЛЫ КРЕПЛЕНИЯ ТРУБОПРОВОДОВ УСТАНОВОК АВТОМАТИЧЕСКОГО ПОЖАРОТУШЕНИЯ

РАБОЧИЕ ЧЕРТЕЖИ

РАЗРАБОТАНЫ
Специальным проектно — — конструкторским бюро „Спецавтоматика"

УТВЕРЖДЕНЫ
приказом МГО „Безопасность" N 8
от 18 июня 1990 года
и введены в действие
с 1 января 1991 года

Главный инженер СПКБ „Спецавтоматика" В.М. Нариманов
Главный инженер проекта Ж.А. Захарова

СОДЕРЖАНИЕ АЛЬБОМА

Обозначение	Наименование	№№ стр. п/п
	Титульный лист	1
	Содержание альбома	2,3
АПЭ 1550.0СБ	Опора для крепления трубы	
	Дн 18...48 к кирпичной стене	4
АПЭ 1550.0	Спецификация	4
АПЭ 1550.0-1	Хомут для труб Дн 18...30, 32...48	5
АПЭ 1550.0-2	Опора	5
АПЭ 1551.0СБ	Опора для крепления труб	
	Дн 50...219 к кирпичной стене	5
АПЭ 1551.0	Спецификация	6
АПЭ 1551.0-1	Хомут для труб Дн 50...65; 70...89;	
	108...140; 152...159; 219	6
АПЭ 1551.0-10СБ	Опора	7
АПЭ 1551.0	Спецификация	7,8
АПЭ 1552.0	Спецификация	8
АПЭ 1552.0СБ	Опора для крепления 2х труб	
	Дн 18...48 к кирпичной стене	8
АПЭ 1552.0-1	Опора	9
АПЭ 1553.0	Спецификация	9
АПЭ 1553.0СБ	Опора для крепления 2х труб	
	Дн 50...219 к кирпичной стене	10
АПЭ 1553.0-10СБ	Опора	10
АПЭ 1553.0-10	Спецификация	11
АПЭ 1554.0	Спецификация	11,12
АПЭ 1554.0СБ	Опора для крепления 3х труб	
	Дн 18...89 к кирпичной стене	12
АПЭ 1554.0-10СБ	Опора	13
АПЭ 1554.0-10	Спецификация	13
АПЭ 1555.0СБ	Опора для крепления 4х труб	
	Дн 18...89 к кирпичной стене	14
АПЭ 1555.0	Спецификация	14
АПЭ 1555.0-10СБ	Опора	15
АПЭ 1555.0-10	Спецификация	15
АПЭ 1556.0СБ	Опора для крепления труб	
	Дн 18...219 к металлоконструкциям	16
АПЭ 1556.0	Спецификация	16,17
АПЭ 1556.0-1	Опора	17
АПЭ 1557.0СБ	Опора для крепления 2х труб	
	Дн 18...219 к металлоконструкциям	17
АПЭ 1557.0	Спецификация	18
АПЭ 1557.0-1	Опора	18
АПЭ 1558.0СБ	Опора для крепления 3х труб	
	Дн 18...89 к металлоконструкциям	19
АПЭ 1558.0	Спецификация	19
АПЭ 1558.0-1	Опора	20
АПЭ 1559.0	Спецификация	20
АПЭ 1559.0-1	Опора	20

1	2	3
АПЭ 1559.0СБ	Опора для крепления 4х труб	
	Дн 18...89 к металлоконструкциям	21
АПЭ 1560.0СБ	Опора для крепления одной трубы	
	Дн 18...89 к железобетонной колонне	21
АПЭ 1560.0	Спецификация	22
АПЭ 1560.0-1	Перекладина	22
АПЭ 1560.0-2	Шпилька	23
АПЭ 1560.0-3	Перекладина	23
АПЭ 1561.0СБ	Опора для крепления 2х труб	
	Дн 18...89 к железобетонной колонне	23
АПЭ 1561.0	Спецификация	24
АПЭ 1561.0-1	Перекладина	24
АПЭ 1562.0СБ	Опора для крепления 3х труб	
	Дн 18...89 к железобетонной колонне	25
АПЭ 1562.0	Спецификация	25,26
АПЭ 1562.0-1	Перекладина	26
АПЭ 1563.0СБ	Опора для крепления 4х труб	
	Дн 18...89 к железобетонной колонне	26
АПЭ 1563.0	Спецификация	27
АПЭ 1563.0-1	Перекладина	27
АПЭ 1564.0СБ	Подвеска для крепления труб к	
	плитам перекрытия	28
АПЭ 1564.0	Спецификация	28
АПЭ 1564.0-1	Скоба	29
АПЭ 1564.0-2	Хомут	29
АПЭ 1564.0-3	Тяга	29
АПЭ 1565.0-1	Опора	29
АПЭ 1565.0-СБ	Подвеска для крепления 2х труб	
	к плитам перекрытия	30
АПЭ 1565.0	Спецификация	30,31
АПЭ 1565.0-2	Шпилька	31
АПЭ 1565.0-10	Спецификация	31
АПЭ 1565.0-10СБ	Кронштейн	32
АПЭ 1566.0СБ	Подвеска для крепления 3х труб	
	к плитам перекрытия	32
АПЭ 1566.0	Спецификация	33
АПЭ 1566.0-10СБ	Кронштейн	33
АПЭ 1566.0-10	Спецификация	34
АПЭ 1566.0-1	Опора	34
АПЭ 1567.0СБ	Подвеска для крепления 4х труб	
	к плитам перекрытия	34
АПЭ 1567.0	Спецификация	35
АПЭ 1567.0-1	Опора	35
АПЭ 1566.0-2	Шпилька	35
АПЭ 1568.0СБ	Опора для крепления труб Дн 18...30	
	32...48 в подполье	36
АПЭ 1568.0	Спецификация	36
АПЭ 1568.0-1	Опора	37

ООО "Изополимет Плюс" - https://izopolimet.by

ПРОДОЛЖЕНИЕ СОДЕРЖАНИЯ АЛЬБОМА

1	2	3
АПЭ 1569.0СБ	Опора для крепления труб к железобетонной стене на дюбель-гвоздях	37
АПЭ 1569.0	Спецификация	38
АПЭ 1569.0-1	Опора	38
АПЭ 1570.0СБ	Опора для крепления 2" труб к железобетонной стене на дюбель-гвоздях	39
АПЭ 1570.0	Спецификация	39
АПЭ 1570.0-1	Опора	40
АПЭ 1571.0СБ	Опора для крепления 3" труб к железобетонной стене на дюбель-гвоздях	40
АПЭ 1571.0	Спецификация	40
АПЭ 1571.0-1	Опора	41
АПЭ 1572.0СБ	Опора для крепления 4" труб Дн 18...30 к железобетонной стене на дюбель-гвоздях	41
АПЭ 1572.0	Спецификация	41
АПЭ 1572.0-1	Опора	42
АПЭ 1573.0СБ	Подвеска для крепления труб к железобетонным плитам перекрытия	42
АПЭ 1573.0	Спецификация	43
АПЭ 1573.0-1	Подкладка	43
АПЭ 1573.0-2	Тяга	43
АПЭ 1573.0-3	Хомут	44
АПЭ 1574.0	Спецификация	44
АПЭ 1574.0СБ	Подвеска для крепления труб к железобетонным плитам перекрытия	45
АПЭ 1574.0-10СБ	Подвеска	45
АПЭ 1574.0-10	Спецификация	46
АПЭ 1574.0-1	Подкладка	46
АПЭ 1574.0-2	Тяга	46
АПЭ 1574.0-3	Уголок	47
АПЭ 1575.0-1	Подкладка	47
АПЭ 1575.0	Спецификация	47,48
АПЭ 1575.0СБ	Подвеска для крепления 2" труб к железобетонным плитам перекрытия	48
АПЭ 1575.0-2	Шпилька	49
АПЭ 1575.0-3	Уголок	49
АПЭ 1576.0СБ	Подвеска для крепления 3" труб к железобетонным плитам перекрытия	49
АПЭ 1576.0	Спецификация	50
АПЭ 1576.0-1	Уголок	50
АПЭ 1577.0СБ	Подвеска для крепления 4" труб к железобетонным плитам перекрытия	51
АПЭ 1577.0	Спецификация	51,52
АПЭ 1577.0-1	Уголок	52
АПЭ 1578.0СБ	Подвеска для крепления труб к металлоконструкциям	52
АПЭ 1578.0	Спецификация	53
АПЭ 1578.0-1	Тяга	53
АПЭ 1579.0-1	Тяга	53
АПЭ 1579.0СБ	Подвеска для крепления 2" труб к металлоконструкциям	54
АПЭ 1579.0	Спецификация	54,55
АПЭ 1580.0СБ	Подвеска для крепления 3" труб к металлоконструкциям	55
АПЭ 1580.0	Спецификация	56
АПЭ 1581.0	Спецификация	56,57
АПЭ 1581.0СБ	Подвеска для крепления 4" труб к металлоконструкциям	57
АПЭ 1582.0СБ	Подвеска для крепления труб к железобетонным плитам перекрытия	58
АПЭ 1582.0	Спецификация	58,59
АПЭ 1582.0-1	Тяга	59
АПЭ 1582.0-2	Уголок	59
АПЭ 1583.0	Спецификация	59,60
АПЭ 1583.0СБ	Подвеска для крепления труб к железобетонным плитам перекрытия	60
АПЭ 1583.0-1	Уголок	61
АПЭ 1584.0	Спецификация	61,62
АПЭ 1584.0-1	Скоба	62
АПЭ 1584.0-2	Тяга	62
АПЭ 1584.0-3	Кронштейн	62
АПЭ 1584.0СБ	Подвеска для крепления труб к деревянным балкам	63
АПЭ 1585.0СБ	Опора под колено Дн 159...530	63
АПЭ 1585.0	Спецификация	64
АПЭ 1585.0-1	Ребро	64
АПЭ 1585.0-2	Ребро	65
АПЭ 1585.0-3	Основание	65
АПЭ 1586.0СБ	Опора для крепления труб	65
АПЭ 1586.0	Спецификация	66
АПЭ 1586.0-1	Опора	66
АПЭ 1586.0-2	Опора	67
АПЭ 1586.0-3	Основание	67
АПЭ 1587.0СБ	Подвеска для крепления труб Дн 18...65 к плитам перекрытия	67
АПЭ 1587.0	Спецификация	68
АПЭ 1587.0-1	Хомут	68

Типовые конструкции Серия 5.903-2

Инв.№подл. | Подпись и дата | Взам.инв.№ | Инв.№дубл. | Подпись и дата

ООО "Изополимет Плюс" - https://izopolimet.by

АПЭ 1550.0СБ

Серия 5.908-2

Типовые конструкции

4

Обозначение	Дн*, мм	L*, мм	Масса, кг
АПЭ 1550.0	18...30	50	0,434
-01	32...48	70	0,557

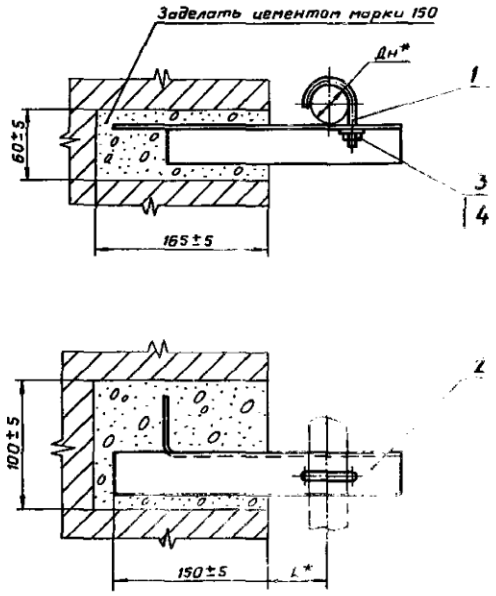

* Размер для справок

Изм.	Лист	№ докум.	Подпись	Дата	АПЭ 1550.0СБ		
Разраб.	Аленичева			03.90	Опора для крепления трубы Дн 18...48 к кирпичной стене	Лит.	Масса	Масшт.
Пров.	Акулин			03.90	Сборочный чертеж		Ст.стабилиц	—
Т.контр.	Акулин			03.90		Лист	Листов 1	
Н.контр.	Уткина			11.90		СПКБ „Спецавтоматика" Москва		
Утв.	Захарова			03.90				

Формат А3

Серия 5.908-2

Типовые конструкции

Формат	Зона	Поз.	Обозначение	Наименование	Кол.	Примечание
				Документация		
А3			АПЭ 1550.СБ	Сборочный чертеж		
			Переменные данные для исполнений			
				АПЭ 1550.0		
				Детали		
А4		1	АПЭ 1550.0-1	Хомут для труб Дн 18...30	1	
А4		2	АПЭ 1550.0-2	Опора	1	
				Стандартные изделия		
		3		Гайка М6.5 ГОСТ 5915-70	1	
		4		Шайба 6.04 ГОСТ 11371-78	1	
				АПЭ 1550.0-01		
				Детали		
А4		1	АПЭ 1550.0-1-01	Хомут для труб 32...48	1	
А4		2	АПЭ 1550.0-2-01	Опора	1	

Изм.	Лист	№ докум.	Подпись	Дата	АПЭ 1550.0		
Разраб.	Аленичева			03.90	Опора для крепления трубы Дн 18...48 к кирпичной стене	Лит.	Лист 1	Листов 2
Пров.	Акулин			03.90		СПКБ „Спецавтоматика" Москва		
Н.контр.	Уткина			11.90				
Утв.	Захарова			03.90				

Формат А4

Серия 5.908-2

Типовые конструкции

Формат	Зона	Поз.	Обозначение	Наименование	Кол.	Примечание
				Стандартные изделия		
		3		Гайка М8.5 ГОСТ 5915-70	1	
		4		Шайба 8.04 ГОСТ 11371-78	1	

Изм.	Лист	№ докум.	Подпись	Дата	АПЭ 1550.0	Лист 2

Формат А4

АПЭ 1550.0-1

Типовые конструкции Серия 5.908-2

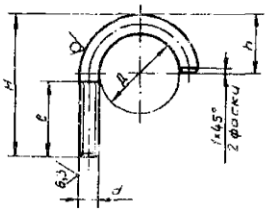

Обозначение	Размеры в мм					Материал	Масса, кг
	Д	H	h	d	e		
АПЭ 1550-1	30	50	20	М6-8g	27	Круг 6-В ГОСТ 2590-88 / Ст.3пс ГОСТ 535-88	0,018
-01	48	72	32	М8-8g	35	Круг 8-В-ГОСТ 2509-88 / Ст.3пс ГОСТ 535-88	0,05

$H14, \pm \frac{t_2}{2}$

Изм.	Лист	№ докум.	Подпись	Дата
Разраб.		Аленичева		03.90
Пров.		Акулин		03.90
Т.контр.		Акулин		03.90
Н.контр.		Уткина		28.03.90
Утв.		Захарова		03.90

АПЭ 1550.0-1

Хомут для труб Дн 18...30; 32...48

Ст.таблицу

Лит.	Масса	Масшт.
	Ст.таблицу	—

Лист | Листов 1

СПКБ „Спецавтоматика" Москва

Формат А4

АПЭ 1550.0-2

Типовые конструкции Серия 5.908-2

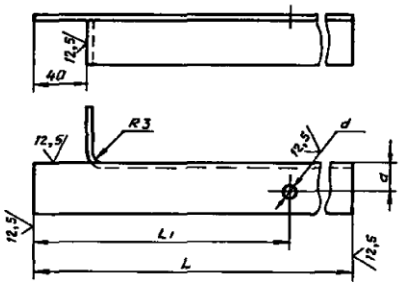

Обозначение	Размеры в мм				Масса, кг
	L	L1	a	d	
АПЭ 1550.0-2	250	219	20	7	0,41
-01	270	229	22	9	0,44

$H14, \pm \frac{t_2}{2}$

Изм.	Лист	№ докум.	Подпись	Дата
Разраб.		Аленичева		03.90
Пров.		Акулин		03.90
Т.контр.		Акулин		03.90
Н.контр.		Уткина		23.03.90
Утв.		Захарова		03.90

АПЭ 1550.0-2

Опора

Уголок 36×36×3-В-ГОСТ 8509-88 / Ст.3пс-I-ГОСТ 535-88

Лит.	Масса	Масшт.
	Ст.таблицу	—

Лист | Листов

СПКБ „Спецавтоматика" Москва

Формат А4

АПЭ 1551.0СБ

Типовые конструкции Серия 5.908-2

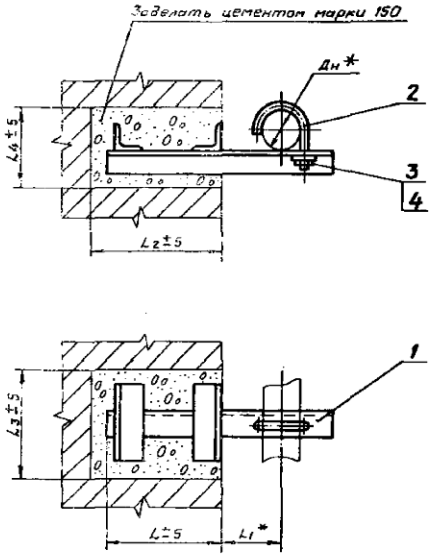

Обозначение	Размеры в мм						Масса, кг
	Дн*	L	L1*	L2	L3	L4	
АПЭ 1551.0	50...65	200	90	220	160	110	1,57
-01	70...89		125		170	120	2,29
-02	108...140	250	200	270	195	155	3,97
-03	152...159		280		205	175	6,03
-04	219		300		230	190	9,49

*Размер для справок

Изм.	Лист	№ докум.	Подпись	Дата
Разраб.		Аленичева		03.90
Пров.		Акулин		03.90
Т.контр.		Акулин		03.90
Н.контр.		Уткина		23.03.90
Утв.		Захарова		03.90

АПЭ 1551.0СБ

Опора для крепления труб Дн 50...219 к кирпичной стене. Сборочный чертеж

Лит.	Масса	Масшт.
	Ст.таблицу	—

Лист | Листов 1

СПКБ „Спецавтоматика" Москва

Типовые конструкции Серия 5.908-2

Формат	Зона	Поз.	Обозначение	Наименование	Кол.	Примечание
				Документация		
А3			АПЭ 1551.0СБ	Сборочный чертеж		
			Переменные данные для исполнений			
				АПЭ 1551.0		
				Сборочные единицы		
А4		1	АПЭ 1551.0-10	Опора	1	
				Детали		
А4		2	АПЭ 1551.0-1	Хомут для труб Дн 50...65	1	
				Стандартные изделия		
		3		Гайка М10.5 ГОСТ 5915-70	1	
		4		Шайба 10.04 ГОСТ 11371-78	1	
				АПЭ 1551.0-01		
				Сборочные единицы		
		1	АПЭ 1551.0-10-01	Опора	1	

Изм.	Лист	№ докум.	Подпись	Дата	АПЭ 1551.0			
Разраб.		Алексичева		01.90	Опора для крепления труб Дн 50...219 к кирпичной стене	Лит.	Лист 1	Листов 3
Пров.		Акулин		01.90		СПКБ „Спецавтоматика" Москва		
Н.контр.		Уткина		01.90				
Утв.		Захарова		01.90				

Формат А4

Инв.№ подл. | Подпись и дата | Взам.инв.№ | Инв.№ дубл. | Подпись и дата

8

Типовые конструкции Серия 5.908-2

Формат	Зона	Поз.	Обозначение	Наименование	Кол.	Примечание
						8
				Детали		
А4		2	АПЭ 1551.0-1-01	Хомут для труб Дн 70...89	1	
				Стандартные изделия		
		3		Гайка М12.5 ГОСТ 5915-70	1	
		4		Шайба 12.04 ГОСТ 11371-78	1	
				АПЭ 1551.0-02		
				Сборочные единицы		
А4		1	АПЭ 1551.0-10-02	Опора	1	
				Детали		
А4		2	АПЭ 1551.0-1-02	Хомут для труб Дн 108...140	1	
				Стандартные изделия		
				Гайка М16.5 ГОСТ 5915-70	1	
				Шайба 16.04 ГОСТ 11371-78	1	
				АПЭ 1551.0-03		
				Сборочные единицы		
А4		1	АПЭ 1551.0-10-03	Опора	1	

Изм.	Лист	№ докум.	Подпись	Дата	АПЭ 1551.0	Лист 2

Формат А4

Типовые конструкции Серия 5.908-2

Формат	Зона	Поз.	Обозначение	Наименование	Кол.	Примечание
				Детали		
А4		2	АПЭ 1551.0-1-03	Хомут для труб Дн 152...159	1	
				Стандартные изделия		
		3		Гайка М16.5 ГОСТ 5915-70	1	
		4		Шайба 16.04 ГОСТ 11371-78	1	
				АПЭ 1551.0-10-04		
				Сборочные единицы		
А4		1	АПЭ 1551.0-10-04	Опора	1	
				Детали		
А4		2	АПЭ 1551.0-04	Хомут для труб Дн 219	1	
				Стандартные изделия		
		3		Гайка М16.5 ГОСТ 5915-70	1	
		4		Шайба 16.04 ГОСТ 11371-78	1	

Изм.	Лист	№ докум.	Подпись	Дата	АПЭ 1551.0	Лист 3

Формат А4

Типовые конструкции Серия 5.908-2

АПЭ 1551.0-1

12,5/(√)

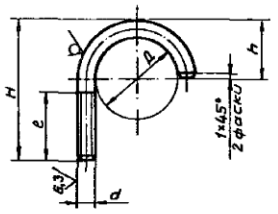

Обозначение	Размеры в мм Д	H	h	d	e	Материал	Масса, кг
АПЭ 1551.0-1	65	95	45	М10-8g	40	Круг 10-В-ГОСТ 2590-88 / Ст.3пс ГОСТ 535-88	0,1
-01	89	120	60	М12-8g	45	Круг 12-В-ГОСТ 2590-88 / Ст.3пс ГОСТ 535-88	0,2
-02	140	185	100	М16-8g	65	Круг 16-В-ГОСТ 2590-88 / Ст.3пс ГОСТ 535-88	0,56
-03	159	205	110		40		0,62
-04	219	265	150				0,84

$H14, \pm \frac{t_z}{2}$

Изм.	Лист	№ докум.	Подпись	Дата	АПЭ 1551.0-1			
Разраб.		Алексичева		01.90	Хомут для труб Дн 50...65, 70...89, 108...140, 152...159, 219	Лит.	Масса См.таблицу	Масшт. —
Пров.		Акулин		01.90		Лист	Листов 1	
Т.контр.		Акулин		01.90		СПКБ „Спецавтоматика" Москва		
Н.контр.		Уткина		01.90	См. таблицу			
Утв.		Захарова		01.90				

Формат А4

Инв.№ подл. | Подпись и дата | Взам.инв.№ | Инв.№ дубл. | Подпись и дата

Типовые конструкции Серия 5.908-2

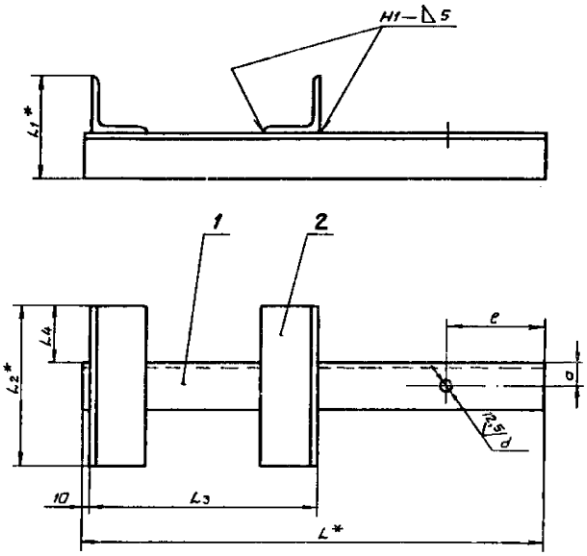

Обозначение	Размеры в мм								Масса, кг
	L*	L1*	L2*	L3	L4	e	a	d	
АПЭ 1551.0-10	328	90	140	190	50	50	22	11	1,46
-01	376	100	150				30	13	2,07
-02	479	113	175	240	55	60	35	17	3,36
-03	618	125	185				45		5,42
-04	673	150	210				55		8,58

1. Сварные швы по ГОСТ 5264-80.
   Электрод Э42 ГОСТ 9467-75.
2. $H14, \pm\frac{t_2}{2}$
3. *Размеры для справок.

Изм.	Лист	№ докум.	Подпись	Дата
Разраб.		Аленичева		
Пров.		Акулин		
Т.контр.		Акулин		
Н.контр.		Уткина		
Утв.		Захарова		

АПЭ 1551.0-10СБ

Опора
Сборочный чертеж

Лит.	Масса	Масшт.
	См.таблицу	—

Лист | Листов 1

СПКБ „Спецавтоматика" Москва

Формат А3

Типовые конструкции Серия 5.908-2

Формат	Зона	Поз.	Обозначение	Наименование	Кол.	Примечание
				Документация		
А3			АПЭ 1551.0-10 СБ	Сборочный чертеж		
			Переменные данные для исполнений			
				АПЭ 1551.0-10		
				Детали		
БЧ		1	АПЭ 1551.0-2	Опора		
				Уголок 40×40×3-В-ГОСТ 8509-86 / Ст.3пс-I-ГОСТ 535-88		
				L=328±1,5	1	0,6кг
БЧ		2	АПЭ 1551.0-3	Перекладина		
				Уголок 50×50×4-В-ГОСТ 8509-86 / Ст.3пс-I-ГОСТ 535-88		
				L=140±1	2	0,43кг
				АПЭ 1551.0-10-01		
				Детали		
БЧ		1	АПЭ 1551.0-2-01	Опора		
				Уголок 50×50×4-В-ГОСТ 8509-86 / Ст.3пс-I-ГОСТ 535-88		
				L=376±1,5	1	1,15кг

Изм.	Лист	№ докум.	Подпись	Дата
Разраб.		Аленичева		
Пров.		Акулин		
Н.контр.		Уткина		
Утв.		Захарова		

АПЭ 1551.0-10

Опора

Лит.	Лист	Листов
	1	3

СПКБ „Спецавтоматика" Москва

Формат А4

Типовые конструкции Серия 5.908-2

Формат	Зона	Поз.	Обозначение	Наименование	Кол.	Примечание
БЧ		2	АПЭ 1551.0-3-01	Перекладина		
				Уголок 50×50×4-В-ГОСТ 8509-86 / Ст.3пс-I-ГОСТ 535-88		
				L=150±1	2	0,46кг
				АПЭ 1551.0-10-02		
				Детали		
БЧ		1	АПЭ 1551.0-2-02	Опора		
				Уголок 63×63×5 ГОСТ 8509-86 / Ст.3пс-I-ГОСТ 535-88		
				L=479±1,5	1	2,3кг
БЧ		2	АПЭ 1551.03-02	Перекладина		
				Уголок 50×50×4-В-ГОСТ 8509-86 / Ст.3пс-I-ГОСТ 535-88		
				L=175±1	2	0,53кг
				АПЭ 1551.0-10-03		
				Детали		
БЧ		1	АПЭ 1551.0-2.-03	Опора		
				Уголок 75×75×6-В-ГОСТ 8509-86 / Ст.3пс-I-ГОСТ 535-88		
				L=618±1,5	1	4,3кг
БЧ		2	АПЭ 1551.0-3-03	Перекладина		
				Уголок 50×50×4 ГОСТ 8509-86 / Ст.3пс-I-ГОСТ 535-88		
				L=185±1	2	0,56кг

Изм.	Лист	№ докум.	Подпись	Дата

АПЭ 1551.0-10

Лист 2

Формат А4

Типовые конструкции серия 5.908-2

Формат	Зона	Поз.	Обозначение	Наименование	Кол.	Примечание
				АПЭ 1551.0-10-04		
				Детали		
Б4		1	АПЭ 1551.0-2-04	Опора		
				Уголок $\frac{100\times100\times7\text{-}В\text{-}ГОСТ\ 8509\text{-}86}{Ст.3пс\text{-}I\text{-}ГОСТ\ 535\text{-}88}$		
				L=673±1,5	1	7,3 кг
Б4		2	АПЭ 1551.0-3-04	Перекладина		
				Уголок $\frac{50\times50\times4\text{-}В\text{-}ГОСТ\ 8509\text{-}86}{Ст.3пс\text{-}I\text{-}ГОСТ\ 535\text{-}88}$		
				L=210±1	2	0,64 кг

Изм.	Лист	№ докум.	Подпись	Дата	АПЭ 1551.0-10	Лист 3

Формат А4

Типовые конструкции серия 5.908-2

Формат	Зона	Поз.	Обозначение	Наименование	Кол.	Примечание
				Документация		
А3			АПЭ 1552.0СБ	Сборочный чертеж		
				Переменные данные для исполнений		
				АПЭ 1552.0		
				Детали		
А4		1	АПЭ 1550.0-1	Хомут для труб Дн18...30	2	
А4		2	АПЭ 1552.0-1	Опора	1	
				Стандартные изделия		
		3		Гайка 6.5 ГОСТ 5915-70	2	
		4		Шайба 6.04 ГОСТ 11371-78	2	
				АПЭ 1552.0-01		
				Детали		
А4		1	АПЭ 1550.0-1-01	Хомут для труб Дн32...41	2	
А4		2	АПЭ 1552.0-1-01	Опора	1	
				Стандартные изделия		
		3		Гайка 8.5 ГОСТ 5915-70	2	
		4		Шайба 8.04 ГОСТ 11371-78	2	

Изм.	Лист	№ докум.	Подпись	Дата	АПЭ 1552.0	Лит.	Лист 1	Листов 1
Разраб.		Аленичева		03.90	Опора для крепления 2″ труб Дн 18...48 к кирпичной стене	СПКБ „Спецавтоматика" Москва		
Пров.		Акулин		03.90				
Н.контр.		Уткина		03.90				
Утв.		Захарова		03.90				

Формат А4

Типовые конструкции серия 5.908-2

АПЭ 1552.0СБ

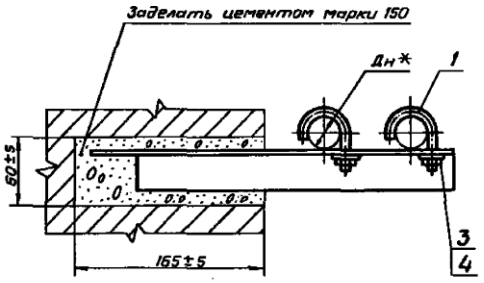

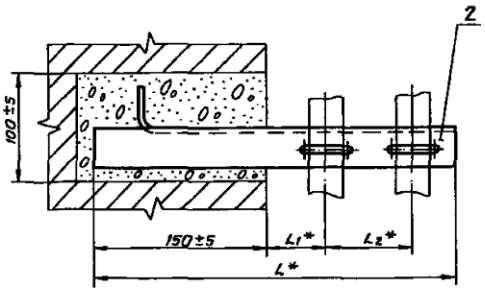

Обозначение	Размеры в мм				Масса, кг
	Дн*	L*	L1*	L2*	
АПЭ 1552.0	18...30	355	60	75	0,65
-01	32...48	390	70	90	0,7

* Размеры для справок

Изм.	Лист	№ докум.	Подпись	Дата	АПЭ 1552.0СБ	Лит.	Масса	Масшт.
Разраб.		Аленичева		03.90	Опора для крепления 2″ труб Дн 18...48 к кирпичной стене Сборочный чертеж		Ст.таблицу	—
Пров.		Акулин		03.90		Лист	Листов 1	
Т.контр.		Акулин		03.90		СПКБ „Спецавтоматика" Москва		
Н.контр.		Уткина		03.90				
Утв.		Захарова		03.90				

Формат А3

АПЭ 1552.0-1

Типовые конструкции Серия 5.908-2

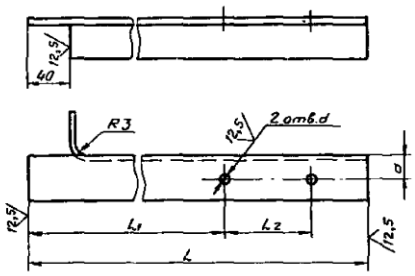

Обозначение	Размеры в мм L	L1	L2	a	d	Масса, кг
АПЭ 1552.0-1	355	210	75	20	7	0,58
-01	390	220	90		9	0,64

$H14, \pm \frac{t_2}{2}$

Изм.	Лист	№ докум.	Подпись	Дата
Разраб.		Аленичева		03.90
Пров.		Акулин		03.90
Т.контр.		Акулин		03.90
Н.контр.		Уткина		25.05.90
Утв.		Захарова		03.90

АПЭ 1552.0-1

Опора

Уголок 36×36×3-В-ГОСТ 8509-86
Ст.3пс-I-ГОСТ 535-88

Лит.	Масса	Масшт.
	См.таблицу	—

Лист | Листов 1

СПКБ „Спецавтоматика" Москва

Формат А4

Типовые конструкции Серия 5.908-2

Формат	Зона	Поз.	Обозначение	Наименование	Кол.	Примечание
				Документация		
А3			АПЭ 1553.0	Сборочный чертеж		
			Переменные данные для исполнений			
				АПЭ 1553.0		
				Сборочные единицы		
А4		1	АПЭ 1553.0-10	Опора	1	
				Детали		
А4		2	АПЭ 1551.0-1	Хомут для труб Дн 50...65	2	
				Стандартные изделия		
		3		Гайка М10.5 ГОСТ 5915-70	2	
		4		Шайба 10.04 ГОСТ 11371-78	2	
				АПЭ 1553.0-01		
				Сборочные единицы		
А4		1	АПЭ 1553.0-10-01	Опора	1	

АПЭ 1553.0

Опора для крепления 2х труб Дн 50...219 к кирпичной стене

Лит.	Лист	Листов
	1	3

СПКБ „Спецавтоматика" Москва

Формат А4

Типовые конструкции Серия 5.908-2

Формат	Зона	Поз.	Обозначение	Наименование	Кол.	Примечание
				Детали		
А4		2	АПЭ 1551.0-1-01	Хомут для труб Дн 70...89	2	
				Стандартные изделия		
		3		Гайка М12.5 ГОСТ 5915-70	2	
		4		Шайба 12.04 ГОСТ 11371-78	2	
				АПЭ 1553.0-02		
				Сборочные единицы		
А4		1	АПЭ 1553.0-10-02	Опора	1	
				Детали		
А4		2	АПЭ 1551.0-1-02	Хомут для труб Дн 108...140	2	
				Стандартные изделия		
		3		Гайка М16.5 ГОСТ 5915-70	2	
		4		Шайба 16.04 ГОСТ 11371-78	2	
				АПЭ 1553.0-03		
				Сборочные единицы		
А4		1	АПЭ 1553.0-10-03	Опора	1	

АПЭ 1553.0 — Лист 2

Формат А4

Типовые конструкции Серия 5.908-2

Формат	Зона	Поз.	Обозначение	Наименование	Кол.	Примечание
				Детали		
А4		2	АПЭ 1551.0-1-03	Хомут для труб Дн152...159	2	
				Стандартные изделия		
		3		Гайка М16.5 ГОСТ 5915-70	2	
		4		Шайба 16.04 ГОСТ 11371-78	2	
				АПЭ 1553.0-04		
				Сборочные единицы		
А4		1	АПЭ 1553.0-10-04	Опора	1	
				Детали		
А4		2	АПЭ 1551.0-1-04	Хомут для труб Дн 219	2	
				Стандартные изделия		
		3		Гайка М16.5 ГОСТ 5915-70	2	
		4		Шайба 16.04 ГОСТ 11371-78	2	

АПЭ 1553.0 — Лист 3

Формат А4

АПЭ 1553.0СБ

Типовые конструкции Серия 5.908-2

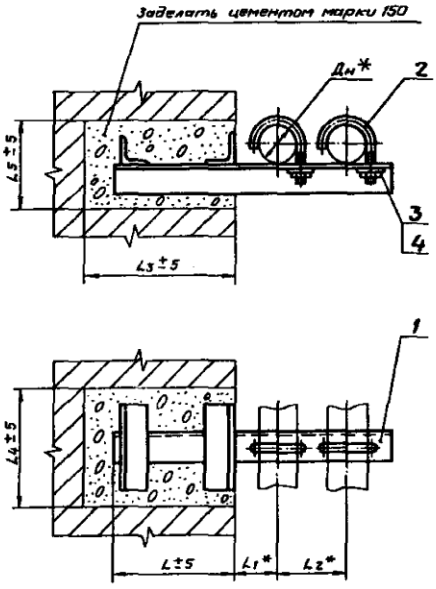

Обозначение	Размеры в мм							Масса, кг
	Дн*	L	L1*	L2*	L3	L4	L5	
АПЭ 1553.0	50...65	200	90	110	220	165	115	2,15
-01	70...89	250	125	145	270			2,634
-02	108...140		200	200		220	160	9,93
-03	152...159	300	280	225	320	240	180	15,43
-04	219		300	285		290	230	29,61

* Размеры для справок

Изм.	Лист	№ докум.	Подпись	Дата
Разраб.		Аленичева		
Пров.		Акулин		
Т.контр.		Акулин		
Н.контр.		Уткина		
Утв.		Захарова		

АПЭ 1553.0СБ

Опора для крепления 2х труб Дн 50...219 к кирпичной стене Сборочный чертеж

Лит.	Масса	Масшт.
	См.таблицу	—
Лист	Листов 1	

СПКБ „Спецавтоматика" Москва

Формат А3

АПЭ 1553.0-10СБ

Типовые конструкции Серия 5.908-2

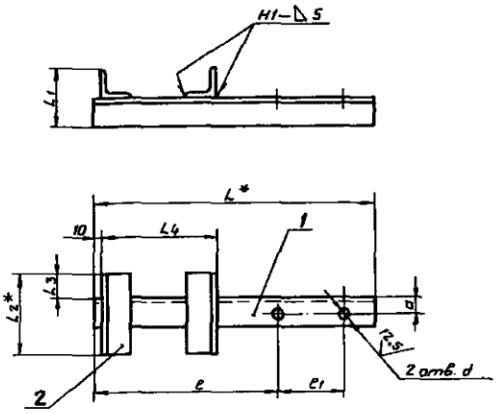

Обозначение	Размеры в мм									Масса, кг
	L*	L1*	L2*	L3	L4	e	e1	a	d	
АПЭ 1553.0-10	500	95	145	50	180	328	110	25	11	1,92
-01	630				240	426	145		13	2,19
-02	780	140	200	55		527	200	50	17	8,72
-03	950	160	220		290	668	225	60		14,1
-04	1060	210	270			718	285	85		27,84

1. Сварные швы по ГОСТ 5264-80.
   Электрод Э42 ГОСТ 9467-75.
2. Н14, $\pm\frac{t_2}{2}$
3. *Размеры для справок.

Изм.	Лист	№ докум.	Подпись	Дата
Разраб.		Аленичева		
Пров.		Акулин		
Т.контр.		Акулин		
Н.контр.		Уткина		
Утв.		Захарова		

АПЭ 1553.0-10СБ

Опора Сборочный чертеж

Лит.	Масса	Масшт.
	См.таблицу	—
Лист	Листов 1	

СПКБ „Спецавтоматика" Москва

Формат А3

Типовые конструкции Серия 5.908-2

Формат	Зона	Поз.	Обозначение	Наименование	Кол.	Примечание
				Документация		
А3			АПЭ 1553.0-10 СБ	Сборочный чертеж		
			Переменные данные для исполнений			
				АПЭ 1553.0-10		
				Детали		
А4		1	АПЭ 1553.0-1	Опора		
				Уголок 45×45×3-В-ГОСТ 8509-86 / Ст.3пс-I-ГОСТ 535-88		
				L=500±2	1	1,04 кг
Б4		2	АПЭ 1553.0-2	Перекладина		
				Уголок 50×50×4-В-ГОСТ 8509-86 / Ст.3пс-I-ГОСТ 535-88		
				L=145±1,2	2	0,44 кг
				АПЭ 1553.0-10-01		
				Детали		
Б4		1	АПЭ 1553.0-1-01	Опора		
				Уголок 45×45×3-В-ГОСТ 8509-86 / Ст.3пс-I-ГОСТ 535-88		
				L=630±2	1	1,31 кг

Подпись и дата | Инв. № дубл. | Взам. инв. № | Подпись и дата | Инв. № подл.

Изм.	Лист	№ докум.	Подпись	Дата	АПЭ 1553.0-10			
Разраб.	Аленичева			03.94	Опора	Лит.	Лист 1	Листов 3
Пров.	Акулин			03.94		СПКБ „Спецавтоматика" Москва		
Н.контр.	Уткина			03.94				
Утв.	Захарова			03.94				

Формат А4

Типовые конструкции Серия 5.908-2

Формат	Зона	Поз.	Обозначение	Наименование	Кол.	Примечание
Б4		2	АПЭ 1553.0-2-01	Перекладина		
				Уголок 50×50×4-В-ГОСТ 8509-86 / Ст.3пс-I-ГОСТ 535-88		
				L=145±1,2	2	0,44 кг
				АПЭ 1553.0-10-02		
				Детали		
Б4		1	АПЭ 1553.0-1-02	Опора		
				Уголок 90×90×7-В-ГОСТ 8509-86 / Ст.3пс-I-ГОСТ 535-88		
				L=780±2	1	7,5 кг
Б4		2	АПЭ 1553.0-2-02	Перекладина		
				Уголок 50×50×4-В-ГОСТ 8509-86 / Ст.3пс-I-ГОСТ 535-88		
				L=200±1,2	2	0,61 кг
				АПЭ 1553.0-10-03		
				Детали		
Б4		1	АПЭ 1553.0-1-03	Опора		
				Уголок 110×110×7-В-ГОСТ 8509-86 / Ст.3пс-I-ГОСТ 535-88		
				L=950±2,0	1	12,8 кг
Б4		2	АПЭ 1553.0-2-02	Перекладина		
				Уголок 50×50×4-В-ГОСТ 8509-86 / Ст.3пс-I-ГОСТ 535-88		
				L=220±1,2	2	0,67 кг

Подпись и дата | Инв. № дубл. | Взам. инв. № | Подпись и дата | Инв. № подл.

Изм.	Лист	№ докум.	Подпись	Дата	АПЭ 1553.0-10	Лист 2

Формат А4

Типовые конструкции Серия 5.908-2

Формат	Зона	Поз.	Обозначение	Наименование	Кол.	Примечание
				АПЭ 1553.0-10-04		
				Детали		
Б4		1	АПЭ 1553.0-1-04	Опора		
				Уголок 160×160×10-В-ГОСТ 8509-86 / Ст.3пс-I-ГОСТ 535-88		
				L=1060±2	1	26,2 кг
Б4		2	АПЭ 1553.0-2-04	Перекладина		
				Уголок 50×50×4-В-ГОСТ 8509-86 / Ст.3пс-I-ГОСТ 535-88	2	0,82 кг
				L=270±1,2	2	0,82 кг

Подпись и дата | Инв. № дубл. | Взам. инв. № | Подпись и дата | Инв. № подл.

Изм.	Лист	№ докум.	Подпись	Дата	АПЭ 1553.0-10.	Лист 3

Формат А4

Типовые конструкции Серия 5.908-2

Формат	Зона	Поз.	Обозначение	Наименование	Кол.	Примечание
				Документация		
А3			АПЭ 1554.0 СБ	Сборочный чертеж		
			Переменные данные для исполнений			
				АПЭ 1554.0		
				Сборочные единицы		
А4		1	АПЭ 1554.0-10	Опора	1	
				Детали		
		2	АПЭ 1550.0-1	Хомут для труб Дн 18...30	3	
				Стандартные изделия		
		3		Гайка М6.5 ГОСТ 5915-70	3	
		4		Шайба 6.04 ГОСТ 11371-78	3	
				АПЭ 1554.0-10-01		
				Сборочные единицы		
А4		1	АПЭ 1554.0-10-01	Опора	1	

Подпись и дата | Инв. № дубл. | Взам. инв. № | Подпись и дата | Инв. № подл.

Изм.	Лист	№ докум.	Подпись	Дата	АПЭ 1554.0			
Разраб.	Аленичева			03.94	Опора для крепления 3х труб Дн 18...89 к кирпичной стене	Лит.	Лист 1	Листов 3
Пров.	Акулин			03.94		СПКБ „Спецавтоматика" Москва		
Н.контр.	Уткина			03.94				
Утв.	Захарова			03.94				

Формат А4

Типовые конструкции Серия 5.908-2

Формат	Зона	Поз.	Обозначение	Наименование	Кол.	Примечание
				Детали		
А4		2	АПЭ 1550.0-1-01	Хомут для труб Дн32...48	3	
				Стандартные изделия		
		3		Гайка М8.5 ГОСТ 5915-70	3	
		4		Шайба 8.04 ГОСТ 11371-78	3	
				АПЭ 1554.0-02		
				Сборочные единицы		
А4		1	АПЭ 1554.0-10-02	Опора	1	
				Детали		
А4		2	АПЭ 1551.0-1	Хомут для труб Дн 50...65	3	
				Стандартные изделия		
		3		Гайка М10.5 ГОСТ 5915-70	3	
		4		Шайба 10.04 ГОСТ 11371-78	3	
				АПЭ 1554.0-03		
				Сборочные единицы		
		1	АПЭ 1554.0-10-03	Опора	1	

Подпись и дата | Инв. № дубл. | Взам. инв. № | Подпись и дата | Инв. № подл.

Изм. | Лист | № докум. | Подпись | Дата

АПЭ 1554.0 — Лист 2

Формат А4

Типовые конструкции Серия 5.908-2

Формат	Зона	Поз.	Обозначение	Наименование	Кол.	Примечание
				Детали		
А4		2	АПЭ 1551.0-1-01	Хомут для труб Дн70...89	3	
				Стандартные изделия		
		3		Гайка М12.5 ГОСТ 5915-79	3	
		4		Шайба 12.04 ГОСТ 11371-78	3	

Подпись и дата | Инв. № дубл. | Взам. инв. № | Подпись и дата | Инв. № подл.

Изм. | Лист | № докум. | Подпись | Дата

АПЭ 1554.0 — Лист 3

Формат А4

Типовые конструкции Серия 5.908-2

АПЭ 1554.0СБ

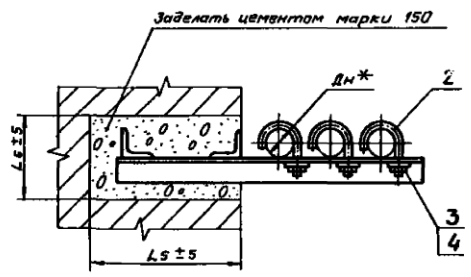

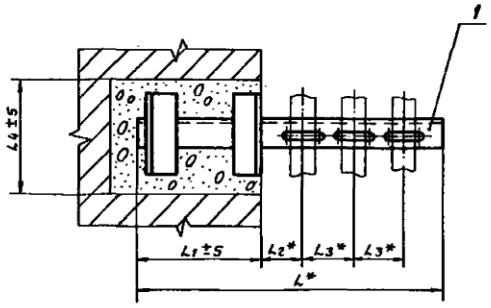

Обозначение	Размеры в мм								Масса, кг
	Дн*	L*	L1*	L2*	L3*	L4	L5	L6	
АПЭ 1554.0	18...30	430	150	60	75	155	170	170	1,6
-01	32...45	530	200	70	90	165	220	115	2,16
-02	50...65	700	250	105	125	185	270	135	5,34
-03	70...89	765		125	145	220		160	9,3

* Размеры для справок

Изм.	Лист	№ докум.	Подпись	Дата
Разраб.	Анпилова			15.9.90
Пров.	Якудин			17.9.90
Т.контр.	Якудин			18.9.90
Н.контр.	Уткина			18.09.90
Утв.	Захарова			21.9.90

АПЭ 1554.0СБ

Опора для крепления 3х труб Дн 18...89 к кирпичной стене. Сборочный чертеж

Лит.	Масса	Масшт.
	Согласно листу	—
Лист	Листов 1	

СПКБ „Спецавтоматика" Москва

Формат А2

АПЭ 1554.0-10СБ

Типовые конструкции Серия 5.908-2

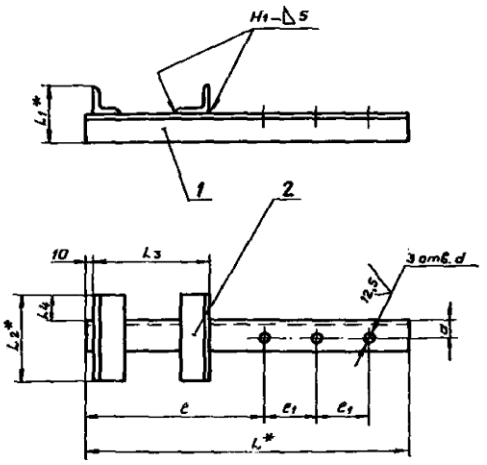

Обозначение	Размеры в мм L*	L1*	L2*	L3	L4	c	c1	a	d	Масса, кг
АПЭ 1554.0-10	430	86	135	140	50	229	75	20	7	1,53
-01	530	95	145	190		299	90	25	9	1,98
-02	700	113	165	240		394	125	35	11	5,00
-03	765	140	200		55	426	145	50	13	8,62

1. Сварные швы по ГОСТ 5264-80.
   Электрод Э42 ГОСТ 9467-75.
2. Н14, $\frac{+t_2}{2}$
3. *Размеры для справок.

Изм.	Лист	№ докум.	Подпись	Дата	АПЭ 1554.0-10СБ
Разраб.	Аленичева				Опора. Сборочный чертеж
Пров.	Акулин				Лит. / Масса / Масштаб
Н.контр.	Акулин				Лист / Листов
Утв.	Уткина / Захарова				СПКВ „Спецавтоматика" Москва

Формат А3

Типовые конструкции Серия 5.908-2

Формат	Зона	Поз.	Обозначение	Наименование	Кол.	Примечание
				Документация		
А3			АПЭ 1554.0-10СБ	Сборочный чертеж		
			Переменные данные для исполнений			
				АПЭ 1554.0-10		
				Детали		
Б4		1	АПЭ 1554.0-1	Опора		
				Уголок 36×36×3-В-ГОСТ 8509-86 / Ст.3пс-I-ГОСТ 535-88		
				L=430±1,5	1	0,71 кг
Б4		2	АПЭ 1554.0-2	Перекладина		
				Уголок 50×50×4-В-ГОСТ 8509-86 / Ст.3пс-I-ГОСТ 535-88		
				L=135±1	2	0,41 кг
				АПЭ 1554.0-10-01		
				Детали		
Б4		1	АПЭ 1554.0-1-01	Опора		
				Уголок 45×45×3-В-ГОСТ 8509-86 / Ст.3пс-I-ГОСТ 535-88		
				L=530±1,5	1	1,1 кг

Изм.	Лист	№ докум.	Подпись	Дата	АПЭ 1554.0-10
Разраб.		Аленичева			Опора
Пров.		Акулин			Лит. / Лист 1 / Листов 2
Н.контр.		Уткина			СПКВ „Спецавтоматика" Москва
Утв.		Захарова			

Формат А4

Типовые конструкции Серия 5.908-2

Формат	Зона	Поз.	Обозначение	Наименование	Кол.	Примечание
Б4		2	АПЭ 1554.0-2-01	Перекладина		
				Уголок 50×50×4-В-ГОСТ 8509-86 / Ст.3пс-I-ГОСТ 535-88		
				L=145±1	2	0,44 кг
				АПЭ 1554.0-10-02		
				Детали		
Б4		1	АПЭ 1554.0-1-02	Опора		
				Уголок 63×63×6-В-ГОСТ 8509-86 / Ст.3пс-I-ГОСТ 535-88		
				L=700±1,5	1	4,0 кг
Б4		2	АПЭ 1554.0-2-02	Перекладина		
				Уголок 50×50×4-В-ГОСТ 8509-86 / Ст.3пс-I-ГОСТ 535-88		
				L=165±1	2	0,5 кг
				АПЭ 1554.0-10-03		
				Детали		
Б4		1	АПЭ 1554.0-1-03	Опора		
				Уголок 90×90×7-В-ГОСТ 8509-86 / Ст.3пс-I-ГОСТ 535-88		
				L=765±1,5	1	7,4 кг
Б4		2	АПЭ 1554.0-2-03	Перекладина		
				Уголок 50×50×4-В-ГОСТ 8509-86 / Ст.3пс-I-ГОСТ 535-88		
				L=200±1	2	0,61 кг

Изм.	Лист	№ докум.	Подпись	Дата	АПЭ 1554.0-10

Лист 2

Формат А4

Типовые конструкции Серия 5.908-2

Обозначение	Размеры в мм								Масса, сборки, кг
	Дн *	L *	L_1 *	L_2 *	L_3 *	L_4	L_5	L_6	
АПЭ 1555.0	18...30	505	150	60	75	150	120	110	1,79
-01	32...48	620	200	70	90	170	220	120	3,04
-02	50...65	825	250	105	125	205	270	145	7,3
-03	70...85	960	300	125	145	240	320	180	15,22

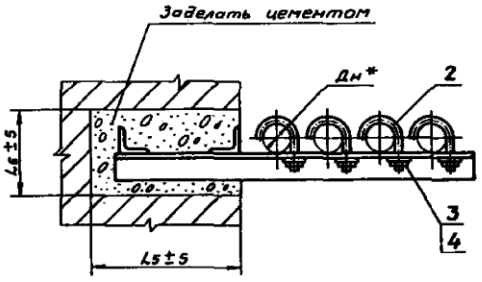

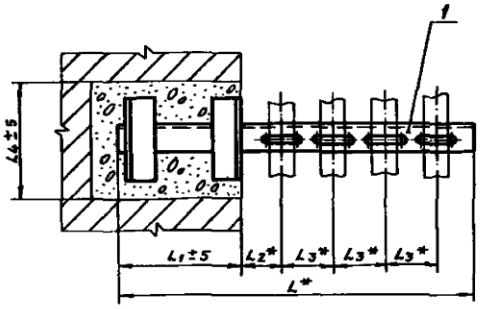

*Размеры для справок

Изм.	Лист	№ докум.	Подпись	Дата
Разраб.	Аленичева			03.30
Пров.	Акулин			03.30
Т.контр.	Акулин			03.30
Н.контр.	Уткина			15.03.90
Утв.	Захарова			03.30

АПЭ 1555.0СБ

Опора для крепления 4х труб Дн 18...89 к кирпичной стене Сборочный чертеж

Лит.	Масса	Масшт.
	См. таблицу	—

Лист | Листов 1

СПКБ „Спецавтоматика" Москва

Формат А3

Типовые конструкции Серия 5.908-2

Формат	Зона	Поз.	Обозначение	Наименование	Кол.
				Документация	
А3			АПЭ 1555.0 СБ	Сборочный чертеж	
			Переменные данные для исполнений		
				АПЭ 1555.0	
				Сборочные единицы	
А4		1	АПЭ 1555.0-10	Опора	1
				Детали	
А4		2	АПЭ 1550.0-1	Хомут для труб Дн18...30	4
				Стандартные изделия	
		3		Гайка М6.5 ГОСТ 5915-70	4
		4		Шайба 6.04 ГОСТ 11371-78	4
				АПЭ 1555.0-01	
				Сборочные единицы	
А4		1	АПЭ 1555.0-10-01	Опора	1
				Детали	
А4		2	АПЭ 1550.0-1-01	Хомут для труб Дн32...48	4

Изм.	Лист	№ докум.	Подпись	Дата
Разраб.	Аленичева			03.30
Пров.	Акулин			03.30
Н.контр.	Уткина			15.03.90
Утв.	Захарова			03.30

АПЭ 1555.0

Опора для крепления 4х труб Дн 18...89 к кирпичной стене

Лит.	Лист	Листов
	1	2

СПКБ „Спецавтоматика" Москва

Формат А4

Типовые конструкции Серия 5.908-2

Формат	Зона	Поз.	Обозначение	Наименование	Кол.	Примечание
				Стандартные изделия		
		3		Гайка М8.5 ГОСТ 535-70	4	
		4		Шайба 8.04 ГОСТ 11371-78	4	
				АПЭ 1555.0-02		
				Сборочные единицы		
А4		1	АПЭ 1555.0-10-02	Опора	1	
				Детали		
А4		2	АПЭ 1551.0-1	Хомут для труб Дн50...65	4	
				Стандартные изделия		
		3		Гайка М10.5 ГОСТ 5915-70	4	
		4		Шайба 10.04 ГОСТ 11371-78	4	
				АПЭ 1555.0-03		
				Сборочные единицы		
А4		1	АПЭ 1555.0-10-03	Опора	1	
				Детали		
А4		2	АПЭ 1551.0-1-01	Хомут для труб Дн70...89	4	
				Стандартные изделия		
		3		Гайка М12.5 ГОСТ 5915-70	4	
		4		Шайба 12.04 ГОСТ 11371-78	4	

Изм.	Лист	№ докум.	Подпись	Дата

АПЭ 1555.0

Лист 2

Формат А4

17

АПЭ 1555.0-10СБ

Типовые конструкции Серия 5.908-2

Обозначение	Размеры в мм									Масса сборки, кг
	L*	L1*	L2*	L3	L4	e	e1	a	d	
АПЭ 1555.0-10	505	86	140	140	50	229	75	20	7	1,7
-01	620	100	150	190		299	90	30	9	2,81
-02	825	125	185	240	55	394	125	45	11	6,84
-03	960	160	220	290		476	145	60	13	14,34

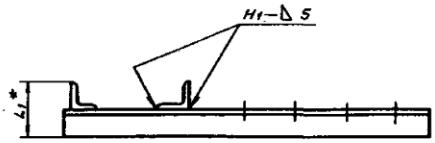

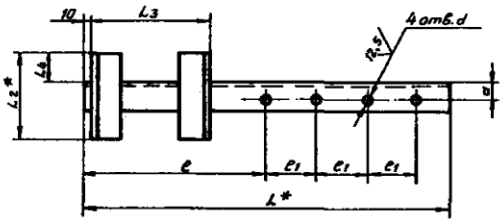

1. Сварные швы по ГОСТ 5264-80. Электрод Э42 ГОСТ 9467-75.
2. $H14, \pm\frac{IT}{2}$
3.* Размеры для справок.

Изм.	Лист	№ докум.	Подпись	Дата	АПЭ 1555.0-10СБ
Разраб.	Аленичева			03.9	Опора. Сборочный чертеж
Пров.	Акулин			03.9	Лит. / Масса / Масшт.
Т.контр.	Акулин			03.9	Лист / Листов 1
Н.контр.	Уткина			03.9	СПКБ „Спецавтоматика" Москва
Утв.	Захарова			03.9	

Формат А3

Типовые конструкции Серия 5.908-2

Формат	Зона	Поз.	Обозначение	Наименование	Кол.	Примечание
				Документация		
А3			АПЭ 1555.0-10СБ	Сборочный чертеж		
			Переменные данные для исполнений			
				АПЭ 1555.0-10		
				Детали		
Б4		1	АПЭ 1555.0-1	Опора		
				Уголок 36×36×3-В-ГОСТ 8509-86 / Ст.3пс-I-ГОСТ 535-88		
				L=505±1,5	1	0,84 кг
Б4		2	АПЭ 1555.0-2	Перекладина		
				Уголок 50×50×4-В-ГОСТ 8509-86 / Ст.3пс-I-ГОСТ 535-88		
				L=140±1	2	0,43 кг
				АПЭ 1555.0-10-01		
				Детали		
Б4		1	АПЭ 1555.0-1-01	Опора		
				Уголок 50×50×4-В-ГОСТ 8509-86 / Ст.3пс-I-ГОСТ 535-88		
				L=620±1,5	1	1,89 кг

Изм.	Лист	№ докум.	Подпись	Дата	АПЭ 1555.0-10
Разраб.	Аленичева			03.9	Опора
Пров.	Акулин			03.9	Лит. / Лист 1 / Листов 2
Н.контр.	Уткина			03.9	СПКБ „Спецавтоматика" Москва
Утв.	Захарова			03.9	

Формат А4

Типовые конструкции Серия 5.908-2

Формат	Зона	Поз.	Обозначение	Наименование	Кол.	Примечание
А4		2	АПЭ 1555.0-2-01	Перекладина		
				Уголок 50×50×4-В-ГОСТ 8509-86 / Ст.3пс-I-ГОСТ 535-88		
				L=150±1	2	0,46 кг
				АПЭ 1555.0-10-02		
				Детали		
Б4		1	АПЭ 1555.0-1-02	Опора		
				Уголок 75×75×6-В-ГОСТ 8509-86 / Ст.3пс-I-ГОСТ 535-88		
				L=825±1,5	1	5,7 кг
Б4		2	АПЭ 1555.0-2-02	Перекладина		
				Уголок 50×50×4-В-ГОСТ 8509-86 / Ст.3пс-I-ГОСТ 535-88		
				L=185±1	2	0,57 кг
				АПЭ 1555.0-10-03		
				Детали		
Б4		1	АПЭ 1555.0-1-03	Опора		
				Уголок 110×110×8-В-ГОСТ 8509-86 / Ст.3пс-I-ГОСТ 535-88		
				L=960±1,5	1	13,0 кг
Б4		2	АПЭ 1555.0-2-03	Перекладина		
				Уголок 50×50×4-В-ГОСТ 8509-86 / Ст.3пс-I-ГОСТ 535-88		
				L=220±1	2	0,67 кг

Изм.	Лист	№ докум.	Подпись	Дата	АПЭ 1555.0-10
					Лист 2

Формат А4

АПЭ 1556.0СБ

Типовые конструкции Серия 5.908-2

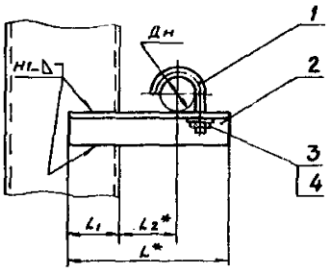

Обозначение	Размеры в мм Дн	L*	L1	L2	Масса, кг
АПЭ 1556.0	18...30	160	45	60	0,28
-01	32...48	190	50	70	0,36
-02	50...65	210	60	80	0,5
-03	70...89	300	75	125	1,13
-04	108...140	400	90	200	2,53
-05	152...159	510	100	280	4,17
-06	219	560		300	6,94

1. Сварные швы по ГОСТ 5264-80. Электрод 342 ГОСТ 9467-75.
2. $\pm \frac{t_2}{2}$
3. *Размеры для справок.
4. Катет сварного шва принимается по наименьшей толщине свариваемых деталей.

Изм.	Лист	№ докум.	Подпись	Дата
Разраб.	Давиничева			01.90
Пров.	Акулин			01.90
Т.контр.	Акулин			01.90
Н.контр.	Уткина			01.90
Утв.	Захарова			01.90

АПЭ 1556.0СБ

Опора для крепления трубы Дн 18...219 к металлоконструкциям
Сборочный чертеж

Лит.	Масса	Масшт.
	Согласно ведомости	—
Лист	Листов 1	

СПКБ "Специавтоматика" Москва

Формат А3

Типовые конструкции Серия 5.908-2

Формат	Зона	Поз.	Обозначение	Наименование	Кол.	Примечание
				Документация		
А3			АПЭ 1556.0СБ	Сборочный чертеж		
			Переменные данные для исполнений			
				АПЭ 1556.0		
				Детали		
А4		1	АПЭ 1550.0-1	Хомут для труб Дн 18...30	1	
А4		2	АПЭ 1556.0-1	Опора	1	
				Стандартные изделия		
		3		Гайка М6.5 ГОСТ 5915-70	1	
		4		Шайба 6.04 ГОСТ 11371-78	1	
				АПЭ 1556.0-01		
				Детали		
А4		1	АПЭ 1550.0-1-01	Хомут для труб Дн 32...48	1	
А4		2	АПЭ 1556.0-1-01	Опора	1	
				Стандартные изделия		
		3		Гайка М8.5 ГОСТ 5915-70	1	

АПЭ 1556.0

Опора для крепления одной трубы Дн 18...219 к металлоконструкциям

Лит.	Лист	Листов
	1	3

СПКБ "Специавтоматика" Москва

Типовые конструкции Серия 5.908-2

Формат	Зона	Поз.	Обозначение	Наименование	Кол.	Примечание
		4		Шайба 8.04 ГОСТ 11371-78	1	
				АПЭ 1556.0-02		
				Детали		
А4		1	АПЭ 1551.0-1	Хомут для труб Дн 50...65	1	
А4		2	АПЭ 1556.0-1-02	Опора	1	
				Стандартные изделия		
		3		Гайка М10.5 ГОСТ 5915-70	1	
		4		Шайба 10.04 ГОСТ 11371-78	1	
				АПЭ 1556.0-03		
				Детали		
А4		1	АПЭ 1557.0-1-01	Хомут для труб Дн 70...85	1	
А4		2	АПЭ 1556.0-1-03	Опора	1	
				Стандартные изделия		
		3		Гайка М12.5 ГОСТ 5915-70	1	
		4		Шайба 12.04 ГОСТ 11371-78	1	
				АПЭ 1556.0-04		
				Детали		
А4		1	АПЭ 1551.0-1-02	Хомут для труб Дн 108...140	1	
А4		2	АПЭ 1556.0-1-04	Опора	1	

АПЭ 1556.0

Лист 2

Типовые конструкции серия 5.908-2

Формат	Зона	Поз.	Обозначение	Наименование	Кол.	Примечание
				Стандартные изделия		
		3		Гайка М16.5 ГОСТ 5915-70	1	
		4		Шайба 16.04 ГОСТ 11371-78	1	
				АПЭ 1556.0-05		
				Детали		
А4		1	АПЭ 1551.0-1-03	Хомут для труб Дн 152...159	1	
А4		2	АПЭ 1556.0-1-05	Опора	1	
				Стандартные изделия		
		3		Гайка М16.5 ГОСТ 5915-70	1	
		4		Шайба 16.04 ГОСТ 11371-78	1	
				АПЭ 1556.0-06		
				Детали		
А4		1	АПЭ 1551.0-1-04	Хомут для труб Дн 219		
А4		2	АПЭ 1556.0-1-06	Опора	1	
				Стандартные изделия		
		3		Гайка М16.5 ГОСТ 5915-70	1	
		4		Шайба 16.04 ГОСТ 11371-78	1	

Инв.№ подл. | Подпись и дата | Взам. инв.№ | Инв.№ дубл. | Подпись и дата

Изм. | Лист | № докум. | Подпись | Дата

АПЭ 1556.0

Лист 3

Формат А4

Типовые конструкции серия 5.908-2

АПЭ 1556.0-1

19 (✓)

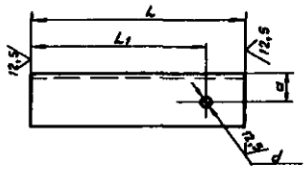

Обозначение	Размеры в мм L	L1	d	a	Материал	Масса, кг
АПЭ 1556.0-1	160	123	7	20	Уголок 36×36×3-В-ГОСТ 8509-86 / Ст.3пс-I-ГОСТ 535-88	0,26
-01	180	148	9			0,3
-02	210	178	11	22	Уголок 40×40×3-В-ГОСТ 8509-86 / Ст.3пс-I-ГОСТ 535-88	0,39
-03	300	251	13	30	Уголок 50×50×4-В-ГОСТ 8509-86 / Ст.3пс-I-ГОСТ 535-88	0,9
-04	400	367	17	35	Уголок 63×63-5-В-ГОСТ 8509-86 / Ст.3пс-I-ГОСТ 535-88	1,92
-05	510	468		45	Уголок 75×75×6-В-ГОСТ 8509-86 / Ст.3пс-I-ГОСТ 535-88	3,5
-06	560	518		55	Уголок 100×100×7-В-ГОСТ 8509-86 / Ст.3пс-I-ГОСТ 535-88	6,05

$H14, \pm \frac{t_2}{2}$

Инв.№ подл. | Подпись и дата | Взам. инв.№ | Инв.№ дубл. | Подпись и дата

Изм.	Лист	№ докум.	Подпись	Дата				
Разраб.		Алевничева			Опора	Лит.	Масса	Масшт.
Пров.		Акулин					Ст. таблицу	—
Т.контр.		Акулин				Лист	Листов 1	
Н.контр.		Уткина			Ст. таблицу	СПКБ „Спецавтоматика" Москва		
Утв.		Захарова						

Формат А4

Типовые конструкции серия 5.908-2

АПЭ 1557.0СБ

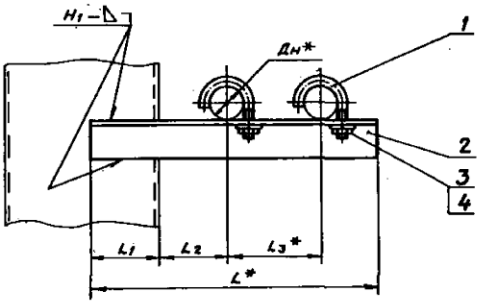

Обозначение	Размеры в мм Дн*	L*	L1	L2*	L3*	Масса сборки, кг
АПЭ 1557.0	18...30	240	50	60	75	0,44
-01	32...48	290	70	70	90	0,6
-02	50...65	360	80	80	125	0,98
-03	70...89	450	90	125	145	3,02
-04	108...140	620		200	200	7,2
-05	152...159	740	105	280	225	11,3
-06	219	870	120	300	285	23,3

1. Сварные швы по ГОСТ 5264-80. Электрод Э42 ГОСТ 9467-75.
2. $\pm \frac{t_2}{2}$
3. * Размеры для справок.
4. Катет сварного шва принимается по наименьшей толщине свариваемых деталей.

Инв.№ подл. | Подпись и дата | Взам. инв.№ | Инв.№ дубл. | Подпись и дата

Изм.	Лист	№ докум.	Подпись	Дата				
Разраб.		Алевничева			Опора для крепления 2х труб Дн 18...219 к металлоконструкциям Сборочный чертеж	Лит.	Масса	Масшт.
Пров.		Акулин					Ст. таблицу	—
Т.контр.		Акулин				Лист	Листов 1	
Н.контр.		Уткина				СПКБ „Спецавтоматика" Москва		
Утв.		Захарова						

Формат А3

Типовые конструкции Серия 5.908-2

Формат	Зона	Поз.	Обозначение	Наименование	Кол.	Примечание
				Документация		
А3			АПЭ 1557.0СБ	Сборочный чертеж		
			Переменные данные для исполнений			
				АПЭ 1557.0		
				Детали		
А4		1	АПЭ 1550.0-1	Хомут для труб Дн18...30	2	
А4		2	АПЭ 1557.0-1	Опора	1	
				Стандартные изделия		
		3		Гайка М6.5 ГОСТ 5915-70	2	
		4		Шайба 6.04 ГОСТ 11371-78	2	
				АПЭ 1557.0-01		
				Детали		
А4		1	АПЭ 1550.0-1-01	Хомут для труб Дн 32..48	2	
А4		2	АПЭ 1557.0-1-01	Опора	1	
				Стандартные изделия		
		3		Гайка М8.5 ГОСТ 5915-70	2	

Инв.№ подл. | Подпись и дата | Взам. инв.№ | Инв.№ дубл. | Подпись и дата

Изм.	Лист	№ докум.	Подпись	Дата
Разраб.	Аленичева			03.90
Пров.	Акулин			03.90
Н.контр.	Уткина			03.90
Утв.	Захарова			03.90

АПЭ 1557.0

Опора для крепления 2½ труб Дн 18... 219 к металлоконструкциям

Лит.	Лист	Листов
	1	3

СПКБ „Спецавтоматика" Москва

Формат А4

Типовые конструкции Серия 5.908-2

Формат	Зона	Поз.	Обозначение	Наименование	Кол.	Примечание
		4		Шайба 8.04 ГОСТ 11371-78	2	
				АПЭ 1557.0-02		
				Детали		
А4		1	АПЭ 1551.0-1	Хомут для труб Дн50..65	2	
А4		2	АПЭ 1557.0-1-02	Опора	1	
				Стандартные изделия		
		3		Гайка М10.5 ГОСТ 5915-79	2	
		4		Шайба 10.04 ГОСТ 11371-78	2	
				АПЭ 1557.0-03		
				Детали		
А4		1	АПЭ 1551.0-1-01	Хомут для труб Дн70..89	2	
А4		2	АПЭ 1557.0-1-03	Опора	1	
				Стандартные изделия		
		3		Гайка М12.5 ГОСТ 5915-79	2	
		4		Шайба 12.04 ГОСТ 11371-78	2	
				АПЭ 1557.0-04		
				Детали		
А4		1	АПЭ 1557.0-1-02	Хомут для труб Дн108..140	2	
А4		2	АПЭ 1557.0-1-04	Опора	1	

Инв.№ подл. | Подпись и дата | Взам. инв.№ | Инв.№ дубл. | Подпись и дата

Изм.	Лист	№ докум.	Подпись	Дата

АПЭ 1557.0

Лист 2

Формат А4

Типовые конструкции Серия 5.908-2

Формат	Зона	Поз.	Обозначение	Наименование	Кол.	Примечание
				Стандартные изделия		
		3		Гайка М16.5 ГОСТ 5915-79	2	
		4		Шайба 16.04 ГОСТ 11371-78	2	
				АПЭ 1557.0-05		
				Детали		
А4		1	АПЭ 1551.0-1-03	Хомут для труб Дн152...159	2	
А4		2	АПЭ 1557.0-1-05	Опора	1	
				Стандартные изделия		
		3		Гайка М16.5 ГОСТ 5915-79	2	
		4		Шайба 16.04 ГОСТ 11371-78	2	
				АПЭ 1557.0-06		
				Детали		
А4		1	АПЭ 1551.0-1-04	Хомут для труб Дн 219	2	
А4		2	АПЭ 1557.0-1-06	Опора	1	
				Стандартные изделия		
		3		Гайка М16.5 ГОСТ 5915-70	2	
		4		Шайба 16.04 ГОСТ 11371-78	2	

Инв.№ подл. | Подпись и дата | Взам. инв.№ | Инв.№ дубл. | Подпись и дата

Изм.	Лист	№ докум.	Подпись	Дата

АПЭ 1557.0

Лист 3

Формат А4

АПЭ 1557.0-1

Типовые конструкции Серия 5.908-2

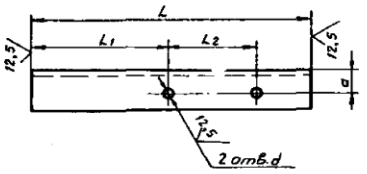

Обозначение	Размеры в мм L	L1	L2	a	d	Материал	Масса кг
АПЭ 1557.0-1	240	129	75	20	7	Уголок 36×36×3-В-ГОСТ 8509-86 / Ст.3пс-I-ГОСТ 535-88	0,4
-01	290	169	90		9		0,48
-02	360	198	125	25	11	Уголок 45×45×3-В-ГОСТ 8509-86 / Ст.3пс-I-ГОСТ 535-88	0,75
-03	450	268	145	35	13	Уголок 63×63×6-В-ГОСТ 8509-86 / Ст.3пс-I-ГОСТ 535-88	2,57
-04	620	384	200	50	17	Уголок 90×90×7-В-ГОСТ 8509-86 / Ст.3пс-I-ГОСТ 535-88	5,97
-05	740	473	225	60		Уголок 110×110×8-В-ГОСТ 8509-86 / Ст.3пс-I-ГОСТ 535-88	9,98
-06	870	543	285	85		Уголок 160×160×10-В-ГОСТ 8509-86 / Ст.3пс-I-ГОСТ 535-88	21,48

Н14, $\pm\frac{t_2}{2}$

Инв.№ подл. | Подпись и дата | Взам. инв.№ | Инв.№ дубл. | Подпись и дата

Изм.	Лист	№ докум.	Подпись	Дата
Разраб.	Аленичева			03.90
Пров.	Акулин			03.90
Т.контр.	Акулин			03.90
Н.контр.	Уткина			03.90
Утв.	Захарова			03.90

АПЭ 1557.0-1

Опора

См. таблицу

Лит.	Масса	Масштаб
	См. таблицу	—

Лист	Листов
	1

СПКБ „Спецавтоматика" Москва

Формат А4

АПЭ 1558.ОСБ

24

Типовые конструкции Серия 5.903-2

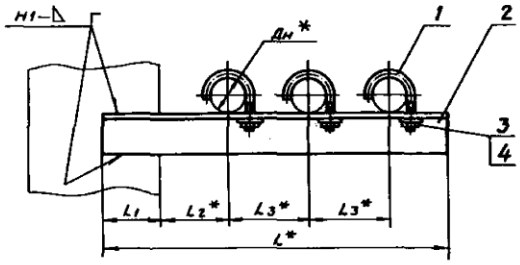

Обозначение	Размеры в мм					Масса сборки, кг
	Дн*	L*	L1	L2*	L3*	
АПЭ 1558.0	18...30	310	50	60	75	0,6
-01	32...48	380	70	70	90	0,97
-02	50...65	480	80	80	125	3,2
-03	70...89	590	90	125	145	6,6

Изм.	Лист	№ докум.	Подпись	Дата	АПЭ 1558.ОСБ			
Разраб.		Аленичева		03.90	Опора для крепления 3± труб Дн 18...89 к металлоконструкциям. Сборочный чертеж	Лит.	Масса	Мисшт.
Пров.		Акулин		03.90			Ст.таблицу	—
Т.контр.		Акулин		03.90		Лист	Листов 1	
Н.контр.		Уткина		15.03.90		СПКБ „Спецавтоматика" Москва		
Утв.		Захарова		03.90				

Формат А3

Типовые конструкции Серия 5.903-2

Формат	Зона	Поз.	Обозначение	Наименование	Кол.	Примечание
				Документация		
А3			АПЭ 1558.0СБ	Сборочный чертеж		
			Переменные данные для исполнений			
				АПЭ 1558.0		
				Детали		
А4		1	АПЭ 1550.0-1	Хомут для труб Дн18...30	3	
А4		2	АПЭ 1558.0-1	Опора	1	
				Стандартные изделия		
		3		Гайка М6.5 ГОСТ 5915-79	3	
		4		Шайба 6.04 ГОСТ 11371-78	3	
				АПЭ 1558.0-01		
				Детали		
А4		1	АПЭ 1550.0-1-01	Хомут для труб Дн32.48	3	
А4		2	АПЭ 1558.0-1-01	Опора	1	
				Стандартные изделия		
		3		Гайка М8.5 ГОСТ 5915-79	3	

Изм.	Лист	№ докум.	Подпись	Дата	АПЭ 1558.ОСБ			
Разраб.		Аленичева		03.90	Опора для крепления 3± труб Дн 18...89 к металлоконструкциям	Лит.	Лист 1	Листов 2
Пров.		Акулин		03.90		СПКБ „Спецавтоматика" Москва		
Н.контр.		Уткина		15.03.90				
Утв.		Захарова		03.90				

Формат А4

Типовые конструкции Серия 5.903-2

Формат	Зона	Поз.	Обозначение	Наименование	Кол.	Примечание
		4		Шайба 8.04 ГОСТ 11371-78	3	
				АПЭ 1558.0-02		
				Детали		
А4		1	АПЭ 1551.0-1	Хомут для труб Дн 50...65	3	
А4		2	АПЭ 1558.0-1-02	Опора	1	
				Стандартные изделия		
		3		Гайка М10.5 ГОСТ 5915-79	3	
		4		Шайба 10.04 ГОСТ 11371-78	3	
				АПЭ 1558.0-03		
				Детали		
А4		1	АПЭ 1551.0-1-01	Хомут для труб Дн 70...89	3	
А4		2	АПЭ 1558.0-1-03	Опора	1	
				Стандартные изделия		
		3		Гайка М12.5 ГОСТ 5915-79	3	
		4		Шайба 12.04 ГОСТ 11371-78	3	

Изм.	Лист	№ докум.	Подпись	Дата	АПЭ 1558.0	Лист 2

Формат А4

Типовые конструкции Серия 5.908-2

АПЭ 1558.0-1

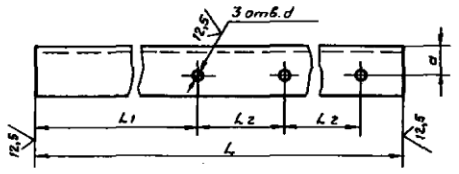

Обозначение	Размеры в мм L	L1	L2	a	d	Материал	Масса, кг
АПЭ 1558.0-1	310	129	75	20	7	Уголок 36×36×3-В-ГОСТ 8509-86 / Ст.3пс-I-ГОСТ 535-88	0,5
-01	380	169	90	30	9	Уголок 45×45×3-В-ГОСТ 8509-86 / Ст.3пс-I-ГОСТ 535-88	0,79
-02	480	198	125	45	11	Уголок 63×63×6-В-ГОСТ 8509-86 / Ст.3пс-I-ГОСТ 535-88	2,74
-03	590	266	145	60	13	Уголок 90×90×7-В-ГОСТ 8509-86 / Ст.3пс-I-ГОСТ 535-88	5,68

Н14, $\pm\frac{t_2}{2}$

Изм.	Лист	№ докум.	Подпись	Дата			
Разраб.		Аленичева		01.94	АПЭ 1558.0-1		
Пров.		Акулин		01.94	Опора	Лит.	Масса: См. таблицу	Масшт. —
Т.контр.		Акулин		01.94		Лист	Листов 1
Н.контр.		Уткина		15.01.94	См. таблицу	СПКБ „Спецавтоматика" Москва	
Утв.		Захарова		01.94			

Формат А4

Типовые конструкции Серия 5.908-2

Формат	Зона	Поз.	Обозначение	Наименование	Кол.	Примечание
				Документация		
А3			АПЭ 1559.0СБ	Сборочный чертеж		
				Переменные данные для исполнений		
				АПЭ 1559.0		
				Детали		
А4		1	АПЭ 1550.0-1	Хомут для труб Дн18...50	4	
А4		2	АПЭ 1559.0-1	Опора	1	
				Стандартные изделия		
		3		Гайка М6.5 ГОСТ 5915-79	4	
		4		Шайба 6.04 ГОСТ 11371-78	4	
				АПЭ 1559.0-01		
				Детали		
А4		1	АПЭ 1550.0-1-01	Хомут для труб Дн32...48	4	
А4		2	АПЭ 1559.0-1-01	Опора	1	
				Стандартные изделия		
		3		Гайка М8.5 ГОСТ 5915-79	4	

Изм.	Лист	№ докум.	Подпись	Дата			
Разраб.		Аленичева		03.94	АПЭ 1559.0		
Пров.		Акулин		03.94	Опора для крепления 4-х труб Дн 18...89 к металлоконструкциям	Лит.	Лист 1	Листов 2
Н.контр.		Уткина		15.03.94		СПКБ „Спецавтоматика" Москва	
Утв.		Захарова		03.94			

Формат А4

Типовые конструкции Серия 5.908-2

Формат	Зона	Поз.	Обозначение	Наименование	Кол.	Примечание
		4		Шайба 8.04 ГОСТ 11371-78	4	
				АПЭ 1559.0-02		
				Детали		
А4		1	АПЭ 1551.0-1	Хомут для труб Дн 50...65	4	
А4		2	АПЭ 1559.0-1-02	Опора	1	
				Стандартные изделия		
		3		Гайка М10.5 ГОСТ 5915-79	4	
		4		Шайба 10.04 ГОСТ 11371-78	4	
				АПЭ 1559.0-03		
				Детали		
А4		1	АПЭ 1551.0-1-01	Хомут для труб Дн 70...89	4	
А4		2	АПЭ 1559.0-1-03	Опора	1	
				Стандартные изделия		
		3		Гайка М12.5 ГОСТ 5915-79	4	
		4		Шайба 12.04 ГОСТ 11371-78	4	

Изм.	Лист	№ докум.	Подпись	Дата	АПЭ 1559.0	Лист 2

Формат А4

Типовые конструкции Серия 5.908-2

АПЭ 1559.0-1

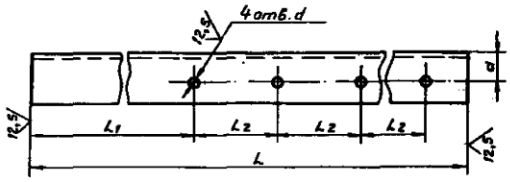

Обозначение	Размеры в мм L	L1	L2	a	d	Материал	Масса, кг
АПЭ 1559.0-1	380	144	75	20	7	Уголок 36×36×3-В-ГОСТ 8509-86 / Ст.3пс-I-ГОСТ 535-88	0,62
-01	480	174	90	30	9	Уголок 50×50×4-В-ГОСТ 8509-86 / Ст.3пс-I-ГОСТ 535-88	1,46
-02	640	233	125	35	11	Уголок 63×63×6-В-ГОСТ 8509-86 / Ст.3пс-I-ГОСТ 535-88	3,66
-03	750	281	145	60	13	Уголок 110×110×8-В-ГОСТ 8509-86 / Ст.3пс-I-ГОСТ 535-88	10,12

Н14, $\pm\frac{t_2}{2}$

Изм.	Лист	№ докум.	Подпись	Дата			
Разраб.		Аленичева		01.94	АПЭ 1559.0-1		
Пров.		Акулин		03.94	Опора	Лит.	Масса: См. таблицу	Масшт. —
Т.контр.		Акулин		03.94		Лист	Листов 1
Н.контр.		Уткина		15.03.94	См. таблицу	СПКБ „Спецавтоматика" Москва	
Утв.		Захарова		03.94			

Формат А4

АПЭ 1559.0СБ

Типовые конструкции Серия 5.908-2

Обозначение	Размеры в мм					Масса сборки, кг
	Дн*	L*	L1	L2*	L3*	
АПЭ 1559.0	18...30	380	65	60	75	0,72
-01	32...48	480	75	70	90	1,64
-02	50...65	640	90	105	125	4,12
-03	70...89	760	105	125	145	11,0

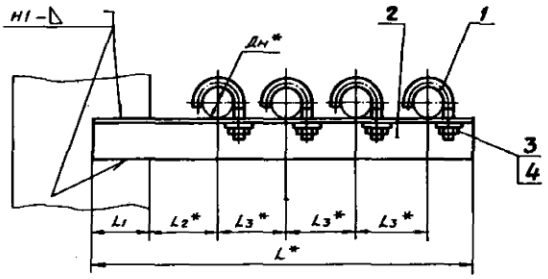

1. Сварные швы по ГОСТ 5264-80. Электрод Э42 ГОСТ 9467-75.
2. Предельные отклонения $\pm \frac{t_2}{2}$
3. * Размеры для справок.
4. Катет сварного шва принимается по наименьшей толщине свариваемых деталей.

Изм.	Лист	№ докум.	Подпись	Дата
Разраб.		Аленичева		03.90
Пров.		Акулин		03.90
Т.контр.		Акулин		03.90
Н.контр.		Уткина		13.03.90
Утв.		Захарова		03.90

АПЭ 1559.0СБ

Опора для крепления 4х труб Дн 18...89 к металлоконструкциям. Сборочный чертеж

Лит.	Масса	Масшт.
	Ст.таблицу	—
Лист	Листов 1	

СПКБ „Спецавтоматика" Москва

Формат А3

Инв.№ подл. | Подпись и дата | Взам.инв.№ | Инв.№ дубл. | Подпись и дата

АПЭ 1560.0СБ

Типовые конструкции Серия 5.908-2

Обозначение	Размеры в мм			Масса сборки, кг
	Дн*	L*	L1	
АПЭ 1560.0	18...30	540	60	2,3
-01	32...48	560	70	2,5
-02	50...65	600	90	3,6
-03	70...89	645	125	3,9
-04	108...140	710	160	8,9
-05	152...159	760	200	13,5
-06	219	845	250	17,0

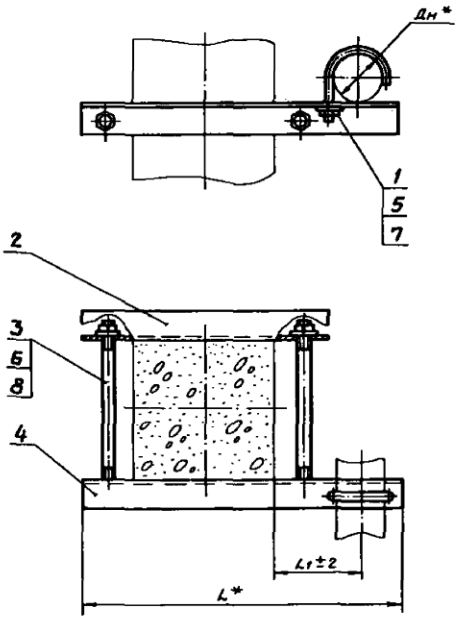

* Размеры для справок

Изм.	Лист	№ докум.	Подпись	Дата
Разраб.		Аленичева		03.90
Пров.		Акулин		03.90
Т.контр.		Акулин		03.90
Н.контр.		Уткина		13.03.90
Утв.		Захарова		03.90

АПЭ 1560.0СБ

Опора для крепления одной трубы Дн 18...219 к железобетонной колонне. Сборочный чертеж

Лит.	Масса	Масшт.
	Ст.таблицу	—
Лист	Листов 1	

СПКБ „Спецавтоматика" Москва

Формат А3

Инв.№ подл. | Подпись и дата | Взам.инв.№ | Инв.№ дубл. | Подпись и дата

Типовые конструкции Серия 5.908-2

Формат	Зона	Поз.	Обозначение	Наименование	Кол.	Примечание
				Документация		
А3			АПЭ 1560.0СБ	Сборочный чертеж		
			Переменные данные для исполнений			
				АПЭ 1560.0		
				Детали		
А4		1	АПЭ 1550.0-1	Хомут для труб Дн 18...30	1	
А4		2	АПЭ 1560.0-1	Перекладина	1	
А4		3	АПЭ 1560.0-2	Шпилька	2	
А4		4	АПЭ 1560.0-3	Перекладина	1	
				Стандартные изделия		
		5		Гайка М16.5 ГОСТ 5915-70	1	
		6		Гайка М10.5 ГОСТ 5915-70	4	
		7		Шайба 6.04 ГОСТ 11371-78	1	
		8		Шайба 10.04 ГОСТ 11371-78	4	
				АПЭ 1560.0-01		
				Детали		
А4		1	АПЭ 1550.0-1-01	Хомут для труб Дн32...48	1	
А4		2	АПЭ 1560.0-1-01	Перекладина	1	

Инв.№ подл. | Подпись и дата | Взам. инв.№ | Инв.№ дубл. | Подпись и дата

Изм.	Лист	№ докум.	Подпись	Дата				
Разраб.		Аленичева			АПЭ 1560.0			
Пров.		Акулин			Опора для крепления одной трубы Дн18... к железобетонной колонне	Лит.	Лист 1	Листов 3
Н.контр.		Уткина				СПКБ „Спецавтоматика" Москва		
Утв.		Захарова						

Формат А4

Типовые конструкции Серия 5.908-2

Формат	Зона	Поз.	Обозначение	Наименование	Кол.	Примечание
А4		3	АПЭ 1560.0-2	Шпилька	2	
А4		4	АПЭ 1560.0-3	Перекладина	1	
				Стандартные изделия		
		5		Гайка М18.5 ГОСТ 5915-70	1	
		6		Гайка М10.5 ГОСТ 5915-70	4	
		7		Шайба 8.04 ГОСТ 11371-78	1	
		8		Шайба 10.04 ГОСТ 11371-78	4	
				АПЭ 1560.0-02		
				Детали		
А4		1	АПЭ 1551.0-1	Хомут для труб Дн 50...65	1	
А4		2	АПЭ 1560.0-1-02	Перекладина	1	
А4		3	АПЭ 1560.0-2-01	Шпилька	2	
А4		4	АПЭ 1560.0-3-01	Перекладина	1	
				Стандартные изделия		
		5		Гайка М10.5 ГОСТ 5915-70	1	
		6		Гайка М12.5 ГОСТ 5915-70	4	
		7		Шайба 10.04 ГОСТ 11371-78	1	
		8		Шайба 12.04 ГОСТ 11371-78	4	
				АПЭ 1560.0-03		
				Детали		
А4		1	АПЭ 1551.0-1-01	Хомут для труб Дн70...89	1	
А4		2	АПЭ 1560.0-1-03	Перекладина	1	

Инв.№ подл. | Подпись и дата | Взам. инв.№ | Инв.№ дубл. | Подпись и дата

Изм.	Лист	№ докум.	Подпись	Дата		Лист 2
					АПЭ 1560.0	

Формат А4

Типовые конструкции Серия 5.908-2

Формат	Зона	Поз.	Обозначение	Наименование	Кол.	Примечание
А4		3	АПЭ 1560.0-2-01	Шпилька	2	
А4		4	АПЭ 1560.0-3-01	Перекладина	1	
				Стандартные изделия		
		5,6		Гайка М12.5 ГОСТ 5915-70	5	
		7,8		Шайба 12.04 ГОСТ 11371-78	5	

Инв.№ подл. | Подпись и дата | Взам. инв.№ | Инв.№ дубл. | Подпись и дата

Изм.	Лист	№ докум.	Подпись	Дата	АПЭ 1560.0	Лист 3

Формат А4

Типовые конструкции Серия 5.908-2

АПЭ 1560.0-1

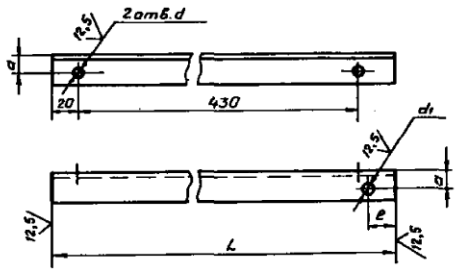

Обозначение	Размеры в мм L	e	a	d	d_1	Материал	Масса, кг
АПЭ 1560.0-1	540	63	22	11	7	Уголок $\frac{40\times40\times3\text{-В ГОСТ 8509-86}}{\text{Ст.3пс-I ГОСТ 535-88}}$	0,99
-01	560	84			9		1,03
-02	600	110	30	13	11	Уголок $\frac{50\times50\times4\text{-В ГОСТ 8509-86}}{\text{Ст.3пс-I ГОСТ 535-88}}$	1,83
-03	645	135			13		1,96
-04	710	195	45	17	17	Уголок $\frac{75\times75\times6\text{-В ГОСТ 8509-86}}{\text{Ст.3пс-I ГОСТ 535-88}}$	4,79
-05	760	215	55	22		Уголок $\frac{100\times100\times6,5\text{-В ГОСТ 8509-86}}{\text{Ст.3пс-I ГОСТ 535-88}}$	7,14
-06	845	280	60			Уголок $\frac{110\times110\times7\text{-В ГОСТ 8509-86}}{\text{Ст.3пс-I ГОСТ 535-88}}$	10,04

$H14, \pm\frac{t_2}{2}$

Инв.№ подл. | Подпись и дата | Взам. инв.№ | Инв.№ дубл. | Подпись и дата

Изм.	Лист	№ докум.	Подпись	Дата				
					АПЭ 1560.0-1			
Разраб.		Аленичева			Перекладина	Лит.	Масса	Масшт.
Пров.		Акулин					Стадия	—
Т.контр.		Акулин				Лист	Листов 1	
Н.контр.		Уткина			См. таблицу	СПКБ „Спецавтоматика" Москва		
Утв.		Захарова						

Формат А4

АПЭ 1560.0-2

12,5 (√)

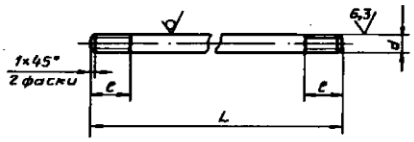

Обозначение	Размеры в мм				Материал	Масса, кг
	Дн труб	L	e	d		
АПЭ1560.2	18...48	440	25	М10-8g	Круг 10-В ГОСТ 2590-71 / Ст.3 ГОСТ 535-88	0,27
-01	50...89	450	30	М12-8g	Круг 12-В ГОСТ 2590-71 / Ст.3 ГОСТ 535-88	0,4

$h14, \pm \frac{t_2}{2}$

Изм.	Лист	№ докум.	Подпись	Дата	АПЭ 1560.0-2	Лит.	Масса	Масшт.
Разраб.		Аленичева		03.94	Шпилька		См. таблицу	—
Пров.		Акулин		03.94		Лист	Листов 1	
Т.контр.		Акулин		03.94				
Н.контр.		Уткина		15.03.94	См. таблицу	СПКБ „Спецавтоматика" Москва		
Утв.		Захарова		03.94				

Формат А4

Типовые конструкции Серия 5.908-2

Инв. № подл. | Подпись и дата | Взам. инв. № | Инв. № дубл. | Подпись и дата

АПЭ 1560.0-3

25 (√)

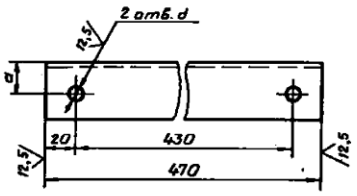

Обозначение	Размеры в мм			Материал	Масса, кг
	Дн труб	a	d		
АПЭ 1560.0-3	18...48	22	11	Уголок 40×40×3-В-ГОСТ 8509-86 / Ст.3пс-I-ГОСТ 535-88	0,86
-01	50...89	30	13	Уголок 50×50×4-В-ГОСТ 8509-86 / Ст.3пс-I-ГОСТ 535-88	1,43

$H14, \pm \frac{t_2}{2}$

Изм.	Лист	№ докум.	Подпись	Дата	АПЭ 1560.0-3	Лит.	Масса	Масшт.
Разраб.		Аленичева		03.94	Перекладина		См. таблицу	—
Пров.		Акулин		03.94		Лист	Листов 1	
Т.контр.		Акулин		03.94				
Н.контр.		Уткина		15.03.94	См. таблицу	СПКБ „Спецавтоматика" Москва		
Утв.		Захарова		03.94				

Формат А4

Типовые конструкции Серия 5.908-2

Инв. № подл. | Подпись и дата | Взам. инв. № | Инв. № дубл. | Подпись и дата

АПЭ 1561.0СБ

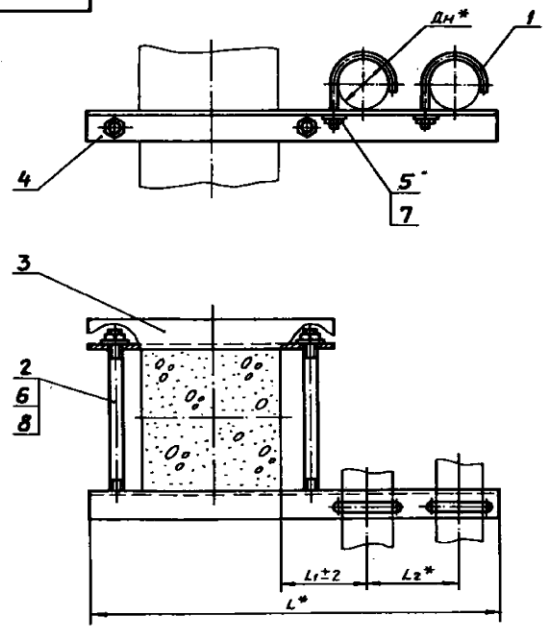

Обозначение	Размеры в мм				Масса, кг
	Дн*	L*	L1	L2*	
АПЭ 1561.0	18...30	640	60	75	2,6
-01	32...48	675	70	90	2,8
-02	50...65	715	90	100	6,0
-03	70...89	810	125	145	6,65

* Размеры для справок

Изм.	Лист	№ докум.	Подпись	Дата	АПЭ 1561.0СБ	Лит.	Масса	Масшт.
Разраб.		Аленичева		03.94	Опора для крепления 2х труб Дн 18...89 к железобетонной колонне Сборочный чертеж		См. таблицу	—
Пров.		Акулин		03.94		Лист	Листов 1	
Т.контр.		Акулин		03.94				
Н.контр.		Уткина		15.03.94		СПКБ „Спецавтоматика" Москва		
Утв.		Захарова		03.94				

Формат А4

Типовые конструкции Серия 5.908-2

Инв. № подл. | Подпись и дата | Взам. инв. № | Инв. № дубл. | Подпись и дата

Типовые конструкции Серия 5.908-2

Формат	Зона	Поз.	Обозначение	Наименование	Кол.	Примечание
				Документация		
А3			АПЭ 1561.0СБ	Сборочный чертеж		
			Переменные данные для исполнений			
				АПЭ 1561.0		
				Детали		
А4		1	АПЭ 1550.0-1	Хомут для труб Дн18...30	1	
А4		2	АПЭ 1560.0-2	Шпилька	1	
А4		3	АПЭ 1560.0-3	Перекладина	1	
А4		4	АПЭ 1561.0-1	Перекладина	1	
				Стандартные изделия		
		5		Гайка М6.5 ГОСТ 5915-70	2	
		6		Гайка М10.5 ГОСТ 5915-70	4	
		7		Шайба 6.04 ГОСТ 11371-78	2	
		8		Шайба 10.04 ГОСТ 11371-78	4	
				АПЭ 1561.0-01		
				Детали		
А4		1	АПЭ 1550.0-1	Хомут для труб Дн32...48	2	
А4		2	АПЭ 1560.0-2	Шпилька	2	

Подпись и дата | Инв.№ дубл. | Взам.инв.№ | Подпись и дата | Инв.№ подл.

Изм.	Лист	№ докум.	Подпись	Дата
Разраб.	Аленичева			03.90
Пров.	Акулин			03.90
Н.контр.	Уткина			13.03.90
Утв.	Захарова			03.90

АПЭ 1561.0

Опора для крепления 2х труб Дн 18...89 к железобетонной колонне

Лит.	Лист	Листов
	1	3

СПКБ „Спецавтоматика" Москва

Формат А4

Типовые конструкции Серия 5.908-2

Формат	Зона	Поз.	Обозначение	Наименование	Кол.	Примечание
А4		3	АПЭ 1560.0-3	Перекладина	1	
А4		4	АПЭ 1561.0-1-01	Перекладина	1	
				Стандартные изделия		
		5		Гайка М8.5 ГОСТ 5915-70	2	
		6		Гайка М10.5 ГОСТ 5915-70	4	
		7		Шайба 8.04 ГОСТ 11371-78	2	
		8		Шайба 10.04 ГОСТ 11371-78	4	
				АПЭ 1561.0-02		
А4		1	АПЭ 1551.0-1	Хомут для труб Дн50...65	2	
А4		2	АПЭ 1560.0-2-01	Шпилька	2	
А4		3	АПЭ 1560.0-3-01	Перекладина	1	
А4		4	АПЭ 1561.0-1-02	Перекладина	1	
				Стандартные изделия		
		5		Гайка М10.5 ГОСТ 5915-70	2	
		6		Гайка М12.5 ГОСТ 5915-70	4	
		7		Шайба 10.04 ГОСТ 11371-78	2	
		8		Шайба 12.04 ГОСТ 11371-78	4	
				АПЭ 1561.0-03		
А4		1	АПЭ 1551.0-1-01	Хомут для труб Дн70...89	2	
А4		2	АПЭ 1560.0-2-01	Шпилька	2	
А4		3	АПЭ 1560.0-3-01	Перекладина	1	
А4		4	АПЭ 1561.0-1-03	Перекладина	1	

Подпись и дата | Инв.№ дубл. | Взам.инв.№ | Подпись и дата | Инв.№ подл.

Изм.	Лист	№ докум.	Подпись	Дата

АПЭ 1561.0

Лист 2

Формат А4

Типовые конструкции Серия 5.908-2

Формат	Зона	Поз.	Обозначение	Наименование	Кол.	Примечание
				Стандартные изделия		
		5,6		Гайка М12.5 ГОСТ 5915-70	6	
		7,8		Шайба М12.04 ГОСТ 11371-78	6	

Подпись и дата | Инв.№ дубл. | Взам.инв.№ | Подпись и дата | Инв.№ подл.

Изм.	Лист	№ докум.	Подпись	Дата

АПЭ 1561.0

Лист 3

Типовые конструкции Серия 5.908-2

АПЭ 1561.0-1

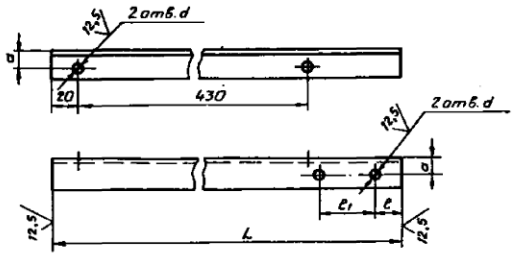

Обозначение	Размеры в мм L	ℓ	ℓ_1	a	d	d_1	Материал	Масса, кг
АПЭ 1561.0-1	640	52	75	22	11	7	Уголок 40×40×3-В-ГОСТ 8509-86 / Ст.3пс-I-ГОСТ 535-88	1,18
-01	675	51	90			9		1,25
-02	715	52	100	35	13	11	Уголок 63×63×5-В-ГОСТ 8509-86 / Ст.3пс-I-ГОСТ 535-88	3,43
-03	810	56	145			13		3,89

$H14, \pm \frac{t_2}{2}$

Подпись и дата | Инв.№ дубл. | Взам.инв.№ | Подпись и дата | Инв.№ подл.

Изм.	Лист	№ докум.	Подпись	Дата
Разраб.	Аленичева			03.90
Пров.	Акулин			03.90
Т.контр.	Акулин			03.90
Н.контр.	Уткина			13.03.90
Утв.	Захарова			03.90

АПЭ 1561.0-1

Перекладина

Лит.	Масса	Масшт.
	См. таблицу	—

Лист | Листов 1

См. таблицу

СПКБ „Спецавтоматика" Москва

Формат А4

АПЭ 1562.0СБ

27

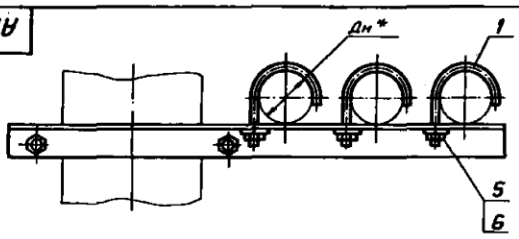

Обозначение	Размеры в мм				Масса, кг
	Дн*	L*	L_2	L_2*	
АПЭ 1562.0	18...30	715	60	75	3,82
-01	32...48	765	70	90	5,9
-02	50...65	815	90	100	11,62
-03	70...89	955	125	145	13,3

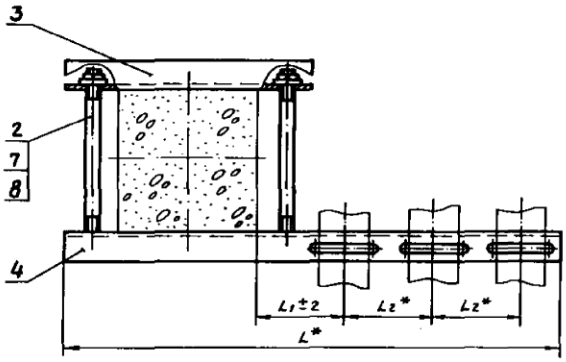

*Размеры для справок

Типовые конструкции Серия 5.908-2

Изм.	Лист	№ докум.	Подпись	Дата
Разраб.		Аленичева		03.90
Пров.		Акулин		03.90
Т.контр.		Акулин		03.90
Н.контр.		Уткина		23.03.90
Утв.		Захарова		03.90

АПЭ 1562.0СБ

Опора для крепления 3х труб Дн 18...89 к железобетонной колонне Сборочный чертеж

Лит.	Масса	Масшт.
	См. таблицу	—

Лист | Листов 1

СПКБ „Спецавтоматика" Москва

Формат А3

Инв.№ подл. | Подпись и дата | Взам.инв.№ | Инв.№ дубл. | Подпись и дата

Типовые конструкции Серия 5.908-2

Формат	Зона	Поз.	Обозначение	Наименование	Кол.	Примечание
				Документация		
А3			АПЭ 1562.0 СБ	Сборочный чертеж		
			Переменные данные для исполнений			
				АПЭ 1562.0		
				Детали		
А4		1	АПЭ 1550.0-1	Хомут для труб Дн 18...30	3	
А4		2	АПЭ 1560.0-2	Шпилька	2	
А4		3	АПЭ 1560.0-3	Перекладина	1	
А4		4	АПЭ 1562.0-1	Перекладина	1	
				Стандартные изделия		
		5		Гайка М6.5 ГОСТ 5915-70	3	
		6		Гайка М10.5 ГОСТ 5915-70	4	
		7		Шайба 6.04 ГОСТ 11371-78	3	
		8		Шайба 10.04 ГОСТ 11371-78	4	
				АПЭ 1562.0-01		
				Детали		
А4		1	АПЭ 1550.0-1-01	Хомут для труб Дн 32...48	3	
А4		2	АПЭ 1560.0-2	Шпилька	2	

Изм.	Лист	№ докум.	Подпись	Дата
Разраб.		Аленичева		03.90
Пров.		Акулин		03.90
Н.контр.		Уткина		23.03.90
Утв.		Захарова		03.90

АПЭ 1562.0

Опора для крепления 3х труб Дн 18...89 к железобетонной колонне

Лит.	Лист	Листов
	1	3

СПКБ „Спецавтоматика" Москва

Формат А4

Инв.№ подл. | Подпись и дата | Взам.инв.№ | Инв.№ дубл. | Подпись и дата

Типовые конструкции Серия 5.908-2

Формат	Зона	Поз.	Обозначение	Наименование	Кол.	Примечание
А4		3	АПЭ 1560.0-3	Перекладина	1	
А4		4	АПЭ 1562.0-1-01	Перекладина	1	
				Стандартные изделия		
		5		Гайка М8.5 ГОСТ 5915-70	3	
		6		Гайка М10.5 ГОСТ 5915-70	4	
		7		Шайба 8.04 ГОСТ 11371-78	3	
		8		Шайба 10.04 ГОСТ 11371-78	4	
				АПЭ 1562.0-02		
				Детали		
А4		1	АПЭ 1551.0-1	Хомут для труб Дн 50...65	3	
А4		2	АПЭ 1560.0-2-01	Шпилька	2	
А4		3	АПЭ 1560.0-3-01	Перекладина	1	
А4		4	АПЭ 1562.0-1-02	Перекладина	1	
				Стандартные изделия		
		5		Гайка М10.5 ГОСТ 5915-70	3	
		6		Гайка М12.5 ГОСТ 5915-70	4	
		7		Шайба 10.04 ГОСТ 11371-78	3	
		8		Шайба 12.04 ГОСТ 11371-78	4	
				АПЭ 1562.0-03		
				Детали		
А4		1	АПЭ 1551.0-1-01	Хомут для труб Дн 70...89	3	
А4		2	АПЭ 1560.0-2-01	Шпилька	2	

Изм.	Лист	№ докум.	Подпись	Дата

АПЭ 1562.0

Лист 2

Формат А4

Типовые конструкции Серия 5.908-2

Формат	Зона	Поз.	Обозначение	Наименование	Кол.	Примечание
А4		3	АПЭ 1560.0-3-01	Перекладина	1	
А4		4	АПЭ 1562.0-1-03	Перекладина	1	
				Стандартные изделия		
		5,6		Гайка М12.5 ГОСТ 5915-70	7	
		7,8		Шайба 12.04 ГОСТ 11371-78	7	

Инв.№ подл. | Подпись и дата | Взам. инв.№ | Инв.№ дубл. | Подпись и дата

Изм. | Лист | № докум. | Подпись | Дата

АПЭ 1562.0

Лист 3

Формат А4

АПЭ 1562.0-1

28 А(V)

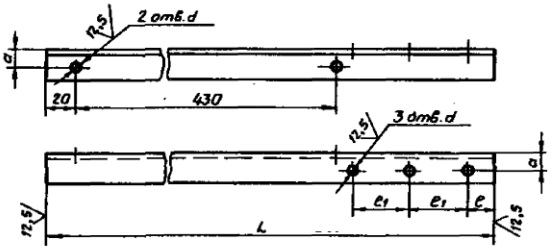

Обозначение	Размеры в мм L	e	e1	a	d	d1	Материал	Масса кг
АПЭ 1562.0-1	715	52	75	25	11	7	Уголок 45×45×5-В-ГОСТ 8509-86 / Ст.3пс-I-ГОСТ 535-88	2,4
-01	765	51	90	35		9	Уголок 63×63×5-В-ГОСТ 8509-86 / Ст.3пс-I-ГОСТ 535-88	4,38
-02	815	52	100	50	13	11	Уголок 90×90×7-В-ГОСТ 8509-86 / Ст.3пс-I-ГОСТ 535-88	7,86
-03	955	54	145	55		13	Уголок 100×100×7-В-ГОСТ 8509-86 / Ст.3пс-I-ГОСТ 535-88	10,3

$H14, \pm \frac{t_2}{2}$

Изм. | Лист | № докум. | Подпись | Дата
Разраб. Аленичева
Пров. Акулин
Т.контр. Акулин
Н.контр. Уткина
Утв. Захарова

АПЭ 1562.0-1

Перекладина

См. таблицу

Лит. | Масса | Масшт.
См. таблицу | —
Лист | Листов 1

СПКБ Спецавтоматика Москва

Формат А4

АПЭ 1563.0СБ

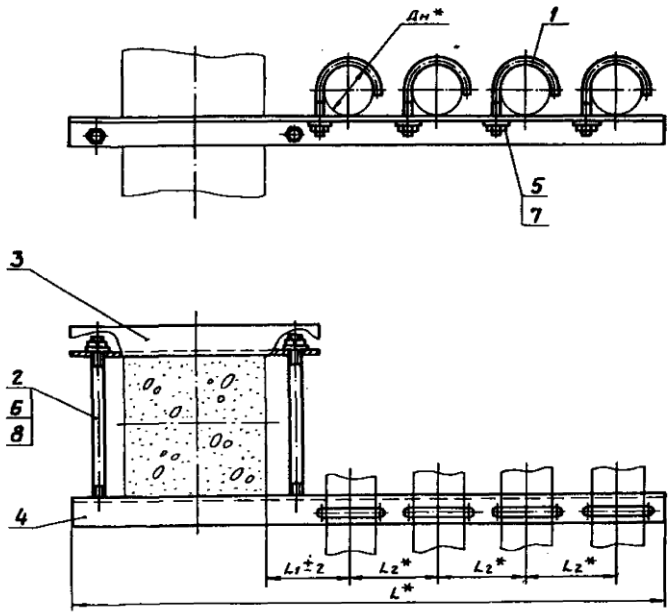

Обозначение	Размеры в мм Дн* труб	L*	L1	L2*	Масса сборки, кг
АПЭ 1563.0	18...30	790	60	75	4,1
-01	32...48	855	70	90	6,48
-02	50...65	915	90	100	15,2
-03	70...89	1100	125	145	23,5

* Размеры для справок

Изм. | Лист | № докум. | Подпись | Дата
Разраб. Аленичева
Пров. Акулин
Т.контр. Акулин
Н.контр. Уткина
Утв. Захарова

АПЭ 1563.0СБ

Опора для крепления 4х труб Дн 18...89 к железобетонной колонне
Сборочный чертеж

Лит. | Масса | Масшт.
См. таблицу | —
Лист | Листов 1

СПКБ Спецавтоматика Москва

Типовые конструкции Серия 5.908-2

Формат	Зона	Поз.	Обозначение	Наименование	Кол.	Примечание
				Документация		
А3			АПЭ 1563.0СБ	Сборочный чертеж		
			Переменные данные для исполнений			
				АПЭ 1563.0		
				Детали		
А4		1	АПЭ 1550.0-1	Хомут для труб Дн18...30	4	
А4		2	АПЭ 1560.0-2	Шпилька	2	
А4		3	АПЭ 1560.0-3	Перекладина	1	
А4		4	АПЭ 1563.0-1	Перекладина	1	
				Стандартные изделия		
		5		Гайка М6.5 ГОСТ 5915-70	4	
		6		Гайка М10.5 ГОСТ 5915-70	4	
		7		Шайба 6.04 ГОСТ 11371-78	4	
		8		Шайба 10.04 ГОСТ 11371-78	4	
				АПЭ 1563.0-01		
				Детали		
А4		1	АПЭ 1550.0-1-01	Хомут для труб Дн32...48	4	
А4		2	АПЭ 1560.0-2	Шпилька	2	

Подпись и дата | Инв. № дубл. | Взам. инв. № | Подпись и дата | Инв. № подл.

Изм.	Лист	№ докум.	Подпись	Дата
Разраб.		Аленичева		03.90
Пров.		Акулин		03.90
Н.контр.		Уткина		23.03.90
Утв.		Захарова		03.90

АПЭ 1563.0

Опора для крепления 4х труб Дн 18...89 к железобетонной колонне

Лит.	Лист	Листов
	1	3

СПКБ „Спецавтоматика" Москва

Формат А4

Типовые конструкции Серия 5.908-2

Формат	Зона	Поз.	Обозначение	Наименование	Кол.	Примечание
А4		3	АПЭ 1560.0-3	Перекладина	1	
А4		4	АПЭ 1563.0-1-01	Перекладина	1	
				Стандартные изделия		
		5		Гайка М8.5 ГОСТ 5915-70	4	
		6		Гайка М10.5 ГОСТ 5915-70	4	
		7		Шайба 8.04 ГОСТ 11371-78	4	
		8		Шайба 10.04 ГОСТ 11371-78	4	
				АПЭ 1563.0-02		
				Детали		
А4		1	АПЭ 1551.0-1	Хомут для труб Дн50...65	4	
А4		2	АПЭ 1560.0-2-01	Шпилька	2	
А4		3	АПЭ 1560.0-3-01	Перекладина	1	
А4		4	АПЭ 1563.0-1-02	Перекладина	1	
				Стандартные изделия		
		5		Гайка М10.5 ГОСТ 5915-70	4	
		6		Гайка М12.5 ГОСТ 5915-70	4	
		7		Шайба 10.04 ГОСТ 11371-78	4	
		8		Шайба 12.04 ГОСТ 11371-78	4	
				АПЭ 1563.0-03		
				Детали		
А4		1	АПЭ 1551.0-1-01	Хомут для труб Дн70...89	4	
А4		2	АПЭ 1560.0-2-01	Шпилька	2	

Подпись и дата | Инв. № дубл. | Взам. инв. № | Подпись и дата | Инв. № подл.

Изм.	Лист	№ докум.	Подпись	Дата

АПЭ 1563.0

Лист 2

Формат А4

Типовые конструкции Серия 5.908-2

Формат	Зона	Поз.	Обозначение	Наименование	Кол.	Примечание
А4		3	АПЭ 1560.0-3-01	Перекладина	1	
А4		4	АПЭ 1563.0-1-03	Перекладина	1	
				Стандартные изделия		
		5,6		Гайка М12.5 ГОСТ 5915-70	8	
		7,8		Шайба 12.04 ГОСТ 11371-78	8	

Подпись и дата | Инв. № дубл. | Взам. инв. № | Подпись и дата | Инв. № подл.

Изм.	Лист	№ докум.	Подпись	Дата

АПЭ 1563.0

Лист 3

Формат А4

Типовые конструкции Серия 5.908-2

АПЭ 1563.0-1

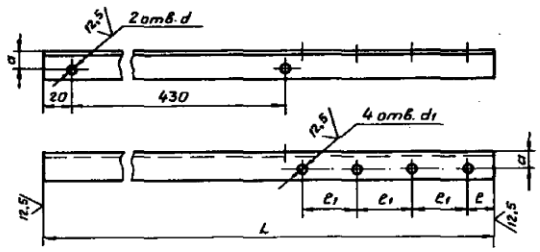

Обозначение	Размеры в мм L	e	e1	a	d	d1	Материал	Масса, кг
АПЭ 1563.0-1	790	52	75	25	11	7	Уголок 45×45×3-В-ГОСТ 8509-86 Ст.3пс-I-ГОСТ 535-88	2,66
-01	855	51	90	35		9	Уголок 63×63×5-В-ГОСТ 8509-86 Ст.3пс-I-ГОСТ 535-88	4,89
-02	915	52	100	60	13	11	Уголок 110×110×8-В-ГОСТ 8509-86 Ст.3пс-I-ГОСТ 535-88	12,35
-03	1100	54	145	70		13	Уголок 125×125×9-В-ГОСТ 8509-86 Ст.3пс-I-ГОСТ 535-88	19,0

$H14, \pm\frac{t_2}{2}$

Подпись и дата | Инв. № дубл. | Взам. инв. № | Подпись и дата | Инв. № подл.

Изм.	Лист	№ докум.	Подпись	Дата
Разраб.		Аленичева		03.90
Пров.		Акулин		03.90
Т.контр.		Акулин		03.90
Н.контр.		Уткина		23.03.90
Утв.		Захарова		03.90

АПЭ 1563.0-1

Перекладина

Лит.	Масса	Масшт.
	См. таблицу	—

Лист | Листов 1

См. таблицу

СПКБ „Спецавтоматика" Москва

Формат А4

Типовые конструкции Серия 5.908-2

Обозначение	Размеры в мм			Масса, кг
	Дн*	L*	n×50	
АПЭ 1564.0	18...30	120	1	0,7
-01	32...48	135	2	1,0
-02	50...65	150	4	1,6

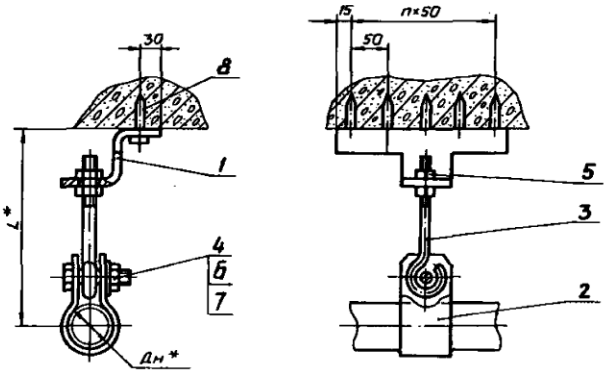

1. $\pm \frac{t_2}{2}$
2. * Размеры для справок.

Изм.	Лист	№ докум.	Подпись	Дата
Разраб.		Аленичева		03.90
Пров.		Акулин		03.90
Т.контр.		Акулин		03.90
Н.контр.		Уткина		03.90
Утв.		Захарова		03.90

АПЭ 1564.0СБ

Подвеска для крепления труб к плитам перекрытия
Сборочный чертеж

Лит.	Масса	Масшт.
	См.таблицу	—

Лист | Листов 1

СПКБ „Спецавтоматика" Москва

Формат А3

Инв.№подл. | Подпись и дата | Взам.инв.№ | Инв.№дубл. | Подпись и дата

Типовые конструкции Серия 5.908-2

Формат	Зона	Поз.	Обозначение	Наименование	Кол.	Примечание
				Документация		
А3			АПЭ 1564.0СБ	Сборочный чертеж		
				Стандартные изделия		
		4		Болт М10×35.58		
				ГОСТ 7798-70	1	
		5		Гайка М8.5 ГОСТ 5915-70	2	
		6		Гайка М10.5 ГОСТ 5915-70	1	
		7		Шайба 10.04 ГОСТ 11371-78	1	
			Переменные данные для исполнений			
				АПЭ 1564.0		
				Детали		
А4		1	АПЭ 1564.0-1	Скоба	1	
А4		2	АПЭ 1564.0-2	Хомут	1	
А4		3	АПЭ 1564.0-3	Тяга	1	
				Прочие изделия		
		8		Дюбель-гвоздь 4.5×40		
				ТУ 14-4-1231-83	2	

Изм.	Лист	№ докум.	Подпись	Дата
Разраб.		Аленичева		03.90
Пров.		Акулин		03.90
Н.контр.		Уткина		03.90
Утв.		Захарова		03.90

АПЭ 1564.0

Подвеска для крепления труб к плитам перекрытия

Лит.	Лист	Листов
	1	2

СПКБ „Спецавтоматика" Москва

Инв.№подл. | Подпись и дата | Взам.инв.№ | Инв.№дубл. | Подпись и дата

Типовые конструкции Серия 5.908-2

Формат	Зона	Поз.	Обозначение	Наименование	Кол.	Примечание
				АПЭ 1564.0-01		
				Детали		
А4		1	АПЭ 1564.0-1-01	Скоба	1	
А4		2	АПЭ 1564.0-2-01	Хомут	1	
А4		3	АПЭ 1564.0-3-01	Тяга	1	
				Стандартные изделия		
		8		Дюбель-гвоздь 4,5×40		
				ТУ 14-4-1231-83	3	
				АПЭ 1564.0-02		
				Детали		
А4		1	АПЭ 1564.0-1-02	Скоба	1	
А4		2	АПЭ 1564.0-2-02	Хомут	1	
А4		3	АПЭ 1564.0-3-01	Тяга	1	
				Стандартные изделия		
		8		Дюбель-гвоздь 4.5×40		
				ТУ 14-4-1231-83	5	

Изм.	Лист	№ докум.	Подпись	Дата

АПЭ 1564.0

Лист 2

Формат А4

Инв.№подл. | Подпись и дата | Взам.инв.№ | Инв.№дубл. | Подпись и дата

ООО "Изополимет Плюс" - https://izopolimet.by

АПЭ 1564.0-1

12,5 (√)

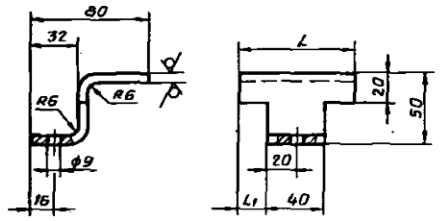

Обозначение	L, мм	L1, мм	Масса, кг
АПЭ 1564.0-1	80	20	0,48
-01	130	45	0,79
-02	230	95	1,4

H14, $\pm \frac{t_2}{2}$

Типовые конструкции Серия 5.908-2

Изм.	Лист	№ докум.	Подпись	Дата	АПЭ 1564.0-1	Лит.	Масса	Масшт.
Разраб.		Аленичева		03.90	Скоба		См. таблицу	—
Пров.		Акулин		03.90		Лист	Листов 1	
Т.контр.		Акулин		03.90				
Н.контр.		Уткина		13.8.90	Лист Б-ПН-6.0 ГОСТ 19903-74 / Ст.3пс ГОСТ 14637-69	СПКБ „Спецавтоматика" Москва		
Утв.		Захарова		03.90				

Инв.№ подл. | Подпись и дата | Взам.инв.№ | Инв.№ дубл. | Подпись и дата

Формат А4

АПЭ 1564.0-2

12,5 (√)

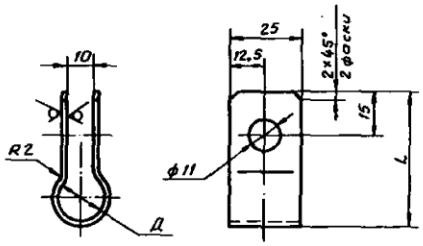

Обозначение	Д, мм	L, мм	Масса, кг
АПЭ 1564.0-2	18...30	65	0,058
-01	32...48	80	0,07
-02	50...65	110	0,098

H14, $\pm \frac{t_2}{2}$

Типовые конструкции Серия 5.908-2

Изм.	Лист	№ докум.	Подпись	Дата	АПЭ 1564.0-2	Лит.	Масса	Масшт.
Разраб.		Аленичева		03.90	Хомут		См.таблицу	—
Пров.		Акулин		03.90		Лист	Листов 1	
Т.контр.		Акулин		03.90				
Н.контр.		Уткина		13.8.90	Лист Б-ПН-2,0 ГОСТ 19903-74 / Ст.3пс ГОСТ 16523-70	СПКБ „Спецавтоматика" Москва		
Утв.		Захарова		03.90				

Инв.№ подл. | Подпись и дата | Взам.инв.№ | Инв.№ дубл. | Подпись и дата

Формат А4

АПЭ 1564.0-3

12,5 (√)

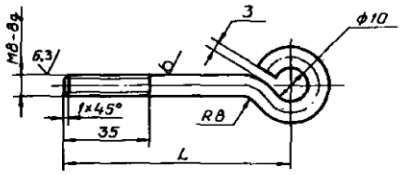

Обозначение	L, мм	Масса, кг
АПЭ 1564.0-1	56	0,045
-01	60	0,05

H14, $\pm \frac{t_2}{2}$

Типовые конструкции Серия 5.908-2

Изм.	Лист	№ докум.	Подпись	Дата	АПЭ 1564.0-3	Лит.	Масса	Масшт.
Разраб.		Аленичева		03.90	Тяга		См.таблицу	—
Пров.		Акулин		03.90		Лист	Листов 1	
Т.контр.		Акулин		03.90				
Н.контр.		Уткина		23.08.90	Круг В-В-2590-88 / Ст.3пс ГОСТ 535-88	СПКБ „Спецавтоматика" Москва		
Утв.		Захарова		03.90				

Инв.№ подл. | Подпись и дата | Взам.инв.№ | Инв.№ дубл. | Подпись и дата

АПЭ 1565.0-1

(√)

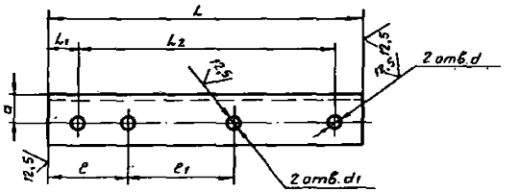

Обозначение	Размеры в мм								Материал	Масса, кг
	L	L1	L2	l	l1	a	d	d1		
	220	20	180	56	75	20	9	7	Уголок 36×36×3-В-ГОСТ 8509-86 / Ст.3пс-I-ГОСТ 535-88	0,36
	270	25	220	61	90			9		0,44
	290		240	72	110	30	13	11	Уголок 50×50×4-В-ГОСТ 8509-86 / Ст.3пс-I-ГОСТ 535-88	0,88

H14, $\pm \frac{t_2}{2}$

Типовые конструкции Серия 5.908-2

Изм.	Лист	№ докум.	Подпись	Дата	АПЭ 1565.0-1	Лит.	Масса	Масшт.
Разраб.		Аленичева		03.90	Опора		См.таблицу	—
Пров.		Акулин		03.90		Лист	Листов 1	
Т.контр.		Акулин		03.90				
Н.контр.		Уткина		23.08.90	См. таблицу	СПКБ „Спецавтоматика" Москва		
Утв.		Захарова		03.90				

Инв.№ подл. | Подпись и дата | Взам.инв.№ | Инв.№ дубл. | Подпись и дата

Формат А4

АПЭ 1565.0СБ

32

Типовые конструкции Серия 5.908-2

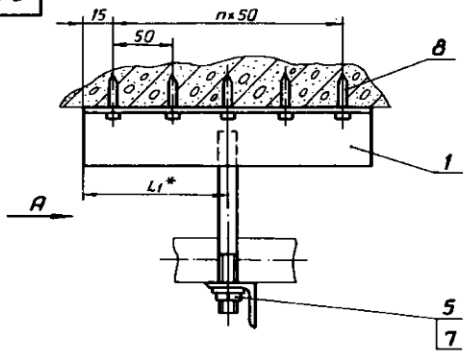

Вид А

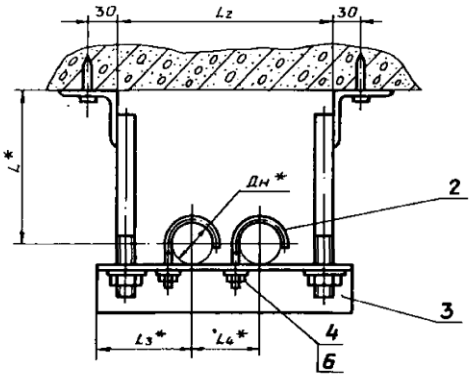

Обозначение	Размеры в мм							Масса сборки, кг
	Дн*	L*	L1*	L2	L3*	L4*	h	
АПЭ 1565.0	18...30	90	40	188	75	75	1	0,64
-01	32...48	100	65	228	90	90	2	1,5
-02	60...65	120	115	248	110	125	4	2,84

1. $\pm\frac{t_2}{2}$
2.* Размеры для справок.

Изм.	Лист	№ докум.	Подпись	Дата
Разраб.		Аленичева		03.90
Пров.		Акулин		03.90
Т.контр.		Акулин		03.90
Н.контр.		Уткина		13.10.90
Утв.		Захарова		03.90

АПЭ 1565.0СБ

Подвеска для крепления 2х труб к плитам перекрытия
Сборочный чертеж

Лит.	Масса	Масшт.
	См.таблицу	—

Лист | Листов 1

СПКБ „Спецавтоматика" Москва

Формат А4

Типовые конструкции Серия 5.908-2

Формат	Зона	Поз.	Обозначение	Наименование	Кол.	Примечание
				Документация		
А3			АПЭ 1565.0СБ	Сборочный чертеж		
			Переменные данные для исполнений			
				АПЭ 1565.0		
				Сборочные единицы		
А4		1	АПЭ 1565.0-10	Кронштейн	2	
				Детали		
А4		2	АПЭ 1550.0-1	Хомут для труб Дн18...30	2	
А4		3	АПЭ 1565.0-1	Опора	1	
				Стандартные изделия		
		4		Гайка М6.5 ГОСТ 5915-70	2	
		5		Гайка М8.5 ГОСТ 5915-70	2	
		6		Шайба 6.04 ГОСТ 11371-78	2	
		7		Шайба 8.04 ГОСТ 11371-78	2	
				Прочие изделия		
		8		Дюбель-гвоздь 4.5×40		
				ТУ 14-4-1231-83	2	

Изм.	Лист	№ докум.	Подпись	Дата
Разраб.		Аленичева		03.90
Пров.		Акулин		03.90
Н.контр.		Уткина		23.10.90
Утв.		Захарова		03.90

АПЭ 1565.0

Подвеска для крепления 2х труб к плитам перекрытия

Лит.	Лист	Листов
	1	3

СПКБ „Спецавтоматика" Москва

Формат А4

Типовые конструкции Серия 5.908-2

Формат	Зона	Поз.	Обозначение	Наименование	Кол.	Примечание
				АПЭ 1565.0-10-01		
				Сборочные единицы		
А4		1	АПЭ 1565.0-10-01	Кронштейн	2	
				Детали		
А4		2	АПЭ 1550.0-1-01	Хомут для труб Дн32...48	2	
А4		3	АПЭ 1565.0-1-01	Опора	1	
				Стандартные изделия		
		4,5		Гайка М8.5 ГОСТ 5915-70	4	
		6,7		Шайба 8.04 ГОСТ 11371-78	4	
				Прочие изделия		
		8		Дюбель-гвоздь 4.5×40		
				ТУ 14-4-1231-83	3	
				АПЭ 1565.0-10-02		
				Сборочные единицы		
А4		1	АПЭ 1565.0-10-02	Кронштейн	2	
				Детали		
А4		1	АПЭ 1551.0-1	Хомут для труб Дн50...65	2	

Изм.	Лист	№ докум.	Подпись	Дата

АПЭ 1565.0

Лист 2

Формат А4

Типовые конструкции Серия 5.908-2

Формат	Зона	Поз.	Обозначение	Наименование	Кол.	Примечание
А4		2	АПЭ 1565.0-1-02	Опора	1	
				Стандартные изделия		
		4		Гайка М10.5 ГОСТ 5915-70	2	
		5		Гайка М12.5 ГОСТ 5915-70	2	
		6		Шайба 10.04 ГОСТ 11371-78	2	
		7		Шайба 12.04 ГОСТ 11371-78	2	
				Прочие изделия		
		8		Дюбель-гвоздь 4.5×40 ТУ 14-4-1231-83	5	

Подпись и дата | Инв. № дубл. | Взам. инв. № | Подпись и дата | Инв. № подл.

Изм.	Лист	№ докум.	Подпись	Дата	АПЭ 1565.0	Лист 3

Формат А4

АПЭ 1565.0-2

12,5 (√)

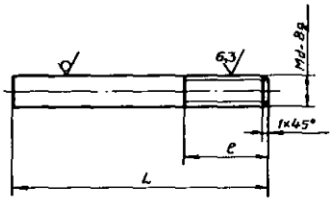

Обозначение	Размеры в мм L	e	d	Материал	Масса, кг
АПЭ 1565.0-2	120	25	8	Круг 8-В-ГОСТ 2590-88 / Ст.3пс ГОСТ 535-88	0,047
-01	130				0,057
-02	160	30	12	Круг 12-В-ГОСТ 2590-88 / Ст.3пс ГОСТ 535-88	0,14

$\pm \frac{t_2}{2}$

Изм.	Лист	№ докум.	Подпись	Дата	АПЭ 1565.0-2			
Разраб.		Аленичева		03.90	Шпилька	Лит.	Масса	Масшт.
Пров.		Акулин		03.90			См. таблицу	—
Т.контр.		Акулин		03.90		Лист	Листов 1	
Н.контр.		Уткина		12.90	См. таблицу	СПКБ „Спецавтоматика" Москва		
Утв.		Захарова		03.90				

Формат А4

Типовые конструкции Серия 5.908-2

Формат	Зона	Поз.	Обозначение	Наименование	Кол.	Примечание
				Документация		
А3			АПЭ 1565.0-10СБ	Сборочный чертеж		
			Переменные данные для исполнений			
				АПЭ 1565.0-10		
				Детали		
А4		1	АПЭ 1565.0-2	Шпилька		
		2	АПЭ 1565.0-3	Уголок		
				Уголок 50×50×4-В-ГОСТ 8509-86 / Ст.3пс-I-ГОСТ 535-88		
				L=80±1	1	0,244 кг
				АПЭ 1565.0-10-01		
				Детали		
А4		1	АПЭ 1565.0-2-01	Шпилька	1	
Б4		2	АПЭ 1565.0-3-01	Уголок		
				Уголок 50×50×4-В-ГОСТ 8509-86 / Ст.3пс-I-ГОСТ 535-88		
				L=130±1,5	1	0,396 кг

Подпись и дата | Инв. № дубл. | Взам. инв. № | Подпись и дата | Инв. № подл.

Изм.	Лист	№ докум.	Подпись	Дата	АПЭ 1565.0-10			
Разраб.		Аленичева		03.90	Кронштейн	Лит.	Лист 1	Листов 2
Пров.		Акулин		03.90		СПКБ „Спецавтоматика" Москва		
Н.контр.		Уткина		12.90				
Утв.		Захарова		03.90				

Формат А4

Типовые конструкции Серия 5.908-2

Формат	Зона	Поз.	Обозначение	Наименование	Кол.	Примечание
				АПЭ 1565.0-10-02		
				Детали		
А4		1	АПЭ 1565.0-2-02	Шпилька	1	
Б4		2	АПЭ 1565.0-3-02	Уголок		
				Уголок 50×50×4-В-ГОСТ 8509-86 / Ст.3пс-I-ГОСТ 535-88		
				L=230±1,5	1	0,7 кг

Подпись и дата | Инв. № дубл. | Взам. инв. № | Подпись и дата | Инв. № подл.

Изм.	Лист	№ докум.	Подпись	Дата	АПЭ 1565.0-10	Лист 2

Формат А4

АПЭ 1565.0-10СБ

34

Типовые конструкции Серия 5.908-2

Обозначение	Размеры в мм					Масса сборки, кг
	L*	L1*	L2*	e	a	
АПЭ 1565.0-10	80	130	58	40	8	0,29
-01	130	140		65		0,45
-02	230	170	62	115	12	0,84

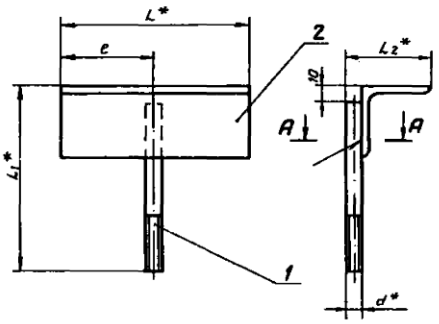

А-А

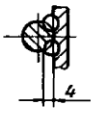

1. Электрод Э42 ГОСТ 9467-75.
2. $\pm\frac{t_2}{2}$
3. * Размеры для справок.
4. Вид сварки по технологии завода.

Изм.	Лист	№ докум.	Подпись	Дата
Разраб.		Аленичева		03.90
Пров.		Акулин		03.90
Т.контр.		Акулин		03.90
Н.контр.		Уткина		03.90
Утв.		Захарова		03.90

АПЭ 1565.0-10СБ

Кронштейн
Сборочный чертеж

Лит.	Масса	Масшт.
	См.таблицу	—

Лист | Листов 1

СПКБ „Спецавтоматика" Москва

Формат А3

Инв.№ подл. | Подпись и дата | Взам.инв.№ | Инв.№ дубл. | Подпись и дата

АПЭ 1566.0СБ

Типовые конструкции Серия 5.908-2

Обозначение	Размеры в мм							Масса сборки, кг
	Дн*	L*	L1*	L2	L3*	L4*	n	
АПЭ 1566.0	18...30	90	40	268	75	75	1	1,15
-01	32...48	100	65	322	90	90	2	2,1

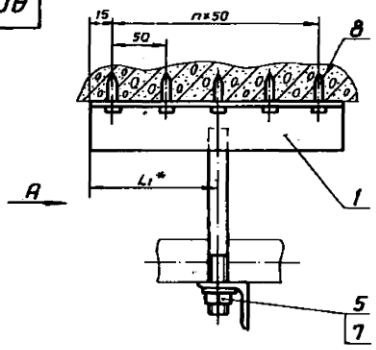

Вид А

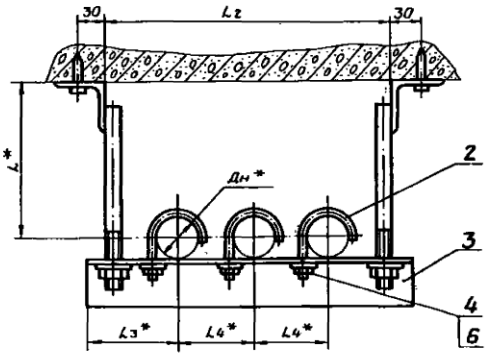

1. $\pm\frac{t_2}{2}$
2. * Размеры для справок

Изм.	Лист	№ докум.	Подпись	Дата
Разраб.		Аленичева		03.90
Пров.		Акулин		03.90
Т.контр.		Акулин		03.90
Н.контр.		Уткина		03.90
Утв.		Захарова		03.90

АПЭ 1566.0СБ

Подвеска для крепления 3х труб к плитам перекрытия
Сборочный чертеж

Лит.	Масса	Масшт.
	См.таблицу	—

Лист | Листов 1

СПКБ „Спецавтоматика" Москва

Формат А3

Инв.№ подл. | Подпись и дата | Взам.инв.№ | Инв.№ дубл. | Подпись и дата

Типовые конструкции Серия 5.908-2

Формат	Зона	Поз.	Обозначение	Наименование	Кол.	Примечание
				Документация		
А3			АПЭ 1566.0 СБ	Сборочный чертеж		
			Переменные данные для исполнений			
				АПЭ 1566.0		
				Сборочные единицы		
А4		1	АПЭ 1566.0-10	Кронштейн	2	
				Детали		
А4		2	АПЭ 1550.0-1	Хомут для труб Дн 18...30	3	
А4		3	АПЭ 1566.0-1	Опора	1	
				Стандартные изделия		
		4		Гайка М6.5 ГОСТ 5915-70	3	
		5		Гайка М8.5 ГОСТ 5915-70	2	
		6		Шайба 6.04 ГОСТ 11371-78	3	
		7		Шайба 8.04 ГОСТ 11371-78	2	

Подпись и дата | Инв. № дубл. | Взам. инв. № | Подпись и дата | Инв. № подл.

Изм.	Лист	№ докум.	Подпись	Дата
Разраб.		Аленичева		03.9
Пров.		Акулин		03.9
Н.контр.		Уткина		13.03.90
Утв.		Захарова		03.9

АПЭ 1566.0

Подвеска для крепления 3х труб к плитам перекрытия

Лит.	Лист	Листов
	1	2

СПКБ „Спецавтоматика" Москва

Формат А4

Типовые конструкции Серия 5.908-2

Формат	Зона	Поз.	Обозначение	Наименование	Кол.	Примечание
				Прочие изделия		
				Дюбель-гвоздь 4,5×40 ТУ 14-4-1231-83	3	
				АПЭ 1566.0-01		
				Сборочные единицы		
А4		1	АПЭ 1566.0-10-01	Кронштейн	2	
				Детали		
А4		2	АПЭ 1550.0-1-01	Хомут для труб Дн32...48	3	
А4		3	АПЭ 1566.0-1-01	Опора	1	
				Стандартные изделия		
		4		Гайка М8.5 ГОСТ 5915-70	3	
		5		Гайка М12.5 ГОСТ 5915-70	2	
		6		Шайба 8.04 ГОСТ 11371-78	3	
		7		Шайба 12.04 ГОСТ 11371-78	2	
				Прочие изделия		
		8		Дюбель-гвоздь 4,5×40 ТУ 14-4-1231-83	5	

Подпись и дата | Инв. № дубл. | Взам. инв. № | Подпись и дата | Инв. № подл.

Изм.	Лист	№ докум.	Подпись	Дата

АПЭ 1566.0

Лист 2

Формат А4

АПЭ 1566.0-10СБ

Типовые конструкции Серия 5.908-2

Обозначение	Размеры в мм					Масса сборки, кг
	L*	L1*	L2*	e	d	
АПЭ1566.0-10	80	110	58	40	8	0,28
-01	130	130	62	65	12	0,5

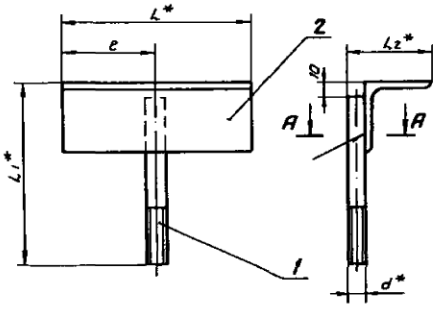

А-А

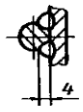

1. Электрод Э42 ГОСТ 9467-75.
2. $\pm\frac{t_2}{2}$
3. * Размеры для справок.
4. Вид сварки по технологии завода.

Подпись и дата | Инв. № дубл. | Взам. инв. № | Подпись и дата | Инв. № подл.

Изм.	Лист	№ докум.	Подпись	Дата
Разраб.		Аленичева		03.9
Пров.		Акулин		03.9
Т.контр.		Акулин		03.9
Н.контр.		Уткина		13.03.90
Утв.		Захарова		03.9

АПЭ 1566.0-10СБ

Кронштейн
Сборочный чертеж

Лит.	Масса	Масшт.
	См. таблицу	—

Лист | Листов 1

СПКБ „Спецавтоматика" Москва

Формат А3

Серия 5.908-2 Типовые конструкции

Формат	Зона	Поз.	Обозначение	Наименование	Кол.	Примечание
				Документация		
А3			АПЭ 1566.0-10 СБ	Сборочный чертеж		
			Переменные данные для исполнений			
				АПЭ 1566.0-10		
				Детали		
А4		1	АПЭ 1566.0-2	Шпилька	1	
Б4		2	АПЭ 1566.0-3	Уголок		
				Уголок $\frac{50\times50\times4\text{-В-ГОСТ 8509-86}}{\text{Ст.3пс-I-ГОСТ 535-88}}$		
				L=80±1	1	0,244 кг
				АПЭ 1566.0		
				Детали		
А4		1	АПЭ 1566.0-2-01	Шпилька	1	
Б4		2	АПЭ 1566.0-3-01	Уголок		
				Уголок $\frac{50\times50\times4\text{-В-ГОСТ 8509-86}}{\text{Ст.3пс-I-ГОСТ 535-88}}$		
				L=130±1	1	0,39 кг

Подпись и дата | Инв.№ дубл. | Взам.инв.№ | Подпись и дата | Инв.№ подл.

Изм.	Лист	№ докум.	Подпись	Дата
Разраб.	Аленичева			03.90
Пров.	Акулин			03.90
Н.контр.	Уткина			15.03.90
Утв.	Захарова			23.90

АПЭ 1566.0-10

Кронштейн

Лит.	Лист	Листов
		1

СПКБ „Спецавтоматика" Москва

Формат А4

АПЭ 1566.0-1

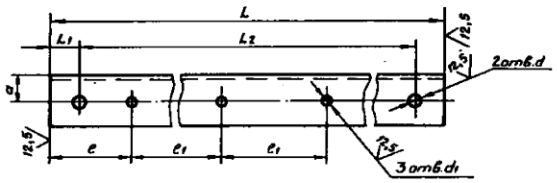

Обозначение	Размеры в мм								Материал	Масса, кг
	L	L1	L2	e	e1	a	d	d1		
АПЭ1566.0-1	300	20	260	56	75	20	9	7	Уголок $\frac{36\times36\times3\text{-В-ГОСТ 8509-86}}{\text{Ст.3пс-I-ГОСТ 535-88}}$	0,49
-01	360	25	310	61	90	22	13	9	Уголок $\frac{40\times40\times3\text{-В-ГОСТ 8509-86}}{\text{Ст.3пс-I-ГОСТ 535-88}}$	0,66

Н14, $\pm\frac{t_2}{2}$

Подпись и дата | Инв.№ дубл. | Взам.инв.№ | Подпись и дата | Инв.№ подл.

Изм.	Лист	№ докум.	Подпись	Дата
Разраб.	Аленичева			03.90
Пров.	Акулин			03.90
Т.контр.	Акулин			03.90
Н.контр.	Уткина			15.03.90
Утв.	Захарова			23.90

АПЭ 1566.0-1

Опора

Лит.	Масса	Масшт.
	См.таблицу	—

Лист	Листов

СПКБ „Спецавтоматика" Москва

См.таблицу

Формат А4

АПЭ 1567.0СБ

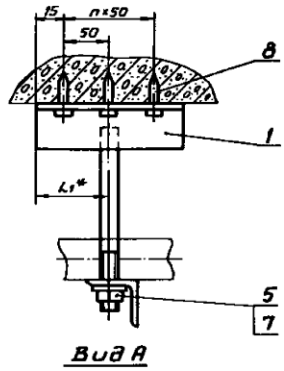

Вид А

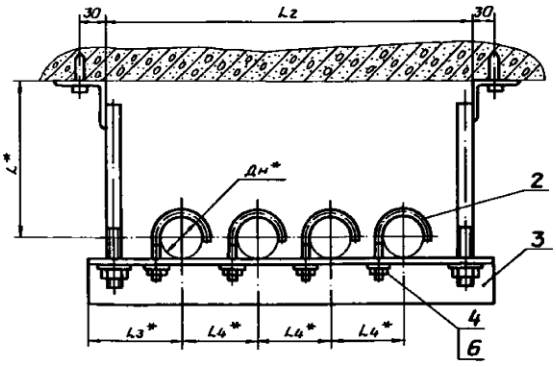

Обозначение	Размеры в мм							Масса сборки, кг
	Дн*	L*	L1*	L2	L3*	L4*	h	
АПЭ1567.0	18...30	90	65	385	75	75	2	1,7
-01	32...48	100	90	450	90	90	3	2,65

1. $\pm\frac{t_2}{2}$
2. *Размеры для справок.

Подпись и дата | Инв.№ дубл. | Взам.инв.№ | Подпись и дата | Инв.№ подл.

Изм.	Лист	№ докум.	Подпись	Дата
Разраб.	Аленичева			03.90
Пров.	Акулин			03.90
Т.контр.	Акулин			03.90
Н.контр.	Уткина			15.03.90
Утв.	Захарова			03.90

АПЭ 1567.0СБ

Подвеска для крепления 4-х труб к плитам перекрытия

Сборочный чертеж

Лит.	Масса	Масшт.
	См.таблицу	—

Лист	Листов 1

СПКБ „Спецавтоматика" Москва

Формат А3

Типовые конструкции Серия 5.908-2

Формат	Зона	Поз.	Обозначение	Наименование	Кол.	Примечание
				Документация		
А3			АПЭ 1567.0СБ	Сборочный чертеж		
			Переменные данные для исполнений			
				АПЭ 1567.0		
				Сборочные единицы		
А4		1	АПЭ 1566.0-10	Кронштейн	1	
				Детали		
А4		2	АПЭ 1550.0-1	Хомут для труб Дн 18...30	4	
А4		3	АПЭ 1567.0-1	Опора	1	
				Стандартные изделия		
		4		Гайка М6.5 ГОСТ 5915-70	4	
		5		Гайка М8.5 ГОСТ 5915-70	2	
		6		Шайба 6.04 ГОСТ 11371-78	4	
		7		Шайба 8.04 ГОСТ 11371-78	2	
				Прочие изделия		
		8		Дюбель-гвоздь 4,5×40 ТУ 14-4-1231-83	3	

Изм.	Лист	№ докум.	Подпись	Дата	АПЭ 1567.0			
Разраб.		Аленичева		03.94	Подвеска для крепления 4х труб к плитам перекрытия	Лит.	Лист 1	Листов 2
Пров.		Акулин		03.94		СПКБ „Спецавтоматика" Москва		
Н.контр.		Уткина		13.03.96				
Утв.		Захарова		03.94				

Формат А4

Типовые конструкции Серия 5.908-2

Формат	Зона	Поз.	Обозначение	Наименование	Кол.	Примечание
				АПЭ 1567.0-01		
				Сборочные единицы		
А4		1	АПЭ 1566.0-10-01	Кронштейн	1	
				Детали		
А4		2	АПЭ 1550.0-1-01	Хомут для труб Дн 32...48	4	
А4		3	АПЭ 1567.0-1-01	Опора	1	
				Стандартные изделия		
		4		Гайка М8.5 ГОСТ 5915-70	4	
		5		Гайка М12.5 ГОСТ 5915-70	2	
		6		Шайба 8.04 ГОСТ 11371-78	4	
		7		Шайба 12.04 ГОСТ 11371-78	2	
				Прочие изделия		
		8		Дюбель-гвоздь 4,5×40 ТУ 14-4-1231-83	4	

АПЭ 1567.0 — Лист 2

Формат А4

Типовые конструкции Серия 5.908-2

АПЭ 1567.0-1

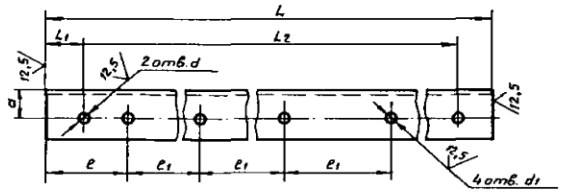

Обозначение	Размеры в мм L	L1	L2	e	e1	a	d	d1	Материал	Масса, кг
АПЭ 1567.0-1	385	20	345	75	75	20	9	7	Уголок 36×36×3-В-ГОСТ 8509-86 / Ст.3пс-I-ГОСТ 535-88	0,63
-01	450	25	400	90	90	30	13	9	Уголок 50×50×4-В-ГОСТ 8509-86 / Ст.3пс-I-ГОСТ 535-88	1,37

$H14, \pm \frac{t_2}{2}$

Изм.	Лист	№ докум.	Подпись	Дата	АПЭ 1567.0-1			
Разраб.		Аленичева		03.94	Опора	Лит.	Масса: См. таблицу	Масшт. —
Пров.		Акулин		03.94		Лист	Листов 1	
Т.контр.		Акулин		03.94				
Н.контр.		Уткина		13.03.96	См. таблицу	СПКБ „Спецавтоматика" Москва		
Утв.		Захарова		03.94				

Формат А4

Типовые конструкции Серия 5.908-2

АПЭ 1566.0-2

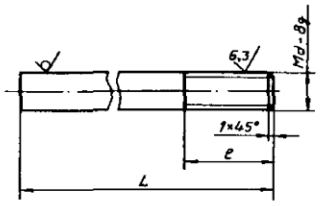

Обозначение	Размеры в мм L	e	d	Материал	Масса, кг
АПЭ 1566.0-1	100	25	8	Круг 8-В-ГОСТ 2590-88 / Ст.3пс ГОСТ 535-88	0,04
-01	120	30	12	Круг 12-В-ГОСТ 2590-88 / Ст.3пс ГОСТ 535-88	0,1

$H14, \pm \frac{t_2}{2}$

Изм.	Лист	№ докум.	Подпись	Дата	АПЭ 1566.0-2			
Разраб.		Аленичева			Шпилька	Лит.	Масса: См. таблицу	Масшт. —
Пров.		Акулин		03.94		Лист	Листов 1	
Т.контр.		Акулин		03.94				
Н.контр.		Уткина		13.03.96	См. таблицу	СПКБ „Спецавтоматика" Москва		
Утв.		Захарова		03.94				

Формат А4

АПЭ 1568.0СБ

Типовые конструкции Серия 5.908-2

Обозначение	Дн*, мм	L*, мм	L1*, мм	
АПЭ 1568.0	18...30	140	100	0,7
-01	32...48	150		0,85

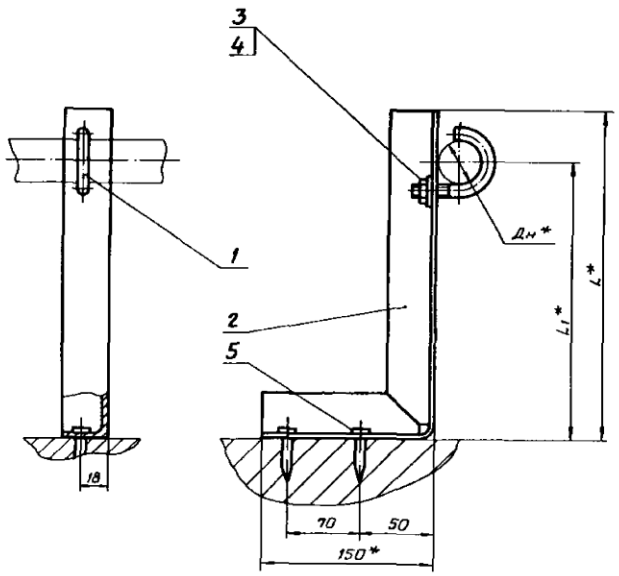

1. Размер L уточняется проектом.
2. $\pm \frac{t_2}{2}$
3. *Размеры для справок.

Изм.	Лист	№ докум.	Подпись	Дата
Разраб.		Аленичева		03.90
Пров.		Акулин		03.90
Т.контр.		Акулин		03.90
Н.контр.		Уткина		05.03.90
Утв.		Захарова		03.90

АПЭ 1568.0СБ

Опора для крепления труб Дн 18...30, 32...48 в подполье
Сборочный чертеж

Лит.	Масса	Масшт.
	См.таблицу	—
Лист	Листов 1	

СПКБ „Спецавтоматика" Москва

Формат А3

Типовые конструкции Серия 5.908-2

Формат	Зона	Поз.	Обозначение	Наименование	Кол.	Примечание
				Документация		
А3			АПЭ 1568.0СБ	Сборочный чертеж		
				Прочие изделия		
		5		Дюбель-гвоздь 4,5×40		
				ТУ 14-4-1231-83	2	
			Переменные данные для исполнений			
				АПЭ 1568.0		
				Детали		
А4		1	АПЭ 1550.0-1	Хомут для труб Дн18...30	1	
А3		2	АПЭ 1568.0-1	Опора	1	
				Стандартные изделия		
		3		Гайка М6.5 ГОСТ 5915-70	1	
		4		Шайба 6.04 ГОСТ 11371-78	1	
				АПЭ 1568.0-01		
				Детали		
А4		1	АПЭ 1550.0-1-01	Хомут для труб Дн32...48	1	

Изм.	Лист	№ докум.	Подпись	Дата
Разраб.		Аленичева		03.90
Пров.		Акулин		03.90
Н.контр.		Уткина		05.03.90
Утв.		Захарова		03.90

АПЭ 1568.0

Опора для крепления труб Дн 18...30, 32...48 в подполье

Лит.	Лист	Листов
	1	2

СПКБ „Спецавтоматика" Москва

Формат А4

Типовые конструкции Серия 5.908-2

Формат	Зона	Поз.	Обозначение	Наименование	Кол.	Примечание
А3		2	АПЭ 1568.0-1-01	Опора	1	
				Стандартные изделия		
		3		Гайка М8.5 ГОСТ 5915-70	1	
		4		Шайба 8.04 ГОСТ 11371-78	1	

Изм.	Лист	№ докум.	Подпись	Дата

АПЭ 1568.0

Лист 2

Формат А4

Типовые конструкции серия 5.908-2

АПЭ 1568.0-1

Обозначение	Размеры в мм L	L_1	e	d	
АПЭ 1568.0-1	140	284	58	7	0,6
-01	150	294	78	9	0,64

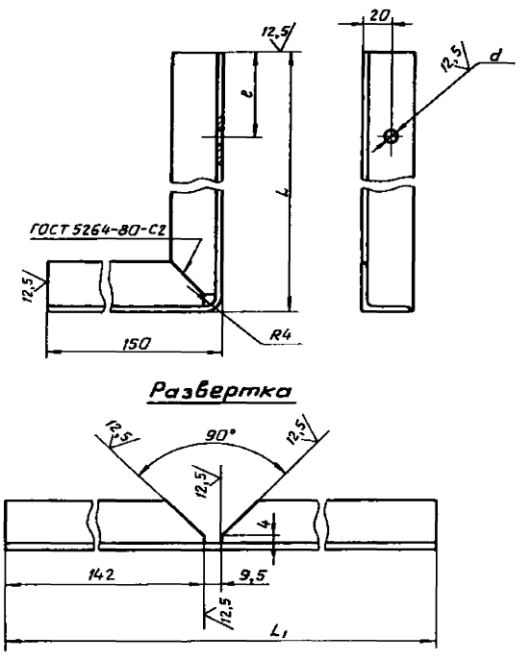

1. Электрод Э42 ГОСТ 9467-75.
2. H14, $\pm \frac{t_2}{2}$

Изм.	Лист	№ докум.	Подпись	Дата
Разраб.		Алевничева		03.90
Пров.		Акулин		03.90
Т.контр.		Акулин		03.90
Н.контр.		Уткина		8.8.90
Утв.		Захарова		03.90

АПЭ 1568.0-1

Опора

Лит. | Масса | Масшт.
Сметной линии | —
Лист | Листов 1

Уголок 36×36×3-В-ГОСТ 8509-86
Ст.3пс-I-ГОСТ 535-88

СПКБ Спецавтоматика Москва

Формат А3

Типовые конструкции серия 5.908-2

АПЭ 1569.0СБ

Обозначение	Размеры в мм Dн*	L*	L_1*	L_2*	e	e_1	a	Масса сборки, кг
АПЭ 1569.0	18...30	150	110	60	50	50	20	0,5
-01	32...48	200	130	70		100	22	0,7

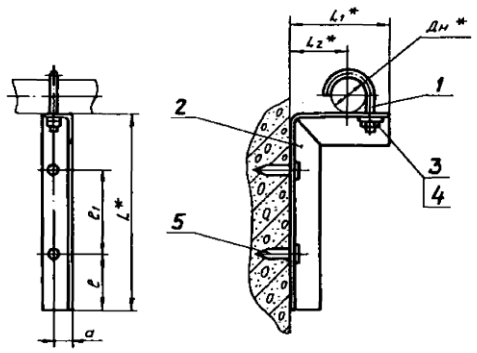

1. $\pm \frac{t_2}{2}$
2. * Размеры для справок.

Изм.	Лист	№ докум.	Подпись	Дата
Разраб.		Алевничева		03.90
Пров.		Акулин		03.90
Т.контр.		Акулин		03.90
Н.контр.		Уткина		8.8.90
Утв.		Захарова		03.90

АПЭ 1569.0СБ

Опора для крепления труб к железобетонной стене на дюбель-гвоздях
Сборочный чертеж

Лит. | Масса | Масшт.
Сметной линии | —
Лист | Листов 1

СПКБ Спецавтоматика Москва

Формат А3

Типовые конструкции Серия 5.908-2

Формат	Зона	Поз.	Обозначение	Наименование	Кол.	Примечание
				Документация		
А3			АПЭ 1569.0СБ	Сборочный чертеж		
				Прочие изделия		
		5		Дюбель-гвоздь 4,5×40 ТУ 14-4-1231-83	2	
			Переменные данные для исполнений			
				Детали		
А4		1	АПЭ 1550.0-1	Хомут для труб Ди18..30	1	
А3		2	АПЭ 1569.0-1	Опора	1	
				Стандартные изделия		
		3		Гайка М6.5 ГОСТ 5915-70	1	
		4		Шайба 6.04 ГОСТ 11371-78	1	
				Детали		
А4		1	АПЭ 1550.0-1	Хомут для труб Ди32..48	1	

Подпись и дата | Инв. № дубл. | Взам. инв. № | Подпись и дата | Инв. № подл.

Изм.	Лист	№ докум.	Подпись	Дата
Разраб.	Аленичева			03.90
Пров.	Акулин			03.90
Н.контр.	Уткина			03.90
Утв.	Захарова			03.90

АПЭ 1569.0

Опора для крепления труб к железобетонной стене на дюбель-гвоздях

Лит.	Лист	Листов
	1	2

СПКБ „Спецавтоматика" Москва

Формат А4

Типовые конструкции Серия 5.908-2

Формат	Зона	Поз.	Обозначение	Наименование	Кол.	Примечание
А3		2	АПЭ 1569.0-1-01	Опора	1	
				Стандартные изделия		
		3		Гайка М8.5 ГОСТ 5915-70	1	
		4		Шайба 8.04 ГОСТ 11371-78	1	

Подпись и дата | Инв. № дубл. | Взам. инв. № | Подпись и дата | Инв. № подл.

Изм.	Лист	№ докум.	Подпись	Дата

АПЭ 1569.0

Лист 2

Формат А4

АПЭ 1569.0-1

Типовые конструкции Серия 5.908-2

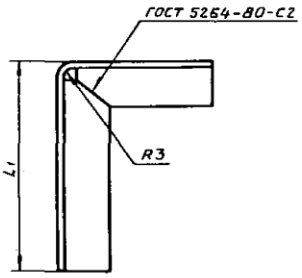

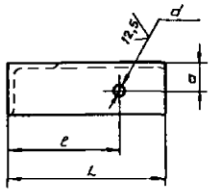

Обозначение	Размеры в мм L	L1	L2	L3	l	a	d	Материал	
АПЭ 1569.0-1	110	150	104	252	79	20	7	Уголок 30×30×3-В-ГОСТ 8509-86 / Ст.3пс-I-ГОСТ 535-88	0,42
-01	130	200	124	325	99	22	9	Уголок 40×40×3-В-ГОСТ 8509-86 / Ст.3пс-I-ГОСТ 535-88	0,6

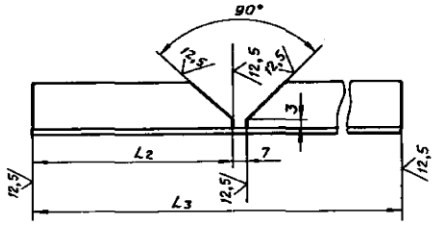

1. Электрод Э42 ГОСТ 9467-75.
2. $H14, \pm \frac{t2}{2}$

Подпись и дата | Инв. № дубл. | Взам. инв. № | Подпись и дата | Инв. № подл.

Изм.	Лист	№ докум.	Подпись	Дата
Разраб.	Аленичева			03.90
Пров.	Акулин			03.90
Т.контр.	Акулин			03.90
Н.контр.	Уткина			03.90
Утв.	Захарова			03.90

АПЭ 1569.0-1

Опора

См. таблицу

Лит.	Масса	Масшт.
	Согласно таблицы	—

Лист | Листов 1

СПКБ „Спецавтоматика" Москва

Формат А3

АПЭ 1570.0СБ

Типовые конструкции Серия 5.908-2

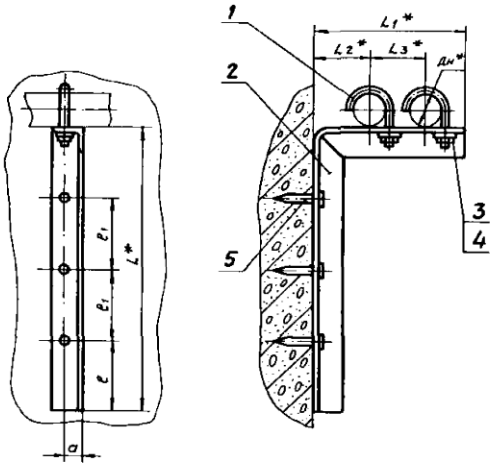

Обозначение	Размеры в мм								Масса сборки, кг
	Дн*	L*	L1*	L2*	L3*	e	e1	a	
АПЭ 1570.0	18...30	200	180	60	75	50	50	20	0,7
-01	32...48	300	220	70	90		100	22	1,1

1. $H14, \pm \frac{t_2}{2}$
2. *Размеры для справок.

Изм.	Лист	№ докум.	Подпись	Дата	АПЭ 1570.0СБ			
Разраб.	Яленичева			01.90	Опора для крепления 2" труб к железобетонной стене на дюбель-гвоздях. Сборочный чертеж	Лит.	Масса	Масшт.
Пров.	Акулин			01.90			Ст.таблицу	—
Т.контр.	Акулин			01.90		Лист	Листов	
Н.контр.	Уткина			11.10.90		СПКБ „Спецавтоматика" Москва		
Утв.	Захарова			01.90				

Формат А3

Типовые конструкции Серия 5.908-2

Формат	Зона	Поз.	Обозначение	Наименование	Кол.	Примечание
				Документация		
А3			АПЭ 1570.0СБ	Сборочный чертеж		
				Прочие изделия		
		5		Дюбель-гвоздь 4.5×40 ТУ14-4-1231-83	3	
			Переменные данные для исполнений			
				АПЭ 1570.0		
				Детали		
А4		1	АПЭ 1550.0-1	Хомут для труб Дн18...30	2	
А3		2	АПЭ 1570.0-1	Опора	1	
				Стандартные изделия		
		3		Гайка М6.5 ГОСТ 5915-70	2	
		4		Шайба 6.04 ГОСТ 11371-78	2	

Изм.	Лист	№ докум.	Подпись	Дата	АПЭ 1570.0		
Разраб.	Яленичева			01.90	Опора для крепления 2" труб к железобетонной стене на дюбель-гвоздях	Лит.	Лист 1 / Листов 2
Пров.	Акулин			01.90		СПКБ „Спецавтоматика" Москва	
Н.контр.	Уткина			11.10.90			
Утв.	Захарова			01.90			

Формат А4

Типовые конструкции Серия 5.908-2

Формат	Зона	Поз.	Обозначение	Наименование	Кол.	Примечание
				АПЭ 1570.0-01		
				Детали		
А4		1	АПЭ 1550.0-1-01	Хомут для труб Дн32...48	2	
А3		2	АПЭ 1570.0-1-01	Опора	1	
				Стандартные изделия		
		3		Гайка М8.5 ГОСТ 5915-70	2	
		4		Шайба 8.04 ГОСТ 11371-78	2	

Изм.	Лист	№ докум.	Подпись	Дата	АПЭ 1570.0	Лист 2

Формат А4

АПЭ 1570.0СБ

42 (✓)

Типовые конструкции Серия 5.908-2

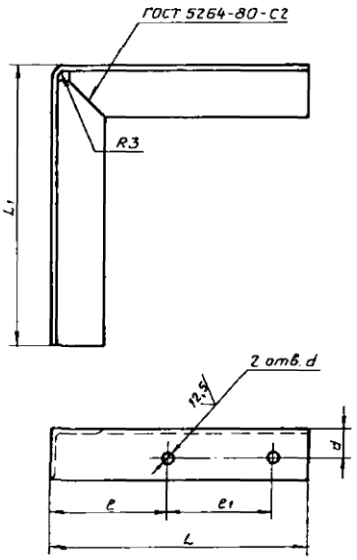

Обозначение	Размеры в мм L	L1	L2	L3	e	e1	d	d	Материал	Масса сборки, кг
АПЭ 1570.0-1	180	200	174	375	79	79	20	7	Уголок Б-36×36×3 ГОСТ 8509-72; Ст.3 ГОСТ 535-79	0,6
-01	220	300	214	515	99	90	22	9	Уголок Б-40×40×3 ГОСТ 8509-72; Ст.3 ГОСТ 535-79	0,95

Развертка

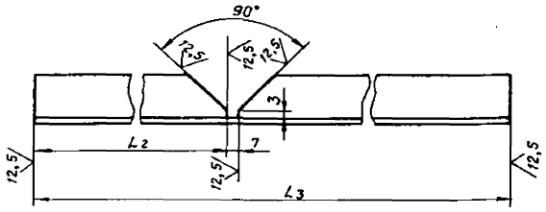

1. Электрод Э42 ГОСТ 9467-75.
2. $H14, \pm \frac{t_2}{2}$

Изм.	Лист	№ докум.	Подпись	Дата	АПЭ 1570.0-1	Лит.	Масса	Масшт.
Разраб.		Аленичева		01.90	Опора		Согласно таблицы	—
Пров.		Акулин		01.90		Лист	Листов 1	
Т.контр.		Акулин		01.90				
Н.контр.		Уткина		11.01.90	См. таблицу	СПКБ „Спецавтоматика" Москва		
Утв.		Захарова		01.90				

Формат А3

АПЭ 1571.0СБ

Типовые конструкции Серия 5.908-2

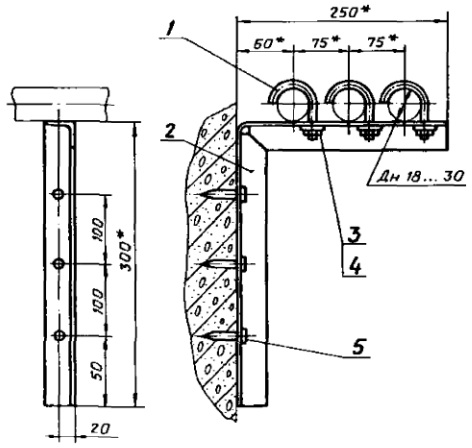

1. $\pm \frac{t_2}{2}$
2. * Размеры для справок.

Изм.	Лист	№ докум.	Подпись	Дата	АПЭ 1571.0СБ	Лит.	Масса	Масшт.
Разраб.		Аленичева		01.90	Опора для крепления 3х труб к железобетонной стене на дюбель-гвоздях. Сборочный чертеж		1,0	—
Пров.		Акулин		01.90		Лист	Листов	
Т.контр.		Акулин		01.90				
Н.контр.		Уткина		11.01.90		СПКБ „Спецавтоматика" Москва		
Утв.		Захарова		01.90				

Формат А4

Типовые конструкции Серия 5.908-2

Формат	Зона	Поз.	Обозначение	Наименование	Кол.	Примечание
				Документация		
А4			АПЭ 1571.0СБ	Сборочный чертеж		
				Детали		
А4		1	АПЭ 1550.0-1	Хомут для труб Дн18...30	3	
А3		2	АПЭ 1571.0-1	Опора	1	
				Стандартные изделия		
		3		Гайка М6.5 ГОСТ 5915-70	3	
		4		Шайба 6.04 ГОСТ 11371-78	3	
				Прочие изделия		
		5		Дюбель-гвоздь 4,5×40 ТУ 14-4-1231-83	3	

Изм.	Лист	№ докум.	Подпись	Дата	АПЭ 1571.0	Лит.	Лист	Листов
Разраб.		Аленичева		01.90	Опора для крепления 3х труб к железобетонной стене на дюбель-гвоздях			1
Пров.		Акулин		01.90		СПКБ „Спецавтоматика" Москва		
Н.контр.		Уткина		11.01.90				
Утв.		Захарова		01.90				

Формат А4

43 ✓(✓)

АПЭ1571.0-1

Типовые конструкции Серия 5.903-2

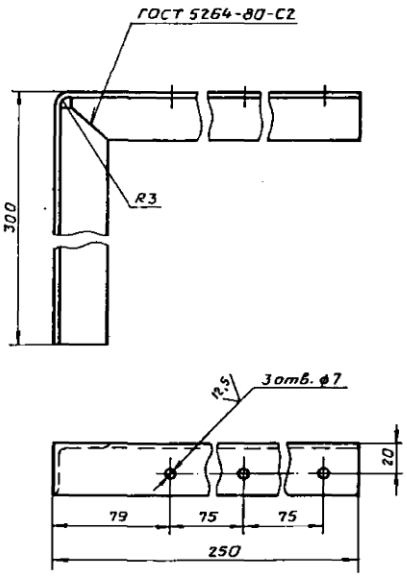

Развертка

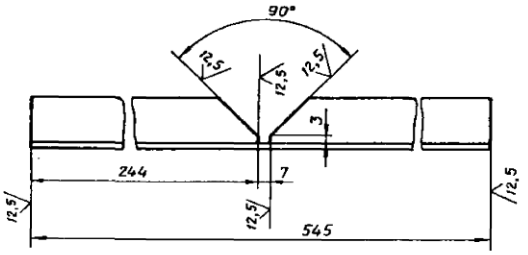

1. Электрод Э42 ГОСТ 9467-75.
2. H14, $\pm \frac{IT2}{2}$

Изм.	Лист	№ докум.	Подпись	Дата	АПЭ 1571.0-1				
Разраб.	Аленичева			03.94	Опора	Лит.	Масса	Масшт.	
Пров.	Акулин			03.94			0,9	1:2	
Т.контр.	Акулин			03.94		Лист	Листов 1		
Н.контр.	Уткина			11.11.97	Уголок 36×36×3-В ГОСТ 8509-86 / Ст.3пс-I ГОСТ 535-88	СПКБ „Спецавтоматика" Москва			
Утв.	Захарова			03.94					

Формат А3

Подпись и дата | Инв. № дубл. | Взам. инв. № | Подпись и дата | Инв. № подл.

АПЭ1572.0СБ

Типовые конструкции Серия 5.903-2

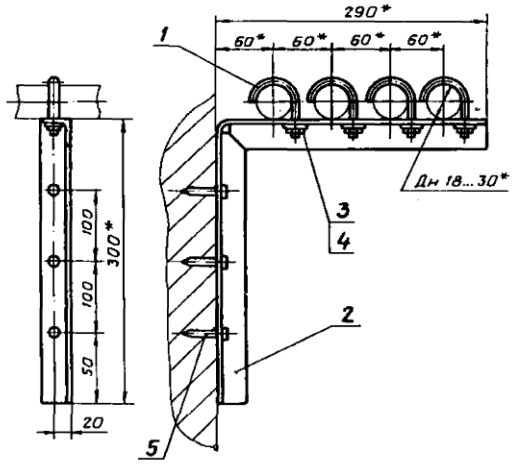

1. $\pm \frac{IT2}{2}$
2. *Размеры для справок.

Изм.	Лист	№ докум.	Подпись	Дата	АПЭ 1572.0СБ				
Разраб.	Аленичева			03.94	Опора для крепления 4 труб Дн 18...30 к железобетонной стене на дюбель-гвоздях. Сборочный чертеж	Лит.	Масса	Масшт.	
Пров.	Акулин			03.94			1,1	—	
Т.контр.	Акулин			03.94		Лист	Листов 1		
Н.контр.	Уткина			11.11.97		СПКБ „Спецавтоматика" Москва			
Утв.	Захарова			03.94					

Формат А4

Типовые конструкции Серия 5.903-2

Формат	Зона	Поз.	Обозначение	Наименование	Кол.	Примечание
				Документация		
А4			АПЭ 1572.0СБ	Сборочный чертеж		
				Детали		
А4		1	АПЭ 1550.0-1	Хомут для труб Дн18...30	4	
А3		2	АПЭ 1572.0-1	Опора	1	
				Стандартные изделия		
		3		Гайка М6.5 ГОСТ 5915-70	4	
		4		Шайба 6.04 ГОСТ 11371-78	4	
				Прочие изделия		
		5		Дюбель-гвоздь 4,5×40 ТУ 14-4-1231-83	3	

Изм.	Лист	№ докум.	Подпись	Дата	АПЭ 1572.0				
Разраб.	Аленичева			03.94	Опора для крепления 4 труб Дн 18...30 к железобетонной стене на дюбель-гвоздях	Лит.	Лист	Листов 1	
Пров.	Акулин			03.94		СПКБ „Спецавтоматика" Москва			
Н.контр.	Уткина			11.11.97					
Утв.	Захарова			03.94					

Формат А4

Подпись и дата | Инв. № дубл. | Взам. инв. № | Подпись и дата | Инв. № подл.

ООО "Изополимет Плюс" - https://izopolimet.by

АПЭ 1572.0-1

44 ✓(✓)

Типовые конструкции Серия 5.908-2

Развертка

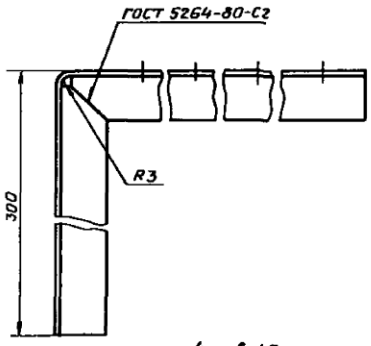

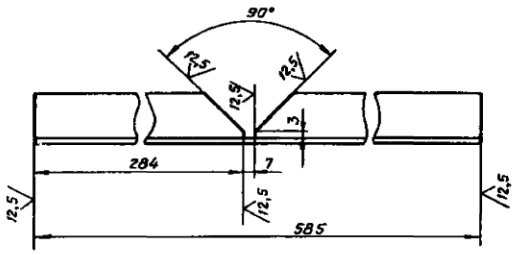

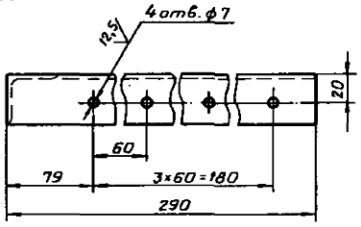

1. Электрод Э42 ГОСТ 9467-75
2. Н14, $\pm\frac{t_2}{2}$

Изм.	Лист	№ докум.	Подпись	Дата	АПЭ 1572.0-1	Лит.	Масса	Масшт.
Разраб.		Аленичева		03.50	Опора		0,96	1:2
Пров.		Акулин		03.50		Лист	Листов 1	
Т.контр.		Акулин		03.50				
Н.контр.		Уткина		23.03.90	Уголок 36×36×3-В-ГОСТ 8509-86 Ст. 3 пс-I-ГОСТ 535-88	СПКБ „Спецавтоматика" Москва		
Утв.		Захарова		03.50				

Формат А3

Инв.№ подл. | Подпись и дата | Взам.инв.№ | Инв.№ дубл. | Подпись и дата

АПЭ 1573.0СБ

Типовые конструкции Серия 5.908-2

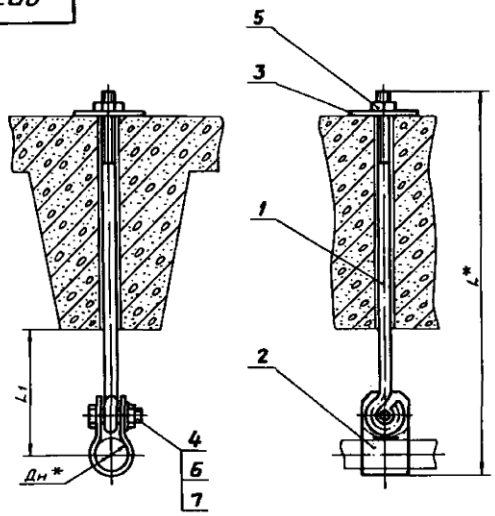

Обозначение	Размеры в мм Дн*	L*	L_1	Масса сборки, кг
АПЭ 1573.0	18...30	510	75	0,65
-01	32...48	525	80	0,67
-02	50...65	555	105	0,69
-03	70...89	565		0,7

1. $\pm\frac{t_2}{2}$
2.* Размер для справок.

Изм.	Лист	№ докум.	Подпись	Дата	АПЭ 1573.0СБ	Лит.	Масса	Масшт.
Разраб.		Аленичева		03.50	Подвеска для крепления труб к железобетонным плитам перекрытия Сборочный чертеж		См. таблицу	—
Пров.		Акулин		03.50		Лист	Листов 1	
Т.контр.		Акулин		03.50				
Н.контр.		Уткина		23.03.90		СПКБ „Спецавтоматика" Москва		
Утв.		Захарова		03.50				

Формат А3

Инв.№ подл. | Подпись и дата | Взам.инв.№ | Инв.№ дубл. | Подпись и дата

Типовые конструкции Серия 5.908-2

Формат	Зона	Поз.	Обозначение	Наименование	Кол.	Примечание
				Документация		
А3			АПЭ 1573.0СБ	Сборочный чертеж		
				Детали		
А4		1	АПЭ 1573.0-1	Подкладка	1	
А4		2	АПЭ 1573.0-2	Тяга	1	
				Стандартные изделия		
		4		Болт М10×35-5.8 ГОСТ 7798-70	1	
		5		Гайка М8.5 ГОСТ 5915-70	1	
		6		Гайка М10.5 ГОСТ 5915-70	1	
		7		Шайба 10.04 ГОСТ 11371-78	1	
			Переменные данные для исполнений			
				АПЭ 1573.0		
				Детали		
А4		3	АПЭ 1573.0-3	Хомут	1	

Инв.№ подл. | Подпись и дата | Взам. инв.№ | Инв.№ дубл. | Подпись и дата

Изм.	Лист	№ докум.	Подпись	Дата	АПЭ 1573.0			
Разраб.		Аленичева		03.94	Подвеска для крепления труб к железобетонным плитам перекрытия	Лит.	Лист 1	Листов 2
Пров.		Акулин		03.94		СПКБ „Спецавтоматика" Москва		
Н.контр.		Уткина		03.94				
Утв.		Захарова		03.94				

Формат А4

Типовые конструкции Серия 5.908-2

Формат	Зона	Поз.	Обозначение	Наименование	Кол.	Примечание
				АПЭ 1573.0-01		
				Детали		
А4		3	АПЭ 1573.0-3-01	Хомут	1	
				АПЭ 1573.0-02		
				Детали		
А4		3	АПЭ 1573.0-3-02	Хомут	1	
				АПЭ 1573.0-03		
				Детали		
А4		3	АПЭ 1573.0-3-03	Хомут	1	

Инв.№ подл. | Подпись и дата | Взам. инв.№ | Инв.№ дубл. | Подпись и дата

Изм.	Лист	№ докум.	Подпись	Дата	АПЭ 1573.0	Лист 2

Формат А4

Типовые конструкции Серия 5.908-2

АПЭ 1573.0-1

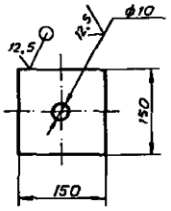

Н14, ± t2/2

Изм.	Лист	№ докум.	Подпись	Дата	АПЭ 1573.0-1			
Разраб.		Аленичева		03.94	Подкладка	Лит.	Масса 0,35	Масшт. 1:5
Пров.		Акулин		03.94		Лист	Листов 1	
Т.контр.		Акулин		03.94				
Н.контр.		Уткина		03.94	Лист Б-ПН-2.0 ГОСТ 19903-74 / Ст.3 ГОСТ 16523-70	СПКБ „Спецавтоматика" Москва		
Утв.		Захарова		03.94				

Формат А4

Типовые конструкции Серия 5.908-2

АПЭ 1573.0-2

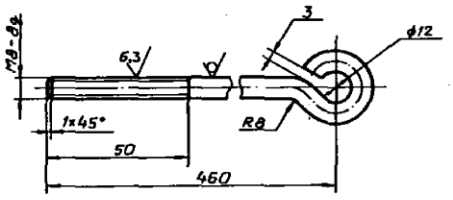

h14, H14 ± t2/2

Изм.	Лист	№ докум.	Подпись	Дата	АПЭ 1573.0-2			
Разраб.		Аленичева		03.94	Тяга	Лит.	Масса 0,19	Масшт. —
Пров.		Акулин		03.94		Лист	Листов	
Т.контр.		Акулин		03.94				
Н.контр.		Уткина		03.94	Круг 8-В ГОСТ 2590-88 / Ст.3сп ГОСТ 535-88	СПКБ „Спецавтоматика" Москва		
Утв.		Захарова		03.94				

Формат А4

Типовые конструкции Серия 5.908-2

АПЭ 1573.0-3

12,5

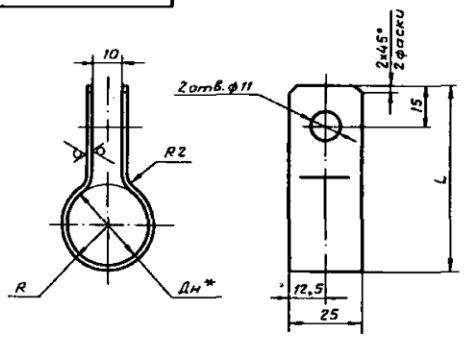

Обозначение	Дн* труб	L, мм	R, мм	Масса, кг
АПЭ 1573.0-3	18...30	65	17	0,05
-01	32...48	80	26	0,066
-02	50...65	110	33	0,09
-03	70...89	123	46	0,1

1. $H14, \pm \frac{t_2}{2}$
2. * Размер для справок.

Изм.	Лист	№ докум.	Подпись	Дата
Разраб.		Алексичева		01.94
Пров.		Акулин		03.94
Н.контр.		Уткина		03.94
Утв.		Захарова		03.94

АПЭ 1573.0-3

Хомут

Лист 6-ПН-2,0 ГОСТ 19903-74 / Ст3пс ГОСТ 16523-70

Лит.	Масса	Масштаб
	Отправ.	—
Лист	Листов 1	

СПКБ „Спецавтоматика" Москва

Формат А4

Типовые конструкции Серия 5.908-2

Формат	Зона	Поз.	Обозначение	Наименование	Кол.	Примечание
				Документация		
А3			АПЭ 1574.0СБ	Сборочный чертеж		
				Переменные данные для исполнений		
				АПЭ 1574.0		
				Сборочные единицы		
А4		1	АПЭ 1574.0-10	Подвеска	1	
				Детали		
А4		2	АПЭ 1574.0-1	Подкладка	1	
				Стандартные изделия		
		3		Гайка М12.5 ГОСТ 5915-70	3	
		4		Шайба 12.04 ГОСТ 11371-78	2	
		5		Хомут 110-В-Ст.3 сп ГОСТ 24137-80	1	
				АПЭ 1574.0-01		
				Сборочные единицы		
А4		1	АПЭ 1574.0-10-01	Подвеска	1	

АПЭ 1574.0

Подвеска для крепления труб к железобетонным плитам перекрытия

Изм.	Лист	№ докум.	Подпись	Дата
Разраб.		Алексичева		01.94
Пров.		Акулин		03.94
Н.контр.		Уткина		03.94
Утв.		Захарова		03.94

Лит.	Лист	Листов
	1	3

СПКБ „Спецавтоматика" Москва

Формат А4

Типовые конструкции Серия 5.908-2

Формат	Зона	Поз.	Обозначение	Наименование	Кол.	Примечание
				Детали		
А4		2	АПЭ 1574.0-1	Подкладка	1	
				Стандартные изделия		
		3		Гайка М12.5 ГОСТ 5915-70	3	
		4		Шайба 12.04 ГОСТ 11371-78	2	
		5		Хомут 115-В Ст.3 сп ГОСТ 24137-80	1	
				АПЭ 1574.0-02		
				Сборочные единицы		
А4		1	АПЭ 1574.0-10-02	Подвеска	1	
				Детали		
А4		2	АПЭ 1574.0-1-01	Подкладка	1	
				Стандартные изделия		
		3		Гайка М16.5 ГОСТ 5915-70	3	
		4		Шайба 16.04 ГОСТ 11371-78	2	
		5		Хомут 135-В Ст.3 сп ГОСТ 24137-80	1	

АПЭ 1574.0

Лист 2

Формат А4

Типовые конструкции Серия 5.908-2

Формат	Зона	Поз.	Обозначение	Наименование	Кол.	Примечание
				АПЭ 1574.0-03		
				Сборочные единицы		
А4		1	АПЭ 1574.0-10-03	Подвеска	1	
				Детали		
А4		2	АПЭ 1574.0-1-01	Подкладка	1	
				Стандартные изделия		
		3		Гайка М16.5 ГОСТ 5915-70	3	
		4		Шайба 16.04 ГОСТ 11371-78	2	
		5		Хомут 160-В Ст.3 сп ГОСТ 24137-80	1	
				АПЭ 1574.0-04		
				Сборочные единицы		
А4		1	АПЭ 1574.0-10-04	Подвеска	1	
				Детали		
		2	АПЭ 1574.0-1-02	Подкладка	1	
				Стандартные изделия		
		3		Гайка М20.5 ГОСТ 5915-70		
		4		Шайба 20.04 ГОСТ 11371-78		
		5		Хомут 225-В Ст.3 сп ГОСТ 24137-80		

АПЭ 1574.0

Лист 3

Формат А4

АПЭ 1574.0СБ

Типовые конструкции Серия 5.908-2

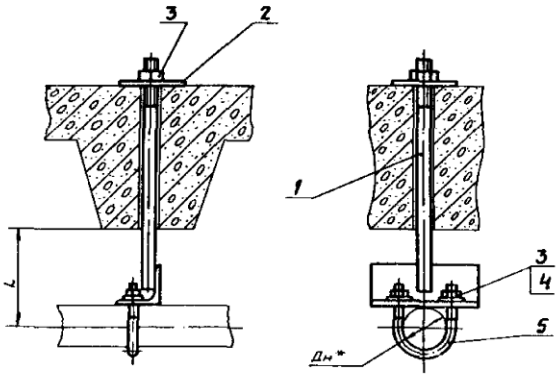

Обозначение	Дн*	L, мм	
АПЭ 1574.0	108	130	2,11
-01	114	135	2,17
-02	133	155	4,16
-03	159	185	4,33
-04	219	290	11,15

1. $\pm \frac{tz}{2}$
2. *Размер для справок

Изм. Лист	№ докум.	Подпись	Дата	АПЭ 1574.0СБ	
Разраб.	Аленичева		03.90	Подвеска для крепления труб к железобетонным плитам перекрытия. Сборочный чертеж	Лит. / Масса / Масшт. —
Пров.	Акулин		03.90		Лист / Листов 1
Т.контр.	Акулин		03.90		СПКБ „Спецавтоматика" Москва
Н.контр.	Уткина		03.90		
Утв.	Захарова		03.90		

Формат А3

Инв.№ подл. | Подпись и дата | Взам. инв.№ | Инв.№ дубл. | Подпись и дата

АПЭ 1574.0-10

Типовые конструкции Серия 5.908-2

Обозначение	Размеры в мм					
	L*	L1	L2*	L3	K	
АПЭ 1574.0-10	170	503	63	85	4	1,39
-01	180			90		1,449
-02	200	525	75	100	6	2,148
-03	240	540	90	120		3,08
-04	310	610	160	155	10	8,85

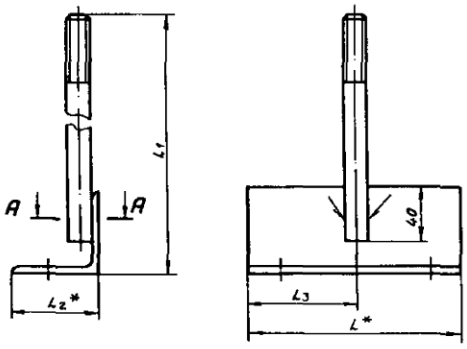

А-А

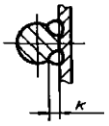

1. Электрод Э42 ГОСТ 9467-75.
2. $\pm \frac{tz}{2}$
3. *Размеры для справок.
4. Вид сварки по технологии завода.

Изм. Лист	№ докум.	Подпись	Дата	АПЭ 1574.0-10СБ	
Разраб.	Аленичева		03.90	Подвеска. Сборочный чертеж	Лит. / Масса / Масшт. —
Пров.	Акулин		03.90		Лист / Листов 1
Т.контр.	Акулин		03.90		СПКБ „Спецавтоматика" Москва
Н.контр.	Уткина		03.90		
Утв.	Захарова		03.90		

Инв.№ подл. | Подпись и дата | Взам. инв.№ | Инв.№ дубл. | Подпись и дата

Типовые конструкции Серия 5.908-2

Формат	Зона	Поз.	Обозначение	Наименование	Кол.	Примечание
				Документация		
А3			АПЭ 1574.0-10	Сборочный чертеж		
			Переменные данные для исполнений			
				АПЭ 1574.0-10		
				Детали		
А4		1	АПЭ 1574.0-2	Тяга	1	
А4		2	АПЭ 1574.0-3	Уголок	1	
				АПЭ 1574.0-10-01		
				Детали		
А4		1	АПЭ 1574.0-2	Тяга	1	
А4		2	АПЭ 1574.0-3-01	Уголок	1	
				АПЭ 1574.0-10-02		
				Детали		
А4		1	АПЭ 1574.0-2-01	Тяга	1	
А4		2	АПЭ 1574.0-3-02	Уголок	1	

Инв.№подл. | Подпись и дата | Взам.инв.№ | Инв.№дубл. | Подпись и дата

Изм.	Лист	№ докум.	Подпись	Дата
Разраб.		Аленичева		03.90
Пров.		Акулин		03.90
Н.контр.		Уткина		
Утв.		Захарова		03.90

АПЭ 1574.0-10

Подвеска

Лит.	Лист	Листов
	1	2

СПКБ „Спецавтоматика" Москва

Формат А4

Типовые конструкции Серия 5.908-2

Формат	Зона	Поз.	Обозначение	Наименование	Кол.	Примечание
				Детали		
А4		1	АПЭ 1574.0-2-01	Тяга	1	
А4		2	АПЭ 1574.0-3-03	Уголок	1	
				АПЭ 1574.0-10-03		
				Детали		
А4		1	АПЭ 1574.0-2-01	Тяга	1	
А4		2	АПЭ 1574.0-3-03	Уголок	1	

Инв.№подл. | Подпись и дата | Взам.инв.№ | Инв.№дубл. | Подпись и дата

Изм.	Лист	№ докум.	Подпись	Дата

АПЭ 1574.0-10

Лист 2

Формат А4

Типовые конструкции Серия 5.908-2

АПЭ 1574.0-1

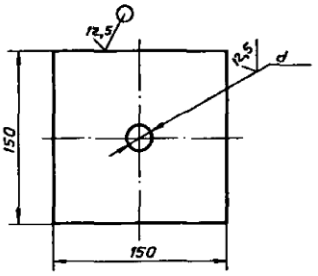

Обозначение	d,мм	
АПЭ 1574.0-1	14	0,34
-01	18	0,33
-02	22	0,3

$H14, \pm \frac{t_2}{2}$

Инв.№подл. | Подпись и дата | Взам.инв.№ | Инв.№дубл. | Подпись и дата

Изм.	Лист	№ докум.	Подпись	Дата
Разраб.		Аленичева		03.90
Пров.		Акулин		03.90
Т.контр.		Акулин		03.90
Н.контр.		Уткина		03.90
Утв.		Захарова		03.90

АПЭ 1574.0-1

Подкладка

Лит.	Масса	Масшт.
	См.таблицу	—

Лист | Листов 1

Лист 6-ПН-20 ГОСТ 19903-74 / Ст.3пс ГОСТ 16523-70

СПКБ „Спецавтоматика" Москва

Формат А4

Типовые конструкции Серия 5.908-2

АПЭ 1574.0-2

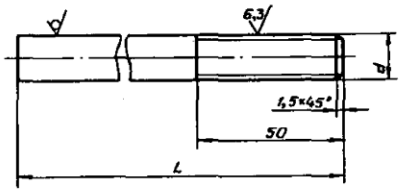

Обозначение	L,мм	d,мм	Материал	
АПЭ 1574.0-2	480	М12	Круг 12-В-ГОСТ 2590-88 / Ст.3пс ГОСТ 535-88	0,42
-01	490	М16	Круг 16-В-ГОСТ 2590-88 / Ст.3пс ГОСТ 535-88	0,77
-02		М20	Круг 20-В-ГОСТ 2590-88 / Ст.3пс ГОСТ 535-88	1,2

$H14, \pm \frac{t_2}{2}$

Инв.№подл. | Подпись и дата | Взам.инв.№ | Инв.№дубл. | Подпись и дата

Изм.	Лист	№ докум.	Подпись	Дата
Разраб.		Аленичева		03.90
Пров.		Акулин		03.90
Т.контр.		Акулин		03.90
Н.контр.		Уткина		03.90
Утв.		Захарова		03.90

АПЭ 1574.0-2

Тяга

Лит.	Масса	Масшт.
	См.таблицу	—

Лист | Листов 1

См. таблицу

СПКБ „Спецавтоматика" Москва

Формат А4

ООО "Изополимет Плюс" - https://izopolimet.by

Типовые конструкции Серия 5.908-2

АПЭ 1574.0-3

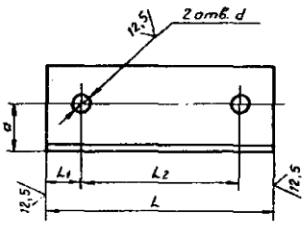

Обозначение	Размеры в мм L	L1	L2	a	d	Материал	Масса, кг
АПЭ 1574.0-3	170	24	122	35	13	Уголок 63×63×5-В-ГОСТ 8509-86 / Ст.3пс-I-ГОСТ 535-88	
-01	180	32	127				
-02	200	24	151	45	17	Уголок 75×75×6-В-ГОСТ 8509-86 / Ст.3пс-I-ГОСТ 535-88	
-03	240	32	176	50		Уголок 90×90×7-В-ГОСТ 8509-86 / Ст.3пс-I-ГОСТ 535-88	
-04	310		245	85	21	Уголок 160×160×10-В-ГОСТ 8509-86 / Ст.3пс-I-ГОСТ 535-88	

Изм.	Лист	№ докум.	Подпись	Дата	АПЭ 1574.0-3
Разраб.	Аленичева			03.90	Уголок — Лит. — Масса: См. таблицу — Масштаб: —
Пров.	Акулин			03.90	Лист — Листов
Т.контр.	Акулин			03.90	
Н.контр.	Уткина			03.90	См. таблицу — СПКБ „Спецавтоматика" Москва
Утв.	Захарова			03.90	

Формат А4

Типовые конструкции Серия 5.908-2

АПЭ 1575.0-1

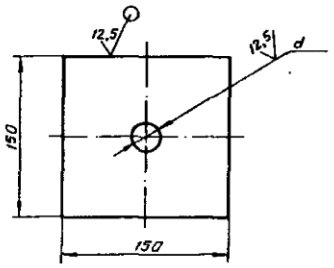

Обозначение	d, мм	Масса, кг
АПЭ 1575.0-1	10	0,35
-01	14	0,34
-02	18	0,33
-03	20	0,3

H14, $\pm \frac{t_2}{2}$

Изм.	Лист	№ докум.	Подпись	Дата	АПЭ 1575.0-1
Разраб.	Аленичева			03.90	Подкладка — Лит. — Масса: См. таблицу — Масштаб: —
Пров.	Акулин			03.90	Лист — Листов 1
Т.контр.	Акулин			03.90	
Н.контр.	Уткина			03.90	Лист — Б-ПН-2,0 ГОСТ 19903-74 / Ст.3пс ГОСТ 16523-70 — СПКБ „Спецавтоматика" Москва
Утв.	Захарова			03.90	

Формат А4

Типовые конструкции Серия 5.908-2

Формат	Зона	Поз.	Обозначение	Наименование	Кол.	Примечание
				Документация		
А3			АПЭ 1575.0 СБ	Сборочный чертеж		
			Переменные данные для исполнений			
				АПЭ 1575.0		
				Детали		
А4		1	АПЭ 1550.0-1	Хомут для труб Дн18...30	2	
А4		2	АПЭ 1575.0-1	Подкладка	2	
А4		3	АПЭ 1575.0-2	Шпилька	2	
А4		4	АПЭ 1575.0-3	Уголок	1	
				Стандартные изделия		
		5		Гайка М6.5 ГОСТ 5915-70	2	
		6		Гайка М8.5 ГОСТ 5915-70	4	
		7		Шайба 6.04 ГОСТ 11371-78	2	
		8		Шайба 8.04 ГОСТ 11371-78	2	
				АПЭ 1575.0-01		
				Детали		
А4		1	АПЭ 1550.0-1-01	Хомут для труб Дн32...48	2	
А4		2	АПЭ 1575.0-1	Подкладка	2	
А4		3	АПЭ 1575.0-2-01	Шпилька	2	

Изм.	Лист	№ докум.	Подпись	Дата	АПЭ 1575.0
Разраб.	Аленичева			03.90	Подвеска для крепления 2х труб к железобетонным плитам перекрытия — Лит. — Лист 1 — Листов 4
Пров.	Акулин			03.90	
Н.контр.	Уткина			03.90	СПКБ „Спецавтоматика" Москва
Утв.	Захарова			03.90	

Формат А4

Типовые конструкции Серия 5.908-2

Формат	Зона	Поз.	Обозначение	Наименование	Кол.	Примечание
А4		4	АПЭ 1575.0-3-01	Уголок	1	
				Стандартные изделия		
		5,6		Гайка М8.5 ГОСТ 5915-70	6	
		7,8		Шайба 8.04 ГОСТ 11371-78	4	
				АПЭ 1575.0-02		
				Детали		
А4		1	АПЭ 1551.0-1	Хомут для труб Дн50...65	2	
А4		2	АПЭ 1575.0-1-01	Подкладка	2	
А4		3	АПЭ 1575.0-2-02	Шпилька	2	
А4		4	АПЭ 1575.0-3-02	Уголок	1	
				Стандартные изделия		
		5		Гайка М10.5 ГОСТ 5915-70	2	
		6		Гайка М12.5 ГОСТ 5915-70	4	
		7		Шайба 10.04 ГОСТ 11371-78	2	
		8		Шайба 12.04 ГОСТ 11371-78	2	
				АПЭ 1575.0-03		
				Детали		
А4		1	АПЭ 1551.0-1-01	Хомут для труб Дн70...89	2	
А4		2	АПЭ 1575.0-1-01	Подкладка	2	
А4		3	АПЭ 1575.0-2-03	Шпилька	2	
А4		4	АПЭ 1575.0-3-03	Уголок	1	

Изм.	Лист	№ докум.	Подпись	Дата	АПЭ 1575.0 — Лист 2

Формат А4

ООО "Изополимет Плюс" - https://izopolimet.by

Типовые конструкции Серия 5.908-2

Формат	Зона	Поз.	Обозначение	Наименование	Кол.	Примечание
				Стандартные изделия		
		5,6		Гайка М12.5 ГОСТ 5915-70	6	
		7,8		Шайба 12.04 ГОСТ 11371-78	4	
				АПЭ 1575.0-04		
				Детали		
А4		1	АПЭ 1551.0-1-02	Хомут для труб Дн108...140	2	
А4		2	АПЭ 1575.0-1-02	Подкладка	2	
А4		3	АПЭ 1575.0-2-04	Шпилька	2	
А4		4	АПЭ 1575.0-3-04	Уголок	1	
				Стандартные изделия		
		5,6		Гайка М16.5 ГОСТ 5915-70	6	
		7,8		Шайба 16.04 ГОСТ 11371-78	4	
				АПЭ 1575.0-05		
				Детали		
А4		1	АПЭ 1551.0-1-03	Хомут для труб Дн152...159	2	
А4		2	АПЭ 1575.0-1-02	Подкладка	2	
А4		3	АПЭ 1575.0-2-05	Шпилька	2	
А4		4	АПЭ 1575.0-3-05	Уголок	1	

Инв. № подл. | Подпись и дата | Взам. инв. № | Инв. № дубл. | Подпись и дата

Изм. | Лист | № докум. | Подпись | Дата

АПЭ 1575.0

Лист 3

Формат А4

Типовые конструкции Серия 5.908-2

Формат	Зона	Поз.	Обозначение	Наименование	Кол.	Примечание
				Стандартные изделия		
		5,6		Гайка М16.5 ГОСТ 5915-70	6	
		7,8		Шайба 16.04 ГОСТ 11371-78	4	
				АПЭ 1575.0-06		
				Детали		
А4		1	АПЭ 1551.0-1-04	Хомут для труб Дн 219	2	
А4		2	АПЭ 1575.0-1-03	Подкладка	2	
А4		3	АПЭ 1575.0-2-06	Шпилька	2	
А4		4	АПЭ 1575.0-3-06	Уголок	1	
				Стандартные изделия		
		5		Гайка М16.5 ГОСТ 5915-70	2	
		6		Гайка М20.5 ГОСТ 5915-70	4	
		7		Шайба 16.04 ГОСТ 11371-78	2	
		8		Шайба 20.04 ГОСТ 11371-78	2	

Инв. № подл. | Подпись и дата | Взам. инв. № | Инв. № дубл. | Подпись и дата

Изм. | Лист | № докум. | Подпись | Дата

АПЭ 1575.0

Лист 4

Формат А4

Типовые конструкции Серия 5.908-2

АПЭ 1575.0

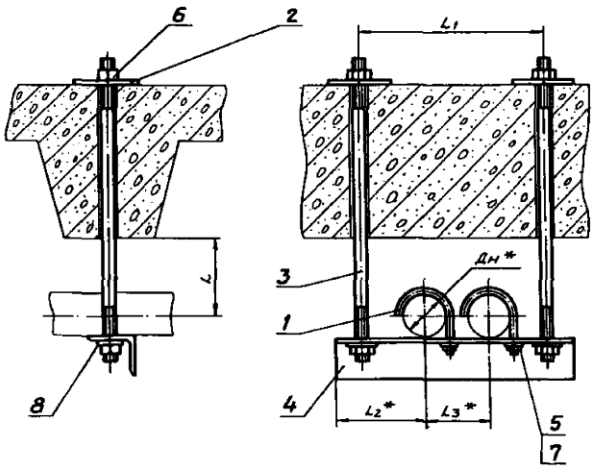

Обозначение	Размеры в мм					Масса сборки, кг
	Дн*	L	L1	L2*	L3*	
АПЭ 1575.0	18...30	40	180	73	75	1,5
-01	32...48	50	220	90	90	1,69
-02	50...65	70	290	108	125	3,9
-03	70...89	80	330	128	145	4,43
-04	108...140	125	435	155	200	7,62
-05	152...159	150	480	178	225	9,95
-06	219	200	600	208	285	23,88

1. $\pm \frac{t_2}{2}$
2.* Размеры для справок.

Изм. | Лист | № докум. | Подпись | Дата

Разраб. Аленичева
Пров. Акулин
Т.контр. Акулин
Н.контр. Уткина
Утв. Захарова

АПЭ 1575.0СБ

Подвеска для крепления 2х труб к железобетонным плитам перекрытия
Сборочный чертеж

Лит. | Масса | Масшт.
Сн.табл. лицу | —
Лист 1 | Листов 1

СПКБ Спецавтоматика Москва

Инв. № подл. | Подпись и дата | Взам. инв. № | Инв. № дубл. | Подпись и дата

АПЭ 1575.0-2

Типовые конструкции Серия 5.908-2

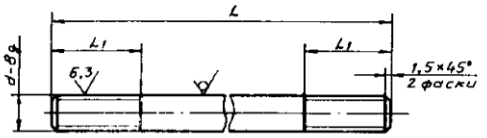

Обозначение	Размеры в мм L	L1	d	Материал	Масса, кг
АПЭ 1575.0-2	490	25	M8	Круг 8-В ГОСТ 2590-88 / Ст.3 ГОСТ 535-88	0,19
-01	508				0,2
-02	564	35	M12	Круг 12-В-ГОСТ 2590-88 / Ст 3 ГОСТ 535-88	0,5
-03	580				0,51
-04	665	45	M16	Круг 16-В-ГОСТ 2590-88 / Ст.3 ГОСТ 535-88	1,048
-05	705				1,11
-06	800	50	M20	Круг 20-В-ГОСТ 2590-88 / Ст.3 ГОСТ 535-88	1,97

$H14, \pm \frac{t_2}{2}$

Изм.	Лист	№ докум.	Подпись	Дата
Разраб.		Аленичева		03.90
Пров.		Акулин		03.90
Т.контр.		Акулин		03.90
Н.контр.		Уткина		03.90
Утв.		Захарова		03.90

АПЭ 1575.0-2

Шпилька

Лит. | Масса: См.таблицу | Масшт.: —

Лист | Листов 1

См. таблицу

СПКБ „Спецавтоматика" Москва

Формат А4

АПЭ 1575.0-3

Типовые конструкции Серия 5.908-2

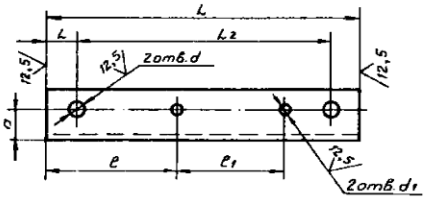

Обозначение	Размеры в мм L	L1	L2	l	l1	a	d	d1	Материал	Масса, кг
АПЭ 1575.0-3	220	20	180	92	75	20	9	7	Уголок 36×36×3-В-ГОСТ 8509-86 / Ст.3пс-I-ГОСТ 535-88	0,36
-01	270	25	220	119	90			9		0,45
-02	340		290	146	125	35	13	11	Уголок 63×63×4-В-ГОСТ 8509-86 / Ст.3пс-I-ГОСТ 535-88	1,94
-03	400	35	330	175	145			13		2,28
-04	510		440	234	200	45	17	17	Уголок 75×75×7-В-ГОСТ 8509-86 / Ст.3пс-I-ГОСТ 535-88	3,5
-05	580	50	480	266	225	50			Уголок 90×90×7-В-ГОСТ 8509-86 / Ст.3пс-I-ГОСТ 535-88	5,59
-06	700		600	326	285	85	22		Уголок 160×160×10-В-ГОСТ 8509-86 / Ст.3пс-I-ГОСТ 535-88	17,29

$H14, \pm \frac{t_2}{2}$

Изм.	Лист	№ докум.	Подпись	Дата
Разраб.		Аленичева		03.90
Пров.		Акулин		03.90
Т.контр.		Акулин		03.90
Н.контр.		Уткина		03.90
Утв.		Захарова		03.90

АПЭ 1575.0-3

Уголок

Лит. | Масса: См.таблицу | Масшт.: —

Лист | Листов 1

См. таблицу

СПКБ „Спецавтоматика" Москва

Формат А4

АПЭ 1576.0СБ

Типовые конструкции Серия 5.908-2

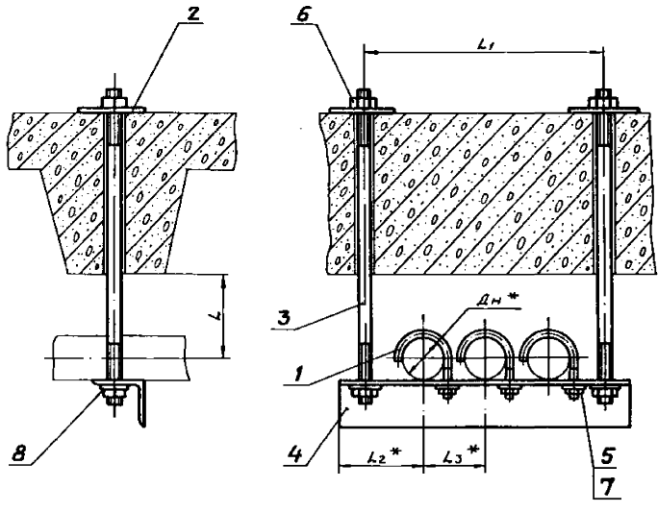

Обозначение	Размеры в мм Дн*	L	L1	L2*	L3*	Масса сборки, кг
АПЭ 1576.0	18...30	40	260	75	75	1,65
-01	32...48	50	310	90	90	1,95
-02	50...65	70	410	110	125	3,82
-03	70...89	80	480	130	145	6,22

1. $\pm \frac{t_2}{2}$
2.* Размеры для справок.

Изм.	Лист	№ докум.	Подпись	Дата
Разраб.		Аленичева		03.90
Пров.		Акулин		03.90
Т.контр.		Акулин		03.90
Н.контр.		Уткина		03.90
Утв.		Захарова		03.90

АПЭ 1576.0СБ

Подвеска для крепления 3х труб к железобетонным плитам перекрытия Сборочный чертеж

Лит. | Масса: См.таблицу | Масшт.: —

Лист | Листов 1

СПКБ „Спецавтоматика" Москва

Формат А3

Типовые конструкции Серия 5.908-2

Формат	Зона	Поз.	Обозначение	Наименование	Кол.	Примечание
				Документация		
А3			АПЭ 1576.0 СБ	Сборочный чертеж		
			Переменные данные для исполнений			
				АПЭ 1576.0		
				Детали		
А4		1	АПЭ 1550.0-1	Хомут для труб Дн18..30	3	
А4		2	АПЭ 1575.0-1	Подкладка	2	
А4		3	АПЭ 1575.0-2	Шпилька	2	
А4		4	АПЭ 1576.0-1	Уголок	1	
				Стандартные изделия		
		5		Гайка М6.5 ГОСТ 5915-70	3	
		6		Гайка М8.5 ГОСТ 5915-70	4	
		7		Шайба 6.04 ГОСТ 11371-78	3	
		8		Шайба 8.04 ГОСТ 11371-78	2	
				АПЭ 1576.0-01		
				Детали		
А4		1	АПЭ 1550.0-1-01	Хомут для труб Дн32..48	3	
А4		2	АПЭ 1575.0-1	Подкладка	2	

Изм. Лист № докум. Подпись Дата

АПЭ 1576.0

Разраб. Алексичева 03.9.
Пров. Акулин 03.9.
Н.контр. Уткина 03.9.
Утв. Захарова 03.9.

Подвеска для крепления 3х труб к железобетонным плитам перекрытия

Лит. | Лист 1 | Листов 3

СПКБ „Спецавтоматика" Москва

Формат А4

Типовые конструкции Серия 5.908-2

Формат	Зона	Поз.	Обозначение	Наименование	Кол.	Примечание
А4		3	АПЭ 1575.0-2-01	Шпилька	2	
А4		4	АПЭ 1576.0-1-01	Уголок	1	
				Стандартные изделия		
		5,6		Гайка М8.5 ГОСТ 5915-70	7	
		7,8		Шайба 8.04 ГОСТ 11371-78	5	
				АПЭ 1576.0-02		
				Детали		
А4		1	АПЭ 1551.0-1	Хомут для труб Дн50..65	3	
А4		2	АПЭ 1575.0-1-01	Прокладка	2	
А4		3	АПЭ 1575.0-2-02	Шпилька	2	
А4		4	АПЭ 1576.0-1-02	Уголок	1	
				Стандартные изделия		
		5		Гайка М10.5 ГОСТ 5915-70	3	
		6		Гайка М12.5 ГОСТ 5915-70	4	
		7		Шайба 10.04 ГОСТ 11371-78	3	
		8		Шайба 12.04 ГОСТ 11371-78	2	
				АПЭ 1576.0-03		
				Детали		
А4		1	АПЭ 1551.0-1-01	Хомут для труб Дн70..89	3	
А4		2	АПЭ 1575.0-1-01	Подкладка	2	
А4		3	АПЭ 1575.0-2-03	Шпилька	2	
А4		4	АПЭ 1576.0-1-03	Уголок		

Изм. Лист № докум. Подпись Дата

АПЭ 1576.0

Лист 2

Формат А4

Типовые конструкции Серия 5.908-2

Формат	Зона	Поз.	Обозначение	Наименование	Кол.	Примечание
				Стандартные изделия		
		5,6		Гайка М12.5 ГОСТ 5915-70	7	
		7,8		Шайба 12.04 ГОСТ 11371-78	9	

Изм. Лист № докум. Подпись Дата

АПЭ 1576.0

Лист 3

Формат А4

АПЭ 1576.0-1

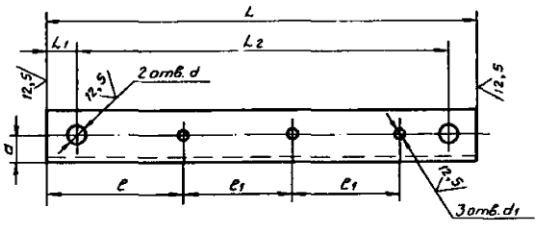

Обозначение	Размеры в мм								Материал	Масса, кг
	L	L1	L2	e	e1	a	d	d1		
АПЭ 1576.0-1	300	20	260	94	75	20	9	7	Уголок 36×36×3-В-ГОСТ 8509-86 Ст.3пс-$\frac{I}{I}$-ГОСТ 535-88	0,49
-01	360	25	310	119	90	22		9	Уголок 40×40×3-В-ГОСТ 8509-86 Ст.3пс-$\frac{I}{I}$-ГОСТ 535-88	0,66
-02	460		410	148	125	30	13	11	Уголок 50×50×4-В-ГОСТ 8509-86 Ст.3пс-$\frac{I}{I}$-ГОСТ 535-88	1,4
-03	550	35	480	181	145	45		13	Уголок 75×75×6-В-ГОСТ 8509-86 Ст.3пс-$\frac{I}{I}$-ГОСТ 535-88	3,78

Н14, $\pm \frac{t2}{2}$

Изм. Лист № докум. Подпись Дата

АПЭ 1576.0-1

Разраб. Алексичева 03.9.
Пров. Акулин 03.9.
Т.контр. Акулин 03.9.
Н.контр. Уткина 03.9.
Утв. Захарова 03.9.

Уголок

См. таблицу

Лит. | Масса | Масштаб
Стандартизиу | —

Лист | Листов 1

СПКБ „Спецавтоматика" Москва

Формат А4

АПЭ 1577.0СБ

Типовые конструкции Серия 5.908-2

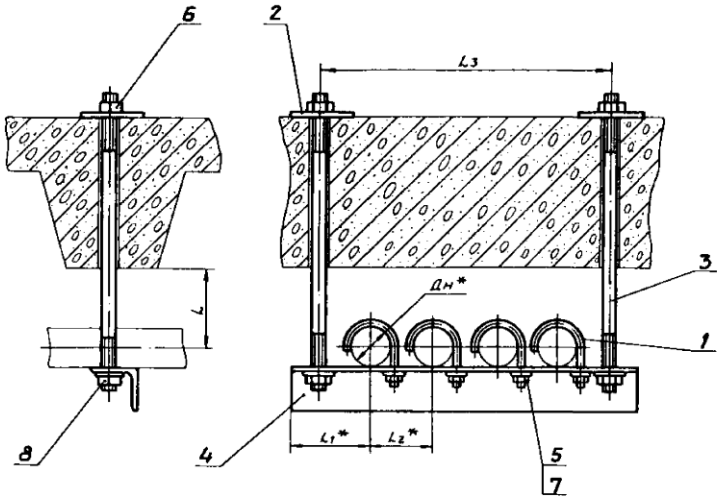

Обозначение	Размеры в мм Дн*	L	L1*	L2*	L3	Масса сборки, кг
АПЭ 1577.0	18...30	40	73	75	330	1,79
-01	32...48	50	90	90	400	3,1
-02	50...65	70	108	125	540	5,6
-03	70...89	80	128	145	620	12,0

1. $\pm \frac{t_2}{2}$
2.* Размеры для справок.

Изм.	Лист	№ докум.	Подпись	Дата
Разраб.		Аленичева		13.90
Пров.		Акулин		03.90
Т.контр.		Акулин		03.90
Н.контр.		Уткина		03.90
Утв.		Захарова		03.90

АПЭ 1577.0СБ

Подвеска для крепления 4х труб к железобетонным плитам перекрытия
Сборочный чертеж

Лит.	Масса	Масшт.
	См. таблицу	—

Лист | Листов 1

СПКБ „Спецавтоматика" Москва

Формат А3

Типовые конструкции Серия 5.908-2

Формат	Зона	Поз.	Обозначение	Наименование	Кол.	Примечание
				Документация		
А3			АПЭ 1577.0СБ	Сборочный чертеж		
			Переменные данные для исполнений			
				АПЭ 1577.0		
				Детали		
А4		1	АПЭ 1550.0-1	Хомут для труб Дн18...30	4	
А4		2	АПЭ 1575.0-1	Подкладка	2	
А4		3	АПЭ 1575.0-2	Шпилька	2	
А4		4	АПЭ 1577.0-1	Уголок	1	
				Стандартные изделия		
		5		Гайка М6.5 ГОСТ 5915-70	4	
		6		Гайка М8.5 ГОСТ 5915-70	4	
		7		Шайба 6.04 ГОСТ 11371-78	4	
		8		Шайба 8.04 ГОСТ 11371-78	2	
				АПЭ 1577.0-01		
				Детали		
А4		1	АПЭ 1550.0-1-01	Хомут для труб Дн32...48	4	
А4		2	АПЭ 1575.0-1	Подкладка	2	

Изм.	Лист	№ докум.	Подпись	Дата
Разраб.		Аленичева		03.90
Пров.		Акулин		03.90
Н.контр.		Уткина		03.90
Утв.		Захарова		03.90

АПЭ 1577.0

Подвеска для крепления 4х труб к железобетонным плитам перекрытия

Лит.	Лист	Листов
	1	3

СПКБ „Спецавтоматика" Москва

Формат А4

Типовые конструкции Серия 5.908-2

Формат	Зона	Поз.	Обозначение	Наименование	Кол.	Примечание
А4		3	АПЭ 1575.0-2-01	Шпилька	2	
А4		4	АПЭ 1577.0-1-01	Уголок	1	
				Стандартные изделия		
		5,6		Гайка М8.5 ГОСТ 5915-70	8	
		7,8		Шайба 8.04 ГОСТ 11371-78	8	
				АПЭ 1577.0-02		
				Детали		
А4		1	АПЭ 1551.0-1	Хомут для труб Дн50...65	4	
А4		2	АПЭ 1575.0-1-01	Подкладка	2	
А4		3	АПЭ 1575.0-2-02	Шпилька	2	
А4		4	АПЭ 1577.0-1-02	Уголок	1	
				Стандартные изделия		
		5		Гайка М10.5 ГОСТ 5915-70	4	
		6		Гайка М12.5 ГОСТ 5915-70	4	
		7		Шайба 10.04 ГОСТ 11371-78	4	
		8		Шайба 12.04 ГОСТ 11371-78	2	
				АПЭ 1577.0-03		
				Детали		
А4		1	АПЭ 1551.0-1-01	Хомут для труб Дн70...89	4	
А4		2	АПЭ 1575.0-1-01	Подкладка	2	
А4		3	АПЭ 1575.0-2-03	Шпилька	2	
А4		4	АПЭ 1577.0-1-03	Уголок	1	

Изм.	Лист	№ докум.	Подпись	Дата

АПЭ 1577.0

Лист 2

Формат А4

Типовые конструкции Серия 5.908-2

Формат	Зона	Поз.	Обозначение	Наименование	Кол.	Примечание
				Стандартные изделия		
		5,6		Гайка М12.5 ГОСТ 5915-70	8	
		7,8		Шайба 12.04 ГОСТ 11371-78	6	

Инв.№ подл. | Подпись и дата | Взам.инв.№ | Инв.№ дубл. | Подпись и дата

Изм.	Лист	№ докум.	Подпись	Дата	АПЭ 1577.0	Лист

Формат А4

АПЭ 1577.0-1

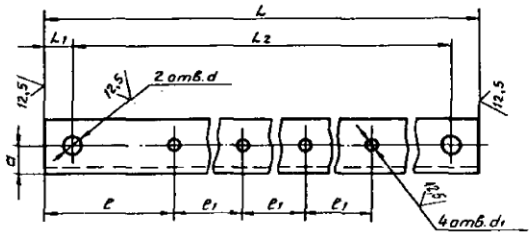

Обозначение	Размеры в мм								Материал	Масса, кг
	L	L1	L2	l	l1	a	d	d1		
АПЭ 1577.0-1	370	20	330	92	75	20	9	7	Уголок 36×36×3-В-ГОСТ 8509-86 / Ст.3пс-I-ГОСТ 535-88	0,6
-01	450	25	400	119	90	30		9	Уголок 50×50×4-В-ГОСТ 8509-86 / Ст.3пс-I-ГОСТ 535-88	1,69
-02	590		540	146	125	35	13	11	Уголок 63×63×5-В-ГОСТ 8509-86 / Ст.3пс-I-ГОСТ 535-88	3,37
-03	690	35	620	179	145	55		13	Уголок 100×100×7-В-ГОСТ 8509-86 / Ст.3пс-I-ГОСТ 535-88	9,3

$H14, \pm \frac{t_2}{2}$

Изм.	Лист	№ докум.	Подпись	Дата	АПЭ 1577.0-1	Лит.	Масса	Масшт.
Разраб.		Аленичева		03.9	Уголок		См.таблицу	—
Пров.		Акулин		03.9		Лист	Листов 1	
Т.контр.		Акулин		03.9	См. таблицу	СПКБ „Спецавтоматика" Москва		
Н.контр.		Уткина		13.05.90				
Утв.		Захарова		03.9				

Формат А4

АПЭ 1578.0СБ

Обозначение	Дн*	L*	Масса, кг
АПЭ 1578.0	18...30	76	0,066
-01	32...48	82	0,082
-02	50...55	105	0,2
-03	70...89		0,216

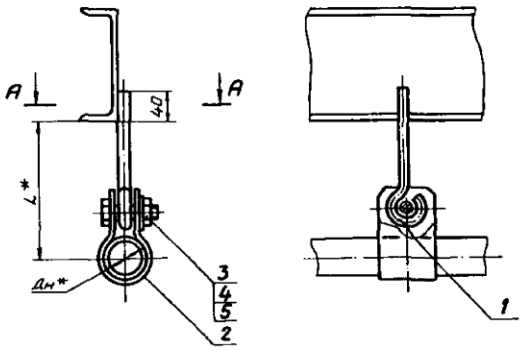

А-А

1. Электрод Э42 ГОСТ 9467-75
2. $\pm \frac{t_2}{2}$
3. *Размеры для справок.
4. Вид сварки по технологии завода.

Изм.	Лист	№ докум.	Подпись	Дата	АПЭ 1578.0СБ	Лит.	Масса	Масшт.
Разраб.		Аленичева		03.9	Подвеска для крепления труб к металлоконструкциям Сборочный чертеж		См.таблицу	—
Пров.		Акулин		03.9		Лист	Листов 1	
Т.контр.		Акулин		03.9		СПКБ „Спецавтоматика" Москва		
Н.контр.		Уткина		13.05.90				
Утв.		Захарова		03.9				

Типовые конструкции Серия 5.908-2

Формат	Зона	Поз.	Обозначение	Наименование	Кол.	Примечание
				Документация		
А3			АПЭ 1578.0 СБ	Сборочный чертеж		
				Детали		
А4		1	АПЭ 1578.0-1	Тяга	1	
				Стандартные изделия		
		3		Болт М10×35.58 ГОСТ 7798-70	1	
		4		Гайка 10.5 ГОСТ 5915-70	1	
		5		Шайба 10.04 ГОСТ 11371-78	1	
			Переменные данные для исполнений			
				АПЭ 1578.0-01		
				Детали		
А4		2	АПЭ 1573.0-3	Хомут	1	
				АПЭ 1578.0-02		
				Детали		
А4		2	АПЭ 1573.0-3-01	Хомут	1	

Изм.	Лист	№ докум.	Подпись	Дата	АПЭ 1578.0			
Разраб.	Аленичева			03.94	Подвеска для крепления труб к металло-конструкциям	Лит.	Лист 1	Листов 2
Пров.	Акулин			03.94		СПКБ „Спецавтоматика" Москва		
Н.контр.	Уткина							
Утв.	Захарова			03.94				

Формат А4

Типовые конструкции Серия 5.908-2

Формат	Зона	Поз.	Обозначение	Наименование	Кол.	Примечание
				АПЭ 1578.0-03		
				Детали		
А4		2	АПЭ 1573.0-3-02	Хомут	1	
				АПЭ 1578.0-04		
				Детали		
А4		2	АПЭ 1573.0-3-03	Хомут	1	

АПЭ 1578.0 Лист 2

Формат А4

Типовые конструкции Серия 5.908-2

АПЭ 1578.0-1

12,5 (√)

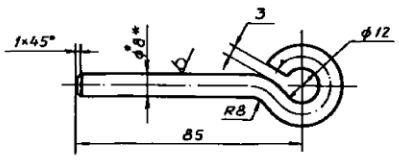

1. $H14, \pm \frac{t_2}{2}$
2. * Размер для справок.

Изм.	Лист	№ докум.	Подпись	Дата	АПЭ 1578.0-1			
Разраб.	Аленичева			03.94	Тяга	Лит.	Масса 0,07	Масшт. —
Пров.	Акулин			03.94		Лист	Листов 1	
Т.контр.	Акулин			03.94				
Н.контр.	Уткина				Круг 8-В-ГОСТ 2590-88 / Ст.3пс ГОСТ 535-88	СПКБ „Спецавтоматика" Москва		
Утв.	Захарова			03.94				

Формат А4

Типовые конструкции Серия 5.908-2

АПЭ 1579.0-1

12,5 (√)

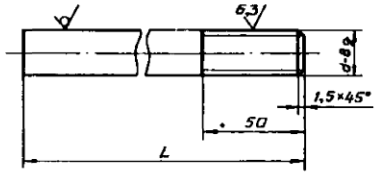

Обозначение	L, мм	d, мм	Материал	Масса, кг
АПЭ 1579.0-1	115	М8	Круг 8-В-ГОСТ 2590-88 / Ст.3пс ГОСТ 535-88	0,035
-01	130			0,039
-02	165	М12	Круг 12-В-ГОСТ 2590-88 / Ст.3пс ГОСТ 535-88	0,146
-03	190			0,169
-04	265	М16	Круг 16-В-ГОСТ 2590-88 / Ст.3пс ГОСТ 535-88	0,42
-05	295			0,46
-06	380	М20	Круг 20-В-ГОСТ 2590-88 / Ст.3пс ГОСТ 535-88	0,94

$\pm \frac{t_2}{2}$

Изм.	Лист	№ докум.	Подпись	Дата	АПЭ 1579.0-1			
Разраб.	Аленичева			03.94	Тяга	Лит.	Масса Смотр. таблицу	Масшт. —
Пров.	Акулин			03.94		Лист	Листов 1	
Т.контр.	Акулин			03.94				
Н.контр.	Уткина				См. таблицу	СПКБ „Спецавтоматика" Москва		
Утв.	Захарова			03.94				

Формат А4

АПЭ 1579.0СБ

Типовые конструкции Серия 5.908-2

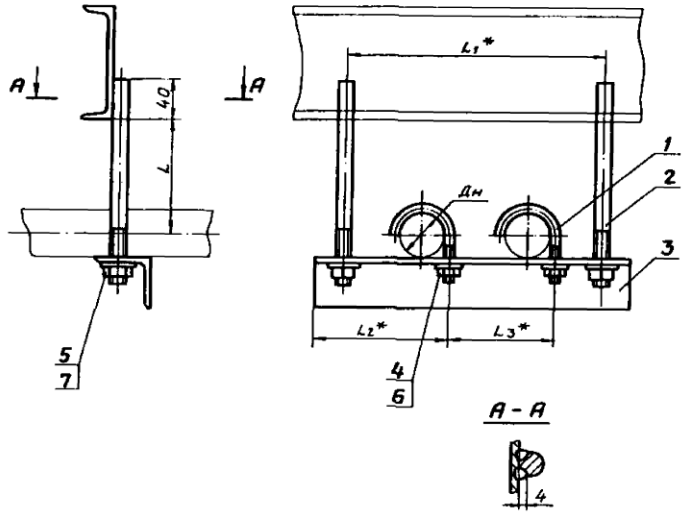

Обозначение	Размеры в мм					Масса сборки, кг
	Дн	L	L_1	L_2	L_3	
АПЭ 1579.0	18...30	40	180	73	75	0,49
-01	32...48	50	220	90	90	0,66
-02	50...65	70	290	108	125	2,5
-03	70...89	80	330	128	145	3,1
-04	108...140	125	435	155	200	5,5
-05	152...159	150	480	178	225	7,9
-06	219	200	600	208	285	10,3

1. $\pm \frac{t_2}{2}$
2.* Размеры для справок.
3. Вид сварки по технологии завода.

Изм.	Лист	№ докум.	Подпись	Дата
Разраб.		Аленичева		03.9
Пров.		Акулин		03.9
Т.контр.		Акулин		03.9
Н.контр.		Уткина		
Утв.		Захарова		03.9

АПЭ 1579.0СБ

Подвеска для крепления 2х труб к металлоконструкциям Сборочный чертеж

Лит.	Масса	Масшт.
	См.таб. лицу	—
Лист	Листов 1	

СПКБ „Спецавтоматика" Москва

Формат А4

Типовые конструкции Серия 5.908-2

Формат	Зона	Поз.	Обозначение	Наименование	Кол.	Примечание
				Документация		
А3			АПЭ 1579.0СБ	Сборочный чертеж		
			Переменные данные для исполнений			
				АПЭ 1579.0		
				Детали		
А4		1	АПЭ 1550.0-1	Хомут для труб Дн18...30	2	
А4		2	АПЭ 1579.0-1	Тяга	2	
А4		3	АПЭ 1575.0-3	Уголок	1	
				Стандартные изделия		
		4		Гайка М6,5 ГОСТ 5915-70	2	
		5		Гайка М8,5 ГОСТ 5915-70	2	
		6		Шайба 6.04 ГОСТ 11371-78	2	
		7		Шайба 8.04 ГОСТ 11371-78	2	
				АПЭ 1579.0-01		
				Детали		
А4		1	АПЭ 1550.0-1-01	Хомут для труб Дн32.48	2	
А4		2	АПЭ 1579.0-1-01	Тяга	2	

Изм.	Лист	№ докум.	Подпись	Дата
Разраб.		Аленичева		03.9
Пров.		Акулин		03.9
Н.контр.		Уткина		
Утв.		Захарова		03.9

АПЭ 1579.0

Подвеска для крепления 2х труб к металлоконструкциям

Лит.	Лист	Листов
	1	4

СПКБ „Спецавтоматика" Москва

Формат А4

Типовые конструкции Серия 5.908-2

Формат	Зона	Поз.	Обозначение	Наименование	Кол.	Примечание
А4		3	АПЭ 1575.0-3-01	Уголок	1	
				Стандартные изделия		
		4,5		Гайка М8.5 ГОСТ 5915-70	4	
		6,7		Шайба 8.04 ГОСТ 11371-78	4	
				АПЭ 1579.0-02		
				Детали		
А4		1	АПЭ 1551.0-1	Хомут для труб Дн50..65	2	
А4		2	АПЭ 1579.0-1-02	Тяга	2	
А4		3	АПЭ 1575.0-3-02	Уголок	1	
				Стандартные изделия		
		4		Гайка М10.5 ГОСТ 5915-70	2	
		5		Гайка М12.5 ГОСТ 5915-70	2	
		6		Шайба 10.04 ГОСТ 11371-78	2	
		7		Шайба 12.04 ГОСТ 11371-78	2	
				АПЭ 1579.0-03		
				Детали		
А4		1	АПЭ 1551.0-1-01	Хомут для труб Дн70..89	2	
А4		2	АПЭ 1579.0-1-03	Тяга	2	
А4		3	АПЭ 1575.0-3-03	Уголок	1	

Изм.	Лист	№ докум.	Подпись	Дата

АПЭ 1579.0

Лист 2

Формат А4

Типовые конструкции Серия 5.908-2

Формат	Зона	Поз.	Обозначение	Наименование	Кол.	Примечание
				Стандартные изделия		
				Гайка М12.5 ГОСТ 5915-70	4	
				Шайба 12.04 ГОСТ 11371-74	4	
				АПЭ 1579.0-04		
				Детали		
А4		1	АПЭ 1551.0-1-02	Хомут для труб Дн 108...140	2	
А4		2	АПЭ 1579.0-1-04	Тяга	2	
А4		3	АПЭ 1575.0-3-04	Уголок	1	
				Стандартные изделия		
		4,5		Гайка М16.5 ГОСТ 5915-70	4	
		6,7		Шайба 16.04 ГОСТ 11371-78	4	
				АПЭ 1579.0-05		
				Детали		
А4		1	АПЭ 1551.0-1-03	Хомут для труб Дн 152...159	2	
А4		2	АПЭ 1579.0-1-05	Тяга	2	
А4		3	АПЭ 1575.0-3-05	Уголок	1	
				Стандартные изделия		
		4,5		Гайка М16.5 ГОСТ 5915-70	4	
		6,7		Шайба 16.04 ГОСТ 11371-78	4	

Изм. Лист № докум. Подпись Дата

АПЭ 1579.0

Лист 3

Формат А4

Типовые конструкции Серия 5.908-2

Формат	Зона	Поз.	Обозначение	Наименование	Кол.	Примечание
				АПЭ 1579.0-06		
				Детали		
А4		1	АПЭ 1551.0-1-04	Хомут для труб Дн 219	2	
А4		2	АПЭ 1579.0-1-06	Тяга	2	
А4		3	АПЭ 1575.0-3-06	Уголок	1	
				Стандартные изделия		
		4		Гайка М16.5 ГОСТ 5915-70	2	
		5		Гайка М20.5 ГОСТ 5915-70	2	
		6		Шайба 16.04 ГОСТ 11371-78	2	
		7		Шайба 20.04 ГОСТ 11371-78	2	

Изм. Лист № докум. Подпись Дата

АПЭ 1579.0

Лист 4

Формат А4

Типовые конструкции Серия 5.908-2

АПЭ 1580.0СБ

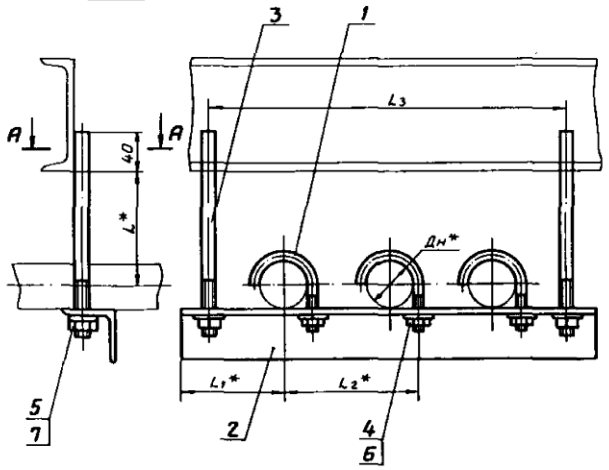

Обозначение	Размеры в мм					Масса сборки кг
	Дн*	L*	L1*	L2*	L3	
АПЭ 1580.0	18...30	40	73	75	260	0,65
-01	32...48	50	90	90	310	0,94
-02	50...65	70	108	125	410	2,2
-03	70...89	80	128	145	480	5,8

А-А

1. Электрод Э42 ГОСТ 9467-75.
2. $\pm \frac{t_2}{2}$
3. * Размеры для справок.
4. Вид сварки по технологии завода.

Изм.	Лист	№ докум.	Подпись	Дата
Разраб.	Аленичева			01.94
Пров.	Акулин			03.94
Т.контр.	Акулин			03.94
Н.контр.	Уткина			03.94
Утв.	Захарова			03.94

АПЭ 1580.0СБ

Подвеска для крепления 3х труб к металлоконструкциям
Сборочный чертеж

Лит.	Масса	Масшт.
	Ст.таблицу	—
Лист	Листов 1	

СПКБ Спецавтоматика Москва

Формат А3

Типовые конструкции Серия 5.908-2

Типовые конструкции Серия 5.908-2

Формат	Зона	Поз.	Обозначение	Наименование	Кол.	Примечание
				Документация		
А3			АПЭ 1580.0СБ	Сборочный чертеж		
			Переменные данные для исполнений			
				АПЭ 1580.0		
				Детали		
А4		1	АПЭ 1550.0-1	Хомут для труб Дн18.30	3	
А4		2	АПЭ 1576.0-1	Уголок	1	
А4		3	АПЭ 1580.0-1	Тяга	2	
		4		Гайка М6.5 ГОСТ 5915-70	3	
		5		Гайка М8.5 ГОСТ 5915-70	2	
		6		Шайба 6.04 ГОСТ 11371-70	3	
		7		Шайба 8.04 ГОСТ 11371-78	2	
				АПЭ 1580.0-01		
				Детали		
А4		1	АПЭ 1550.0-1-01	Хомут для труб Дн32.48	3	
А4		2	АПЭ 1576.0-1-01	Уголок	1	
А4		3	АПЭ 1580.0-1-01	Тяга	2	

Подпись и дата | Инв. № дубл. | Взам. инв. № | Подпись и дата | Инв. № подл.

Изм.	Лист	№ докум.	Подпись	Дата	АПЭ 1580.0		
Разраб.	Аленичева			11.90	Подвеска для крепления 3х труб к металлоконструкциям	Лит.	Лист 1 / Листов 3
Пров.	Акулин			03.90		СПКБ „Спецавтоматика" Москва	
Н.контр.	Уткина			11.90			
Утв.	Захарова			03.90			

Формат А4

Типовые конструкции Серия 5.908-2

Формат	Зона	Поз.	Обозначение	Наименование	Кол.	Примечание
				Стандартные изделия		
		4,5		Гайка М8.5 ГОСТ 5915-70	5	
		6,7		Шайба 8.04 ГОСТ 11371-78	5	
				АПЭ 1580.0-02		
				Детали		
А4		1	АПЭ 1551.0-1	Хомут для труб Дн50..65	3	
А4		2	АПЭ 1576.0-1-02	Уголок	1	
А4		3	АПЭ 1580.0-1-02	Тяга	2	
				Стандартные изделия		
		4		Гайка М10.5 ГОСТ 5915-70	3	
		5		Гайка М12.5 ГОСТ 5915-70	2	
		6		Шайба 10.04 ГОСТ 11371-78	3	
		7		Шайба 12.04 ГОСТ 11371-78	2	
				АПЭ 1580.0-03		
				Детали		
А4		1	АПЭ 1551.0-1-01	Хомут	3	
А4		2	АПЭ 1576.0-1-02	Уголок	1	
А4		3	АПЭ 1580.0-1-02	Тяга	2	

Подпись и дата | Инв. № дубл. | Взам. инв. № | Подпись и дата | Инв. № подл.

Изм.	Лист	№ докум.	Подпись	Дата	АПЭ 1580.0	Лист

Формат А4

Типовые конструкции Серия 5.908-2

Формат	Зона	Поз.	Обозначение	Наименование	Кол.	Примечание
				Стандартные изделия		
		4,5		Гайка М12.5 ГОСТ 5915-70	5	
		6,7		Шайба 12.04 ГОСТ 11371-78	5	

Подпись и дата | Инв. № дубл. | Взам. инв. № | Подпись и дата | Инв. № подл.

Изм.	Лист	№ докум.	Подпись	Дата	АПЭ 1580.0	Лист 3

Формат А4

Типовые конструкции Серия 5.908-2

Формат	Зона	Поз.	Обозначение	Наименование	Кол.	Примечание
				Документация		
А3			АПЭ 1581.0СБ	Сборочный чертеж		
			Переменные данные для исполнений			
				АПЭ 1581.0		
				Детали		
А4		1	АПЭ 1550.0-1	Хомут	4	
А4		2	АПЭ 1577.0-1	Уголок	1	
А4		3	АПЭ 1579.0-1	Тяга	2	
				Стандартные изделия		
		4		Гайка М6.5 ГОСТ 5915-70	4	
		5		Гайка М8.5 ГОСТ 5915-70	2	
		6		Шайба 6.04 ГОСТ 11371-78	4	
		7		Шайба 8.04 ГОСТ 11371-78	2	
				АПЭ 1581.0-01		
				Детали		
А4		1	АПЭ 1550.0-1-01	Хомут	4	
А4		2	АПЭ 1577.0-1-01	Уголок	1	
А4		3	АПЭ 1579.0-1-01	Тяга	2	

Подпись и дата | Инв. № дубл. | Взам. инв. № | Подпись и дата | Инв. № подл.

Изм.	Лист	№ докум.	Подпись	Дата	АПЭ 1581.0		
Разраб.	Аленичева			11.90	Подвеска для крепления 4х труб к металлоконструкциям	Лит.	Лист 1 / Листов 3
Пров.	Акулин			03.90		СПКБ „Спецавтоматика" Москва	
Н.контр.	Уткина			11.90			
Утв.	Захарова			03.90			

Формат А4

Типовые конструкции Серия 5.908-2

Формат	Зона	Поз.	Обозначение	Наименование	Кол.	Примечание
				Стандартные изделия		
				Гайка М8.5 ГОСТ 5915-70	6	
				Шайба 8.04 ГОСТ 1371-78	6	
				АПЭ 1580.0-02		
				Детали		
А4		1	АПЭ 1551.0-1	Хомут	4	
А4		2	АПЭ 1557.0-1-02	Уголок	1	
А4		3	АПЭ 1579.0-1-02	Тяга	2	
				Стандартные изделия		
		4		Гайка М10.5 ГОСТ 5915-70	4	
		5		Гайка М12.5 ГОСТ 5915-70	2	
		6		Шайба 10.04 ГОСТ 11371-78	4	
		7		Шайба 12.04 ГОСТ 11371-78	2	
				АПЭ 1581.0-03		
				Детали		
А4		1	АПЭ 1551.0-1-01	Хомут	4	
А4		2	АПЭ 1557.0-1-02	Уголок	1	
А4		3	АПЭ 1579.0-1-02	Тяга	2	

Подпись и дата | Инв. № дубл. | Взам. инв. № | Подпись и дата | Инв. № подл.

Изм.	Лист	№ докум.	Подпись	Дата	АПЭ 1581.0	Лист 2

Формат А4

Типовые конструкции Серия 5.908-2

Формат	Зона	Поз.	Обозначение	Наименование	Кол.	Примечание
				Стандартные изделия		
		4,5		Гайка М12.5 ГОСТ 5915-70	6	
		6,7		Шайба 12.04 ГОСТ 11371-78	6	

Подпись и дата | Инв. № дубл. | Взам. инв. № | Подпись и дата | Инв. № подл.

Изм.	Лист	№ докум.	Подпись	Дата	АПЭ 1581.0	Лист 3

Формат А4

АПЭ 1581.0СБ

Типовые конструкции Серия 5.908-2

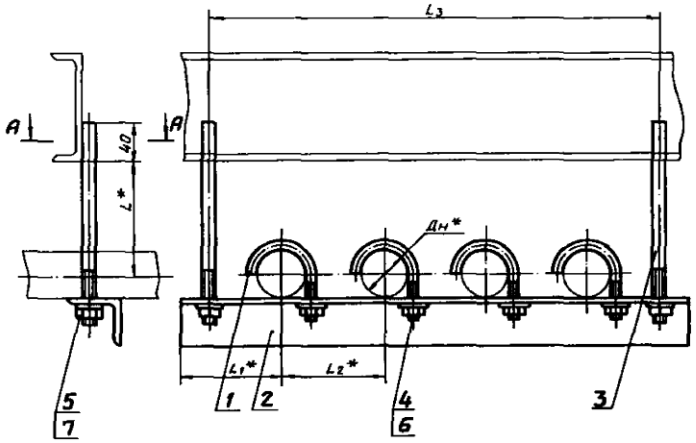

Обозначение	Размеры в мм					Масса сборки кг
	Дн*	L*	L1*	L2*	L3	
АПЭ 1581.0	18...30	40	73	75	330	0,75
-01	32...48	50	90	90	400	1,15
-02	50...65	70	108	125	540	2,15
-03	70...85	80	128	145	620	6,0

А-А

1. Электрод Э42 ГОСТ 9467-75.
2. $\pm \frac{t_2}{2}$
3. *Размеры для справок.
4. Вид сварки по технологии завода.

Изм.	Лист	№ докум.	Подпись	Дата
Разраб.		Аленичева		01.90
Пров.		Акулин		02.90
Т.контр.		Акулин		03.90
Н.контр.		Уткина		03.90
Утв.		Захарова		03.90

АПЭ 1581.0 СБ

Подвеска для крепления 4х труб к металлоконструкциям Сборочный чертеж

Лит.	Масса	Масшт.
	См. таблицу	—

Лист | Листов 1

СПКБ Спецавтоматика Москва

Формат А4

Подпись и дата | Инв. № дубл. | Взам. инв. № | Подпись и дата | Инв. № подл.

АПЭ1582.0СБ

Типовые конструкции Серия 5.908-2

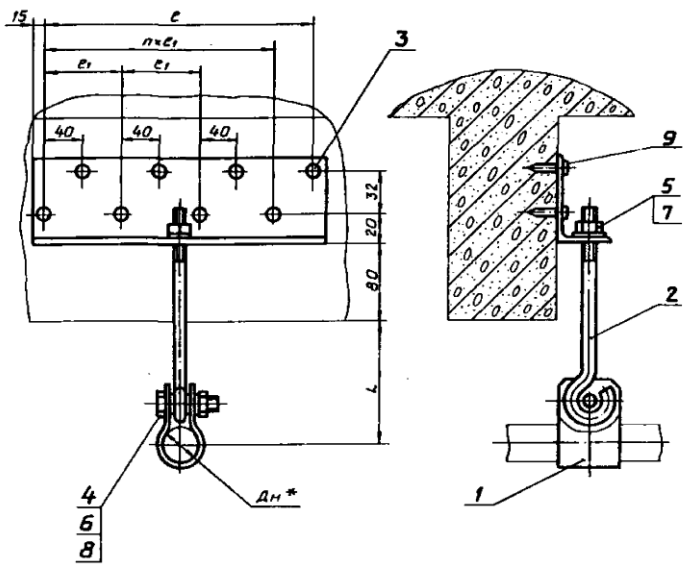

Обозначение	Размеры в мм					Масса сборки, кг
	Дн*	L	c	c1	n	
АПЭ 1582.0	18...30	70	40	—	—	0,4
-01	32...48	85				0,45
-02	50...65	100	120	80	1	0,7
-03	70...89		240		3	1,2

1. $\pm \frac{t_2}{2}$
2. * Размер для справок.

Изм.	Лист	№ докум.	Подпись	Дата	АПЭ 1582.0СБ	
Разраб.	Аленичева			03.90	Подвеска для крепления труб к железобетонным плитам перекрытия. Сборочный чертеж	Лит. / Масса / Масшт. —
Пров.	Акулин			03.90		Лист / Листов 1
Т.контр.	Акулин			03.90		СПКБ „Спецавтоматика" Москва
Н.контр.	Уткина					
Утв.	Захарова			03.90		

Формат А3

Типовые конструкции Серия 5.908-2

Формат	Зона	Поз.	Обозначение	Наименование	Кол.	Примечание
				Документация		
А3			АПЭ 1582.0 СБ	Сборочный чертеж		
				Стандартные изделия		
		4		Болт М10×35.58 ГОСТ 7798-70	1	
		5		Гайка М8.5 ГОСТ 5915-70	1	
		6		Гайка М10.5 ГОСТ 5915-70	1	
		7		Шайба 8.04 ГОСТ 11371-78	1	
		8		Шайба 10.04 ГОСТ 11371-78	1	
			Переменные данные для исполнений			
				АПЭ 1582.0		
				Детали		
А4		1	АПЭ1573.0-3	Хомут	1	
А4		2	АПЭ1582.0-1	Тяга	1	
А4		3	АПЭ1582.0-2	Уголок	1	
				Прочие изделия		
		9		Дюбель-гвоздь 4,5×40 ТУ14-4-1231-83	2	

Изм.	Лист	№ док.	Подпись	Дата	АПЭ 1582.0	
Разраб.	Аленичева			03.90	Подвеска для крепления труб к железобетонным плитам перекрытия	Лит. / Лист: 1 / Листов: 3
Пров.	Акулин			03.90		СПКБ „Спецавтоматика" Москва
Н.контр.	Уткина					
Утв.	Захарова			03.90		

Формат А4

Типовые конструкции Серия 5.908-2

Формат	Зона	Поз.	Обозначение	Наименование	Кол.	Примечание
				АПЭ 1582.0-01		
				Детали		
А4		1	АПЭ 1573.0-3-01	Хомут	1	
А4		2	АПЭ 1582.0-1	Тяга	1	
А4		3	АПЭ 1582.0-2	Уголок	1	
				Прочие изделия		
		9		Дюбель-гвоздь 4,5×40 ТУ 14-4-1231-83	2	
				АПЭ 1582.0-02		
				Детали		
А4		1	АПЭ 1573.0-3-02	Хомут	1	
А4		2	АПЭ 1582.0-1	Тяга	1	
А4		3	АПЭ 1582.0-2-01	Уголок	1	
				Прочие изделия		
				Дюбель-гвоздь 4,5×40 ТУ 14-4-1231-83	4	
				АПЭ 1582.0-03		
				Детали		
А4		1	АПЭ 1582.0-3-03	Хомут	1	

Изм.	Лист	№ док.	Подпись	Дата	АПЭ 1582.0	Лист 2

Формат А4

Типовые конструкции Серия 5.908-2

Формат	Зона	Поз.	Обозначение	Наименование	Кол.	Примечание
А4		2	АПЭ 1582.0-1	Тяга	1	
А4		3	АПЭ 1582.0-2-02	Уголок	1	
				Прочие изделия		
				Дюбель-гвоздь 4,5×40		
				ТУ14-4-1231-83	8	

Инв. № подл. | Подпись и дата | Взам. инв. № | Инв. № дубл. | Подпись и дата

Изм.	Лист	№ докум.	Подпись	Дата	АПЭ 1582.0	Лист

Формат А4

АПЭ 1582.0-1

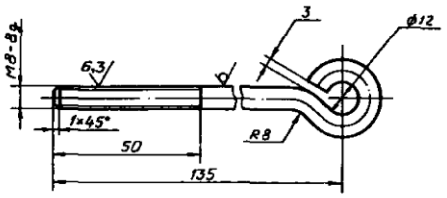

h14, $\pm \frac{t_2}{2}$

Изм.	Лист	№ докум.	Подпись	Дата	АПЭ 1582.0-1	Лит.	Масса	Масшт.
Разраб.		Аленичева		03.90	Тяга		0,07	1:1
Пров.		Акулин		03.90		Лист	Листов 1	
Т.контр.		Акулин		03.90				
Н.контр.		Уткина		13.03.90	Круг 8-В-ГОСТ 2590-88 / Ст.3пс ГОСТ 535-88	СПКБ „Спецавтоматика" Москва		
Утв.		Захарова		03.90				

Формат А4

АПЭ 1582.0-2

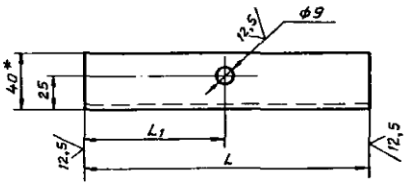

Обозначение	L, мм	L1, мм	Масса, кг
АПЭ1582.0-2	70	35	0,22
-01	150	75	0,47
-02	310	155	0,93

1. H14, $\pm \frac{t_2}{2}$
2. * Размер для справок.

Изм.	Лист	№ докум.	Подпись	Дата	АПЭ 1582.0-2	Лит.	Масса	Масшт.
Разраб.		Аленичева		03.90	Уголок		См. таблицу	—
Пров.		Акулин		03.90		Лист	Листов 1	
Т.контр.		Акулин		03.90				
Н.контр.		Уткина		13.03.90	Уголок 63×40×4-В-ГОСТ 8510-86 / Ст.3пс-I-ГОСТ 535-88	СПКБ „Спецавтоматика" Москва		
Утв.		Захарова		03.90				

Формат А4

Формат	Зона	Поз.	Обозначение	Наименование	Кол.	Примечание
				Документация		
А3			АПЭ 1583.0 СБ	Сборочный чертеж		
				Детали		
А4		1	АПЭ 1582.0-1	Тяга	1	
				Стандартные изделия		
		4		Болт М10×35.58 ГОСТ 7798-70	1	
		5		Гайка М8.5 ГОСТ 5915-70	1	
		6		Гайка М10.5 ГОСТ 5915-70	1	
		7		Шайба 8.04 ГОСТ 11371-78	1	
		8		Шайба 10.04 ГОСТ 11371-78	1	
			Переменные данные для исполнений			
				АПЭ 1583.0		
				Детали		
А4		2	АПЭ 1573.0-3	Хомут	1	
А4		3	АПЭ 1583.0-1	Уголок	1	

АПЭ 1583.0

Изм.	Лист	№ докум.	Подпись	Дата	АПЭ 1583.0	Лит.	Лист	Листов
Разраб.		Аленичева		03.90	Подвеска для крепления труб к плитам перекрытия		1	3
Пров.		Акулин		03.90		СПКБ „Спецавтоматика" Москва		
Н.контр.		Уткина		13.03.90				
Утв.		Захарова		03.90				

Формат А4

Типовые конструкции Серия 5.908-2

Формат	Зона	Поз.	Обозначение	Наименование	Кол.	Примечание
				Прочие изделия		
		9		Дюбель-гвоздь 4,5×40		
				ТУ 14-4-1231-83	2	
				АПЭ 1583.0-01		
				Детали		
А4		2	АПЭ 1573.0-3-01	Хомут	1	
А4		3	АПЭ 1583.0-1	Уголок	1	
				Прочие изделия		
				Дюбель-гвоздь 4,5×40		
				ТУ 14-4-1231-83	2	
				АПЭ 1583.0-02		
				Детали		
А4		2	АПЭ 1573.0-3-01	Хомут	1	
А4		3	АПЭ 1583.0-1-01	Уголок	1	
				Прочие изделия		
		9		Дюбель-гвоздь 4,5×40		
				ТУ 14-4-1231-83	4	

Инв. № подл. | Подпись и дата | Взам. инв. № | Инв. № дубл. | Подпись и дата

Изм.	Лист	№ докум.	Подпись	Дата	АПЭ 1583.0	Лист 2

Формат А4

Типовые конструкции Серия 5.908-2

Формат	Зона	Поз.	Обозначение	Наименование	Кол.	Примечание
				АПЭ 1583.0-03		
				Детали		
А4		2	АПЭ 1573.0-3-03	Хомут	1	
А4		3	АПЭ 1583.0-1-02	Уголок	1	
				Прочие изделия		
		9		Дюбель-гвоздь 4,5×40		
				ТУ 14-4-1231-83	8	

Инв. № подл. | Подпись и дата | Взам. инв. № | Инв. № дубл. | Подпись и дата

Изм.	Лист	№ докум.	Подпись	Дата	АПЭ 1583.0	Лист 3

Формат А4

Типовые конструкции Серия 5.908-2

АПЭ 1583.0СБ

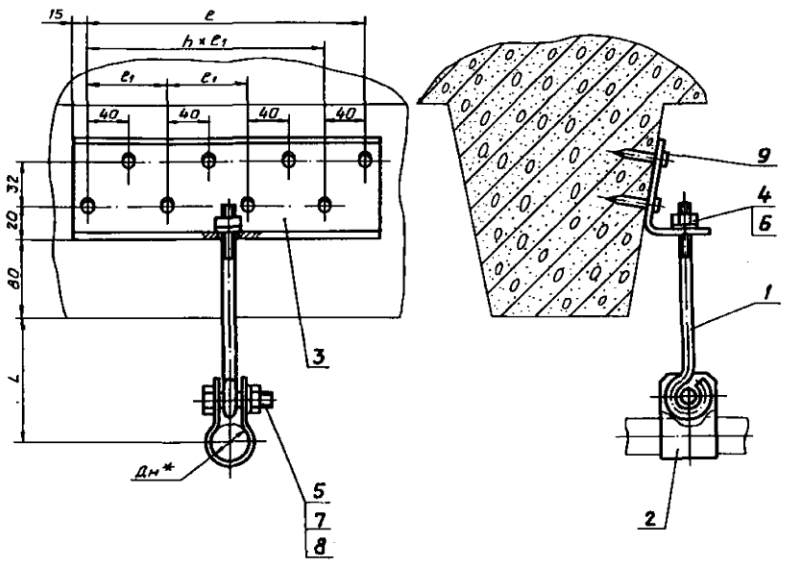

Обозначение	Размеры в мм: Дн*	L	l	l1	h	Масса сборки, кг
АПЭ 1583.0	18...30	70	40	—	—	0,5
-01	32...48	85				0,6
-02	50...65	100	120	80	1	0,9
-03	70...89		240		3	1,4

1. $\pm \frac{t_2}{2}$
2. * Размер для справок.

Изм.	Лист	№ докум.	Подпись	Дата
Разраб.		Аленичева		03.90
Пров.		Акулин		03.90
Т.контр.		Акулин		03.90
Н.контр.		Уткина		12.90
Утв.		Захарова		03.90

АПЭ 1583.0СБ

Подвеска для крепления труб к плитам перекрытия
Сборочный чертеж

Лит.	Масса	Масшт.
	См. таблицу	—

Лист | Листов 1

СПКБ „Спецавтоматика" Москва

Формат А3

Типовые конструкции Серия 5.908-2

АПЭ 1583.0-1

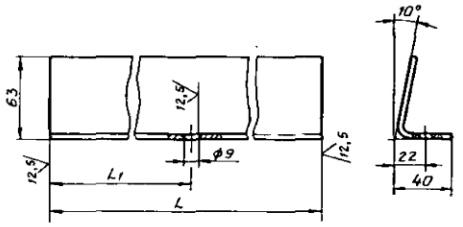

Обозначение	L, мм	L1, мм	Масса, кг
АПЭ 1583.0-1	70	35	0,23
-01	150	75	0,49
-02	310	155	1,0

Н14, $\pm \frac{t2}{2}$

Изм.	Лист	№ докум.	Подпись	Дата				
Разраб.		Яленичева		03.90	АПЭ 1583.0-1			
Пров.		Акулин		03.90	Уголок	Лит.	Масса	Масшт.
Т.контр.		Акулин		03.90			Ст.таблицу	—
						Лист	Листов 1	
Н.контр.		Уткина		03.90	Б-ПН-40 ГОСТ 19903-74 / Ст.3пс ГОСТ 14637-79	СПКБ „Спецавтоматика" Москва		
Утв.		Захарова		03.90				

Формат А4

Типовые конструкции Серия 5.908-2

Формат	Зона	Поз.	Обозначение	Наименование	Кол.	Примечание
				Документация		
А3			АПЭ 1584.0СБ	Сборочный чертеж		
				Переменные данные для исполнений		
				АПЭ 1584.0		
				Детали		
А4		1	АПЭ 1584.0-1	Скоба	1	
А4		2	АПЭ 1584.0-2	Тяга	1	
А4		3	АПЭ 1584.0-3	Кронштейн	1	
				Стандартные изделия		
		4		Болт М10×35.58 ГОСТ 7798-70	1	
		5		Гайка М8.5 ГОСТ 5915-70	1	
		6		Гайка М10.5 ГОСТ 5915-70	1	
		7		Шайба 8.04 ГОСТ 11371-78	1	
		8		Шайба 10.04 ГОСТ 11371-78	1	
		9		Шуруп 1-8×60 ГОСТ 1144-80	2	

Изм.	Лист	№ докум.	Подпись	Дата				
Разраб.		Яленичева		03.90	АПЭ 1584.0			
Пров.		Акулин		03.90	Подвеска для крепления труб к деревянным балкам	Лит.	Лист 1	Листов 4
Н.контр.		Уткина		03.90		СПКБ „Спецавтоматика" Москва		
Утв.		Захарова		03.90				

Формат А4

Типовые конструкции Серия 5.908-2

Формат	Зона	Поз.	Обозначение	Наименование	Кол.	Примечание
				АПЭ 1584.0-01		
				Детали		
А4		1	АПЭ 1584.0-1-01	Скоба	1	
А4		2	АПЭ 1584.0-2	Тяга	1	
А4		3	АПЭ 1584.0-3	Кронштейн	1	
				Стандартные изделия		
		4		Болт М10×35.58 ГОСТ 7798-70	1	
		5		Гайка М8.5 ГОСТ 5915-70	1	
		6		Гайка М10.5 ГОСТ 5915-70	1	
		7		Шайба 8.04 ГОСТ 11371-78	1	
		8		Шайба 10.04 ГОСТ 11371-78	1	
		9		Шуруп 1-8×60 ГОСТ 1144-80	2	
				АПЭ 1584.0-02		
				Детали		
А4		1	АПЭ 1584.0-1-02	Скоба	1	
А4		2	АПЭ 1584.0-2-01	Тяга	1	
А4		3	АПЭ 1584.0-3	Кронштейн	1	
				Стандартные изделия		
		4		Болт М10×35.58 ГОСТ 7798-70	1	
		5		Гайка М8.5 ГОСТ 5915-70	1	
		6		Гайка М10.5 ГОСТ 5915-70	1	
		7		Шайба 8.04 ГОСТ 11371-78	1	
		8		Шайба 10.04 ГОСТ 11371-78	1	

Изм. Лист № докум. Подпись Дата — АПЭ 1584.0 — Лист 2

Типовые конструкции Серия 5.908-2

Формат	Зона	Поз.	Обозначение	Наименование	Кол.	Примечание
				Шуруп 1-8×60 ГОСТ 1144-80	2	
				АПЭ 1584.0-03		
				Детали		
А4		1	АПЭ 1584.0-1-03	Скоба	1	
А4		2	АПЭ 1584.0-2-02	Тяга	1	
А4		3	АПЭ 1584.0-3-01	Кронштейн	1	
				Стандартные изделия		
		4		Болт М12×35.58 ГОСТ 7798-70	1	
		5		Гайка М10.5 ГОСТ 5915-70	1	
		6		Гайка М12.5 ГОСТ 5915-70	1	
		7		Шайба 10.04 ГОСТ 11371-78	1	
		8		Шайба 12.04 ГОСТ 11371-78	1	
		9		Шуруп 1-8×60 ГОСТ 1144-80	2	
				АПЭ 1584.0-04		
				Детали		
А4		1	АПЭ 1584.0-1-04	Скоба	1	
А4		2	АПЭ 1584.0-2-03	Тяга	1	
А4		3	АПЭ 1584.0-3-01	Кронштейн	1	
				Стандартные изделия		
		4		Болт М12×35.58 ГОСТ 7798-70	1	
		5		Гайка М10.5 ГОСТ 5915-70	1	
		6		Гайка М12.5 ГОСТ 5915-70	1	

Изм. Лист № докум. Подпись Дата — АПЭ 1584.0 — Лист 3

Типовые конструкции Серия 5.908-2

Формат	Зона	Поз.	Обозначение	Наименование	Кол.	Примечание
		7		Шайба 10.04 ГОСТ 11671-78	1	
		8		Шайба 12.04 ГОСТ 11371-78	1	
		9		Шуруп 1-8×60 ГОСТ 1144-80	2	

Инв.№ подл. | Подпись и дата | Взам.инв.№ | Инв.№ дубл. | Подпись и дата

Изм.	Лист	№ докум.	Подпись	Дата	АПЭ 1584.0	Лист 4

Формат А4

АПЭ 1584.0-1

12,5 (√)

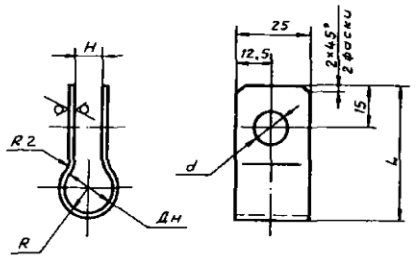

Обозначение	Размеры в мм: Дн труб	L	R	H	d	Масса, кг
АПЭ 1584.0-1	18...30	65	15	10	11	0,05
-01	32...48	80	24			0,066
-02	50...65	100	33			0,09
-03	70...89	123	45		13	0,1
-04	108...114	148	57	12		0,2

$H14, \pm \frac{t_2}{2}$

Изм.	Лист	№ докум.	Подпись	Дата	АПЭ 1584.0-1	Лит.	Масса	Масшт.
Разраб.		Аленичева		03.90	Скоба		См.таблицу	—
Пров.		Акулин		03.90		Лист	Листов 1	
Т.контр.		Акулин		03.90				
Н.контр.		Уткина		11.03.90	Лист Б-ПН-2.0 ГОСТ 19903-74 / Ст.3пс ГОСТ 16523-70	СПКБ „Спецавтоматика" Москва		
Утв.		Захарова		03.90				

Формат А4

АПЭ 1584.0-3

12,5 (√)

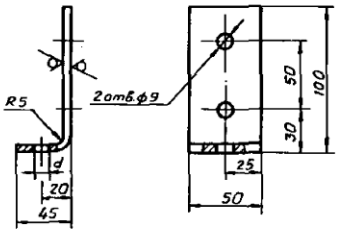

Обозначение	d
АПЭ 1584.0-3	9
-01	11

$H14, \pm \frac{t_2}{2}$

Изм.	Лист	№ докум.	Подпись	Дата	АПЭ 1584.0-3	Лит.	Масса	Масшт.
Разраб.		Аленичева		03.90	Кронштейн		0,28	1:2
Пров.		Акулин		03.90		Лист	Листов 1	
Т.контр.		Акулин		03.90				
Н.контр.		Уткина		11.03.90	Лист Б-ПН-5.0 ГОСТ 19903-74 / Ст.3пс ГОСТ 14637-79	СПКБ „Спецавтоматика" Москва		
Утв.		Захарова		03.90				

АПЭ 1584.0-2

12,5 (√)

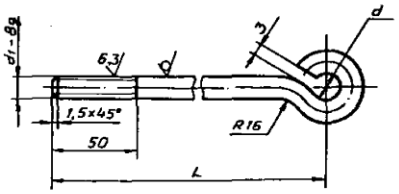

Обозначение	Размеры в мм: L	d	d1	Материал	Масса, кг
АПЭ 1584.0-2	155	12	M8	Круг 8-В-ГОСТ 2590-88 / Ст.3пс ГОСТ 535-88	0,079
-01	175				0,09
-02	165	14	M10	Круг 10-В-ГОСТ 2590-88 / Ст.3пс ГОСТ 535-88	0,14
-03	195				0,15

$\pm \frac{t_2}{2}$

Изм.	Лист	№ докум.	Подпись	Дата	АПЭ 1584.0-2	Лит.	Масса	Масшт.
Разраб.		Аленичева		03.90	Тяга		См.таблицу	—
Пров.		Акулин		03.90		Лист	Листов 1	
Т.контр.		Акулин		03.90				
Н.контр.		Уткина		11.03.90	См. таблицу	СПКБ „Спецавтоматика" Москва		
Утв.		Захарова		03.90				

АПЭ 1584.ОСБ

Типовые конструкции Серия 5.908-2

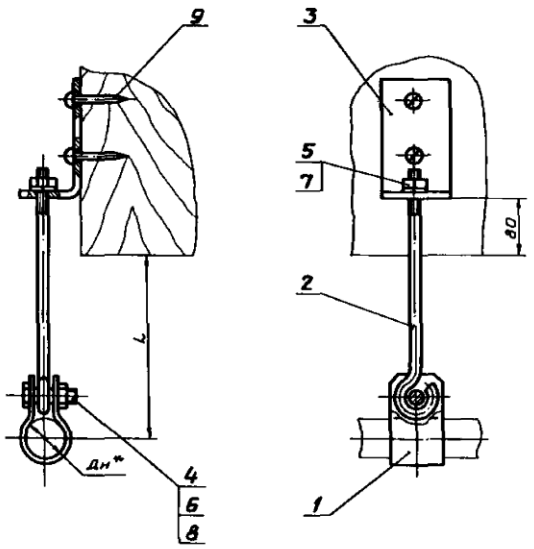

Обозначение	Дн*	L, мм	Масса сборки, кг
АПЭ 1584.0	18...30	85	0,45
-01	32...48		0,5
-02	50...65	110	0,6
-03	70...89	120	0,8
-04	108...174	150	0,9

1. $\pm \frac{t_2}{2}$
2. *Размер для справок.

Изм.	Лист	№ докум.	Подпись	Дата	АПЭ 1584.0СБ
Разраб.		Аленичева		03.90	Подвеска для крепления труб к деревянным балкам. Сборочный чертеж
Пров.		Акулин		03.90	
Т.контр.		Акулин		03.90	
Н.контр.		Уткина		11.10.90	
Утв.		Захарова		03.90	

Лит.	Масса	Масшт.
	См.таблицу	—
Лист	Листов 1	

СПКБ „Спецавтоматика" Москва

Формат А3

Инв.№ подл. | Подпись и дата | Взам. инв.№ | Инв.№ дубл. | Подпись и дата

АПЭ 1585.ОСБ

Типовые конструкции Серия 5.908-2

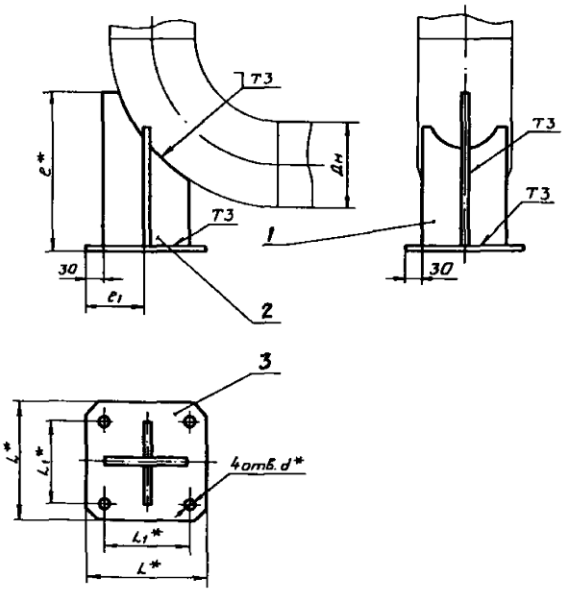

Обозначение	Размеры в мм						Масса сборки, кг
	Дн	L*	L1*	e*	e1	d*	
АПЭ 1585.0	159	210	150	281	102	18	3,2
-01	219	260	200	356	127		6,7
-02	273	310	250	431	152		10,0
-03	325	360	300	506	177		13,8
-04	377	410	360	581	202		18,3
-05	426	460	400	658	226		27,9
-06	530	560	600	758	276	22	40,2

1. Сварные швы по ГОСТ 5264-80. Электрод Э42 ГОСТ 9467-75.
2. $\pm \frac{t_2}{2}$
3. *Размеры для справок.

Изм.	Лист	№ докум.	Подпись	Дата	АПЭ 1585.0СБ
Разраб.		Аленичева		03.90	Опора под колено Дн 159...530. Сборочный чертеж
Пров.		Акулин		03.90	
Т.контр.		Акулин		03.90	
Н.контр.		Уткина		11.10.90	
Утв.		Захарова		03.90	

Лит.	Масса	Масшт.
	См.таблицу	—
Лист	Листов 1	

СПКБ „Спецавтоматика" Москва

Инв.№ подл. | Подпись и дата | Взам. инв.№ | Инв.№ дубл. | Подпись и дата

Типовые конструкции Серия 5.908-2

Формат	Зона	Поз.	Обозначение	Наименование	Кол.	Примечание
				Документация		
А3			АПЭ 1585.0 СБ	Сборочный чертеж		
			Переменные данные для исполнений			
				АПЭ 1585.0		
				Детали		
А4		1	АПЭ 1585.0-1	Ребро	2	
А4		2	АПЭ 1585.0-2	Ребро	1	
А4		3	АПЭ 1585.0-3	Основание	1	
				АПЭ 1585.0-01		
				Детали		
А4		1	АПЭ 1585.0-1-01	Ребро	2	
А4		2	АПЭ 1585.0-2-01	Ребро	1	
А4		3	АПЭ 1585.0-3-01	Основание	1	

Подпись и дата | Инв. № дубл. | Взам. инв. № | Подпись и дата | Инв. № подл.

Изм.	Лист	№ докум.	Подпись	Дата
Разраб.		Аленичева		03.90
Пров.		Акулин		03.90
Н.контр.		Уткина		25.03.90
Утв.		Захарова		03.90

АПЭ 1585.0

Опора под колено Дн 159... 530

Лит.	Лист	Листов
	1	3

СПКБ „Спецавтоматика" Москва

Формат А4

Типовые конструкции Серия 5.908-2

Формат	Зона	Поз.	Обозначение	Наименование	Кол.	Примечание
				АПЭ 1585.0-02		
				Детали		
А4		1	АПЭ 1585.0-1-02	Ребро	2	
А4		2	АПЭ 1585.0-2-02	Ребро	1	
А4		3	АПЭ 1585.0-3-03	Основание	1	
				АПЭ 1585.0-03		
				Детали		
А4		1	АПЭ 1585.0-1-03	Ребро	2	
А4		2	АПЭ 1585.0-2-03	Ребро	1	
А4		3	АПЭ 1585.0-3-03	Основание	1	
				АПЭ 1585.0-04		
				Детали		
А4		1	АПЭ 1585.0-1-04	Ребро	2	
А4		2	АПЭ 1585.0-2-04	Ребро	1	
А4		3	АПЭ 1585.0-3-04	Основание	1	
				АПЭ 1585.0-05		
				Детали		
А4		1	АПЭ 1585.0-1-05	Ребро	2	

Подпись и дата | Инв. № дубл. | Взам. инв. № | Подпись и дата | Инв. № подл.

Изм.	Лист	№ докум.	Подпись	Дата

АПЭ 1585.0

Лист 2

Формат А4

Типовые конструкции Серия 5.908-2

Формат	Зона	Поз.	Обозначение	Наименование	Кол.	Примечание
А4		2	АПЭ 1585.0-2-05	Ребро	1	
А4		3	АПЭ 1585.0-3-05	Основание	1	
				АПЭ 1585.0-06		
				Детали		
А4		1	АПЭ 1585.0-1-06	Ребро	2	
А4		2	АПЭ 1585.0-2-06	Ребро	1	
А4		3	АПЭ 1585.0-3-06	Основание	1	

Подпись и дата | Инв. № дубл. | Взам. инв. № | Подпись и дата | Инв. № подл.

Изм.	Лист	№ докум.	Подпись	Дата

АПЭ 1585.0

Лист 3

Формат А4

Типовые конструкции Серия 5.908-2

АПЭ 1585.0-1

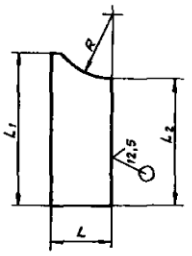

Обозначение	Размеры в мм					Масса, кг
	L	L_1	L_2	R	S*	
АПЭ 1585.0-1	72	210	159	60	6	0,7
-01	96	300	224	80		1,3
-02	120	350	264	110		1,9
-03	145	420	324	125		2,8
-04	170	490	429	150		3,9
-05	195	570	442	170	8	6
-06	240		477	215		8,5

1. $\pm \frac{t_2}{2}$
2. * Размер для справок.

Подпись и дата | Инв. № дубл. | Взам. инв. № | Подпись и дата | Инв. № подл.

Изм.	Лист	№ докум.	Подпись	Дата
Разраб.		Аленичева		03.90
Пров.		Акулин		03.90
Т.контр.		Акулин		03.90
Н.контр.		Уткина		25.03.90
Утв.		Захарова		03.90

АПЭ 1585.0-1

Ребро

Лит.	Масса	Масшт.
	См. таблицу	—

Лист | Листов 1

Лист Б-ПН-5 ГОСТ 19903-74 / Ст. 3 пс ГОСТ 14637-79

СПКБ „Спецавтоматика" Москва

Формат А4

АПЭ 1585.0-3

Типовые конструкции Серия 5.908-2

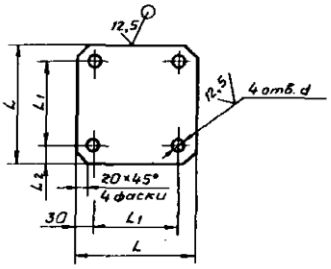

Обозначение	Размеры в мм L	L1	d	S	Масса, кг
АПЭ 1585.0-3	210	150	18	6	1,48
-01	260	200			2,44
-02	310	250			3,65
-03	360	300			5,0
-04	410	360			6,95
-05	460	400		8	11,5
-06	560	500	22		13,1

H14, $\pm\frac{t_2}{2}$

Изм.	Лист	№ докум.	Подпись	Дата
Разраб.		Аленичева		03.90
Пров.		Акулин		02.90
Т.контр.		Акулин		03.90
Н.контр.		Уткина		03.90
Утв.		Захарова		03.90

АПЭ 1585.0-3

Основание

Лит. | Масса | Масшт.

Ст. таблицу | —

Лист | Листов 1

Лист Б-ПН-5 ГОСТ 19903-74 / Ст. 3пс ГОСТ 14637-79

СПКБ „Спецавтоматика" Москва

Формат А4

АПЭ 1585.0-2

Типовые конструкции Серия 5.908-2

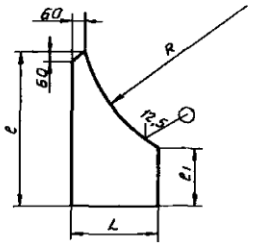

Обозначение	Размеры в мм L	l	l1	R	S	Масса, кг
АПЭ 1585.0-2	150	275	105	305	6	1,0
-01	200	350	150	410		3,0
-02	250	425	180	512		4,5
-03	300	500	210	813		6,0
-04	350	575	250	715		7,5
-05	400	650	290	813	8	9,5
-06	500	750	280	765		18,6

$\pm\frac{t_2}{2}$

Изм.	Лист	№ докум.	Подпись	Дата
Разраб.		Аленичева		03.90
Пров.		Акулин		03.90
Т.контр.		Акулин		03.90
Н.контр.		Уткина		03.90
Утв.		Захарова		03.90

АПЭ 1585.0-2

Ребро

Лит. | Масса | Масшт.

Ст. таблицу | —

Лист | Листов 1

Лист Б-ПН-5 ГОСТ 19903-74 / Ст. 3пс ГОСТ 14637-79

СПКБ „Спецавтоматика" Москва

Формат А4

АПЭ 1586.0СБ

Типовые конструкции Серия 5.908-2

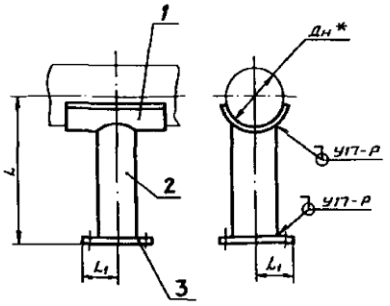

Обозначение	Дн*	L, мм	L1, мм	Масса, кг
АПЭ 1586.0	57	500	70	4,34
-01	76			4,45
-02	89			4,5
-03	108		100	7,15
-04	114			7,86
-05	133			8,02
-06	159			8,08
-07	219			9,26
-08	273			12,69
-09	325		125	14,62

1. Размер L уточняется проектом.
2. Сварные швы по ГОСТ 16037-80. Электрод Э42 ГОСТ 9467-75.
3. $\pm\frac{t_2}{2}$
4. *Размер для справок.

Изм.	Лист	№ докум.	Подпись	Дата
Разраб.		Аленичева		03.90
Пров.		Акулин		03.90
Т.контр.		Акулин		03.90
Н.контр.		Уткина		03.90
Утв.		Захарова		03.90

АПЭ 1586.0СБ

Опора для крепления труб
Сборочный чертеж

Лит. | Масса | Масшт.

Ст. таблицу | —

Лист | Листов 1

СПКБ „Спецавтоматика" Москва

Формат А3

ООО "Изополимет Плюс" - https://izopolimet.by

Типовые конструкции Серия 5.908-2

Формат	Зона	Поз.	Обозначение	Наименование	Кол.	Примечание
				Документация		
А3			АПЭ 1586.0СБ	Сборочный чертеж		
			Переменные данные для исполнений			
				АПЭ 1586.0		
				Детали		
А4		1	АПЭ 1586.0-1	Опора	1	
А4		2	АПЭ 1586.0-2	Стояк	1	
А4		3	АПЭ 1586.0-3	Основание	1	
				АПЭ 1586.0-01		
				Детали		
А4		1	АПЭ 1586.0-1-01	Опора	1	
А4		2	АПЭ 1586.0-2-01	Стояк	1	
А4		3	АПЭ 1586.0-3-01	Основание	1	
				АПЭ 1586.0-02		
				Детали		
А4		1	АПЭ 1586.0-1-02	Опора	1	
А4		2	АПЭ 1586.0-2-02	Стояк	1	

Подпись и дата | Инв. № дубл. | Взам. инв. № | Подпись и дата | Инв. № подл.

Изм.	Лист	№ докум.	Подпись	Дата
Разраб.	Аленичева			03.90
Пров.	Акулин			03.90
Н.контр.	Уткина			18.03.90
Утв.	Захарова			03.90

АПЭ 1586.0

Опора для крепления труб

Лит.	Лист	Листов
	1	3

СПКБ „Спецавтоматика" Москва

Формат А4

Типовые конструкции Серия 5.908-2

Формат	Зона	Поз.	Обозначение	Наименование	Кол.	Примечание
А4		3	АПЭ 1586.0-3-02	Основание	1	
				АПЭ 1586.0-03		
				Детали		
А4		1	АПЭ 1586.0-1-03	Опора	1	
А4		2	АПЭ 1586.0-2-03	Стояк	1	
А4		3	АПЭ 1586.0-3-03	Основание	1	
				АПЭ 1586.0-04		
				Детали		
А4		1	АПЭ 1586.0-1-04	Опора	1	
А4		2	АПЭ 1586.0-2-04	Стояк	1	
А4		3	АПЭ 1586.0-3-04	Основание	1	
				АПЭ 1586.0-05		
				Детали		
А4		1	АПЭ 1586.0-1-05	Опора	1	
А4		2	АПЭ 1586.0-2-05	Стояк	1	
А4		3	АПЭ 1586.0-3-05	Основание	1	
				АПЭ 1586.0-06		
				Детали		
А4		1	АПЭ 1586.0-1-06	Опора	1	
А4		2	АПЭ 1586.0-2-06	Стояк	1	

Подпись и дата | Инв. № дубл. | Взам. инв. № | Подпись и дата | Инв. № подл.

Изм.	Лист	№ докум.	Подпись	Дата

АПЭ 1586.0

Лист 2

Формат А4

Типовые конструкции Серия 5.908-2

Формат	Зона	Поз.	Обозначение	Наименование	Кол.	Примечание
А4		3	АПЭ 1586.0-3-06	Основание	1	
				АПЭ 1586.0-07		
				Детали		
А4		1	АПЭ 1586.0-1-07	Опора	1	
А4		2	АПЭ 1586.0-2-07	Стояк	1	
А4		3	АПЭ 1586.0-3-07	Основание	1	
				АПЭ 1586.0-08		
				Детали		
А4		1	АПЭ 1586.0-1-08	Опора	1	
А4		2	АПЭ 1586.0-2-08	Стояк	1	
А4		3	АПЭ 1586.0-3-08	Основание	1	
				АПЭ 1586.0-9		
				Детали		
А4		1	АПЭ 1586.0-1-09	Опора	1	
А4		2	АПЭ 1586.0-2-09	Стояк	1	
А4		3	АПЭ 1586.0-3-09	Основание	1	

Подпись и дата | Инв. № дубл. | Взам. инв. № | Подпись и дата | Инв. № подл.

Изм.	Лист	№ докум.	Подпись	Дата

АПЭ 1586.0

Лист 3

Формат А4

Типовые конструкции Серия 5.908-2

АПЭ 1586.0-1

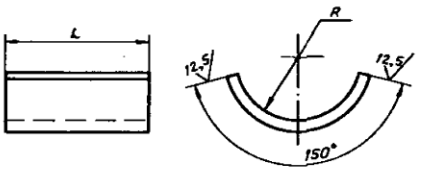

Обозначение	Размеры в мм L	L-развернутая	R	Масса, кг
АПЭ1586.0-1	100	128	45	0,8
-01		154	55	0,96
-02		167	60	1,1
-03	150	113	70	1,2
-04		219	80	2,0
-05		232	85	2,2
-06		245	90	2,3
-07		336	125	2,4
-08	200	494	155	6,2
-09		505	190	6,3

$\pm \frac{t_2}{2}$

Подпись и дата | Инв. № дубл. | Взам. инв. № | Подпись и дата | Инв. № подл.

Изм.	Лист	№ докум.	Подпись	Дата
Разраб.	Аленичева			03.90
Пров.	Акулин			03.90
Т.контр.	Акулин			03.90
Н.контр.	Уткина			18.03.90
Утв.	Захарова			03.90

АПЭ 1586.0-1

Опора

Лит.	Масса	Масшт.
	См. таблицу	—

Лист | Листов 1

Лист Б-ПН-8.0 ГОСТ 19903-74 Ст.3 ГОСТ 14637-79

СПКБ „Спецавтоматика" Москва

Формат А4

Серия 5.908-2 Типовые конструкции

АПЭ 1586.0-2

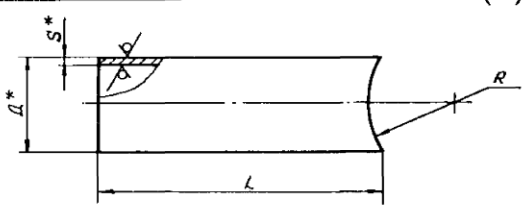

Обозначение	Размеры в мм				Масса, кг
	Д*	S*	L	R	
АПЭ 1586.0-2	60	3,5	439	53	2,14
-01			429	63	2,09
-02			426	68	2,00
-03	88,5	4	414	78	3,45
-04			404	88	3,36
-05			399	93	3,32
-06			394	98	2,28
-07	114	4,5	359	133	4,36
-08			329	163	3,99
-09	140	4,5	294	198	4,42

1. $\pm \frac{t_2}{2}$
2. *Размеры для справок

Изм.	Лист	№ докум.	Подпись	Дата
Разраб.		Аленичева		03.90
Пров.		Акулин		03.90
Т.контр.		Акулин		03.90
Н.контр.		Уткина		03.90
Утв.		Захарова		03.90

АПЭ 1586.0-2

Опора

Лит. | Масса | Масшт. | См.таблицу | —

Лист | Листов 1

Труба Д×S ГОСТ 3262-75

СПКБ „Спецавтоматика" Москва

Формат А4

Серия 5.908-2 Типовые конструкции

АПЭ 1586.0-3

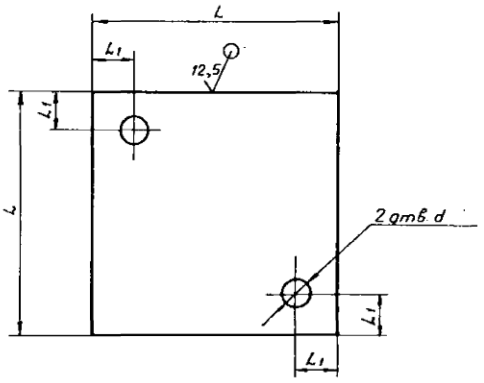

Обозначение	Размеры в мм			Масса, кг
	L	L1	d	
АПЭ 1586.0-3	150	25	18	1,4
-01	200	30		2,5
-02	250	40	22	3,9

$H14, \pm \frac{t_2}{2}$

Изм.	Лист	№ докум.	Подпись	Дата
Разраб.		Аленичева		03.90
Пров.		Акулин		03.90
Т.контр.		Акулин		03.90
Н.контр.		Уткина		03.90
Утв.		Захарова		03.90

АПЭ 1586.0-3

Основание

Лит. | Масса | Масшт. | См.таблицу | —

Лист | Листов 1

Лист Б-ПН-8,0 ГОСТ 19903-74 / Ст.3пс ГОСТ 14637-79

СПКБ „Спецавтоматика" Москва

Формат А4

Серия 5.908-2 Типовые конструкции

АПЭ 1587.0СБ

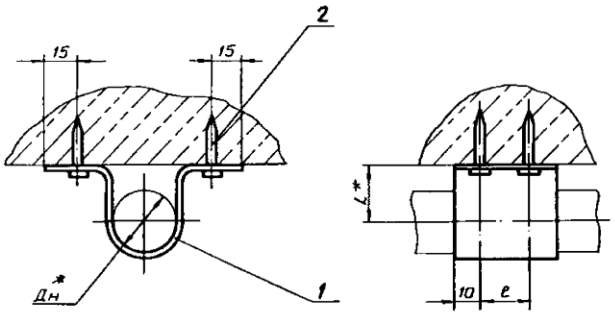

Обозначение	Размеры в мм			Масса, кг
	Дн*	L*	e	
	18	30	—	0,045
-01	25		—	0,054
-02	32	40	—	0,062
-03	38		—	0,065
-04	45	50	50	0,19
-05	56	60		0,21
-06	65	70		0,27

1. $\pm \frac{t_2}{2}$
2. *Размеры для справок

Изм.	Лист	№ докум.	Подпись	Дата
Разраб.		Аленичева		03.90
Пров.		Акулин		03.90
Т.контр.		Акулин		03.90
Н.контр.		Уткина		03.90
Утв.		Захарова		03.90

АПЭ 1587.0СБ

Подвеска для крепления труб Дн 18...65 к плитам перекрытия Сборочный чертеж

Лит. | Масса | Масшт. | См.таблицу | —

Лист | Листов 1

СПКБ „Спецавтоматика" Москва

Серия 5.908-2 Типовые конструкции

Формат	Зона	Поз.	Обозначение	Наименование	Кол.	Примечание
				Документация		
А3			АПЭ 1587.0СБ	Сборочный чертеж		
			Переменные данные для исполнений			
				АПЭ 1587.0		
				Детали		
А4		1	АПЭ 1587.0-1	Хомут	1	
				Прочие изделия		
		2		Дюбель-гвоздь 4,5×40 ТУ 14-4-1231-83	2	
				АПЭ 1587.0-01		
				Детали		
А4		1	АПЭ 1587.0-1-01	Хомут	1	
				Прочие изделия		
		2		Дюбель-гвоздь 4,5×40 ТУ 14-4-1231-83	2	

Подпись и дата; Инв. № дубл.; Взам. инв. №; Подпись и дата; Инв. № подл.

Изм.	Лист	№ докум.	Подпись	Дата	АПЭ 1587.0			
Разраб.		Алексичева			Подвеска для крепления труб Дн 18...65 к плитам перекрытия	Лит.	Лист 1	Листов 3
Пров.		Акулин				СПКБ „Спецавтоматика" Москва		
Н.контр.		Уткина						
Утв.		Захарова						

Формат А4

Серия 5.908-2 Типовые конструкции

Формат	Зона	Поз.	Обозначение	Наименование	Кол.	Примечание
				АПЭ 1587.0-02		
				Детали		
А4		1	АПЭ 1587.0-1-02	Хомут	1	
				Прочие изделия		
		2		Дюбель-гвоздь 4,5×40 ТУ 14-4-1231-83	2	
				АПЭ 1587.0-03		
				Детали		
А4		1	АПЭ 1586.0-1-03	Хомут	1	
				Прочие изделия		
		2		Дюбель-гвоздь 4,5×40 ТУ 14-4-1231-83	2	
				АПЭ 1587.0-04		
				Детали		
А4		1	АПЭ 1586.0-1-04	Хомут	1	
				Прочие изделия		
		2		Дюбель-гвоздь 4,5×40 ТУ 14-4-1231-83	4	

Подпись и дата; Инв. № дубл.; Взам. инв. №; Подпись и дата; Инв. № подл.

Изм.	Лист	№ докум.	Подпись	Дата	АПЭ 1587.0	Лист 2

Формат А4

Серия 5.908-2 Типовые конструкции

Формат	Зона	Поз.	Обозначение	Наименование	Кол.	Примечание
				АПЭ 1587.0-05		
				Детали		
А4		1	АПЭ 1587.0-1-05	Хомут	1	
				Прочие изделия		
		2		Дюбель-гвоздь 4,5×40 ТУ 14-4-1231-83	4	
				АПЭ 1587.0-06		
				Детали		
А4		1	АПЭ 1587.0-1-06	Хомут	1	
				Прочие изделия		
		2		Дюбель-гвоздь 4,5×40 ТУ 14-4-1231-83	4	

Подпись и дата; Инв. № дубл.; Взам. инв. №; Подпись и дата; Инв. № подл.

Изм.	Лист	№ докум.	Подпись	Дата	АПЭ 1587.0	Лист 3

Формат А4

Серия 5.908-2 Типовые конструкции

АПЭ 1587.0-1

12,5/(✓)

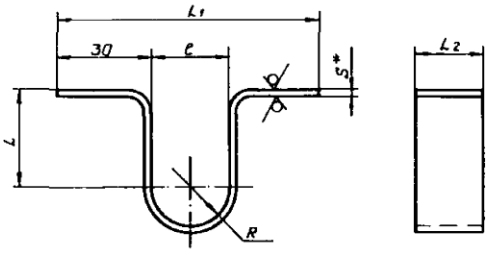

Обозначение	Размеры в мм						Масса, кг
	L	L1	L2	ℓ	R	S*	
АПЭ 1587.0-1	30	80	20	20	10	2	0,04
-01		87		27	6,5		0,049
-02	40	94		34	17		0,058
-03		100		41	20,5		0,06
-04	50	108	70	48	24	3	0,18
-05	60	120		60	30		0,19
-06	70	128		68	34		0,25

1. $\pm \frac{t_2}{2}$
2. * Размер для справок

Подпись и дата; Инв. № дубл.; Взам. инв. №; Подпись и дата; Инв. № подл.

Изм.	Лист	№ докум.	Подпись	Дата	АПЭ 1587.0-1			
Разраб.		Алексичева			Хомут	Лит.	Масса	Масшт.
Пров.		Акулин					См.таблицу	—
Т.контр.		Акулин				Лист	Листов 1	
Н.контр.		Уткина			Лист Б-ПН-S ГОСТ 19903-74 Ст.3пс ГОСТ 16523-70	СПКБ „Спецавтоматика" Москва		
Утв.		Захарова						

Формат А4