Серия 5.908-1 Типовые конструкции

Формат	Зона	Поз.	Обозначение	Наименование	Кол.	Примечание
				Прочие изделия		
		9		Дюбель-гвоздь ДГП4,5×40 ТУ14-4-467-73	2	
				АПЭ1409.0-01		
				Детали		
А4		2	АПЭ1399.0-3-01	Хомут	1	
А4		3	АПЭ1409.0-1	Уголок	1	
				Прочие изделия		
				Дюбель-гвоздь ДГП4,5×40 ТУ14-4-467-73	2	
				АПЭ1409.0-02		
				Детали		
А4		2	АПЭ1399.0-3-02	Хомут	1	
А4		3	АПЭ1409.0-1-01	Уголок	1	
				Прочие изделия		
		9		Дюбель-гвоздь ДГП4,5×40 ТУ14-4-467-73	4	

Инв. № подл. | Подпись и дата | Взам. инв. № | Инв. № дубл. | Подпись и дата

Изм. Лист № докум. Подпись Дата | АПЭ1409.0 | Лист 2

Копировал Кратышева Формат А4

60

Серия 5.908-1 Типовые конструкции

Формат	Зона	Поз.	Обозначение	Наименование	Кол.	Примечание
				АПЭ1409.0-03		
				Детали		
А4		2	АПЭ1399.0-3-03	Хомут	1	
А4		3	АПЭ1409.0-1-02	Уголок	1	
				Прочие изделия		
		9		Дюбель-гвоздь ДГП4,5×40 ТУ14-4-467-73	8	

Инв. № подл. | Подпись и дата | Взам. инв. № | Инв. № дубл. | Подпись и дата

Изм. Лист № докум. Подпись Дата | АПЭ1409.0 | Лист 3

Копировал Кратышева Формат А4

АПЭ1409.0СБ

Серия 5.908-1 Типовые конструкции

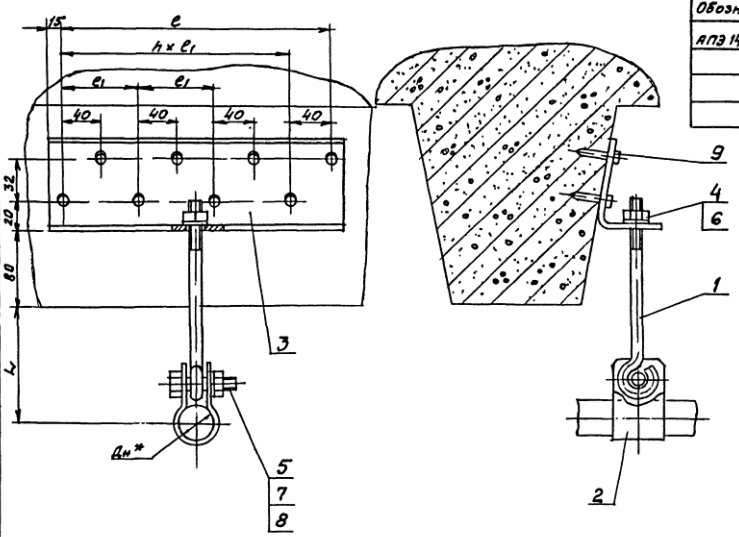

Обозначение	Размеры в мм					Масса сборки, кг
	Дн*	L	e	e1	h	
АПЭ1409.0	18...30	70	40	—	—	0,5
-01	32...48	85				0,6
-02	50...65	100	120	80	1	0,9
-03	70...89		240		3	1,4

1. $\pm\frac{t_2}{2}$
2.* Размер для справок

Изм. Лист № докум. Подпись Дата				АПЭ1409.0СБ			
Разраб.	Аленичева			Подвеска для крепления труб к плитам перекрытия Сборочный чертеж	Лит.	Масса	Масшт.
Пров.	Акулин					Ст.тов. лицу	—
Т.контр.	Акулин				Лист	Листов 1	
Н.контр.	Уткина				СПКБ „Спецавтоматика" Москва		
Утв.	Азаров						

Копировал Кратышева 18624 60 Формат А3

Типовые конструкции Серия 5.903-1

АПЭ1409.0-1

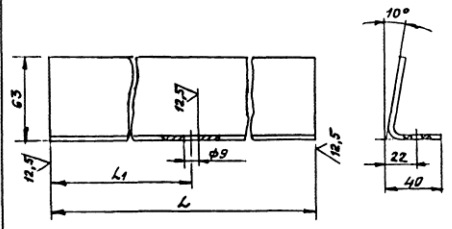

Обозначение	L, мм	L1, мм	Масса, кг
АПЭ1409.0-1	70	35	0,23
-01	150	75	0,49
-02	310	155	1,0

$H14, \pm\frac{L_1}{2}$

Изм.	Лист	№ докум.	Подпись	Дата
Разраб.		Ляминцева		
Пров.		Акулин		
Н.контр.		Уткина		
Утв.		Азаров		

АПЭ 1409.0-1

Уголок

Лит. | Масса: Он тав-ный | Масшт. —

Лист | Листов 1

Лист Б-ПН-40 ГОСТ 19903-74 Ст3пс ГОСТ 14637-69

СПКБ „Спецавтоматика" Москва

Копировал Карташева | Формат А4

61

Типовые конструкции Серия 5.903-1

Формат	Зона	Поз.	Обозначение	Наименование	Кол.	Примечание
				Документация		
А3			АПЭ 1410.0 СБ	Сборочный чертеж		
			Переменные данные для исполнений			
				АПЭ 1410.0		
				Детали		
А4		1	АПЭ1410.0-1	Скоба	1	
А4		2	АПЭ 1410.0-2	Тяга	1	
А4		3	АПЭ1410.0-3	Кронштейн	1	
				Стандартные изделия		
		4		Болт М10×35.58 ГОСТ 7798-70	1	
		5		Гайка М8.5 ГОСТ 5915-70	1	
		6		Гайка М10.5 ГОСТ 5915-70	1	
		7		Шайба 8.04 ГОСТ 11371-78	1	
		8		Шайба 10.04 ГОСТ 11371-78	1	
		9		Шуруп 1-8×60 ГОСТ 1144-80	2	

Изм.	Лист	№ докум.	Подпись	Дата
Разраб.		Ляминцева		
Пров.		Акулин		
Н.контр.		Уткина		
Утв.		Азаров		

АПЭ 1410.0

Подвеска для крепления труб к деревянным балкам

Лит. | Лист 1 | Листов 4

СПКБ „Спецавтоматика" Москва

Копировал Карташева | Формат А4

Типовые конструкции Серия 5.903-1

Формат	Зона	Поз.	Обозначение	Наименование	Кол.	Примечание
				АПЭ 1410.0-01		
				Детали		
А4		1	АПЭ1410.0-1-01	Скоба	1	
А4		2	АПЭ 1410.0-2	Тяга	1	
А4		3	АПЭ 1410.0-3	Кронштейн	1	
				Стандартные изделия		
		4		Болт М10×35.58 ГОСТ 7798-70	1	
		5		Гайка М8.5 ГОСТ 5915-70	1	
		6		Гайка М10.5 ГОСТ 5915-70	1	
		7		Шайба 8.04 ГОСТ 11371-78	1	
		8		Шайба 10.04 ГОСТ 11371-78	1	
		9		Шуруп 1-8×60 ГОСТ 1144-80	2	
				АПЭ 1410.0-02		
				Детали		
А4		1	АПЭ1410.0-1-02	Скоба	1	
А4		2	АПЭ 1410.0-2-01	Тяга	1	
А4		3	АПЭ 1410.0-3	Кронштейн	1	
				Стандартные изделия		
		4		Болт М10×35.58 ГОСТ 7798-70	1	
		5		Гайка М8.5 ГОСТ 5915-70	1	
		6		Гайка М10.5 ГОСТ 5915-70	1	
		7		Шайба 8.04 ГОСТ 11371-78	1	
		8		Шайба 10.04 ГОСТ 11371-78	1	

Изм.	Лист	№ докум.	Подпись	Дата

АПЭ 1410.0 | Лист 2

Типовые конструкции Серия 5.903-1

Формат	Зона	Поз.	Обозначение	Наименование	Кол.	Примечание
				Шуруп 1-8×60 ГОСТ 1144-80	2	
				АПЭ 1410.0-03		
				Детали		
А4		1	АПЭ 1410.0-1-03	Скоба	1	
А4		2	АПЭ 1410.0-2-02	Тяга	1	
А4		3	АПЭ 1410.0-3-01	Кронштейн	1	
				Стандартные изделие		
		4		Болт М12×35.58 ГОСТ 7798-70	1	
		5		Гайка М10.5 ГОСТ 5915-70	1	
		6		Гайка М12.5 ГОСТ 5915-70	1	
		7		Шайба 10.04 ГОСТ 11371-78	1	
		8		Шайба 12.04 ГОСТ 11371-78	1	
		9		Шуруп 1-8×60 ГОСТ 1144-80	2	
				АПЭ 1410.0-04		
				Детали		
А4		1	АПЭ 1410.0-1-04	Скоба	1	
А4		2	АПЭ 1410.0-2-03	Тяга	1	
А4		3	АПЭ 1410.0-3-01	Кронштейн	1	
				Стандартные изделия		
		4		Болт М12×35.58 ГОСТ 7798-70	1	
		5		Гайка М10.5 ГОСТ 5915-70	1	
		6		Гайка М12.5 ГОСТ 5915-70	1	

Изм.	Лист	№ докум.	Подпись	Дата

АПЭ 1410.0 | Лист 3

Горький Горьковский 18624 61 Формат А4