ТИПОВЫЕ КОНСТРУКЦИИ, ИЗДЕЛИЯ И УЗЛЫ ЗДАНИЙ И СООРУЖЕНИЙ

СЕРИЯ 5.908-1

ТИПОВЫЕ УЗЛЫ КРЕПЛЕНИЯ ТРУБОПРОВОДОВ УСТАНОВОК АВТОМАТИЧЕСКОГО ПОЖАРОТУШЕНИЯ

РАБОЧИЕ ЧЕРТЕЖИ

18624

ТИПОВЫЕ КОНСТРУКЦИИ, ИЗДЕЛИЯ И УЗЛЫ ЗДАНИЙ И СООРУЖЕНИЙ

СЕРИЯ 5.908-1

ТИПОВЫЕ УЗЛЫ КРЕПЛЕНИЯ ТРУБОПРОВОДОВ УСТАНОВОК АВТОМАТИЧЕСКОГО ПОЖАРОТУШЕНИЯ

РАБОЧИЕ ЧЕРТЕЖИ

РАЗРАБОТАНЫ
Специальным проектно-конструкторским бюро „Спецавтоматика"

УТВЕРЖДЕНЫ
Приказом Минприбора СССР
от 20 декабря 1982 года № 186
и введены в действие с 02.07.1983г.

Главный инженер СПКБ „Спецавтоматика" Голгер М.Я.
Главный инженер проекта Захарова Ж.А.

18624

СОДЕРЖАНИЕ АЛЬБОМА

Обозначение	Наименование	№№ стр. п/п
	Титульный лист	1
	Содержание альбома	2,3
АПЭ 1377 0 СБ	Опора для крепления трубы Дн 18 . 48	
	к кирпичной стене	4
АПЭ 1377.0	Спецификация	4
АПЭ 1377 0-1	Хомут для труб Дн 18..30; 32...48	5
АПЭ 1377 0-2	Опора	5
АПЭ 1378. 0 СБ	Опора для крепления труб Дн 50...219	
	к кирпичной стене	5
АПЭ 1378 0	Спецификация	6
АПЭ 1378. 0-1	Хомут для труб Дн 50..65; 70..89;	
	108...140; 152...159; 219	6
АПЭ1378 0-10 СБ	Опора	7
АПЭ1378 0-10	Спецификация	7,8
АПЭ 1379.0	Спецификация	8
АПЭ 1379 0 СБ	Опора для крепления 2х труб Дн18..48	
	к кирпичной стене	8
АПЭ1379. 0-1	Опора	9
АПЭ1380.0	Спецификация	9
АПЭ 1380. 0 СБ	Опора для крепления 2х труб	
	Дн 50...219 к кирпичной стене	10
АПЭ1380. 0-10 СБ	Опора	10
АПЭ1380 0-10	Спецификация	11
АПЭ 1381 0	Спецификация	11,12
АПЭ 1381. 0 СБ	Опора для крепления 3х труб	
	Дн 18 . 89 к кирпичной стене	12
АПЭ 1381 0-10 СБ	Опора	13
АПЭ 1381 0-10	Спецификация	13
АПЭ 1382 0 СБ	Опора для крепления 4х труб	
	Дн 18...89 к кирпичной стене	14
АПЭ 1382 0	Спецификация	14
АПЭ1382 0-10 СБ	Опора	15
АПЭ1382 0-10	Спецификация	15
АПЭ 1383 0 СБ	Опора для крепления труб	
	Дн 18 . . 219 к металлоконструкциям	16
АПЭ1383.0	Спецификация	16,17
АПЭ1383.0-1	Опора	17
АПЭ1384.0 СБ	Опора для крепления 2х труб	
	Дн 18 . . 219 к металлоконструкциям	17
АПЭ 1384 0	Спецификация	18
АПЭ1384 0-1	Опора	18
АПЭ 1385. 0 СБ	Опора для крепления 3х труб	
	Дн 18 . 89 к металлоконструкциям	19
АПЭ1385 0	Спецификация	19
АПЭ1385. 0-1	Опора	20
АПЭ 1386 0	Спецификация	20
АПЭ 1386 0-1	Опора	20

1	2	3
АПЭ 1386.0 СБ	Опора для крепления 4х труб	
	Дн 18 89 к металлоконструкциям	21
АПЭ1387. 0 СБ	Опора для крепления одной трубы	
	Дн 18.. 89 к железобетонной колонне	21
АПЭ1387.0	Спецификация	22
АПЭ1387 0-1	Перекладина	22
АПЭ 1387. 0-2	Шпилька	23
АПЭ 1387 0-3	Перекладина	23
АПЭ 1388. 0 СБ	Опора для крепления 2х труб	
	Дн 18...89 к железобетонной колонне	23
АПЭ1388.0	Спецификация	24
АПЭ 1388.0-1	Перекладина	24
АПЭ 1389.0 СБ	Опора для крепления 3х труб	
	Дн 18.. 89 к железобетонной колонне	25
АПЭ 1389.0	Спецификация	25,26
АПЭ 1389.0-1	Перекладина	26
АПЭ 1390.0 СБ	Опора для крепления 4х труб	
	Дн 18...89 к железобетонной колонне	26
АПЭ 1390.0	Спецификация	27
АПЭ 1390.0-1	Перекладина	27
АПЭ 1391.0 СБ	Подвеска для крепления труб к	
	плитам перекрытия	28
АПЭ1391.0	Спецификация	28
АПЭ1391.0-1	Скоба	29
АПЭ 1391. 0-2	Хомут	29
АПЭ 1391.0-3	Тяга	29
АПЭ 1392.0-1	Опора	29
АПЭ 1392.0 СБ	Подвеска для крепления 2х труб	
	к плитам перекрытия	30
АПЭ 1392 0	Спецификация	30,31
АПЭ1392 0-2	Шпилька	31
АПЭ1392. 0-10 СБ	Спецификация	31
АПЭ1392. 0-10 СБ	Кронштейн	32
АПЭ 1393.0 СБ	Подвеска для крепления 3х труб	
	к плитам перекрытия	32
АПЭ1393 0	Спецификация	33
АПЭ1393 0-10 СБ	Кронштейн	33
АПЭ1393.0-10	Спецификация	34
АПЭ 1393.0-1	Опора	34
АПЭ 1394.0 СБ	Подвеска для крепления 4х труб	
	к плитам перекрытия	34
АПЭ1394 0	Спецификация	35
АПЭ1394 0-1	Опора	35
АПЭ 1393. 0-2	Шпилька	35
АПЭ1394.0 СБ	Опора для крепления труб Дн 18 . 30,	
	32 . 48 в подполье	36
АПЭ1394.0	Спецификация	36
АПЭ1394.0-1	Опора	37

ООО "Изополимет Плюс" - https://izopolimet.by

Продолжение содержания

1	2	3
АПЭ1395 0СБ	Опора для крепления труб к	
	железобетонной стене на	
	дюбель-гвоздях	37
АПЭ1395 0	Спецификация	38
АПЭ1395 0-1	Опора	38
АПЭ 1396 0СБ	Опора для крепления 2х труб к	
	железобетонной стене на	
	дюбель-гвоздях	39
АПЭ 1396.0	Спецификация	39
АПЭ 1396 0-1	Опора	40
АПЭ 1397 0СБ	Опора для крепления 3х труб	
	к железобетонной стене на	
	дюбель-гвоздях	40
АПЭ 1397 0	Спецификация	40
АПЭ 1397 0-1	Опора	41
АПЭ 1398 0СБ	Опора для крепления 4х труб к	
	железобетонной стене на	
	дюбель-гвоздях	41
АПЭ 1398 0	Спецификация	41
АПЭ 1398 0-1	Опора	42
АПЭ1399 0СБ	Подвеска для крепления труб	
	к железобетонным плитам	
	перекрытия	42
АПЭ 1399 0	Спецификация	43
АПЭ 1399 0-1	Подкладка	43
АПЭ 1399 0-2	Тяга	43
АПЭ 1399 0-3	Хомут	44
АПЭ 1400 0	Спецификация	44
АПЭ1400 0 СБ	Подвеска для крепления труб	
	к железобетонным плитам	
	перекрытия	45
АПЭ 1400 0-10СБ	Подвеска	45
АПЭ 1400 0-10	Спецификация	46
АПЭ 1400 0-1	Подкладка	46
АПЭ1400 0-2	Тяга	46
АПЭ 1400 0-3	Уголок	47
АПЭ 1401 0-1	Подкладка	47
АПЭ 1401 0	Спецификация	47,48
АПЭ 1401 0СБ	Подвеска для крепления 2х	
	труб к железобетонным	
	плитам перекрытия	48
АПЭ 1401 0-2	Шпилька	49
АПЭ 1401 0-3	Уголок	49
АПЭ 1402 0СБ	Подвеска для крепления 3х	
	труб к железобетонным	
	плитам перекрытия	49
АПЭ1402 0	Спецификация	50
АПЭ1402 0-1	Уголок	50
АПЭ 1403 0СБ	Подвеска для крепления 4х	
	труб к железобетонным	

1	2	3
	плитам перекрытия	51
АПЭ 1403 0	Спецификация	51,52
АПЭ 1403.0-1	Уголок	52
АПЭ 1404 0СБ	Подвеска для крепления труб	
	к металлоконструкциям	52
АПЭ1404 0	Спецификация	53
АПЭ1404 0-1	Тяга	53
АПЭ 1405 0-1	Тяга	53
АПЭ 1405 0 СБ	Подвеска для крепления 2х	
	труб к металлоконструк-	
	циям	54
АПЭ 1405 0	Спецификация	54,55
АПЭ 1406 0СБ	Подвеска для крепления 3х труб	
	к металлоконструкциям	55
АПЭ1406 0	Спецификация	56
АПЭ1407 0	Спецификация	56,57
АПЭ 1407 0СБ	Подвеска для крепления 4х труб	
	к металлоконструкциям	57
АПЭ 1408 0СБ	Подвеска для крепления труб	
	к железобетонным плитам	
	перекрытия	58
АПЭ 1408.0	Спецификация	58,59
АПЭ1408.0-1	Тяга	59
АПЭ1408 0-2	Уголок	59
АПЭ 1409 0	Спецификация	59,60
АПЭ 1409.0СБ	Подвеска для крепления труб	
	к плитам перекрытия	60
АПЭ 1409.0-1	Уголок	61
АПЭ 1410 0	Спецификация	61,62
АПЭ1410 0-1	Скоба	62
АПЭ1410.0-2	Кронштейн	62
АПЭ1410 0-3	Тяга	62
АПЭ1410 0СБ	Подвеска для крепления труб	
	к деревянным балкам	63
АПЭ 1411 0СБ	Опора под колено Дн 159 530	63
АПЭ 1411 0	Спецификация	64
АПЭ1411.0-1	Ребро	64
АПЭ 1411 0-3	Основание	65
АПЭ 1411.0-2	Ребро	65
АПЭ 1412 0СБ	Опора для крепления труб	65
АПЭ1412 0	Спецификация	66
АПЭ 1412 0-1	Опора	66
АПЭ 1412 0-2	Опора	67
АПЭ 1412 0-3	Основание	67
АПЭ 1413 0СБ	Подвеска для крепления	
	труб Дн 18. 65 к плитам	
	перекрытия	67
АПЭ 1413 0	Спецификация	68
АПЭ 1413 0-1	Хомут	68

ООО "Изополимет Плюс" - https://izopolimet.by

АПЭ 1377.0СБ

Типовые конструкции Серия 5.908-1

Обозначение	Дн*, мм	L*, мм	Масса, кг
АПЭ 1377 0	18...30	50	0,42
-01	32...48	70	0,47

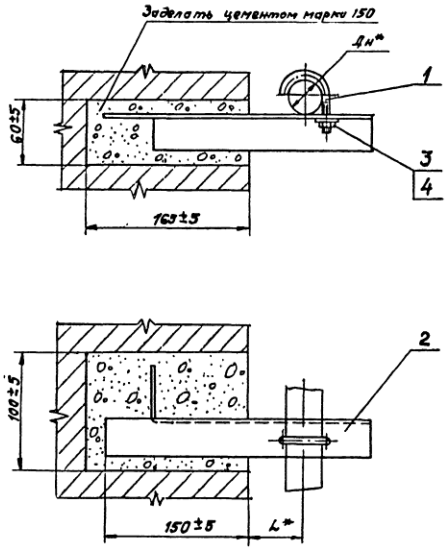

* Размер для справок

Изм.	Лист	№ докум.	Подпись	Дата
Разраб.		Аленичева		
Пров.		Красюкова		
Т.контр.		Акулин		
Н.контр.		Уткина		
Утв.		Азаров		

АПЭ 1377.0СБ

Опора для крепления трубы Дн 18...48 к кирпичной стене

Сборочный чертеж

Лит.	Масса	Масшт.
	Ск.таблицу	—

Лист | Листов 1

СПКБ „Спецавтоматика" Москва

Копировал Карташева Формат А3

Типовые конструкции Серия 5.908-1

Формат	Зона	Поз.	Обозначение	Наименование	Кол.	Примечание
				Документация		
А3			АПЭ 1377.0СБ	Сборочный чертеж		
			Переменные данные	для исполнений		
				АПЭ 1377.0		
				Детали		
А4		1	АПЭ 1377.0-1	Хомут для труб Дн 18...30	1	
А4		2	АПЭ 1377.0-2	Опора	1	
				Стандартные изделия		
		3		Гайка М6.5 ГОСТ 5915-70	1	
		4		Шайба 6.04 ГОСТ 11371-78	1	
				АПЭ 1377.0-01		
				Детали		
А4		1	АПЭ 1377.0-1-01	Хомут для труб Дн 32...48	1	
А4		2	АПЭ 1377.0-2-01	Опора	1	

Изм.	Лист	№ докум.	Подпись	Дата
Разраб.		Аленичева		
Пров.		Акулин		
Н.контр.		Уткина		
Утв.		Азаров		

АПЭ 1377.0

Опора для крепления трубы Дн 18...48 к кирпичной стене

Лит.	Лист	Листов
	1	2

САКБ „Спецавтоматика" Москва

Копировал Карташева Формат А4

Типовые конструкции Серия 5.908-1

Формат	Зона	Поз.	Обозначение	Наименование	Кол.	Примечание
				Стандартные изделия		
		3		Гайка М8.5 ГОСТ 5915-70	1	
		4		Шайба 8.04 ГОСТ 11371-78	1	

Изм.	Лист	№ докум.	Подпись	Дата

АПЭ 1377.0

Лист 2

Копировал Карташева 18624 4 Формат А4

Типовые конструкции Серия 5.903-1

АПЭ 1377 0-1

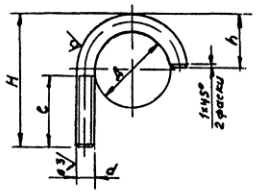

Обозначение	Размеры в мм						Масса кг
	Д	H	h	d	e	Материал	
АПЭ 1377 0-1	30	50	20	М6 8g	27	Круг В6 ГОСТ 2590-71 Ст 3 ГОСТ 535-79	0,018
-01	48	72	32	М8-8g	35	Круг В8 ГОСТ 2590-71 Ст 3 ГОСТ 535-79	0,05

H14, $\pm\frac{t_2}{2}$

Изм.	Лист	№ докум.	Подпись	Дата
Разраб.		Аленичева		
Пров.		Краснокова		
Т.контр.		Акулин		
Н.контр.		Уткина		
Утв.		Азаров		

АПЭ 1377 0-1

Хомут для труб Дн 18..30; 32..48

Лит | Масса | Масшт.

Ст. таблицу | —

Лист | Листов 1

См таблицу

СПКБ „Спецавтоматика" Москва

Копировал Карташева

Формат А4

Типовые конструкции Серия 5.908-1

АПЭ 1377.0-2

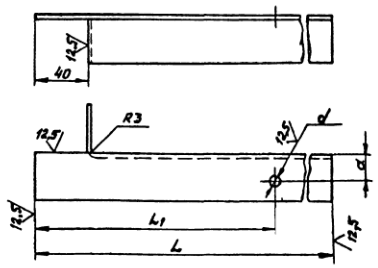

Обозначение	Размеры в мм					Масса кг
	L	L_1	a	d	Материал	
АПЭ 1377.0-2	250	219	20	7	Уголок Б-36×36×3 ГОСТ 8509-72 Ст 3 ГОСТ 535-79	0,4
-01	270	229	22	9	Уголок Б-40×40×3 ГОСТ 8509-72 Ст 3 ГОСТ 535-79	0,44

H14, $\pm\frac{t_2}{2}$

Изм.	Лист	№ докум.	Подпись	Дата
Разраб.		Аленичева		
Пров.		Краснокова		
Т.контр.		Акулин		
Н.контр.		Уткина		
Утв.		Азаров		

АПЭ 1377 0-2

Опора

Лит | Масса | Масшт.

Ст. таблицу | —

Лист | Листов 1

См таблицу

СПКБ „Спецавтоматика" Москва

Копировал Карташева

Формат А4

Типовые конструкции Серия 5.908-1

АПЭ 1378.0 СБ

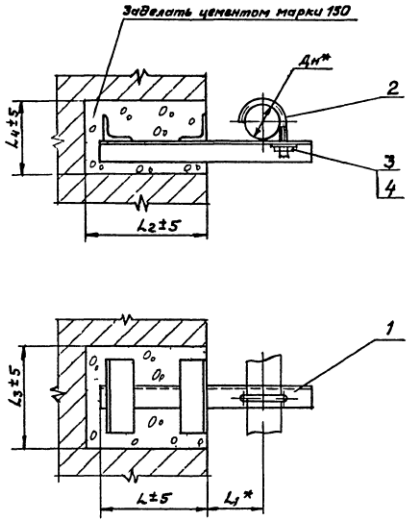

Обозначение	Размеры в мм						Масса, кг
	Дн*	L	L_1*	L_2	L_3	L_4	
АПЭ1378 0	50 65	200	90	220	160	110	2,4
-01	70.. 89		125		170	120	2,8
-02	108 140	250	200	270	195	155	4,3
-03	152 159		280		205	175	6,7
-04	219		300		230	190	8,95

* Размер для справок

Изм.	Лист	№ докум.	Подпись	Дата
Разраб.		Аленичева		
Пров.		Краснокова		
Т.контр.		Акулин		
Н.контр.		Уткина		
Утв.		Азаров		

АПЭ 1378 0 СБ

Опора для крепления труб Дн 50 219 к кирпичной стене Сборочный чертеж

Лит | Масса | Масшт.

Ст. таблицу | —

Лист | Листов 1

СПКБ „Спецавтоматика" Москва

Копировал Карташева 18624 5

Формат А3

Серия 5.903-1 Типовые конструкции

Формат	Зона	Поз.	Обозначение	Наименование	Кол.	Примечание
				Документация		
А3			АПЭ 1378.0 СБ	Сборочный чертеж		
			Переменные данные для исполнений			
				АПЭ 1378 0		
				Сборочные единицы		
А4		1	АПЭ 1378.0-10	Опора	1	
				Детали		
А4		2	АПЭ 1378 0-1	Хомут для труб Дн 30...65	1	
				Стандартные изделия		
		3		Гайка М10 5 ГОСТ 5915-70	1	
		4		Шайба 10 04 ГОСТ 11371-78	1	
				АПЭ 1378 0-01		
				Сборочные единицы		
А4		1	АПЭ 1378.0 10-01	Опора	1	

Изм. Лист. №докум. Подпись Дата

АПЭ 1378 0

Разраб. Аленичева; Пров. Акулин; Н.контр. Уткина; Утв. Азаров

Опора для крепления труб Дн 50...219 к кирпичной стене

Лит. | Лист 1 | Листов 3

СПКБ „Спецавтоматика" Москва

Копировал Карташева Формат А4

Серия 5.903-1 Типовые конструкции

Формат	Зона	Поз.	Обозначение	Наименование	Кол.	Примечание
				Детали		
А4		2	АПЭ 1378 0-1-01	Хомут для труб Дн 70...89	1	
				Стандартные изделия		
		3		Гайка М12 5 ГОСТ 5915-70	1	
		4		Шайба 12 04 ГОСТ 11371-78	1	
				АПЭ 1378 0-02		
				Сборочные единицы		
А4		1	АПЭ 1378 0-10-02	Опора	1	
				Детали		
А4		2	АПЭ 1378 0-1-02	Хомут для труб Дн 108...140	1	
				Стандартные изделия		
				Гайка М16 5 ГОСТ 5915-70	1	
				Шайба 16 04 ГОСТ 11371-78	1	
				АПЭ 1378 0-03		
				Сборочные единицы		
А4		1	АПЭ 1378 0-10-03	Опора	1	

Изм. Лист. №докум. Подпись Дата

АПЭ 1378.0

Лист 2

Копировал Карташева Формат А4

Серия 5.903-1 Типовые конструкции

Формат	Зона	Поз.	Обозначение	Наименование	Кол.	Примечание
				Детали		
А4		2	АПЭ 1378 0-1-03	Хомут для труб Дн 157...159	1	
				Стандартные изделия		
		3		Гайка М16 5 ГОСТ 5915-70	1	
		4		Шайба 16 04 ГОСТ 11371-78	1	
				АПЭ 1378.0-04		
				Сборочные единицы		
А4		1	АПЭ 1378.0-10-04	Опора	1	
				Детали		
А4		2	АПЭ 1378.0-1-04	Хомут для труб Дн 219	1	
				Стандартные изделия		
		3		Гайка М16 5 ГОСТ 5915-70	1	
		4		Шайба 16 04 ГОСТ 11371-78	1	

Изм. Лист. №докум. Подпись Дата

АПЭ 1378 0

Лист 3

Копировал Карташева Формат А4

Серия 5.903-1 Типовые конструкции

АПЭ 1378 0-1

12,5 √(√)

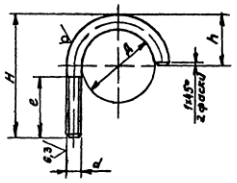

Обозначение	Размеры в мм Д	H	h	d	e	Материал	Масса, кг
АПЭ 1378 0-1	65	95	45	М10-6g	40	Круг В10 ГОСТ 2590-71; Ст.3 ГОСТ 535-79	0,1
-01	89	120	60	М12-6g	45	Круг В12 ГОСТ 2590-71; Ст.3 ГОСТ 535-79	0,2
-02	140	185	100	М16-6g	65	Круг В16 ГОСТ 2590-71; Ст.3 ГОСТ 535-79	0,56
-03	159	205	110		40		0,62
-04	219	265	150				0,84

$H14, \pm\frac{IT}{2}$

Изм. Лист. №докум. Подпись Дата

АПЭ 1378.0-1

Хомут для труб Дн 50...65, 70...89, 108...140, 152...159, 219

Разраб. Аленичева; Пров. Акулин; Т.контр. Акулин; Н.контр. Уткина; Утв. Азаров

Лит. | Масса | Масштаб: Сальтелицы —

Лист | Листов 1

СПКБ „Спецавтоматика" Москва

18624-6 Формат А4

АПЭ1378 0-10СБ

Типовые конструкции Серия 5908-1

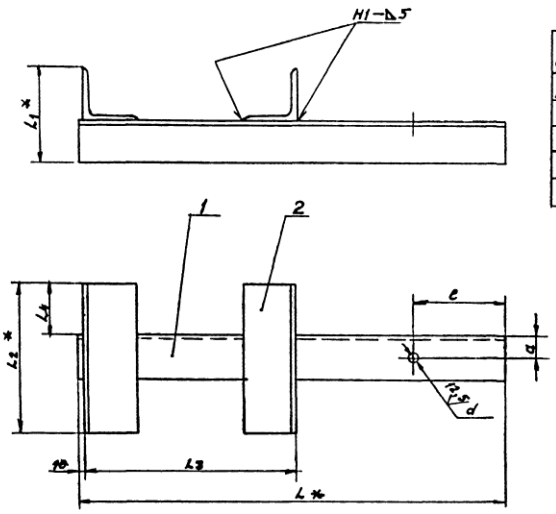

Обозначение	Размеры в мм								Масса, кг
	L*	L1*	L2*	L3	L4	e	a	d	
АПЭ1378,0-10	328	90	140	190	50	50	22	11	2,24
-01	376	100	150				30	13	2,52
-02	479	113	175	240	55	60	35	17	3,62
-03	618	125	185				45		5,7
-04	673	150	210				55		8,88

1. Сварные швы по ГОСТ5264-80
Электрод Э42 ГОСТ 9467-75
2 H14, $\pm\frac{t_2}{2}$
3* Размеры для справок

Изм.	Лист	№ докум.	Подпись	Дата	АПЭ1378.0-10СБ			
Разраб.	Алемичева				Опора	Лит.	Масса	Масшт.
Пров.	Акулин				Сборочный чертеж		сн. таблицу	—
Т.контр.	Акулин					Лист	Листов 1	
Н.контр.	Уткина					СПКБ „Спецавтоматика" Москва		
Утв.	Азаров							

Копировал Карташева

Формат А3

Типовые конструкции Серия 5908-1

Формат	Зона	Поз.	Обозначение	Наименование	Кол.	Примечание
				Документация		
А3			АПЭ1378,0-10СБ	Сборочный чертеж		
			Переменные данные для исполнений			
				АПЭ1378,0-10		
				Детали		
Б4		1	АПЭ1378,0-2	Опора		
				Уголок Б-40×40×3 ГОСТ 8509-72 / Ст.3 ГОСТ 535-79		
				L=328±1,5	1	0,59кг
Б4		2	АПЭ1378 0-3	Перекладина		
				Уголок Б-50×50×5 ГОСТ 8509-72 / Ст.3 ГОСТ 535-79		
				L=140±1	2	0,53кг
				АПЭ1378,0-10-01		
				Детали		
Б4		1	АПЭ1378 0-4	Опора		
				Уголок Б-50×50×5 ГОСТ 8509-72 / Ст 3 ГОСТ 535-59		
				L=376±1,5	1	1,4кг

Изм.	Лист	№ докум.	Подпись	Дата	АПЭ1378 0-10			
Разраб.	Алемичева				Опора	Лит.	Лист	Листов
Пров.	Акулин						1	3
Н.контр.	Уткина					СПКБ „Спецавтоматика" Москва		
Утв.	Азаров							

Типовые конструкции Серия 5908-1

Формат	Зона	Поз.	Обозначение	Наименование	Кол.	Примечание
Б4		2	АПЭ1378,0-5	Перекладина		
				Уголок Б-50×50×5 ГОСТ 8509-72 / Ст.3 ГОСТ 535-79		
				L=150±1	2	0,56кг
				АПЭ1378,0-10-СБ		
Б4		1	АПЭ1378,0-6	Опора		
				Уголок Б-63×63×5 ГОСТ 8509-72 / Ст.3 ГОСТ 535-79		
				L=479±1,5	1	2,3кг
Б4		2	АПЭ1378,0-7	Перекладина		
				Уголок Б 50×50×5 ГОСТ 8509-72 / Ст 3 ГОСТ 535-79		
				L=175±1	2	0,66кг
				АПЭ1375 0-10-03		
				Детали		
Б4		1	АПЭ1378 0-8	Опора		
				Уголок Б 75×75×6 ГОСТ 8509-72 / Ст 3 ГОСТ 535-79		
				L=618±1,5	1	4,3кг
Б4		2	АПЭ1378 0-9	Перекладина		
				Уголок Б-50×50×5 ГОСТ 8509-72 / Ст 3 ГОСТ 535-79		
				L=185±1	2	0,7кг

Изм.	Лист	№ докум.	Подпись	Дата	АПЭ1378 0-10	Лист
						2

18624 7

Серия 5.908-1 Типовые конструкции

Изм.	Лист	№ докум.	Подпись	Дата

Обозначение	Наименование	Кол.	Примечание
	АПЭ 1378.0-10-04		
	Детали		
БЧ 1	АПЭ 1378.0-11		
	Опора		
	Уголок Б-100×100×7 ГОСТ 8509-72 / Ст 3 ГОСТ 535-79		
	L = 673 ± 1,5	1	7,3 кг
БЧ 2	АПЭ 1378.0-12		
	Перекладина		
	Уголок Б-50×50×5 ГОСТ 8509-72 / Ст 3 ГОСТ 535-79		
	L = 210 ± 1	2	0,79 кг

Подпись и дата | Инв. № подл. | Взам. инв. № | Инв. № дубл. | Подпись и дата

АПЭ 1378.0-10 — Лист 3

Копировал Карташева — Формат А4

Серия 5.908-1 Типовые конструкции

Формат	Зона	Поз.	Обозначение	Наименование	Кол.	Примечание
				Документация		
А3			АПЭ 1379.0 СБ	Сборочный чертеж		
			Переменные данные для исполнений			
				АПЭ 1379.0		
				Детали		
А4		1	АПЭ 1377.0-1	Хомут для труб Дн 18 30	2	
А4		2	АПЭ 1379.0-1	Опора	1	
				Стандартные изделия		
		3		Гайка 6,5 ГОСТ 5915-70	2	
		4		Шайба 6.04 ГОСТ 11371-78	2	
				АПЭ 1379.0-01		
				Детали		
А4		1	АПЭ 1377.0-1-01	Хомут для труб Дн 32 41	2	
А4		2	АПЭ 1379.0-1-01	Опора	1	
				Стандартные изделия		
		3		Гайка 8.5 ГОСТ 5915-70	2	
		4		Шайба 8.04 ГОСТ 11371-78	2	

Подпись и дата | Инв. № подл. | Взам. инв. № | Инв. № дубл. | Подпись и дата

АПЭ 1379.0

Изм.	Лист	№ докум.	Подпись	Дата
Разраб.		Аленичева		11.82
Пров.		Акулин		11.82
Н.контр.		Уткина		11.82
Утв.		Азаров		11.82

Опора для крепления 2х труб Дн 18 . 48 к кирпичной стене

Лит | Лист 1 | Листов 1

СПКБ Спецавтоматика Москва

Копировал Карташева — Формат А4

Серия 5.908-1 Типовые конструкции

АПЭ 1379.0 СБ

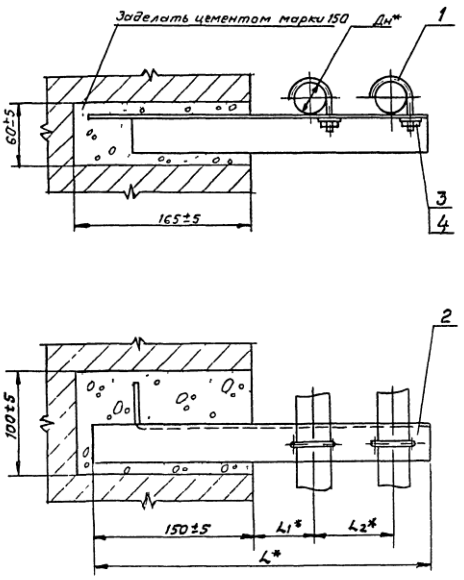

Обозначение	Размеры в мм Дн*	L*	L1*	L2*	Масса, кг
АПЭ 1379.0	18 .. 30	355	60	75	0,65
-01	32 48	390	70	90	0,7

* Размеры для справок

Изм.	Лист	№ докум.	Подпись	Дата
Разраб.		Аленичева		
Пров.		Акулин		
Т.контр.		Акулин		
Н.контр.		Уткина		
Утв.		Азаров		

АПЭ 1379.0 СБ

Опора для крепления 2х труб Дн 18 - 48 к кирпичной стене Сборочный чертеж

Лит | Масса | Масшт. | Ом таблицу | —

Лист | Листов 1

СПКБ „Спецавтоматика" Москва

18624 8 — Формат А3

Серия 5.908-1 Типовые конструкции

АПЭ1379.0-1

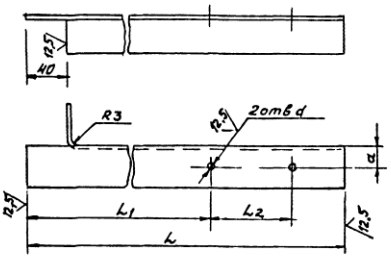

Обозначение	Размеры в мм					Масса, кг
	L	L_1	L_2	a	d	
АПЭ1379 0-1	355	210	75	20	7	0,6
-01	390	220	90		9	0,65

$H14, \pm \frac{t_2}{2}$

АПЭ 1379 0-1

Опора

Изм.	Лист	№ докум.	Подпись	Дата
Разраб.		Аленичева		
Пров.		Акулин		
Т.контр.		Акулин		
Н.контр.		Уткина		
Утв.		Азаров		

Уголок Б-36×36×3 ГОСТ 8509-72 Ст 3 ГОСТ 535-79

Лит | Масса | Масшт. — См. таблицу

Лист | Листов 1

СПКБ „Спецавтоматика" Москва

Копировал Карташева Формат А4

Серия 5.908-1 Типовые конструкции

Формат	Зона	Поз.	Обозначение	Наименование	Кол.	Примечание
				Документация		
А3			АПЭ 1380.ОСБ	Сборочный чертеж		
			Переменные данные	для исполнений		
				АПЭ 1380 0		
				Сборочные единицы		
А4		1	АПЭ1380.0-10	Опора	1	
				Детали		
А4		2	АПЭ1378.0-1	Хомут для труб Дн 30...65	2	
				Стандартные изделия		
		3		Гайка М10 5 ГОСТ 5915-70	2	
		4		Шайба 10.04 ГОСТ 11371-78	2	
				АПЭ 1380 0-01		
				Сборочные единицы		
А4		1	АПЭ 1380 0-10-01	Опора	1	

АПЭ 1380.0

Опора для крепления 2х труб Дн 50 . 219 к кирпичной стене

Изм.	Лист	№ докум.	Подпись	Дата
Разраб.		Аленичева		
Пров.		Акулин		
Н.контр.		Уткина		
Утв.		Азаров		

Лит. | Лист 1 | Листов 3

СПКБ „Спецавтоматика" Москва

Копировал Карташева Формат А4

Серия 5.908-1 Типовые конструкции

Формат	Зона	Поз.	Обозначение	Наименование	Кол.	Примечание
				Детали		
А4		2	АПЭ1378 0-1-01	Хомут для труб Дн 70...89	2	
				Стандартные изделия		
		3		Гайка М12 5 ГОСТ 5915-70	2	
		4		Шайба 12 04 ГОСТ 11371-78	2	
				АПЭ 1380 0-02		
				Сборочные единицы		
А4		1	АПЭ1380 0-10-02	Опора	1	
				Детали		
А4		2	АПЭ 1378.0-1-02	Хомут для труб Дн 108...140	2	
				Стандартные изделия		
		3		Гайка М16 5 ГОСТ 5915-70	2	
		4		Шайба 16 04 ГОСТ 11371-78	2	
				АПЭ 1380 0-03		
				Сборочные единицы		
А4		1	АПЭ 1380 0-10-03	Опора	1	

Изм. | Лист | № докум. | Подпись | Дата

АПЭ 1380 0 Лист 2

Копировал Карташева Формат А4

Серия 5.908-1 Типовые конструкции

Формат	Зона	Поз.	Обозначение	Наименование	Кол.	Примечание
				Детали		
А4		2	АПЭ 1378 0-1-03	Хомут для труб Дн 152...159	2	
				Стандартные изделия		
		3		Гайка М16 5 ГОСТ 5915-70	2	
		4		Шайба 16 04 ГОСТ 11371-78	2	
				АПЭ 1380 0-04		
				Сборочные единицы		
А4		1	АПЭ 1380 0-10-04	Опора	1	
				Детали		
А4		2	АПЭ 1378 0-1-04	Хомут для труб Дн 219	2	
				Стандартные изделия		
		3		Гайка М16 5 ГОСТ 5915-70	2	
		4		Шайба 16 04 ГОСТ 11371-78	2	

Изм. | Лист | № докум. | Подпись | Дата

АПЭ1380 0 Лист 3

Копировал Карташева Формат А4

АПЭ1380.0-10СБ

Серия 5.908-1

Типовые конструкции

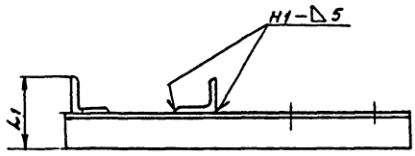

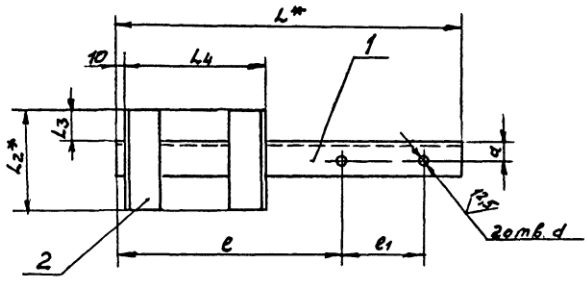

Обозначение	Размеры в мм									Масса, кг
	L*	L1*	L2*	L3	L4	e	e1	a	d	
АПЭ 1380 0-10	500	95	145	50	180	328	110	25	11	2,78
-01	630				240	426	145		13	3,3
-02	780	140	200	55		527	200	50	17	9,0
-03	950	160	220		290	668	225	60		14,3
-04	1060	210	270			718	285	85		28,3

1 Сварные швы по ГОСТ 5264-80
Электрод Э42 ГОСТ 9467-75
2. Н14, $\pm \frac{t2}{2}$
3* Размеры для справок

					АПЭ 1380 0-10СБ		
Изм.	Лист	№ докум.	Подпись	Дата	Опора Сборочный чертеж	Лит	Масса	Масшт.
Разраб.		Алешичева					См. таблицу	—
Пров.		Акулин				Лист	Листов 1
Т.контр.		Акулин					
Н.контр.		Уткина				СПКБ „Спецавтоматика" Москва	
Утв.		Азаров					

18624 10 Формат А3

Инв. № подл. | Подпись и дата | Взам. инв. № | Инв. № дубл. | Подпись и дата

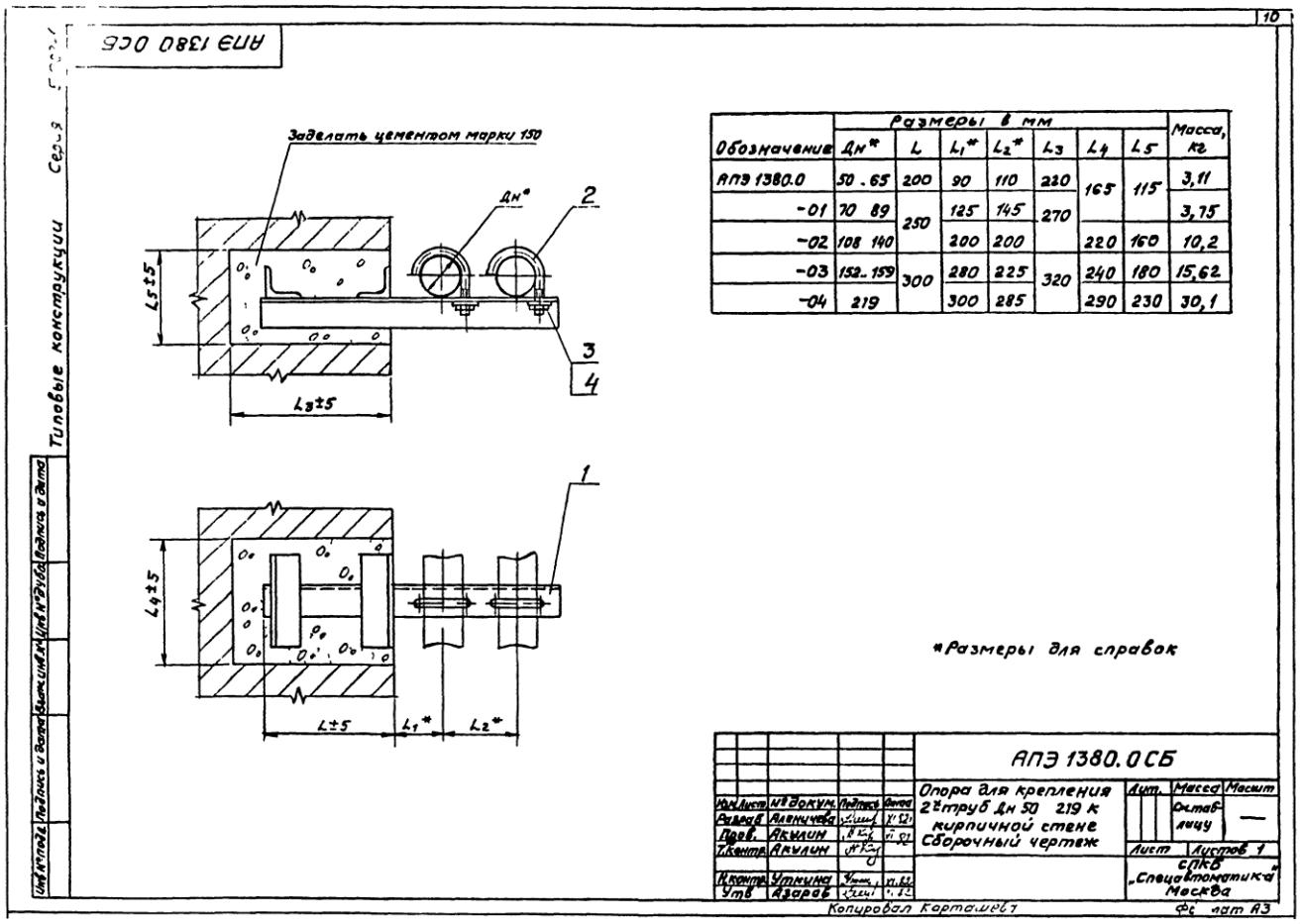

Обозначение	Размеры в мм							Масса, кг
	Дн*	L	L1*	L2*	L3	L4	L5	
АПЭ 1380.0	50 . 65	200	90	110	220	165	115	3,11
-01	70 89	250	125	145	270			3,75
-02	108 140		200	200		220	160	10,2
-03	152..159	300	280	225	320	240	180	15,62
-04	219		300	285		290	230	30,1

*Размеры для справок

АПЭ 1380.0 СБ

Опора для крепления 2х труб Дн 50 219 к кирпичной стене Сборочный чертеж

Изм.	Лист	№ докум.	Подпись	Дата
Разраб.		Аленичева		
Пров.		Акулин		
Т.контр.		Акулин		
Н.контр.		Утмина		
Утв.		Азаров		

Лит.	Масса	Масшт.
	Составлицу	—

Лист | Листов 1

СПКБ „Спецавтоматика" Москва

Копировал Карташева

Формат А3

Типовые конструкции Серия 5.908-1

Формат	Зона	Поз.	Обозначение	Наименование	Кол.	Примечание
				Документация		
А3			АПЭ 1380 0 - 10 СБ	Сборочный чертеж		
			Переменные данные для исполнений			
				АПЭ 1380 0-10		
				Детали		
Б4		1	АПЭ 1380 0-1	Опора		
				Уголок Б-45×45×5 ГОСТ 8509-72 / Ст. 3 ГОСТ 535-79		
				L = 500 ± 2	1	1,68кг
Б4		2	АПЭ 1380 0-2	Перекладина		
				Уголок Б-50×50×5 ГОСТ 8509-72 / Ст 3 ГОСТ 535-79		
				L = 145 ± 1,2	2	0,55кг
				АПЭ 1380 0-10-01		
				Детали		
Б4		1	АПЭ 1380 0-3	Опора		
				Уголок Б-45×45×5 ГОСТ 8509-72 / Ст. 3 ГОСТ 535-79		
				L = 630 ± 2	1	2,2кг

Подпись и дата | Взам. инв. № | Инв. № дубл. | Подпись и дата | Инв. № подл.

Изм.	Лист	№ докум.	Подпись	Дата
Разраб.		Аленичева		
Пров.		Акулин		
Н. контр.		Уткина		
Утв.		Азаров		

АПЭ 1380 0-10

Опора

Лит	Лист	Листов
	1	3

СПКБ „Спецавтоматика" Москва

Копировал Карташева — Формат А4

Типовые конструкции Серия 5.908-1

Формат	Зона	Поз.	Обозначение	Наименование	Кол.	Примечание
Б4		2	АПЭ 1380. 0-4	Перекладина		
				Уголок Б 50×50×5 ГОСТ 8509-72 / Ст 3 ГОСТ 585-79		
				L = 145 ± 1,2	2	0 55кг
				АПЭ 1380 0-10-02		
				Детали		
Б4		1	АПЭ 1380. 0-5	Опора		
				Уголок Б-90×90×7 ГОСТ 8509-72 / Ст 3 ГОСТ 535-79		
				L = 780 ± 2	1	7,5кг
Б4		2	АПЭ 1380. 0-6	Перекладина		
				Уголок Б-50×50×5 ГОСТ 8509-72 / Ст. 3 ГОСТ 535-79		
				L = 200 ± 1,2	2	0,75кг
				АПЭ 1380 0-10-03		
Б4		1	АПЭ 1380. 0-7	Опора		
				Уголок Б-110×110×8 ГОСТ 8509-72 / Ст. 3 ГОСТ 535-79		
				L = 950 ± 20	1	12,8кг
Б4		2	АПЭ 1380. 0-8	Перекладина		
				Уголок Б-50×50×5 ГОСТ 2509-72 / Ст 3 ГОСТ 535-79		
				L = 220 ± 1,2	2	0,75кг

Подпись и дата | Взам. инв. № | Инв. № дубл. | Подпись и дата | Инв. № подл.

Изм.	Лист	№ докум.	Подпись	Дата

АПЭ 1380. 0-10 — Лист 2

Копировал Карташева — Формат А4

Типовые конструкции Серия 5.908-1

Формат	Зона	Поз.	Обозначение	Наименование	Кол.	Примечание
				АПЭ 1380 0-10-04		
				Детали		
Б4		1	АПЭ 1380 0-9	Опора		
				Уголок Б-160×160×10 ГОСТ 8509-72 / Ст. 3 ГОСТ 535-79		
				L = 1060 ± 2	1	26,2кг
Б4		2	АПЭ 1380 0-11	Перекладина		
				Уголок Б-50×50×5 ГОСТ 8509-72 / Ст 3 ГОСТ 535-79		
				L = 270 ± 1,2	2	1,02кг

Подпись и дата | Взам. инв. № | Инв. № дубл. | Подпись и дата | Инв. № подл.

Изм.	Лист	№ докум.	Подпись	Дата

АПЭ 1380. 0-10 — Лист 3

Копировал Карташева — Формат А4

Типовые конструкции Серия 5.908-1

Формат	Зона	Поз.	Обозначение	Наименование	Кол.	Примечание
				Документация		
А3			АПЭ 1381 0 СБ	Сборочный чертеж		
			Переменные данные для исполнений			
				АПЭ 1361. 0		
				Сборочные единицы		
А4		1	АПЭ 1381. 0-10	Опора	1	
				Детали		
		2	АПЭ 1377 0-1	Хомут для труб Дн 18. 30	3	
				Стандартные изделия		
		3		Гайка М6 5 ГОСТ 5915-70	3	
		4		Шайба 6,04 ГОСТ 11371-78	3	
				АПЭ 1381. 0-01		
				Сборочные единицы		
А4		1	АПЭ 1381. 0-10-01	Опора	1	

Подпись и дата | Взам. инв. № | Инв. № дубл. | Подпись и дата | Инв. № подл.

Изм.	Лист	№ докум.	Подпись	Дата
Разраб.		Аленичева		
Пров.		Акулин		
Н. контр.		Уткина		
Утв.		Азаров		

АПЭ 1381. 0

Опора для крепления 32 труб Дн 18 89 к кирпичной стене

Лит	Лист	Листов
	1	3

СПКБ „Спецавтоматика" Москва

Копировал Карташева 18624 11 — Формат А4

Серия 5.908-1 Типовые конструкции

Формат	Зона	Поз.	Обозначение	Наименование	Кол.	Примечание
				Детали		
А4		2	АПЭ 1377.0-1-01	Хомут для труб Дн 32..48	3	
				Стандартные изделия		
		3		Гайка М8.5 ГОСТ 5915-70	3	
		4		Шайба 8 04 ГОСТ 11371-78	3	
				АПЭ 1381.0-02		
				Сборочные единицы		
А4		1	АПЭ 1381. 0-10-02	Опора	1	
				Детали		
А4		2	АПЭ 1378 0-1	Хомут для труб Дн 58 65	3	
				Стандартные изделия		
		3		Гайка М10 5 ГОСТ 5915-70	3	
		4		Шайба 10 04 ГОСТ 11371-78	3	
				АПЭ 1381.0-03		
				Сборочные единицы		
А4		1	АПЭ 1381.0-10-03	Опора	1	

Изм. Лист № докум. Подпись Дата — АПЭ 1381.0 — Лист 2

Гопировал Карташева — Формат А4

Серия 5.908-1 Типовые конструкции

Формат	Зона	Поз.	Обозначение	Наименование	Кол.	Примечание
				Детали		
А4		2	АПЭ 1378 0-1-01	Хомут для труб Дн 70..89	3	
				Стандартные изделия		
		3		Гайка М12 5 ГОСТ 5915-79	3	
		4		Шайба 12 04 ГОСТ 11371-78	3	

Изм. Лист № докум. Подпись Дата — АПЭ 1381.0 — Лист 3

Гопировал Карташева — Формат А4

АПЭ 1381.0СБ

Серия 5.908-1 Типовые конструкции

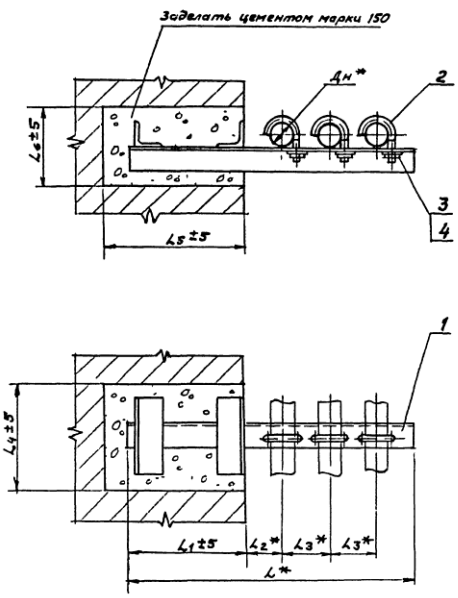

Обозначение	Размеры в мм: Дн*	L*	L_1*	L_2*	L_3*	L_4	L_5	L_6	Масса, кг
АПЭ 1381.0-10	18.. 30	430	150	60	75	155	170	110	2,2
-01	32 49	530	200	70	90	165	220	115	3,2
-02	50...65	700	250	105	125	185	270	135	5,6
-03	70 89	765		125	145	220		160	9,6

* Размеры для справок

АПЭ 1381.0 СБ

Опора для крепления 3х труб Дн 18 89 к кирпичной стене. Сборочный чертеж

Изм.	Лист	№ докум.	Подпись	Дата
Разраб.		Аленичева		
Пров.		Акулин		
Т.контр.		Акулин		
Н.контр.		Уткина		
Утв.		Азаров		

Лит. — Масса — Масшт. — Сч. таблицу — Лист — Листов 1

СПКБ „Спецавтоматика" Москва

18624 12 — Формат Г3

5.908-1 Серия. Типовые конструкции

Формат	Зона	Поз	Обозначение	Наименование	Кол.	Примечание
				Документация		
А3			АПЭ 1381 0-10 СБ	Сборочный чертеж		
			Переменные данные для исполнений			
				АПЭ 1381 0-10		
				Детали		
Б4		1	АПЭ 1381 0-1	Опора		
				Уголок $\frac{Б-36\times36\times4\ ГОСТ\ 8509-72}{Ст\ 3\ ГОСТ\ 535-79}$		
				L=430±1,5	1	0,92кг
Б4		2	АПЭ 1381 0-2	Перекладина		
				Уголок $\frac{Б-50\times50\times5\ ГОСТ\ 8509-72}{Ст\ 3\ ГОСТ\ 535-79}$		
				L=135±1	2	0,5кг
				АПЭ 1381 0-10-01		
				Детали		
Б4		1	АПЭ 1381 0-3	Опора		
				Уголок $\frac{Б-45\times45\times5\ ГОСТ\ 8509-72}{Ст\ 3\ ГОСТ\ 535-79}$		
				L=530±1,5	1	1,8кг

Подпись и дата. Инв. № дубл. Взам. инв. №. Инв. № подл.

Изм.	Лист	№ докум.	Подпись	Дата
Разраб.		Аленичева		
Пров.		Акулин		
Н. контр.		Уткина		
Утв.		Азаров		

АПЭ 1381 0-10

Опора

Лит.	Лист	Листов
	1	2

СПКБ „Спецавтоматика" Москва

5.908-1 Серия. Типовые конструкции

Формат	Зона	Поз	Обозначение	Наименование	Кол.	Примечание
Б4		2	АПЭ 1381 0-4	Перекладина		
				Уголок $\frac{Б-50\times50\times5\ ГОСТ\ 8509-72}{Ст\ 3\ ГОСТ\ 535-79}$		
				L=145±1	2	0,55кг
				АПЭ 1381 0-10-02		
				Детали		
Б4		1	АПЭ 1381 0-5	Опора		
				Уголок $\frac{Б-63\times63\times6\ ГОСТ\ 8509-72}{Ст\ 3\ ГОСТ\ 535-79}$		
				L=700±1,5	1	4,0кг
Б4		2	АПЭ 1381 0-6	Перекладина		
				Уголок $\frac{Б-50\times50\times5\ ГОСТ\ 8509-72}{Ст\ 3\ ГОСТ\ 535-79}$		
				L=165±1	2	0,62кг
				АПЭ 1381 0-10-03		
				Детали		
Б4		1	АПЭ 1381 0-7	Опора		
				Уголок $\frac{Б-90\times90\times7\ ГОСТ\ 8509-72}{Ст\ 3\ ГОСТ\ 535-79}$		
				L=765±1,5	1	7,4кг
Б4		2	АПЭ 1381 0-8	Перекладина		
				Уголок $\frac{Б-50\times50\times5\ ГОСТ\ 8509-72}{Ст\ 3\ ГОСТ\ 535-79}$		
				L=200±1	2	0,75кг

Подпись и дата. Инв. № дубл. Взам. инв. №. Инв. № подл.

Изм.	Лист	№ докум.	Подпись	Дата

АПЭ 1381.0-10

Лист 2

18624 13

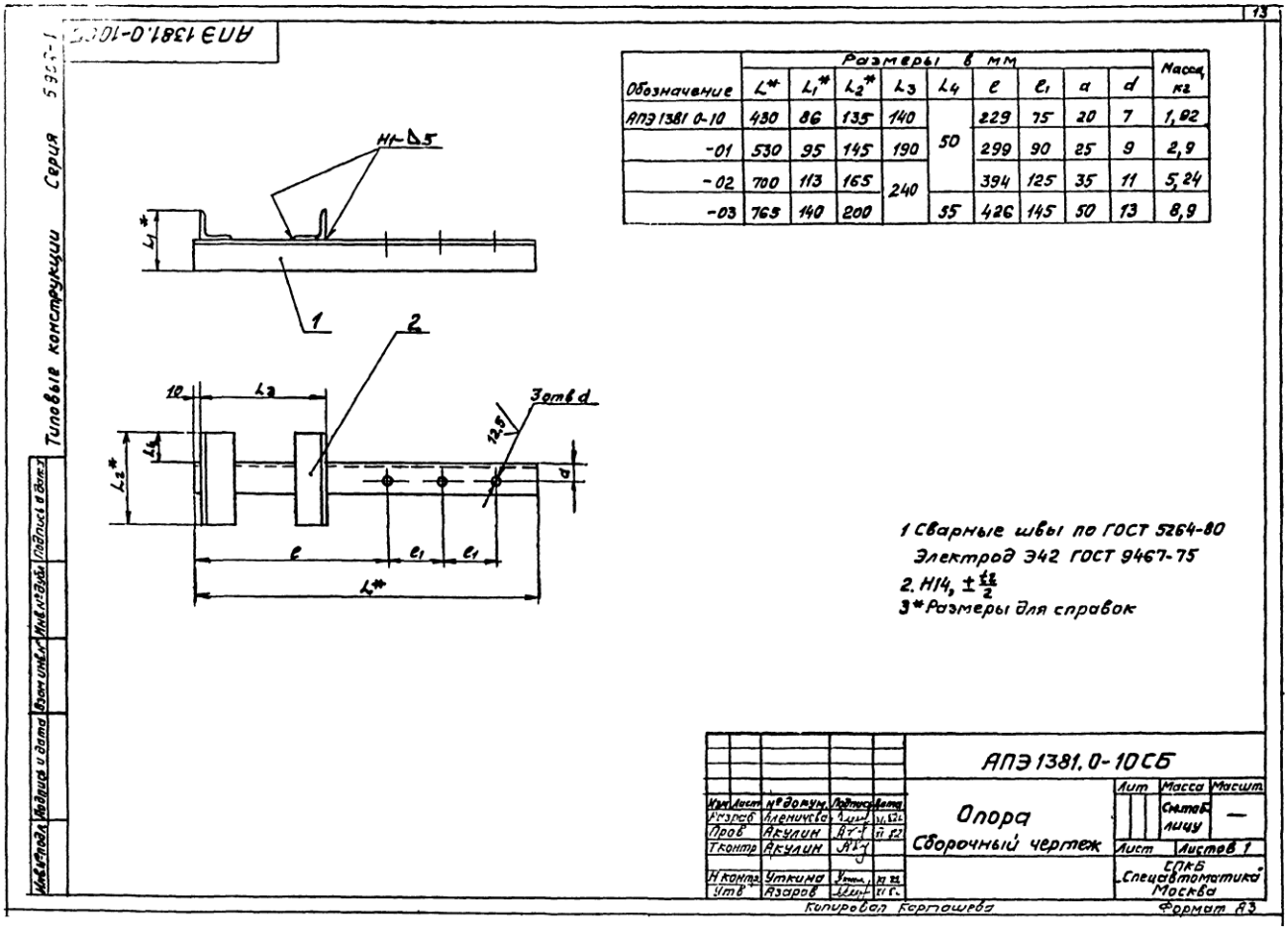
АПЭ 1381.0-10СБ
Типовые конструкции
Серия
Размеры в мм
Обозначение
L*
L1*
L2*
L3
L4
e
e1
a
d
Масса, кг
АПЭ 1381 0-10
430
86
135
140
50
229
75
20
7
1,92
-01
530
95
145
190
299
90
25
9
2,9
-02
700
113
165
240
394
125
35
11
5,24
-03
765
140
200
55
426
145
50
13
8,9
1 Сварные швы по ГОСТ 5264-80
Электрод Э42 ГОСТ 9467-75
2. Н14, ±t2/2
3* Размеры для справок
АПЭ 1381.0-10СБ
Опора
Сборочный чертеж
Лит
Масса
Масшт.
Сметаблицу
Лист
Листов 1
СПКБ
Спецавтоматика
Москва
Разраб
Пров
Т.контр
Н.контр
Утв
Аленичева
Акулин
Уткина
Азаров
Копировал Коршашева
Формат А3

Серия 5.903-1 Типовые конструкции

АПЭ 1382.0СБ

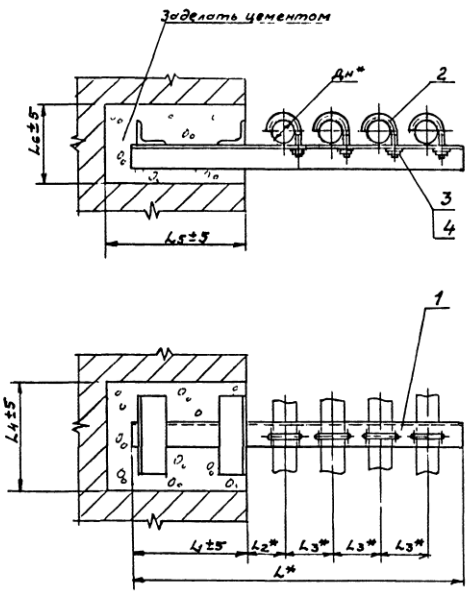

Обозначение	Размеры в мм Дн*	L*	L1*	L2*	L3*	L4	L5	L6	Масса сборки, кг
АПЭ 1382 0	18 30	505	150	60	75	160	120	110	3,5
-01	32 48	620	200	70	90	170	220	120	3,7
-02	50 65	825	250	105	125	205	270	145	15,1
-03	70 89	960	300	125	145	240	320	180	16,2

* Размеры для справок

Изм. Лист	№ докум.	Подпись	Дата	АПЭ 1382 ОСБ	
Разраб.	Алексичева			Опора для крепления 4х труб Дн 18 89 к кирпичной стене. Сборочный чертеж	Лит. / Масса / Масшт. —
Пров.	Якулин				Лист / Листов 1
Т.контр.	Якулин				СПКБ „Спецавтоматика" Москва
Н.контр.	Уткина				
Утв.	Азаров				

Копировал Гортошева Формат А3

Серия 5.903-1 Типовые конструкции

Формат	Зона	Поз.	Обозначение	Наименование	Кол.	Примечание
				Документация		
А3			АПЭ 1382 ОСБ	Сборочный чертеж		
			Переменные данные	для исполнений		
				АПЭ 1382 0		
				Сборочные единицы		
А4		1	АПЭ 1382.0-10	Опора	1	
				Детали		
А4		2	АПЭ 1377 0-1	Хомут для труб Ду18..30	4	
				Стандартные изделия		
		3		Гайка М6 5 ГОСТ 5915-70	4	
		4		Шайба 6 04 ГОСТ 11371-78	4	
				АПЭ 1382 0-01		
				Сборочные единицы		
А4		1	АПЭ1382 0-10-01	Опора	1	
				Детали		
А4		2	АПЭ1377 0 1-01	Хомут для труб Ду 32 48	4	

Изм. Лист	№ докум.	Подпись	Дата	АПЭ 1382 0	
Разраб.	Алексичева			Опора для крепления 4х труб Дн 18 89 к кирпичной стене	Лит. / Лист 1 / Листов 2
Пров.	Якулин				СПКБ „Спецавтоматика" Москва
Н.контр.	Уткина				
Утв.	Азаров				

Серия 5.903-1 Типовые конструкции

Формат	Зона	Поз.	Обозначение	Наименование	Кол.	Примечание
				Стандартные изделия		
		3		Гайка М8.5 ГОСТ 5915-70	4	
		4		Шайба 8 04 ГОСТ 11371-78	4	
				АПЭ 1381 0-02		
				Сборочные единицы		
А4		1	АПЭ 1382 0-10-02	Опора	1	
				Детали		
А4		2	АПЭ 1378 0-1	Хомут для труб Ду 50..65	4	
				Стандартные изделия		
		3		Гайка М10 5 ГОСТ 5915-70	4	
		4		Шайба 10.04 ГОСТ 11371-78	4	
				АПЭ 1382 0-03		
				Сборочные единицы		
А4		1	АПЭ 1382 0-10 03	Опора	1	
				Детали		
А4		2	АПЭ 1378 0-1-01	Хомут для труб Дн 70..89	4	
				Стандартные изделия		
		3		Гайка М12 5 ГОСТ 5915-70	4	
		4		Шайба 12 04 ГОСТ 11371-78	4	

Изм. Лист	№ докум.	Подпись	Дата	АПЭ 1382 0	Лист 2

12 624 14 Сборник ОТ Р

АПЭ 1382 0-10СБ

Серия 5.908-1 Типовые конструкции

Обозначение	Размеры в мм L^*	L_1^*	L_2^*	L_3	L_4	e	e_1	a	d	Масса сборки, кг
АПЭ 1382 0-10	505	86	140	140	50	229	75	20	7	3,23
-01	620	100	150	190		299	90	30	9	3,57
-02	825	125	185	240	55	394	125	45	11	7,1
-03	960	160	220	290		476	145	60	13	14,7

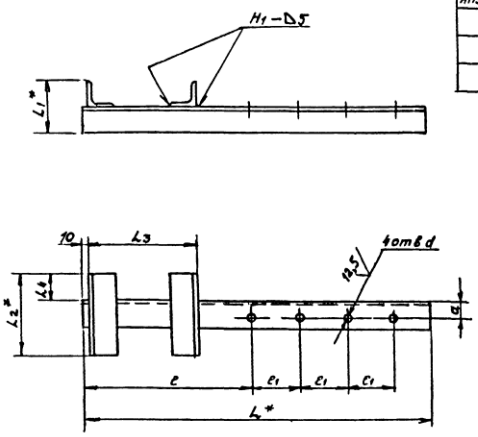

1 Сварные швы по ГОСТ 5264-80
Электрод Э42 ГОСТ 9467-75
2 $H14, \pm\frac{IT}{2}$
3* Размеры для справок

Изм. Лист	№ докум.	Подпись	Дата	АПЭ 1382 0-10СБ	
Разраб.	Алексичева			Опора сборочный чертеж	Лит. / Масса / Масшт. — см. таблицу
Пров.	Акулин				Лист / Листов 1
Т.контр.	Акулин				СПКБ „Спецавтоматика" Москва
Н.контр.	Уткина				
Утв.	Азаров				

Копировал Карташева Формат А3

Серия 5.908-1 Типовые конструкции

Позиция	Зона	Поз.	Обозначение	Наименование	Кол.	Примечание
				Документация		
А3			АПЭ 1382.0-10СБ	Сборочный чертеж		
			Переменные данные для исполнений			
				АПЭ 1382.0-10		
				Детали		
Б4		1	АПЭ 1382 0-1	Опора		
				Уголок $\frac{Б\ 30\times30\times4\ ГОСТ\ 8509-72}{Ст\ 3\ ГОСТ\ 535-79}$		
				L=505±1,5	1	2,17кг
Б4		2	АПЭ 1382 0-2	Перекладина		
				Уголок $\frac{Б\ 50\times50\times5\ ГОСТ\ 8509-72}{Ст\ 3\ ГОСТ\ 535-79}$		
				L=140±1	2	0,53кг
				АПЭ 1382 0-10-01		
				Детали		
Б4		1	АПЭ 1382 0-3	Опора		
				Уголок $\frac{Б\ 50\times50\times5\ ГОСТ\ 8509-72}{Ст\ 3\ ГОСТ\ 535-79}$		
				L=620±1,5	1	2,37кг

Изм. Лист	№ докум.	Подпись	Дата	АПЭ 1382 0-10	
Разраб.	Алексичева			Опора	Лит. / Лист 1 / Листов 2
Пров.	Акулин				СПКБ „Спецавтоматика" Москва
Н.контр.	Уткина				
Утв.	Азаров				

Серия 5.908-1 Типовые конструкции

Позиция	Зона	Поз.	Обозначение	Наименование	Кол.	Примечание
Б4		2	АПЭ 1382 0-4	Перекладина		
				Уголок $\frac{Б\ 50\times50\times5\ ГОСТ\ 8509-72}{Ст\ 3\ ГОСТ\ 535-79}$		
				L=150±1	2	0,57кг
				АПЭ 1382 0-10-0с		
				Детали		
Б4		1	АПЭ 1382 0-5	Опора		
				Уголок $\frac{Б\ 75\times75\times6\ ГОСТ\ 8509-72}{Ст\ 3\ ГОСТ\ 535-79}$		
				L=825±1,5	1	5,7кг
Б4		2	АПЭ 1382 0-6	Перекладина		
				Уголок $\frac{Б\ 50\times50\times5\ ГОСТ\ 8509-72}{Ст\ 3\ ГОСТ\ 535-79}$		
				L=185±1	2	0,7кг
				АПЭ 1382 0-10-03		
				Детали		
Б4		1	АПЭ 1382 0-7	Опора		
				Уголок $\frac{Б\ 110\times110\times8\ ГОСТ\ 8509-72}{Ст\ 3\ ГОСТ\ 535-79}$		
				L=960±1,5	1	13,0кг
Б4		2	АПЭ 1382 0-8	Перекладина		
				Уголок $\frac{Б\ 50\times50\times5\ ГОСТ\ 8509-72}{Ст\ 3\ ГОСТ\ 535-79}$		
				L=220±1	2	0,83кг

Изм. Лист	№ докум.	Подпись	Дата	АПЭ 1382 0-10	Лист 2

18624 15

АПЭ 1383 ОСБ

Типовые конструкции Серия 5.908-1

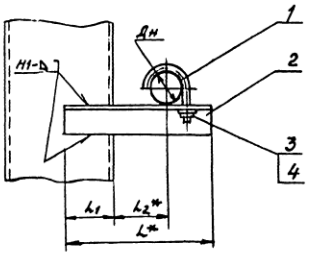

Обозначение	Размеры в мм Дн	L*	L_1	L_2	Масса, кг
АПЭ 1383 0	18 30	160	45	60	0,4
-01	32 48	180	50	70	0,45
-02	50 65	210	60	80	0,62
-03	70 89	300	75	125	1,55
-04	108 140	400	90	200	3,5
-05	152 159	510	100	280	5,0
-06	219	560		300	7,82

1. Сварные швы по ГОСТ 5264-80
Электрод Э42 ГОСТ 9467-75,
2. $\pm \frac{t_2}{2}$
3* Размеры для справок
4. Катет сварного шва принимается по наименьшей толщине свариваемых деталей

Изм.	Лист	№ докум.	Подпись	Дата
Разраб.		Аленичева		
Пров.		Акулин		
Т.контр.		Акулин		
Н.контр.		Уткина		
Утв.		Азаров		

АПЭ 1383 ОСБ

Опора для крепления трубы Дн 18.. 219 к металлоконструкциям
Сборочный чертеж

Лит	Масса	Масштаб
	Сн.таблицу	—

Лист | Листов 1

СПКБ „Спецавтоматика" Москва

Копировал Картошева Формат А3

Типовые конструкции Серия 5.908-1

Формат	Зона	Поз.	Обозначение	Наименование	Кол.	Примечание
				Документация		
Б3			АПЭ 1383. ОСБ	Сборочный чертеж		
			Переменные данные для исполнений			
				АПЭ 1383.0		
				Детали		
А4		1	АПЭ 1377 0-1	Хомут для труб Дн 18.. 30	1	
А4		2	АПЭ 1383. 0-1	Опора	1	
				Стандартные изделия		
		3		Гайка М6.5 ГОСТ 5915-70	1	
		4		Шайба 6 04 ГОСТ 11371-78	1	
				АПЭ 1383 0-01		
				Детали		
А4		1	АПЭ 1377 0-1-01	Хомут для труб Дн 32 - 48	1	
А4		2	АПЭ 1383 0-1-01	Опора	1	
				Стандартные изделия		
		3		Гайка М8.5 ГОСТ 5915-70	1	

Изм.	Лист	№ докум.	Подпись	Дата
Разраб.		Аленичева		
Пров.		Акулин		
Н.контр.		Уткина		
Утв.		Азаров		

АПЭ 1383 0

Опора для крепления одной трубы Дн 18 219 к металлоконструкциям

Лит	Лист	Листов
	1	3

СПКБ „Спецавтоматика" Москва

Типовые конструкции Серия 5.908-1

Формат	Зона	Поз.	Обозначение	Наименование	Кол.	Примечание
		4		Шайба 8 04 ГОСТ 11371-78	1	
				АПЭ 1383 0-02		
				Детали		
А4		1	АПЭ 1378.0-1	Хомут для труб Дн 50.. 65	1	
А4		2	АПЭ 1389 0-1-02	Опора	1	
				Стандартные изделия		
		3		Гайка М10 5 ГОСТ 5915-70	1	
		4		Шайба 10.04 ГОСТ 11371-78	1	
				АПЭ 1383.0-03		
				Детали		
А4		1	АПЭ 1378 0-1-01	Хомут для труб Дн 70-89	1	
А4		2	АПЭ 1383 0-1-03	Опора	1	
				Стандартные изделия		
		3		Гайка М12 5 ГОСТ 5915-70	1	
		4		Шайба 12 04 ГОСТ 11371-78	1	
				АПЭ 1383 0-04		
				Детали		
А4		1	АПЭ 1378 0-1-02	Хомут для труб Дн 108.. 140	1	
А4		2	АПЭ 1383 0-1-04	Опора	1	

Изм.	Лист	№ докум.	Подпись	Дата

АПЭ 1383 0

Лист 2

Копировал Картошева 18624 16 формат А4

Серия 5.903-1 Типовые конструкции

Поз.	Обозначение	Наименование	Кол.	Примечание
		Стандартные изделия		
3		Гайка М16.5 ГОСТ 5915-70	1	
4		Шайба 16.04 ГОСТ 11371-78	1	
		АПЭ 1383.0-05		
		Детали		
А4 1	АПЭ 1378.0-1-03	Хомут для труб Дн 152...159	1	
А4 2	АПЭ 1383.0-1-05	Опора	1	
		Стандартные изделия		
3		Гайка М16.5 ГОСТ 5915-70	1	
4		Шайба 16.04 ГОСТ 11371-78	1	
		АПЭ 1383.0-06		
		Детали		
А4 1	АПЭ 1378.0-1-04	Хомут для труб Дн 219		
А4 2	АПЭ 1383.0-1-06	Опора	1	
		Стандартные изделия		
3		Гайка М16.5 ГОСТ 5915-70	1	
4		Шайба 16.04 ГОСТ 11371-78	1	

Изм. Лист № докум. Подпись Дата

АПЭ 1383.0

Лист 3

Копировал Корташева Формат А4

Серия 5.903-1 Типовые конструкции

АПЭ 1383.0-1

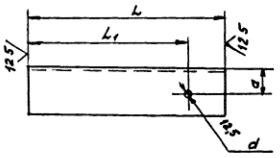

Обозначение	Размеры в мм L	L1	d	a	Материал	Масса, кг
АПЭ1383.0-1	160	123	7	20	Уголок Б 30×30×3 ГОСТ 8509-72 Ст 3 ГОСТ 535-79	0,26
-01	180	148	9			0,3
-02	210	178	11	22	Уголок Б-40×40×3 ГОСТ 8509-72 Ст 3 ГОСТ 535-79	0,39
-03	300	251	13	30	Уголок Б-50×50×4 ГОСТ 8509-72 Ст 3 ГОСТ 535-79	1,73
-04	400	367	17	35	Уголок Б-63×63×5 ГОСТ 8509-72 Ст 3 ГОСТ 535-79	2,29
-05	510	468		45	Уголок Б-75×75×6 ГОСТ 8509-72 Ст 3 ГОСТ 535-79	3,5
-06	560	518		55	Уголок Б-100×100×7 ГОСТ 8509-72 Ст 3 ГОСТ 535-79	6,05

Н14, $\pm\frac{IT}{2}$

АПЭ 1383.0-1

Изм. Лист № докум. Подпись Дата

Разраб. Алексичева
Пров. Акулин
Т.контр. Акулин
Н.контр. Уткина
Утв. Азаров

Опора

См. таблицу

Лит. Масса Масшт.
См. таблицу —
Лист Листов 1
СПКБ „Спецавтоматика" Москва

Копировал Корташева Формат А4

Серия 5.903-1 Типовые конструкции

АПЭ1384.0СБ

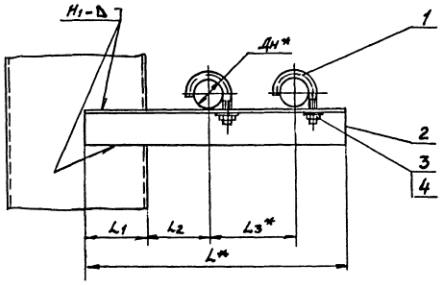

Обозначение	Размеры в мм Дн*	L*	L1	L2*	L3*	Масса сборки, кг
АПЭ1384.0	18...30	240	50	60	75	0,5
-01	32...48	290	70	70	90	0,6
-02	50...65	360	80	80	125	1,45
-03	70...89	450	90	125	145	3,1
-04	108...140	620		200	200	7,2
-05	152...159	740	105	280	225	11,0
-06	219	870	120	300	285	23,3

1 Сварные швы по ГОСТ 5264-80
Электрод Э42 ГОСТ 9467-75
2. $\pm\frac{IT}{2}$
3* Размеры для справок
4 Катет сварного шва принимается по наименьшей толщине свариваемых деталей

АПЭ 1384.0СБ

Изм. Лист № докум. Подпись Дата

Разраб. Алексичева
Пров. Акулин
Т.контр. Акулин
Н.контр. Уткина
Утв. Азаров

Опора для крепления 2х труб Дн 18...219 к металлоконструкциям
Сборочный чертеж

Лит. Масса Масшт.
См. таблицу —
Лист Листов 1
СПКБ „Спецавтоматика" Москва

18624 17

Серия 5.908-1 Типовые конструкции

Зона	Поз	Обозначение	Наименование	Кол	Примечание
			Документация		
А3		АПЭ 1384 0СБ	Сборочный чертеж		
		Переменные данные для исполнений			
			АПЭ 1384 0		
			Детали		
А4	1	АПЭ 1377 0-1	Хомут для труб Дн 18 30	2	
А4	2	АПЭ 1384 0-1	Опора	1	
			Стандартные изделия		
	3		Гайка М6 5 ГОСТ 5915-70	2	
	4		Шайба 6 04 ГОСТ 11371-78	2	
			АПЭ 1384 0-01		
			Детали		
А4	1	АПЭ 1377 0-1-01	Хомут для труб Дн 32. 48	2	
А4	2	АПЭ 1384 0-1-01	Опора	1	
			Стандартные изделия		
	3		Гайка М8 5 ГОСТ 5915-70	2	

АПЭ 1384 0

Изм	Лист	№ докум.	Подпись	Дата
Разраб		Аленичева		
Пров.		Акулин		
Н.контр.		Уткина		
Утв		Азаров		

Опора для крепления 2х труб Дн 18 219 к металлоконструкциям

Лит | Лист 1 | Листов 3

СПКБ „Спецавтоматика" Москва

Инв. № подл. | Подпись и дата | Взам. инв. № | Инв. № дубл. | Подпись и дата

Копировал Карташева Формат А4

18

Серия 5.908-1 Типовые конструкции

Формат	Зона	Поз	Обозначение	Наименование	Кол	Примечание
		4		Шайба 8 04 ГОСТ 11371-78	2	
				АПЭ 1384 0-02		
				Детали		
А4		1	АПЭ 1378 0-1	Хомут для труб Дн 50 65	2	
А4		2	АПЭ 1384 0-1-02	Опора	1	
				Стандартные изделия		
		3		Гайка М10 5 ГОСТ 5915-79	2	
		4		Шайба 10 04 ГОСТ 11371-78	2	
				АПЭ 1384 0-03		
				Детали		
А4		1	АПЭ 1378 0-1-01	Хомут для труб Дн 70 89	2	
А4		2	АПЭ 1384 0-1-03	Опора	1	
				Стандартные изделия		
		3		Гайка М12 5 ГОСТ 5915 79	2	
		4		Шайба 12 04 ГОСТ 11371-78	2	
				АПЭ 1384 0-04		
				Детали		
А4		1	АПЭ 1378 0-1-02	Хомут для труб Дн 108_140	2	
А4		2	АПЭ 1384. 0-1-03	Опора	1	

АПЭ 1384 0 Лист 2

Изм | Лист | № докум. | Подпись | Дата

Копировал Карташева Формат А4

Серия 5.908-1 Типовые конструкции

Формат	Зона	Поз	Обозначение	Наименование	Кол	Примечание
				Стандартные изделия		
		3		Гайка М16 5 ГОСТ 5915-79	2	
		4		Шайба 16 04 ГОСТ 11371-78	2	
				АПЭ 1384 0-05		
				Детали		
А4		1	АПЭ 1378 0-1-03	Хомут для труб Дн 152. 159	2	
А4		2	АПЭ 1384 0-1-04	Опора	1	
				Стандартные изделия		
		3		Гайка М16 5 ГОСТ 5915-79	2	
		4		Шайба 16 04 ГОСТ 11371-78	2	
				АПЭ 1384 0-06		
				Детали		
А4		1	АПЭ 1378. 0-1-04	Хомут для труб Дн 219	2	
А4		2	АПЭ 1384 0-1-05	Опора	1	
				Стандартные изделия		
		3		Гайка М16 5 ГОСТ 5915-70	2	
		4		Шайба 16 04 ГОСТ 11371-78	2	

АПЭ 1384 0 Лист 3

Изм | Лист | № докум | Подпись | Дата

АПЭ 1384.0-1

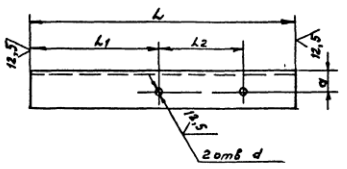

Обозначение	Размеры в мм L	L1	L2	a	d	Материал	Масса, кг
АПЭ 1384 0-1	240	129	75	20	7	Уголок Б-36×36×3 ГОСТ 8509-72 / Ст 3 ГОСТ 535-79	0,4
-01	290	169	90		9		0,48
-02	360	198	125	25	11	Уголок Б-45×45×5 ГОСТ 8509-72 / Ст 3 ГОСТ 535-79	1,22
-03	450	266	145	35	13	Уголок Б-63×63×6 ГОСТ 8509-72 / Ст 3 ГОСТ 535-79	2,6
-04	620	384	200	50	17	Уголок Б 90×90×7 ГОСТ 8509-72 / Ст 3 ГОСТ 535-79	6,0
-05	740	473	225	60		Уголок Б-110×110×8 ГОСТ 8509-72 / Ст 3 ГОСТ 535-79	9,62
-06	870	543	285	85		Уголок Б 160×160×10 ГОСТ 8509-72 / Ст 3 ГОСТ 535 79	21,5

$H14, \pm \frac{t_2}{2}$

АПЭ 1384 0-1

Изм	Лист	№ докум	Подпись	Дата
Разраб		Аленичева		
Пров.		Красюкова		
Т.контр		Акулин		
Н.контр.		Уткина		
Утв		Азаров		

Опора

Лит | Масса | Масшт.

См. таблицу | —

Лист | Листов 1

См таблицу

СПКБ „Спецавтоматика" Москва

Копировал Карташева 18624 18 Формат А4

АПЭ1385 0СБ

Типовые конструкции Серия 5908-1

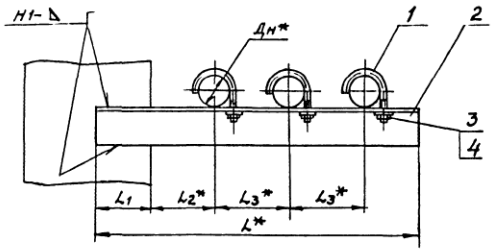

Обозначение	Размеры в мм Дн*	L*	L1	L2*	L3*	Масса сборки, кг
АПЭ1385.0	18 30	310	50	60	75	0,6
-01	32.. 48	380	70	70	90	1,5
-02	50 65	480	80	80	125	3 2
-03	70 89	590	90	125	145	6,6

1 Сварные швы по ГОСТ 5264-80
Электрод Э42 ГОСТ 9467-75
2. $\pm \frac{t_2}{2}$
3.* Размеры для справок
4 Катет сварного шва принимается по наименьшей толщине свариваемых деталей

Изм	Лист	№ докум	Подпись	Дата
Разраб		Аленичева		11.92
Пров		Акулин		82
Т.контр.		Акулин		82
Н.контр.		Уткина		82
Утв.		Азаров		82

АПЭ1385.0СБ

Опора для крепления 3х труб Дн 18 89 к металлоконструкциям
Сборочный чертеж

Лит	Масса	Масшт.
	Ст.тоб-лицу	—

Лист | Листов 1

СПКБ „Спецавтоматика" Москва

Инв.№ подл. | Подпись и дата | Взам.инв.№ | Инв.№ дубл. | Подпись и дата

Копировал Карташева

Формат А3

Серия 5908-1 Типовые конструкции

Формат	Зона	Поз	Обозначение	Наименование	Кол.	Примечание
				Документация		
А3			АПЭ 1385 0СБ	Сборочный чертеж		
			Переменные данные для исполнений			
				АПЭ 1385.0		
				Детали		
А4		1	АПЭ 1377 0-1	Хомут для труб Дн18.. 30	3	
А4		2	АПЭ 1385 0-1	Опора	1	
				Стандартные изделия		
		3		Гайка М6 5 ГОСТ 5915-79	3	
		4		Шайба 6 04 ГОСТ 11371-78	3	
				АПЭ1385 0-01		
				Детали		
А4		1	АПЭ 1377 0-1-01	Хомут для труб Дн32 48	3	
А4		2	АПЭ 1385 0-1-01	Опора	1	
				Стандартные изделия		
		3		Гайка М8 5 ГОСТ 5915-79	3	

Изм	Лист	№ докум	Подпись	Дата
Разраб		Аленичева		
Пров		Акулин		
Н.контр.		Уткина		
Утв		Азаров		

АПЭ 1385 0

Опора для крепления 3х труб Дн 18 89 к металлоконструкциям

Лит	Лист	Листов
	1	2

СПКБ „Спецавтоматика" Москва

Формат А4

Серия 5908-1 Типовые конструкции

Формат	Зона	Поз	Обозначение	Наименование	Кол.	Примечание
		4		Шайба 8 04 ГОСТ 11371-78	3	
				АПЭ 1385 0-02		
				Детали		
А4		1	АПЭ1378.0-1	Хомут для труб Дн 50..65	3	
А4		2	АПЭ 1385 0-1-02	Опора	1	
				Стандартные изделия		
		3		Гайка М10 5 ГОСТ 5915-79	3	
		4		Шайба 10 04 ГОСТ 11371-78	3	
				АПЭ 1385 0-03		
				Детали		
А4		1	АПЭ 1378 0-1-01	Хомут для труб Дн70..89	3	
А4		2	АПЭ 1385 0-1-03	Опора	1	
				Стандартные изделия		
		3		Гайка М12 5 ГОСТ 5915-79	3	
		4		Шайба 12 04 ГОСТ 11371-78	3	

Изм	Лист	№ докум	Подпись	Дата

АПЭ 1385 0

Лист 2

Копировал Карташева 18624 19 Формат А4

Серия 5.908-1

Типовые конструкции

АПЭ 1385 0-1

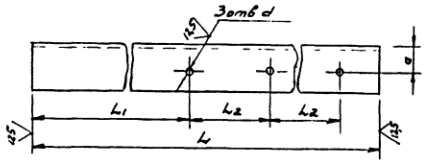

Обозначение	Размеры в мм L	L_1	L_2	a	d	Материал	Масса, кг
АПЭ1385.0-1	310	129	75	20	7	Уголок Б 36х36х3 ГОСТ 8509-72 / Ст 3 ГОСТ 535-79	0,5
-01	380	169	90	30	9	Уголок Б 45х45х3 ГОСТ 8509-72 / Ст 3 ГОСТ 535-79	1,08
-02	480	198	125	45	11	Уголок Б 63х63х5 ГОСТ 8509-72 / Ст 3 ГОСТ 535-79	2,75
-03	590	266	145	60	13	Уголок Б 90х90х7 ГОСТ 8509-72 / Ст 3 ГОСТ 535-79	5,7

Н14, $\pm\frac{t_2}{2}$

АПЭ 1385.0-1

Опора

См таблицу

Лист | Листов 1

СПКБ „Спецавтоматика" Москва

Копировал Карташева

Формат А4

20

Позиция	Зона	Поз	Обозначение	Наименование	Кол	Примечание
				Документация		
А3			АПЭ 1386 0 СБ	Сборочный чертеж		
			Переменные данные для исполнений			
				АПЭ1386.0		
				Детали		
А4		1	АПЭ 1377 0-1	Хомут для труб Дн 18...30	4	
А4		2	АПЭ 1386 0-1	Опора	1	
				Стандартные изделия		
		3		Гайка М6 5 ГОСТ 5915-79	4	
		4		Шайба 6 04 ГОСТ 11371-78	4	
				АПЭ 1386 0-01		
				Детали		
А4		1	АПЭ 1377. 0-1-01	Хомут для труб Дн 32 48	4	
А4		2	АПЭ 1386 0-1-01	Опора	1	
				Стандартные изделия		
		3		Гайка М8 5 ГОСТ 5915-79	4	

АПЭ 1386.0

Опора для крепления 4х труб Дн 18...89 к металлоконструкциям

Лист 1 | Листов 2

СПКБ „Спецавтоматика" Москва

Копировал Карташева

Позиция	Зона	Поз	Обозначение	Наименование	Кол	Примечание
		4		Шайба 8 04 ГОСТ 11371-78	4	
				АПЭ 1386 0-02		
				Детали		
А4		1	АПЭ 1378.0-1	Хомут для труб Дн 50 65	4	
А4		2	АПЭ 1386. 0-1-02	Опора	1	
				Стандартные изделия		
		3		Гайка М10 5 ГОСТ 5915-79	4	
		4		Шайба 10 04 ГОСТ 11371-78	4	
				АПЭ 1386 0-03		
				Детали		
А4		1	АПЭ 1378. 0-1	Хомут для труб Дн 70 89	4	
А4		2	АПЭ 1386. 0-1-03	Опора	1	
				Стандартные изделия		
		3		Гайка М12 5 ГОСТ 5915-79	4	
		4		Шайба 12 04 ГОСТ 11371-78	4	

АПЭ 1386. 0

Лист 2

Серия 5.908-1

Типовые конструкции

АПЭ 1386 0-1

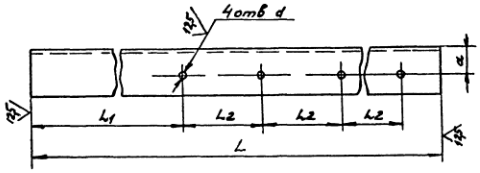

Обозначение	Размеры в мм L	L_1	L_2	a	d	Материал	Масса, кг
АПЭ 1386. 0-1	380	144	75	20	7	Уголок Б 36х36х3 ГОСТ 8509-72 / Ст 3 ГОСТ 535-79	0,63
-01	480	174	90	30	9	Уголок Б 50х50х5 ГОСТ 8509-72 / Ст 3 ГОСТ 535-79	1,81
-02	640	233	125	35	11	Уголок Б 63х63х5 ГОСТ 8509-72 / Ст 3 ГОСТ 535-79	3,66
-03	750	281	145	60	13	Уголок Б 110х110х8 ГОСТ 8509-72 / Ст 3 ГОСТ 535-79	10,12

Н14, $\pm\frac{t_2}{2}$

АПЭ1386.0-1

Опора

См таблицу

Лист | Листов 1

СПКБ „Спецавтоматика" Москва

Типовые конструкции Серия 5.9...

АПЭ1386 0СБ

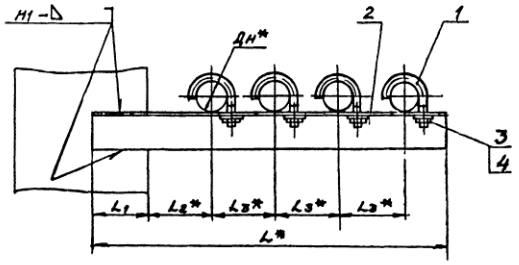

Обозначение	Размеры в мм					Масса сборки, кг
	Дн*	L*	L1	L2*	L3*	
АПЭ1386 0	18 30	380	65	60	75	0,72
-01	32 48	480	75	70	90	2,1
-02	50 65	640	90	105	125	4,12
-03	70 89	750	105	125	145	11,0

1 Сварные швы по ГОСТ 5264-80. Электрод Э42 ГОСТ 9467-75.
2 Предельные отклонения $\pm \frac{t_3}{2}$
3 * Размеры для справок.
4. Катет сварного шва принимается по наименьшей толщине свариваемых деталей

Изм.	Лист	№ докум.	Подпись	Дата	АПЭ1386 0СБ	Лит.	Масса	Масшт.
Разраб		Аленичева			Опора для крепления 4х труб Дн 18 89 к металлоконструкциям Сборочный чертеж		См. таблицу	—
Пров		Акулин				Лист	Листов 1	
Т.контр.		Акулин				СПКБ „Спецавтоматика" Москва		
Н.контр.		Уткина						
Утв		Азаров						

Копировал Корнешова Формат А3

Инв. № подл. | Подпись и дата | Взам. инв. № | Инв. № дубл. | Подпись и дата

Типовые конструкции Серия 5.908-1

АПЭ1387 0СБ

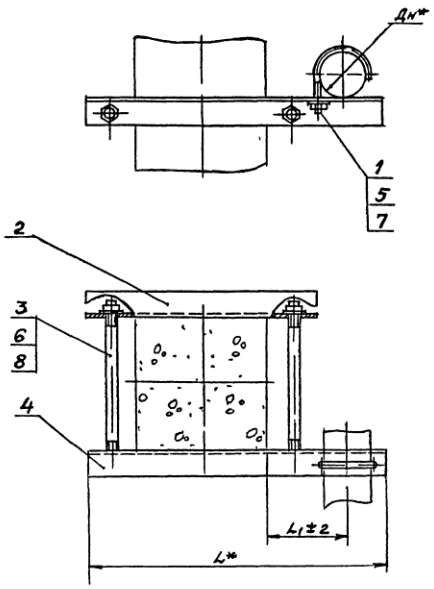

Обозначение	Размеры в мм			Масса сборки, кг
	Дн*	L*	L1	
АПЭ1387 0	18 30	515	60	2,43
-01	32 48	535	70	2,5
-02	50 65	565	90	4,14
-03	70 89	610	125	4,4

1. * Размеры для справок

Изм.	Лист	№ докум.	Подпись	Дата	АПЭ1387 0СБ	Лит.	Масса	Масшт.
Разраб		Аленичева			Опора для крепления одной трубы Дн 18 89 к железобетонной колонне Сборочный чертеж		См. таблицу	—
Пров.		Акулин				Лист	Листов 1	
Т.контр.		Акулин				СПКБ „Спецавтоматика" Москва		
Н.контр.		Уткина						
Утв.		Азаров						

Копировал Корнешова 18624 21 Формат А3

Инв. № подл. | Подпись и дата | Взам. инв. № | Инв. № дубл. | Подпись и дата

Серия 5.908-1 Типовые конструкции

Формат	Зона	Поз.	Обозначение	Наименование	Кол.	Примечание
				Документация		
А3			АПЭ 1387.0 СБ	Сборочный чертеж		
			Переменные данные для исполнений			
				АПЭ 1387.0		
				Детали		
А4		1	АПЭ 1387.0-1	Хомут для труб Ду18...30	1	
А4		2	АПЭ 1387.0-1	Перекладина	1	
А4		3	АПЭ 1387.0-2	Шпилька	2	
А4		4	АПЭ 1387.0-3	Перекладина	1	
				Стандартные изделия		
		5		Гайка М6.5 ГОСТ 5915-70	1	
		6		Гайка М10.5 ГОСТ 5915-70	4	
		7		Шайба 6.04 ГОСТ 11371-78	1	
		8		Шайба 10.04 ГОСТ 11371-78	4	
				АПЭ 1387.0-1		
				Детали		
А4		1		Хомут для труб Ду 32...48	1	
А4		2		Перекладина	1	

Изм. Лист № докум. Подпись Дата

Разраб. Аверичева; Пров. Акулин; Н.контр. Упкина; Утв. Азаров

АПЭ 1387.0

Опора для крепления одной трубы Ду18...89 к железобетонной колонне

Лит. Лист Листов: 1 3

СПКБ „Спецавтоматика" Москва

Копировал Картошева Формат А4

Серия 5.908-1 Типовые конструкции

Формат	Зона	Поз.	Обозначение	Наименование	Кол.	Примечание
А4		3	АПЭ 1387.0-2	Шпилька	2	
А4		4	АПЭ 1387.0-3	Перекладина	1	
				Стандартные изделия		
		5		Гайка М8.5 ГОСТ 5915-70	1	
		6		Гайка М10.8 ГОСТ 5915-70	4	
		7		Шайба 8.04 ГОСТ 11371-78	1	
		8		Шайба 10.04 ГОСТ 11371-78	4	
				АПЭ 1387.0-02		
				Детали		
А4		1	АПЭ 1378.0-1	Хомут для труб Ду50...65	1	
А4		2	АПЭ 1387.0-1-02	Перекладина	1	
А4		3	АПЭ 1387.0-2-01	Шпилька	2	
А4		4	АПЭ 1387.0-3-01	Перекладина	1	
				Стандартные изделия		
		5		Гайка М12.5 ГОСТ 5915-70	1	
		6		Гайка М12.5 ГОСТ 5915-70	4	
		7		Шайба 10.04 ГОСТ 11371-78	1	
		8		Шайба 12.04 ГОСТ 11371-78	4	
				АПЭ 1387.0-03		
				Детали		
А4		1	АПЭ 1378.0-1-01	Хомут для труб Ду70...89	1	
А4		2	АПЭ 1387.0-1-03	Перекладина	1	

Изм. Лист № докум. Подпись Дата

АПЭ 1387.0 Лист 2

Копировал Курганова Формат А4

Серия 5.908-1 Типовые конструкции

Формат	Зона	Поз.	Обозначение	Наименование	Кол.	Примечание
А4		3	АПЭ 1387.0-2-01	Шпилька	2	
А4		4	АПЭ 1387.0-3-01	Перекладина	1	
				Стандартные изделия		
		5б		Гайка М12.5 ГОСТ 5915-70	5	
		7в		Шайба 12.04 ГОСТ 11371-78	5	

Изм. Лист № докум. Подпись Дата

АПЭ 1387.0 Лист 3

Копировал Картошева Формат А4

Серия 5.908-1 Типовые конструкции

АПЭ 1387.0-1

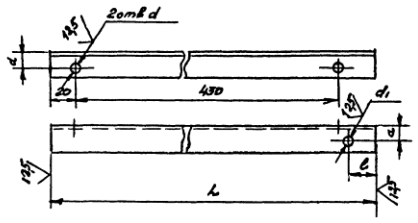

Обозначение	Размеры в мм L	в	a	d	d_1	Материал	Масса, кг
АПЭ 1387.0-1	515	38	22	11	7	Уголок 40×40×3 ГОСТ 8509-72 Ст3 ГОСТ 535-79	0,95
-02	535	58			9		0,98
-03	585	78	30	13	11	Уголок 50×50×4 ГОСТ 8509-72 Ст3 ГОСТ 535-79	1,72
-04	610	101			13		1,86

Н14, $\pm\frac{t_2}{2}$

Изм. Лист № докум. Подпись Дата

Разраб. Аверичева; Пров. Акулин; Т.контр. Акулин; Н.контр. Упкина; Утв. Азаров

АПЭ 1387.0-1

Перекладина

Лит. Масса Масштаб: Ст.тал. пруд. —

Лист Листов 1

См. таблицу

СПКБ „Спецавтоматика" Москва

Копировал Перегудова 13624 22 Формат 3А4

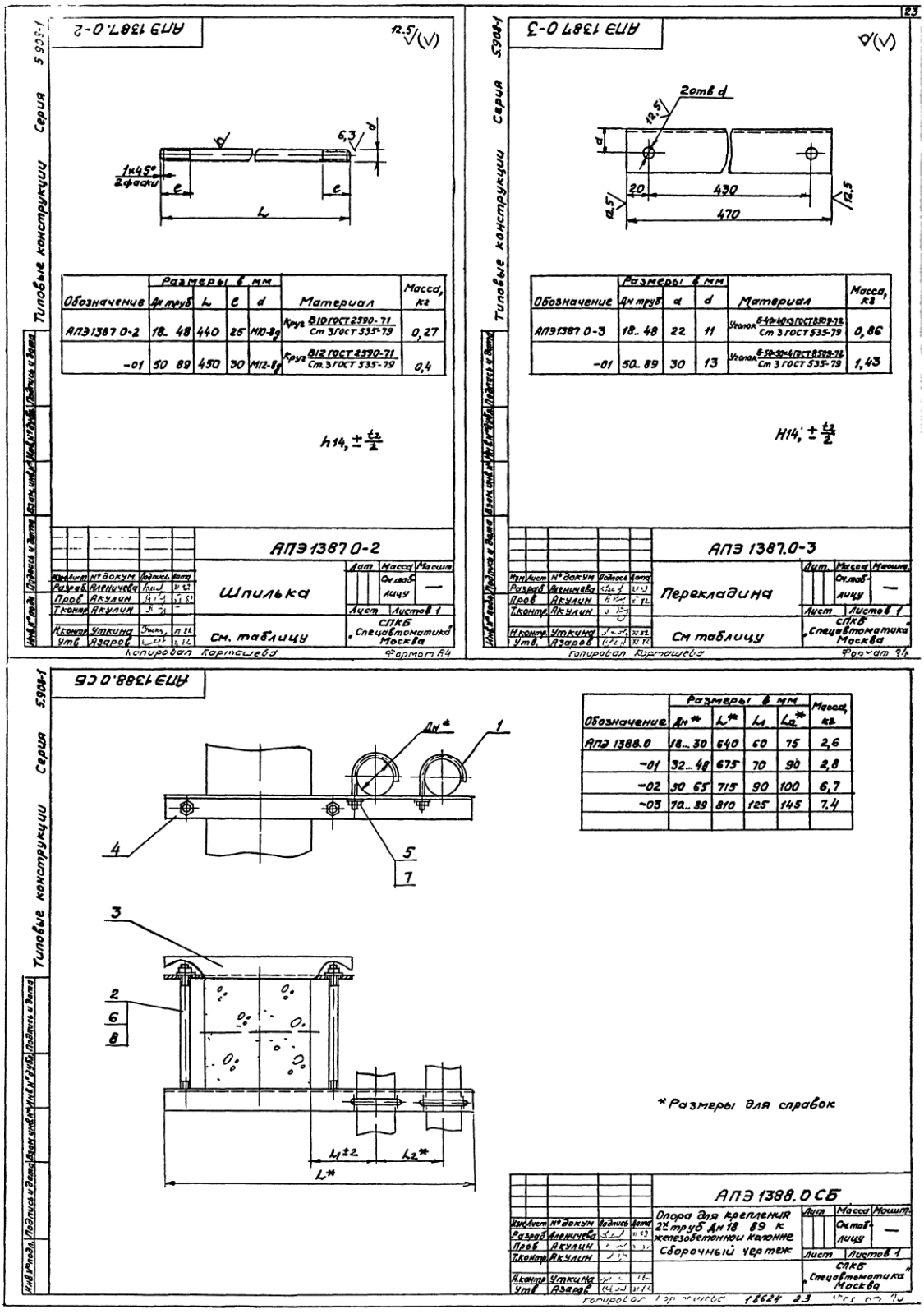
АПЭ 1387.0-2
Типовые конструкции Серия 5.908-1
12.5
6,3
d
1×45° 2 фаски
e
e
L
h14, ± t2/2
АПЭ 1387.0-3
2отв d
12,5
d
20
430
470
12,5
12,5
H14, ± t2/2
АПЭ 1387.0-2
Шпилька
См. таблицу
Лит
Масса
Масшт.
Лист
Листов 1
СПКБ „Спецавтоматика" Москва
Копировал Карташева
Формат А4
АПЭ 1387.0-3
Перекладина
См таблицу
Копировал Карташева
Формат А4
АПЭ 1388.0 СБ
Дн*
1
4
5
7
3
2
6
8
L1±2
L2*
L*
Размеры в мм
Обозначение
Дн*
L*
L1
L2*
Масса, кг
АПЭ 1388.0
18...30
640
60
75
2,6
-01
32...48
675
70
90
2,8
-02
50 65
715
90
100
6,7
-03
70...89
810
125
145
7,4
*Размеры для справок
АПЭ 1388.0 СБ
Опора для крепления 2х труб Дн 18 89 к железобетонной колонне
Сборочный чертеж
Лист
Листов 1
СПКБ „Спецавтоматика" Москва
Копировал Карташева
18624 23

Типовые конструкции Серия 5.908-1

Формат	Зона	Поз	Обозначение	Наименование	Кол	Примечание
				Документация		
А3			АПЭ 1388.0СБ	Сборочный чертеж		
			Переменные данные для исполнений			
				АПЭ 1388 0		
				Детали		
А4		1	АПЭ 1377 0-1	Хомут для труб Дн18. 30	1	
А4		2	АПЭ 1387 0-2	Шпилька	1	
А4		3	АПЭ 1387 0-3	Перекладина	1	
А4		4	АПЭ 1388 0-1	Перекладина	1	
				Стандартные изделия		
		5		Гайка М6,5 ГОСТ 5915-70	2	
		6		Гайка М10.5 ГОСТ 5915-70	4	
		7		Шайба 6 04 ГОСТ 11371-78	2	
		8		Шайба 10 04 ГОСТ 11371-78	4	
				АПЭ 1388 0-01		
				Детали		
А4		1	АПЭ 1377 0-1-01	Хомут для труб Дн32 48	2	
А4		2	АПЭ 1387 0-2	Шпилька	2	

Подпись и дата | Взам. инв. № | Инв. № дубл. | Подпись и дата | Инв. № подл.

Изм	Лист	№ докум	Подпись	Дата
Разраб		Аленичева		
Пров.		Акулин		
Н контр		Уткина		
Утв.		Азаров		

АПЭ 1388 0

Опора для крепления 2х труб Дн18. 89к железобетонной колонне

Лит	Лист	Листов
	1	3

СПКБ „Спецавтоматика" Москва

Копировал Карташева

24

Типовые конструкции Серия 5.908-1

Формат	Зона	Поз	Обозначение	Наименование	Кол	Примечание
А4		3	АПЭ 1387 0-3	Перекладина	1	
А4		4	АПЭ 1388 0-1-01	Перекладина	1	
				Стандартные изделия		
		5		Гайка М8.5 ГОСТ 5915-70	2	
		6		Гайка М10.5 ГОСТ 5915-70	4	
		7		Шайба 8.04 ГОСТ 11371-78	2	
		8		Шайба 10.04 ГОСТ 11371-78	4	
				АПЭ 1388 0-02		
А4		1	АПЭ 1378 0-1	Хомут для труб Дн50...65	2	
А4		2	АПЭ 1387 0-2-01	Шпилька	2	
А4		3	АПЭ 1387 03-01	Перекладина	1	
А4		4	АПЭ 1388. 0-1-02	Перекладина	1	
				Стандартные изделия		
		5		Гайка М10.5 ГОСТ 5915-70	2	
		6		Гайка М12 5 ГОСТ 5915-70	4	
		7		Шайба 10 04 ГОСТ 11371-78	2	
		8		Шайба 12 04 ГОСТ 11371-78	4	
				АПЭ 1388 0-03		
А4		1	АПЭ 1378 0-1-01	Хомут для труб Дн70...89	2	
А4		2	АПЭ 1387. 0-2-01	Шпилька	2	
А4		3	АПЭ 1387 0-3-01	Перекладина	1	
А4		4	АПЭ 1388 0-1-03	Перекладина	1	

Подпись и дата | Взам. инв. № | Инв. № дубл. | Подпись и дата | Инв. № подл.

Изм	Лист	№ докум.	Подпись	Дата

АПЭ 1388.0

Лист 2

Копировал Карташева

Формат А4

Типовые конструкции Серия 5.908-1

Формат	Зона	Поз	Обозначение	Наименование	Кол	Примечание
				Стандартные изделия		
		5,6		Гайка М12,5 ГОСТ 5915-70	6	
		7,8		Шайба М12 04 ГОСТ 11371-78	6	

Подпись и дата | Взам. инв. № | Инв. № дубл. | Подпись и дата | Инв. № подл.

Изм	Лист	№ докум.	Подпись	Дата

АПЭ 1388.0

Лист 3

Типовые конструкции Серия 5.908-1

АПЭ 1388.0-1

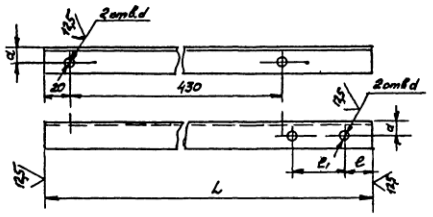

Обозначение	Размеры в мм L	l	l_1	a	d	d_1	Материал	Масса, кг
АПЭ1368 0-1	640	52	75	22	11	7	Уголок Б 40×40×3 ГОСТ 8509-72 Ст 3 ГОСТ 535-79	1,18
-01	675	51	90			9		1,25
-02	715	52	100	35	13	11	Уголок Б 63×63×6 ГОСТ 8509-72 Ст 3 ГОСТ 535 79	4,09
-03	810	56	145			13		4,63

$H14, \pm\frac{t_2}{2}$

Подпись и дата | Взам. инв. № | Инв. № дубл. | Подпись и дата | Инв. № подл.

АПЭ 1388.0-1

Изм	Лист	№ докум	Подпись	Дата
Разраб		Аленичева		
Пров		Акулин		
Т контр		Акулин		
Н контр		Уткина		
Утв		Азаров		

Перекладина

Лит	Масса	Масшт
	см таблицу	—

Лист | Листов 1

См таблицу

СПКБ „Спецавтоматика" Москва

18624 24

АПЭ 1389.0СБ

Типовые конструкции Серия 5.908-1

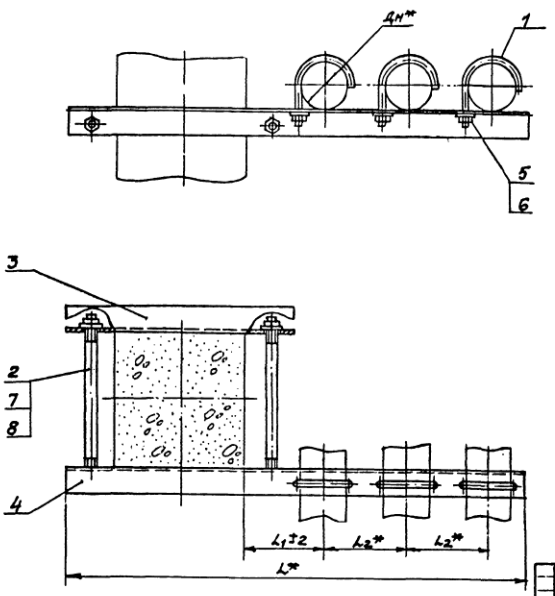

Обозначение	Размеры в мм Дн*	L*	L_1	L_2*	Масса, кг
АПЭ 1389.0	18...30	715	60	75	3,82
-01	32...48	765	70	90	5,9
-02	50...65	815	90	100	11,62
-03	70...89	955	125	145	13,3

* Размеры для справок

Изм.	Лист	№ докум.	Подпись	Дата
Разраб.		Аленичева		
Пров.		Акулин		
Т.контр.		Акулин		
Н.контр.		Уткина		
Утв.		Азаров		

Опора для крепления 3х труб Дн 18...89 к железобетонной колонне Сборочный чертеж

АПЭ 1389.0СБ

Лит.	Масса	Масшт.
	Сметаблицу	—

Лист | Листов 1

СПКБ „Спецавтоматика" Москва

Копировал Гартошева | Формат А3

Типовые конструкции Серия 5.908-1

Формат	Зона	Поз	Обозначение	Наименование	Кол.	Примечание
				Документация		
А3			АПЭ 1389.0СБ	Сборочный чертеж		
			Переменные данные	для исполнений		
				АПЭ 1389 0		
				Детали		
А4		1	АПЭ 1377.С-1	Хомут для труб Дн18 30	3	
А4		2	АПЭ 1387 0-2	Шпилька	2	
А4		3	АПЭ 1387 0-3	Перекладина	1	
А4		4	АПЭ 1389 0-1	Перекладина	1	
				Стандартные изделия		
		5		Гайка М6 5ГОСТ 5915-70	3	
		6		Гайка М10 5ГОСТ5915-70	4	
		7		Шайба 6 04ГОСТ11371-78	3	
		8		Шайба 10 04ГОСТ 11371-78	4	
				АПЭ 1389 0-01		
				Детали		
А4		1	АПЭ 1377 0-1-01	Хомут для труб Дн 32...48	3	
А4		2	АПЭ 1387 0-2	Шпилька	2	

Подпись и дата | Инв.№ подл. | Взам.инв.№ | Подпись и дата

Изм.	Лист	№ докум.	Подпись	Дата
Разраб.		Аленичева		
Пров.		Акулин		
Н.контр.		Уткина		
Утв.		Азаров		

АПЭ 1389 0

Опора для крепления 3х труб Дн 18 89 к железобетонной колонне

Лит	Лист	Листов
	1	3

СПКБ „Спецавтоматика" Москва

Копировал Гартошева | Формат А4

Типовые конструкции Серия 5.908-1

Формат	Зона	Поз	Обозначение	Наименование	Кол.	Примечание
А4		3	АПЭ 1387 0-3	Перекладина	1	
А4		4	АПЭ 1389.0-1-01	Перекладина	1	
				Стандартные изделия		
		5		Гайка М8 5ГОСТ 5915-70	3	
		6		Гайка М10 5ГОСТ 5915-70	4	
		7		Шайба 8.04ГОСТ11371-78	3	
		8		Шайба 10.04ГОСТ11371-78	4	
				АПЭ 1389 0-02		
				Детали		
А4		1	АПЭ 1378 0-1	Хомут для труб Дн 50...65	3	
А4		2	АПЭ 1387 0-2-01	Шпилька	2	
А4		3	АПЭ 1387 0-3-01	Перекладина	1	
А4		4	АПЭ 1389.0-1-02	Перекладина	1	
				Стандартные изделия		
		5		Гайка М10.5ГОСТ 5915-70	3	
		6		Гайка М12.5ГОСТ 5915-70	4	
		7		Шайба 10 04ГОСТ11371-78	3	
		8		Шайба 12 04ГОСТ11371-78	4	
				АПЭ 1389.0-03		
				Детали		
А4		1	АПЭ 1378 0-1-01	Хомут для труб Дн 70...89	3	
А4		2	АПЭ 1387 0-2-01	Шпилька	2	

Подпись и дата | Инв.№ подл. | Взам.инв.№ | Подпись и дата

Изм.	Лист	№ докум.	Подпись	Дата

АПЭ 1389.0 | Лист 2

Копировал Гартошева 18624 25 | Формат А4

Серия 5908-1 Типовые конструкции

Поз	Обозначение	Наименование	Кол.	Примечание
3	АПЭ 1389 0-3-01	Перекладина	1	
4	АПЭ 1389 0-1.03	Перекладина	1	
		Стандартные изделия		
5,6		Гайка М12 5 ГОСТ 5915-70	7	
7,8		Шайба 12.04 ГОСТ 11371-78	7	

АПЭ 1389 0

Лист 3

Копировал Карташева Формат А4

АПЭ 1389 0-1

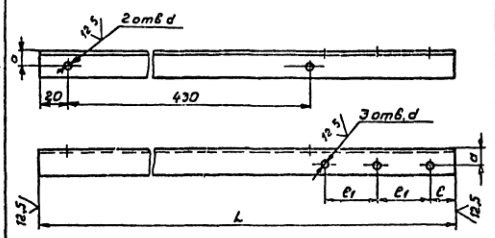

Обозначение	Размеры в мм L	e	e_1	a	d	d_1	Материал	Масса, кг
АПЭ 1389 0 1	715	52	75	25	11	7	Швеллер Б-100-4 ГОСТ 8240-72 / Ст 3 ГОСТ 535-79	2,4
-01	765	51	90	35		9	Швеллер Б-12-5 ГОСТ 8240-72 / Ст 3 ГОСТ 535-79	4,38
-02	815	52	100	50	13	11	Швеллер Б-80-4 ГОСТ 8240-72 / Ст 3 ГОСТ 535-79	7,86
-03	955	54	145	55		13	Швеллер Б-100-4 ГОСТ 8240-72 / Ст 3 ГОСТ 535-79	10,3

Н14, $\pm\frac{t2}{2}$

АПЭ 1389 0-1

Перекладина

См таблицу

Разраб. Агзянчева; Пров. Акулин; Т.контр. Акулин; Н.контр. Уткина; Утв. Азаров

Лит. Масса Масшт.

Лист Листов 1

СПКБ „Спецавтоматика" Москва

Копировал Карташева Формат А4

Серия 5908-1 Типовые конструкции

АПЭ 1390 0 СБ

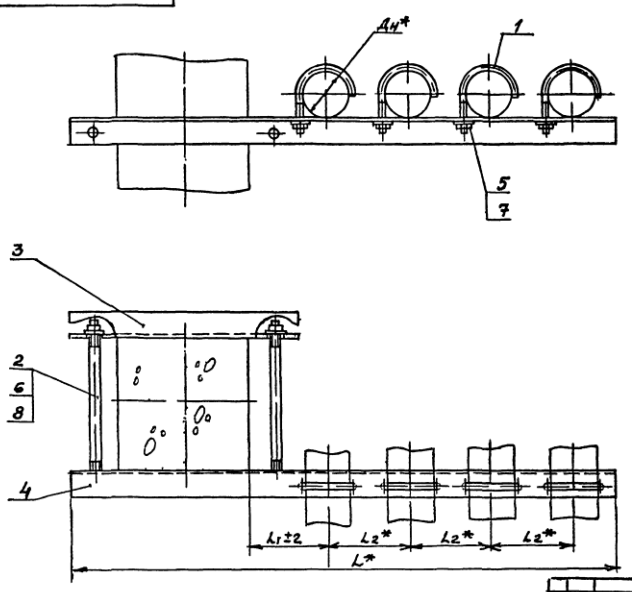

Обозначение	Размеры в мм Dн* труб	L*	L_1	L_2*	Масса, кг
АПЭ 1390 0	38 50	190	60	75	4,1
-01	32 48	655	70	90	6,48
-02	50 65	915	90	100	15,2
-03	70 89	1100	125	145	23,5

* Размеры для справок

АПЭ 1390 0 СБ

Опора для крепления 4х труб Ду 18 89 к железобетонным элементам

Сборочный чертеж

Разраб. Агзянчева; Пров. Акулин; Т.контр. Акулин; Н.контр. Уткина; Утв. Азаров

Лит. Масса Масшт.

Лист Листов 1

СПКБ „Спецавтоматика" Москва

Копировал Формат А4 18624 26 ОРГ 977 (2)

Серия 5.908-1 Типовые конструкции

Формат	Зона	Поз	Обозначение	Наименование	Кол.	Примечание
				Документация		
А3			АПЭ1390 0 СБ	Сборочный чертеж		
			Переменные данные для исполнений			
				АПЭ 1390.0		
				Детали		
А4		1	АПЭ1377.0-1	Хомут для труб Дн 18...30	4	
А4		2	АПЭ1387 0-2	Шпилька	2	
А4		3	АПЭ1387 0-3	Перекладина	1	
А4		4	АПЭ1390 0-1	Перекладина	1	
				Стандартные изделия		
		5		Гайка М8.5 ГОСТ 5915-70	4	
		6		Гайка М10 5 ГОСТ 5915-70	4	
		7		Шайба 6 04 ГОСТ 11371-78	4	
		8		Шайба 6 04 ГОСТ 11371-78	4	
				АПЭ 1390.0-01		
				Детали		
А4		1	АПЭ 1377.0-1-01	Хомут для труб Дн 32...48	4	
А4		2	АПЭ 1387.0-2	Шпилька	2	

Подпись и дата | Инв. № дубл. | Взам. инв. № | Подпись и дата | Инв. № подл.

Изм.	Лист	№ докум.	Подпись	Дата
Разраб.		Аленичева		
Пров.		Акулин		
Н. контр.		Уткина		
Утв.		Азаров		

АПЭ 1390.0

Опора для крепления 4х труб Дн 18... 89 к железобетонной колонне

Лит.	Лист	Листов
	1	3

СПКБ „Спецавтоматика" Москва

Копировал Карташева Формат А4

27

Серия 5.908-1 Типовые конструкции

Формат	Зона	Поз	Обозначение	Наименование	Кол.	Примечание
А4		3	АПЭ 1387 0-3	Перекладина	1	
А4		4	АПЭ 1390.0-1-01	Перекладина	1	
				Стандартные изделия		
		5		Гайка М8 5 ГОСТ 5915-70	4	
		6		Гайка М10 5 ГОСТ 5915-70	4	
		7		Шайба 8.04 ГОСТ 11371-78	4	
		8		Шайба 10.04 ГОСТ 11371-78	4	
				АПЭ 1390.0-02		
				Детали		
А4		1	АПЭ 1378 0-1	Хомут для труб Дн 50...65	4	
А4		2	АПЭ 1387.0-2-01	Шпилька	2	
А4		3	АПЭ 1387.0-3-01	Перекладина	1	
А4		4	АПЭ 1390.0-1-02	Перекладина	1	
				Стандартные изделия		
		5		Гайка М10.5 ГОСТ 5915-70	4	
		6		Гайка М12 5 ГОСТ 5915-70	4	
		7		Шайба 10 04 ГОСТ 11371-78	4	
		8		Шайба 12.04 ГОСТ 11371-78	4	
				АПЭ 1390.0-03		
				Детали		
А4		1	АПЭ 1378.0-1-01	Хомут для труб Дн 70...89	4	
А4		2	АПЭ 1387.0-2-01	Шпилька	2	

Подпись и дата | Инв. № дубл. | Взам. инв. № | Подпись и дата | Инв. № подл.

Изм.	Лист	№ докум.	Подпись	Дата

АПЭ 1390.0

Лист 2

Копировал Карташева

Серия 5.908-1 Типовые конструкции

Формат	Зона	Поз	Обозначение	Наименование	Кол.	Примечание
А4		3	АПЭ 1387.0-3-01	Перекладина	1	
А4		4	АПЭ 1390 0 1-03	Перекладина	1	
				Стандартные изделия		
		5,6		Гайка М12 5 ГОСТ 5915-70	8	
		7,8		Шайба 12.04 ГОСТ 11371-78	8	

Подпись и дата | Инв. № дубл. | Взам. инв. № | Подпись и дата | Инв. № подл.

Изм.	Лист	№ докум.	Подпись	Дата

АПЭ 1390.0

Лист 3

Копировал Карташева Формат А2

АПЭ 1390.0-1

Серия 5.908-1 Типовые конструкции

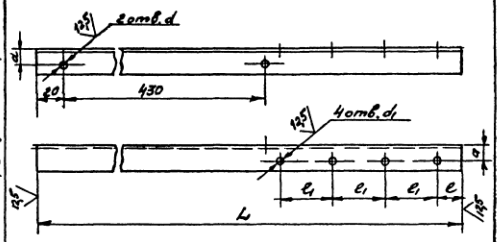

Обозначение	Размеры в мм L	l	l1	a	d	d1	Материал	Масса, кг
АПЭ 1390.0-1	790	52	75	25	11	7	Уголок Б-45×45×3 ГОСТ 8509-72 Ст.3 ГОСТ 535-79	2,66
-01	855	51	90	35		9	Уголок Б-63×63×6 ГОСТ 8509-72 Ст 3 ГОСТ 535-79	4,89
-02	915	52	100	60	13	11	Уголок Б-110×110×8 ГОСТ 8509-72 Ст.3 ГОСТ 535-79	12,35
-03	1100	54	145	70		13	Уголок Б-125×125×9 ГОСТ 8509-72 Ст 3 ГОСТ 535-79	19,0

Н14, $\pm\frac{t_2}{2}$

АПЭ 1390.0-1

Изм.	Лист	№ докум.	Подпись	Дата
Разраб.		Аленичева		
Пров.		Акулин		
Т. контр.		Акулин		
Н. контр.		Уткина		
Утв.		Азаров		

Перекладина

См. таблицу

Лит.	Масса	Масшт.
	См. таблицу	—

Лист	Листов 1

СПКБ „Спецавтоматика" Москва

Копировал Карташева 18624 27

Типовые конструкции Серия 5.908-1

Формат	Зона	Поз.	Обозначение	Наименование	Кол.	Примечание
				Документация		
А3			АПЭ 1391.0СБ	Сборочный чертеж		
				Стандартные изделия		
		4		Болт М10×35.58		
				ГОСТ 7798-70	1	
		5		Гайка М8 5 ГОСТ 5915-70	2	
		6		Гайка М10 5 ГОСТ 5915-70	1	
		7		Шайба 10 04 ГОСТ 11371-78	1	
			Переменные данные для исполнений			
				АПЭ 1391.0		
				Детали		
А4		1	АПЭ 1391.0-1	Скоба	1	
А4		2	АПЭ 1391.0-2	Хомут	1	
А4		3	АПЭ 1391.0-3	Тяга	1	
				Прочие изделия		
		8		Дюбель-гвоздь		
				ДГП 4,5×40 ТУ14-4-467-73	2	

Подпись и дата | Инв. № подл. | Взам. инв. № | Инв. № дубл. | Подпись и дата

Изм.	Лист	№ докум.	Подпись	Дата
Разраб.		Аленичева		
Пров.		Акулин		
Н.контр.		Уткина		
Утв.		Азаров		

АПЭ 1391.0

Подвеска для крепления труб к плитам перекрытия

Лит.	Лист	Листов
	1	2

СПКБ „Спецавтоматика" Москва

Копировал Карташева Формат А4

Типовые конструкции Серия 5.908-1

Формат	Зона	Поз.	Обозначение	Наименование	Кол.	Примечание
				АПЭ 1391.0-01		
				Детали		
А4		1	АПЭ 1391.0-1-01	Скоба	1	
А4		2	АПЭ 1391.0-2-01	Хомут	1	
А4		3	АПЭ 1391.0-3-01	Тяга	1	
				Стандартные изделия		
		8		Дюбель-гвоздь		
				ДГП 4,5×40 ТУ14-4-467-73	3	
				АПЭ 1391.0-02		
				Детали		
А4		1	АПЭ 1391.0-1-02	Скоба	1	
А4		2	АПЭ 1391.0-2-02	Хомут	1	
А4		3	АПЭ 1391 0-3-01	Тяга	1	
				Стандартные изделия		
		8		Дюбель-гвоздь		
				ДГП 4,5×40 ТУ14-4-467-73	5	

Подпись и дата | Инв. № подл. | Взам. инв. № | Инв. № дубл. | Подпись и дата

Изм.	Лист	№ докум.	Подпись	Дата

АПЭ 1391.0

Лист 2

Копировал [illegible] 18624 2 8 Формат А4

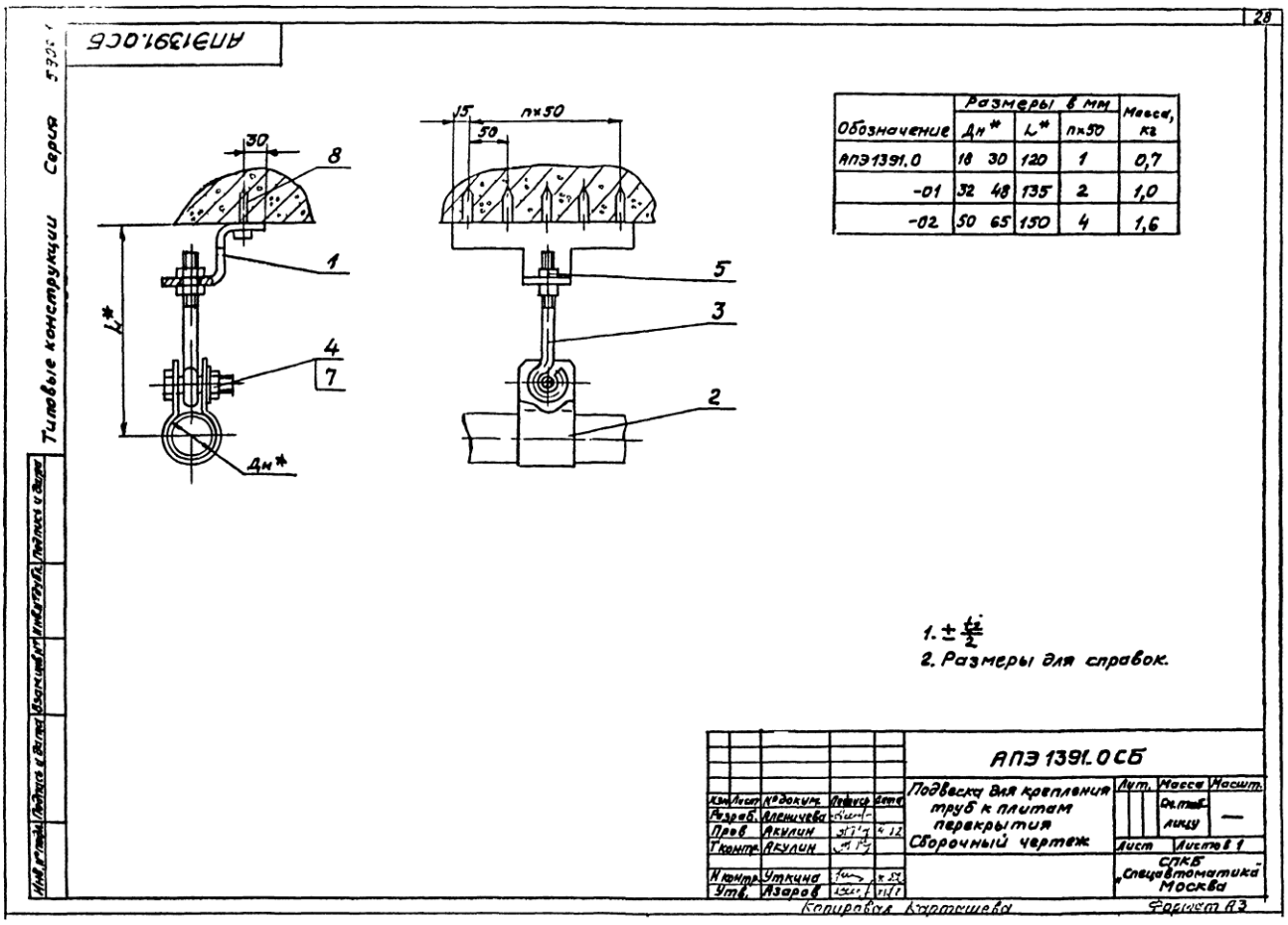

Обозначение	Размеры в мм Дн*	L*	n×50	Масса, кг
АПЭ1391.0	18 30	120	1	0,7
-01	32 48	135	2	1,0
-02	50 65	150	4	1,6

Типовые конструкции Серия 5.908-1

АПЭ 1391.0-3

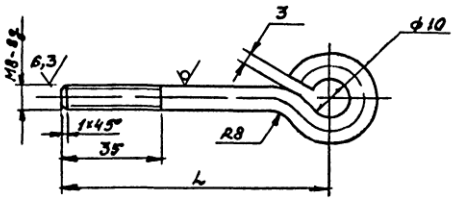

Обозначение	L, мм	Масса, кг
АПЭ 1391.0-3	56	0,045
-01	60	0,05

$H14, \pm\frac{t_2}{2}$

АПЭ 1391.0-3

Тяга

Круг-8 ГОСТ 2590-71 / Ст 3 ГОСТ 535-79

Лит | Масса — см таблицу | Масшт —

Лист | Листов 1

СПКБ „Спецавтоматика" Москва

Разраб. Аленичева; Пров. Акулин; Т.контр. Акулин; Н.контр. Уткина; Утв. Азаров

Типовые конструкции Серия 5.908-1

АПЭ1392.0-1

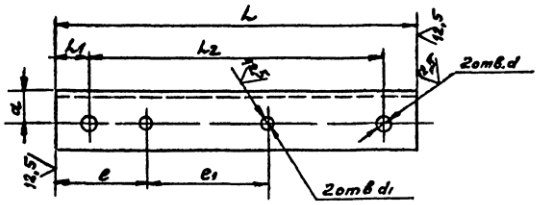

Обозначение	Размеры в мм L	L1	L2	e	e1	a	d	d1	Материал	Масса, кг
АПЭ 1392 0-1	220	20	180	56	75	20	9	7	Чтолок Б-3х30х30 ГОСТ 8509-72 Ст 3 ГОСТ 535-79	0,36
-02	270	25	220	61	90			9		0,44
-03	290		240	72	110	30	13	11	Чтолок Б-50х50х4 ГОСТ 8509-72 Ст 3 ГОСТ 535-79	0,88

$H14, \pm\frac{t_2}{2}$

АПЭ 1392.0-1

Опора

См. таблицу

Лит. | Масса — см таблицу | Масшт. —

Лист | Листов 1

СПКБ „Спецавтоматика" Москва

Разраб. Аленичева; Пров. Акулин; Т.контр. Акулин; Н.контр. Уткина; Утв. Азаров

Копировал Бесчисленная 18624 29

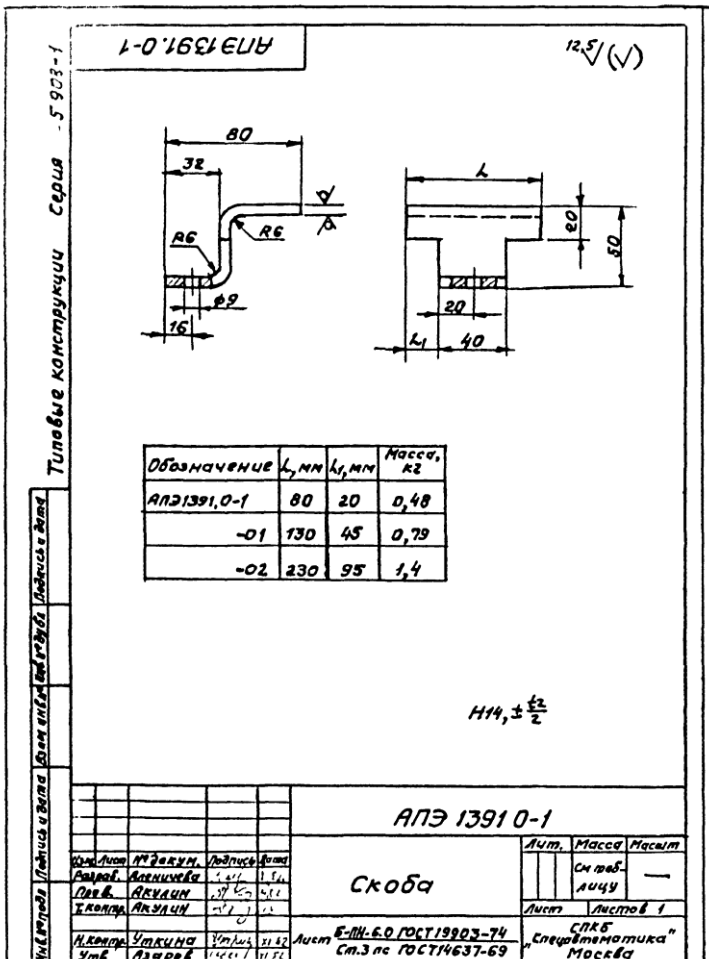
АПЭ1391.0-1
Типовые конструкции Серия 5.908-1
80
32
R6
R6
ф9
16
L
20
50
20
L1
40
Обозначение | L, мм | L1, мм | Масса, кг
АПЭ1391.0-1 | 80 | 20 | 0,48
-01 | 130 | 45 | 0,79
-02 | 230 | 95 | 1,4
H14, ± t2/2
АПЭ 1391 0-1
Скоба
Лит. | Масса | Масшт.
См. таблицу
Лист | Листов 1
Лист Б-ПН-6.0 ГОСТ19903-74
Ст.3 пс ГОСТ14637-69
СПКБ „Спецавтоматика" Москва

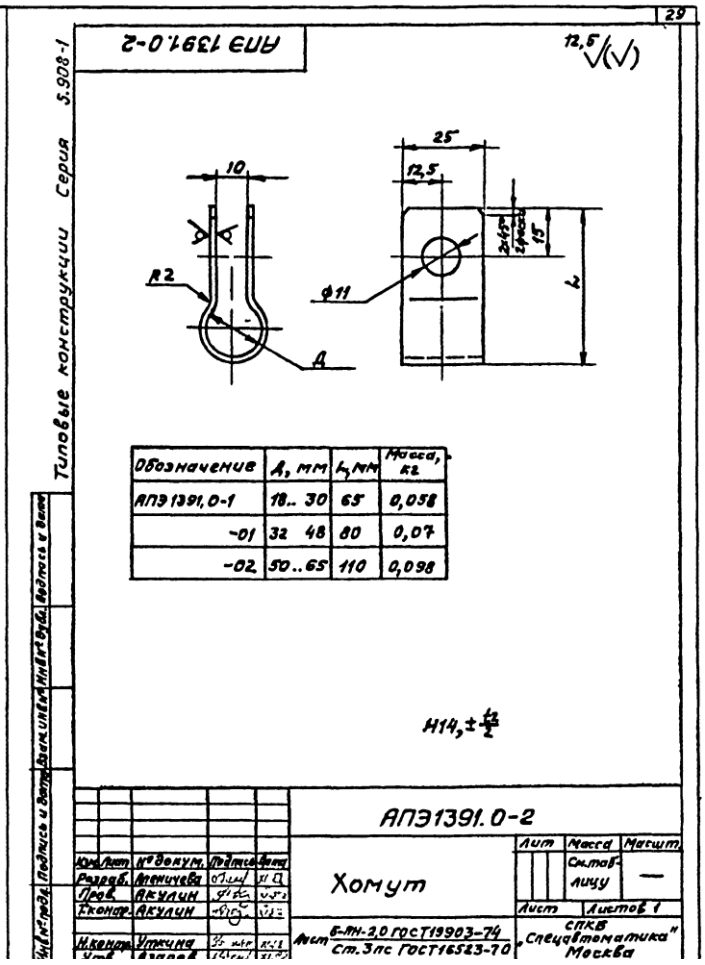
29
АПЭ 1391.0-2
Типовые конструкции Серия 5.908-1
10
R2
Д
25
12,5
ф11
15
L
Обозначение | Д, мм | L, мм | Масса, кг
АПЭ1391.0-1 | 18..30 | 65 | 0,058
-01 | 32 48 | 80 | 0,07
-02 | 50..65 | 110 | 0,098
H14, ± t2/2
АПЭ1391.0-2
Хомут
Лит | Масса | Масшт.
См. таблицу
Лист | Листов 1
Лист Б-ПН-2,0 ГОСТ19903-74
Ст.3 пс ГОСТ16523-70
СПКБ „Спецавтоматика" Москва

АПЭ 1392 0СБ

Типовые конструкции Серия 5908-1

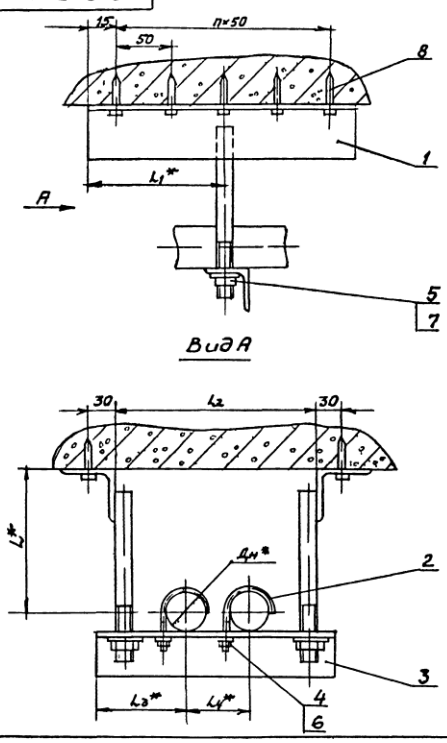

Обозначение	Размеры в мм								Масса сборки, кг
	Дн*		L*	L_1*	L_2	L_3*	L_4*	n	
АПЭ 1392 0	18	30	90	40	188	75	75	1	0,64
-01	32	48	100	65	228	90	90	2	1,5
-02	60	65	120	115	248	110	125	4	2,84

1. $\pm \frac{t_2}{2}$
2* Размеры для справок

Изм	Лист	№ докум	Подпись	Дата	АПЭ 1392.0 СБ	Лит	Масса	Масшт.
Разраб	Аленичева				Подвеска для крепления 2х труб к плитам перекрытия		См. таблицу	—
Пров	Акулин				Сборочный чертеж	Лист	Листов 1	
Т.контр.	Акулин					СПКБ „Спецавтоматика" Москва		
Н.контр.	Уткина							
Утв.	Азаров							

Копировал Карташева Формат А3

Типовые конструкции Серия 5908-1

Формат	Зона	Поз.	Обозначение	Наименование	Кол.	Примечание
				Документация		
А3			АПЭ 1392 0СБ	Сборочный чертеж		
			Переменные данные для исполнении			
				АПЭ 1392 0		
				Сборочные единицы		
А4		1	АПЭ 1392 0-10	Кронштейн	2	
				Детали		
А4		2	АПЭ 1377 0-1	Хомут для труб Дн18 30	2	
А4		3	АПЭ 1392 0-1	Опора	1	
				Стандартные изделия		
		4		Гайка М6,5 ГОСТ 5915-70	2	
		5		Гайка М8 5 ГОСТ 5915-70	2	
		6		Шайба 6 04 ГОСТ 11371-78	2	
		7		Шайба 8 04 ГОСТ 11371-78	2	
				Прочие изделия		
		8		Дюбель-гвоздь ДГП4 5х40 ТУ 14-4-467-73	2	

Изм	Лист	№ докум	Подпись	Дата	АПЭ 1392 0	Лит	Лист	Листов
Разраб	Аленичева				Подвеска для крепления 2х труб к плитам перекрытия		1	3
Пров	Акулин					СПКБ „Спецавтоматика" Москва		
Н.контр.	Уткина							
Утв	Азаров							

Типовые конструкции Серия 5908-1

Формат	Зона	Поз.	Обозначение	Наименование	Кол.	Примечание
				АПЭ 1382 0-01		
				Сборочные единицы		
А4		1	АПЭ 1392 0-10-01	Кронштейн	2	
				Детали		
А4		2	АПЭ 1377 0-1-01	Хомут для труб Дн32...48	2	
А4		3	АПЭ 1392 0-1-01	Опора	1	
				Стандартные изделия		
		4,5		Гайка М8,5 ГОСТ 5915-70	4	
		6,7		Шайба 8 04 ГОСТ 11371-78	4	
				Прочие изделия		
		8		Дюбель-гвоздь ДГП4,5х40 ТУ14-4-467-73	3	
				АПЭ 1392 0-02		
				Сборочные единицы		
А4		1	АПЭ 1392 0-10-02	Кронштейн	2	
				Детали		
А4		1	АПЭ 1378 0-1	Хомут для труб Дн50 65	2	

Изм	Лист	№ докум	Подпись	Дата	АПЭ 1392 0	Лист
						2

18624 30

Типовые конструкции Серия 5.908-1

Формат	Зона	Поз.	Обозначение	Наименование	Кол.	Примечание
				Документация		
А3			АПЭ1392 0-10СБ	Сборочный чертеж		
			Переменные данные для исполнений			
				АПЭ 1392.0-10		
				Детали		
А4		1	АПЭ1392.0-2	Шпилька	1	
		2	АПЭ1392 0-3	Уголок		
				Уголок $\frac{Б\text{-}50\times50\times4\ ГОСТ\ 8509\text{-}72}{Ст\ 3\ ГОСТ\ 535\text{-}79}$		
				L=80±1	1	0,3кг
				АПЭ 1392 0-10-01		
				Детали		
А4		1	АПЭ 1392.0-2-01	Шпилька	1	
Б4		2	АПЭ 1392 0-3-01	Уголок		
				Уголок $\frac{Б\text{-}50\times50\times4\ ГОСТ\ 8509\text{-}72}{Ст.\ 3\ ГОСТ\ 535\text{-}79}$		
				L=130±1,5	1	0,49кг

Подпись и дата | Инв.№ дубл. | Взам.инв.№ | Подпись и дата | Инв.№ подл.

Изм.	Лист	№ докум.	Подпись	Дата
Разраб		Аленичева	[illegible]	[illegible]
Пров		Акулин		
Н.контр		Уткина		
Утв		Азаров		

АПЭ 1392.0-10

Кронштейн

Лит	Лист	Листов
	1	2

СПКБ „Спецавтоматика" Москва

Копировал Карпачева Формат А4

Типовые конструкции Серия 5.908-1

Формат	Зона	Поз.	Обозначение	Наименование	Кол.	Примечание
				АПЭ 1392 0-10-02		
				Детали		
А4		1	АПЭ 1392 0-2-02	Шпилька	1	
Б4		2	АПЭ 1392 0-3-02	Уголок		
				Уголок $\frac{Б\text{-}50\times50\times4\ ГОСТ\ 8509\text{-}72}{Ст\ 3\ ГОСТ\ 535\text{-}79}$		
				L=230±1,5	1	0,86кг

Подпись и дата | Инв.№ дубл. | Взам.инв.№ | Подпись и дата | Инв.№ подл.

Изм.	Лист	№ докум.	Подпись	Дата

АПЭ1392.0-10

Лист 2

Копировал Карпачева 18624 31 Формат А4

Типовые конструкции Серия 5.908-1

Поз.	Обозначение	Наименование	Кол.	Примечание
2	АПЭ1392 0-1-02	Опора	1	
		Стандартные изделия		
4		Гайка М10 5 ГОСТ 5915 70	2	
5		Гайка М12 5 ГОСТ 5915-70	2	
6		Шайба 10 04 ГОСТ 11371 78	2	
7		Шайба 12.04 ГОСТ 11371 78	2	
		Прочие изделия		
8		Дюбель-гвоздь ДГП 4,5×40 ТУ 14-4-467-73	5	

Инв. № подл. | Подпись и дата | Взам. инв. № | Инв. № дубл. | Подпись и дата

Изм. | Лист | № докум. | Подпись | Дата

АПЭ1392 0

Лист 3

Копировал Костышева

Формат А4

АПЭ1392 0-2

12,5

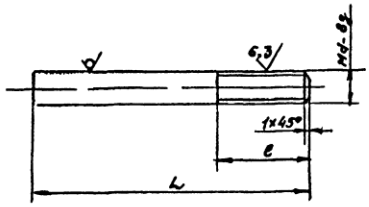

Обозначение	Размеры в мм L	e	d	Материал	Масса, кг
АПЭ1392 0-2	120	25	8	Круг В8 ГОСТ 2590-71 / Ст3 ГОСТ 535-79	0,047
-01	130				0,057
-02	160	30	12	Круг В12 ГОСТ 2590-71 / Ст3 ГОСТ 535-79	0,14

$\pm \frac{t_2}{2}$

АПЭ1392 0-2

Изм.	Лист	№ докум.	Подпись	Дата		Лит.	Масса	Масштаб
Разраб.		Аленичева			Шпилька		Согласно таблице	—
Пров.		Акулин				Лист	Листов 1	
Т.контр.		Акулин				СПКБ „Спецавтоматика" Москва		
Н.контр.		Уткина			См таблицу			
Утв.		Назаров						

Копировал Костышева

Формат А4

АПЭ 1393.0СБ

Типовые конструкции Серия 5908-1

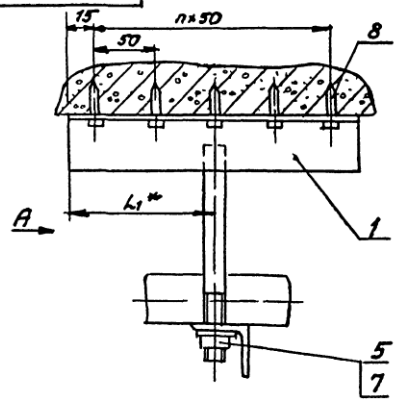

Вид А

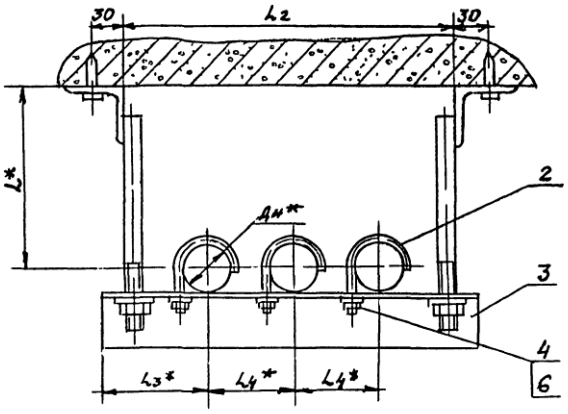

Обозначение	Размеры в мм							Масса сборки, кг
	Дн*	L*	L1*	L2	L3*	L4*	n	
АПЭ1393.0	18...30	90	40	268	75	75	1	1,15
-01	32...48	100	65	322	90	90	2	2,1

1. $\pm\frac{t_2}{2}$

2.* Размеры для справок

Изм	Лист	№ докум	Подпись	Дата	АПЭ 1393.0СБ			
Разраб		Аленичева			Подвеска для крепления 3х труб к плитам перекрытия Сборочный чертеж	Лит	Масса	Масшт.
Пров.		Акулин					См. таб. лицу	—
Т.контр		Акулин				Лист	Листов 1	
Н.контр.		Уткина				СПКБ „Спецавтоматика" Москва		
Утв		Азаров						

Инв № подл. | Подпись и дата | Взам. инв № | Инв № дубл. | Подпись и дата

Копировал Карташева 18624 32 Формат А3

АПЭ1392 0-10СБ

Типовые конструкции Серия 5.9.73

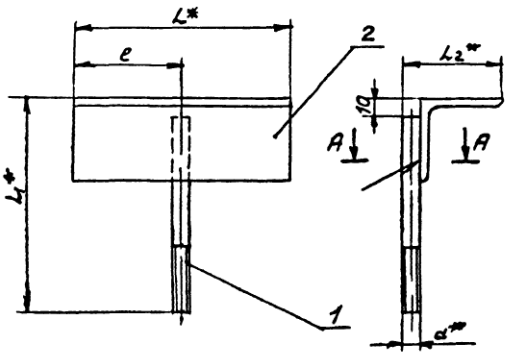

Обозначение	Размеры в мм					Масса сборки, кг
	L^*	L_1^*	L_2^*	e	a	
АПЭ1392 0-10	80	130	58	40	8	0,29
-01	130	140		65		0,45
-02	230	170	62	115	12	0,84

А-А
М1 1

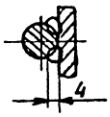

1 Электрод Э42 ГОСТ 9467-75
2. $\pm\frac{t_2}{2}$
3. *Размеры для справок.
4 Вид сварки по технологии завода

				АПЭ1392 0-10СБ			
Изм.	Лист	№ докум.	Подпись	Дата	Кронштейн	Лит	Масса	Масшт.
Разраб.		Аленичева					Ст тов. лицу	—
Пров.		Акулин			Сборочный чертеж	Лист	Листов 1	
Т.контр.		Акулин						
Н.контр.		Уткина				СПКБ „Спецавтоматика" Москва		

Инв. № подл. | Подпись и дата | Взам. инв. № | Инв. № дубл. | Подпись и дата

Серия 5.903-1 Типовые конструкции

Формат	Зона	Поз.	Обозначение	Наименование	Кол.	Примечание
				Документация		
А3			АПЭ 1393 ОСБ	Сборочный чертеж		
			Переменные данные для исполнений			
				АПЭ 1393 0		
				Сборочные единицы		
А4		1	АПЭ 1393 0-10	Кронштейн	2	
				Детали		
А4		2	АПЭ 1377.0-1	Хомут для труб Дн 18...30	3	
А4		3	АПЭ 1393.0-1	Опора	1	
				Стандартные изделия		
		4		Гайка М6 5 ГОСТ 5915-70	3	
		5		Гайка М8 5 ГОСТ 5915-70	2	
		6		Шайба 6.04 ГОСТ 11371-78	3	
		7		Шайба 8.04 ГОСТ 11371-78	2	

Изм. Лист № докум. Подпись Дата

Разраб. Аленичева
Пров. Акулин
Н.контр. Уткина
Утв. Азаров

АПЭ 1393.0

Подвеска для крепления 3-х труб к плитам перекрытия

Лит. Лист 1 Листов 2

СПКБ „Спецавтоматика" Москва

Копировал Коротышева Формат А4

Серия 5.903-1 Типовые конструкции

33

Формат	Зона	Поз.	Обозначение	Наименование	Кол.	Примечание
				Прочие изделия		
				Дюбель-гвоздь ДГП4,5х40 ТУ14-4-467-73	3	
				АПЭ 1393 0-01		
				Сборочные единицы		
А4		1	АПЭ 1393 0-10-01	Кронштейн	2	
				Детали		
А4		2	АПЭ 1377 0-1-01	Хомут для труб Дн 33...48	3	
А4		3	АПЭ 1393.0-1-01	Опора	1	
				Стандартные изделия		
		4		Гайка М8 5 ГОСТ 5915-70	3	
		5		Гайка М12 5 ГОСТ 5915-70	2	
		6		Шайба 8.04 ГОСТ 11371-78	3	
		7		Шайба 12.04 ГОСТ 11371-78	2	
				Прочие изделия		
		8		Дюбель-гвоздь ДГП4,5х40 ТУ14-4-467-73	5	

Изм. Лист № докум. Подпись Дата

АПЭ 1393 0

Лист 2

Копировал Коротышева Формат А4

Серия 5.903-1 Типовые конструкции

АПЭ 1393 0-10 СБ

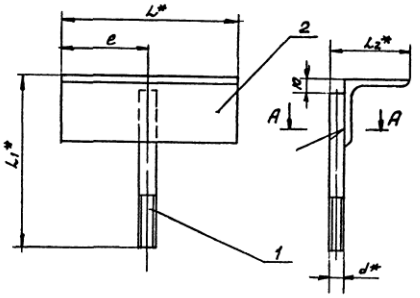

Обозначение	Размеры в мм L*	L1*	L2*	e	d	Масса сборки
АПЭ 1393 0-10	80	110	58	40	8	0,28
-01	130	130	82	65	12	0,5

1 Электрод Э42 ГОСТ 9467-75
2 $\pm\frac{t_2}{2}$
3 * Размеры для справок
4 Вид сварки по технологии завода

А–А
М 1:1

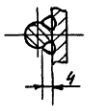

Изм. Лист № докум. Подпись Дата

Разраб. Аленичева
Пров. Акулин
Т.контр. Акулин
Н.контр. Уткина
Утв. Азаров

АПЭ 1393. 0-10 СБ

Кронштейн

Сборочный чертеж

Лит. Масса Масш.
Отлит. —
Лист Листов 1

СПКБ „Спецавтоматика" Москва

Копировал Ковшова Формат 18624 33

АПЭ1394 ОСБ

Типовые конструкции Серия 5.908-1

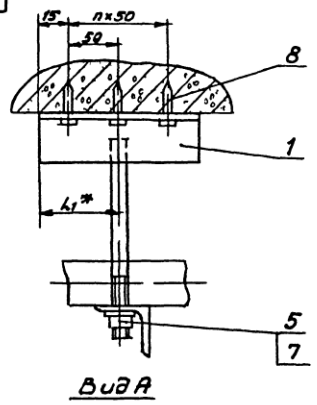

Обозначение	Размеры в мм							Масса сборки, кг
	Дн*	L*	L1*	L2	L3*	L4*	h	
АПЭ 1394 0	18 30	90	65	385	75	75	2	1,7
-01	32.. 48	100	90	450	90	90	3	2,65

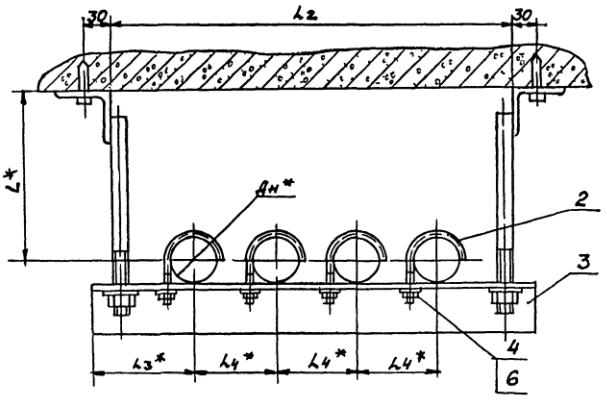

1 $\pm \frac{t_2}{2}$

2* Размеры для справок

Изм.	Лист	№ докум.	Подпись	Дата
Разраб.		Аленичева		
Пров.		Акулин		
Т.контр.		Акулин		
Н.контр.		Уткина		
Утв.		Азаров		

АПЭ 1394 ОСБ

Подвеска для крепления 4х труб к плитам перекрытия Сборочный чертеж

Лит.	Масса	Масшт.
	См. таблицу	—

Лист | Листов 1

СПКБ „Спецавтоматика" Москва

Инв. № подл. | Подпись и дата | Взам. инв. № | Инв. № дубл. | Подпись и дата

Копировал Гост. к/о 18624 34 Формат А1

Типовые конструкции Серия 5.903-1

Поз.	Обозначение	Наименование	Кол.	Примечание
		Документация		
Н3	АПЭ 1393.0-10СБ	Сборочный чертеж		
	Переменные данные для исполнений			
		АПЭ1393 0-10		
		Детали		
Л4	1 АПЭ 1393.0-2	Шпилька	1	
Б4	2 АПЭ 1393.0-3	Уголок		
		Уголок Б 50×50×4 ГОСТ 8509-72 / Ст 3 ГОСТ 535-79		
		L=80±1	1	0,3кг
		АПЭ1393 0-10-01		
		Детали		
Л4	1 АПЭ 1393.0-2-01	Шпилька	1	
Б4	2 АПЭ 1393.0-4-01	Уголок		
		Уголок Б-50×50×4 ГОСТ 8509-72 / Ст 3 ГОСТ 535-79		
		L=130±1	1	0,49кг

Изм.	Лист	№ докум.	Подпись	Дата	АПЭ 1393.0-10			
Разраб.	Алексичева				Кронштейн	Лит.	Лист	Листов 1
Пров.	Акулин					СПКБ „Спецавтоматика" Москва		
Н.контр.	Уткина							
Утв.	Азаров							

Копировал Корташева Формат А4

Типовые конструкции Серия 5.903-1

АПЭ1393 0-1

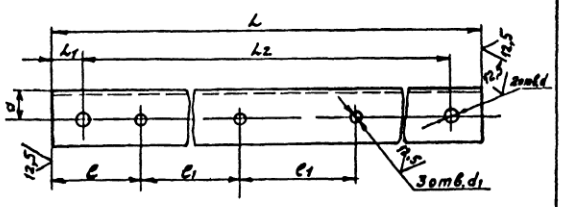

Обозначение	Размеры в мм L	L1	L2	e	e1	a	d	d1	Материал	Масса, кг
АПЭ1393 0-1	300	20	260	56	75	20	9	7	Уголок Б-50×50×3 ГОСТ 8509-72 / Ст 3 ГОСТ 535-79	0,49
-01	360	25	310	61	90	22	13	9	Уголок Б-50×50×4 ГОСТ 8509-72 / Ст 3 ГОСТ 535-79	0,87

$H14, \pm\frac{IT}{2}$

Изм.	Лист	№ докум.	Подпись	Дата	АПЭ 1393.0-1			
Разраб.	Алексичева				Опора	Лит.	Масса	Масшт.
Пров.	Акулин						См. таблицу	—
Т.контр.	Акулин					Лист	Листов 1	
Н.контр.	Уткина				См. таблицу	СПКБ „Спецавтоматика" Москва		
Утв.	Азаров							

Копировал Корташева Формат А4

Серия 5.908-1 Типовые конструкции

Формат	Зона	Поз.	Обозначение	Наименование	Кол.	Примечание
				Документация		
А3			АПЭ 1394 0 СБ	Сборочный чертеж		
			Переменные данные для исполнений			
				АПЭ 1394 0		
				Сборочные единицы		
А4		1	АПЭ 1393 0-10	Кронштейн	1	
				Детали		
А4		2	АПЭ 1377 0-1	Хомут для труб Дн18..30	4	
А4		3	АПЭ 1394 0-1	Опора	1	
				Стандартные изделия		
		4		Гайка М6.5 ГОСТ 5915-70	4	
		5		Гайка М8.5 ГОСТ 5915-70	2	
		6		Шайба 6.04 ГОСТ 11371-78	4	
		7		Шайба 8.04 ГОСТ 11371-78	2	
				Прочие изделия		
		8		Дюбель-гвоздь ДГП4,5х40 ТУ 14-4-467	3	

Изм.	Лист	№ докум.	Подпись	Дата	АПЭ 1394 0			
Разраб.		Аленичева			Подвеска для крепления 4х труб к плитам перекрытия	Литер	Лист 1	Листов 2
Пров.		Якулин				СПКБ „Спецавтоматика" Москва		
Н.контр.		Уткина						
Утв.		Азаров						

Копировал Картошева Формат А4

Серия 5.908-1 Типовые конструкции

Формат	Зона	Поз.	Обозначение	Наименование	Кол.	Примечание
				АПЭ 1394.0-01		
				Сборочные единицы		
А4		1	АПЭ 1393 0-10-01	Кронштейн	1	
				Детали		
А4		2	АПЭ 1377 0-1-01	Хомут для труб Дн32..48	4	
А4		3	АПЭ 1394 0-1-01	Опора	1	
				Стандартные изделия		
		4		Гайка М8.5 ГОСТ 5915-70	4	
		5		Гайка М12.5 ГОСТ 5915-70	2	
		6		Шайба 8.04 ГОСТ 11371-78	4	
		7		Шайба 12.04 ГОСТ 11371-78	2	
				Прочие изделия		
		8		Дюбель-гвоздь ДГП4,5х40 ТУ 14-4-467-73	4	

Изм.	Лист	№ докум.	Подпись	Дата	АПЭ 1394.0	Лист 2

Копировал Картошева Формат А4

Серия 5.908-1 Типовые конструкции

АПЭ1394 0-1

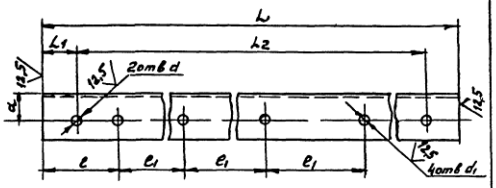

Обозначение	Размеры в мм L	L1	L2	l	l1	a	d	d1	Материал	Масса, кг
АПЭ 1394 0-1	385	20	345	75	75	20	9	7	Уголок Б-36х36х3 ГОСТ 8509-72 Ст 3 ГОСТ 535-79	0,63
-01	450	25	400	90	90	30	13	9	Уголок Б-50х50х4 ГОСТ 8509-72 Ст 3 ГОСТ 535-79	1,37

$H14, \pm \frac{t_2}{2}$

Изм.	Лист	№ докум.	Подпись	Дата	АПЭ 1394 0-1			
Разраб.		Аленичева			Опора	Лит.	Масса См таблицу	Масшт. —
Пров.		Якулин				Лист	Листов 1	
Т.контр.		Якулин				СПКБ „Спецавтоматика" Москва		
Н.контр.		Уткина			См таблицу			
Утв.		Азаров						

Копировал Формат А4

Серия 5.908-1 Типовые конструкции

АПЭ1393.0-2

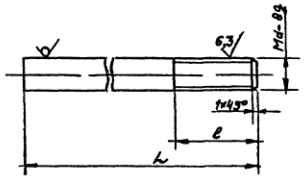

Обозначение	Размеры в мм L	l	d	Материал	Масса, кг
АПЭ1393 0-2	100	25	8	Круг В8 ГОСТ 2590-71 Ст 3 ГОСТ 535-79	0,04
-01	120	30	12	Круг В12 ГОСТ 2590-71 Ст 3 ГОСТ 535-79	0,1

$H14, \pm \frac{t_2}{2}$

Изм.	Лист	№ докум.	Подпись	Дата	АПЭ 1393.0-2			
Разраб.		Аленичева			Шпилька	Лит.	Масса См таблицу	Масшт. —
Пров.		Якулин				Лист	Листов 1	
Т.контр.		Якулин				СПКБ „Спецавтоматика" Москва		
Н.контр.		Уткина			см таблицу			
Утв.		Азаров						

Копировал Формат А4

Серия 5.908-1 Типовые конструкции

Формат	Зона	Поз.	Обозначение	Наименование	Кол.	Примечание
				Документация		
А3			АПЭ 1394.0	Сборочный чертеж		
				Прочие изделия		
		5		Дюбель-гвоздь ДГП 4,5×40 ТУ14-4-467-73	2	
			Переменные данные для исполнений			
				АПЭ 1394 0		
				Детали		
А4		1	АПЭ 1377 0-1	Хомут для труб Дн18...30	1	
А3		2	АПЭ 1394 0-1	Опора	1	
				Стандартные изделия		
		3		Гайка М6 5 ГОСТ 5915-70	1	
		4		Шайба 6.04 ГОСТ 11371-78	1	
				АПЭ 1394 0-01		
				Детали		
А4		1	АПЭ 1377 0-1-01	Хомут для труб Дн32.48	1	

Подпись и дата | Инв. № дубл. | Взам. инв. № | Инв. № подл. | Подпись и дата

Изм.	Лист	№ докум.	Подпись	Дата
Разраб.		Аленичева		
Пров.		Акулин		
Н. контр.		Уткина		
Утв.		Язаров		

АПЭ 1394 0

Опора для крепления труб Дн18 30, 32 48 в подполье

Лит.	Лист	Листов
	1	2

СПКБ „Спецавтоматика" Москва

Формат А4

Серия 5.908-1 Типовые конструкции

Формат	Зона	Поз.	Обозначение	Наименование	Кол.	Примечание
А3		2	АПЭ 1394.0-1	Опора	1	
				Стандартные изделия		
		3		Гайка М8 5 ГОСТ 5915-70	1	
		4		Шайба 8.04 ГОСТ 11371-78	1	

Подпись и дата | Инв. № дубл. | Взам. инв. № | Инв. № подл. | Подпись и дата

Изм.	Лист	№ докум.	Подпись	Дата

АПЭ 1394.0

Лист 2

18624 36

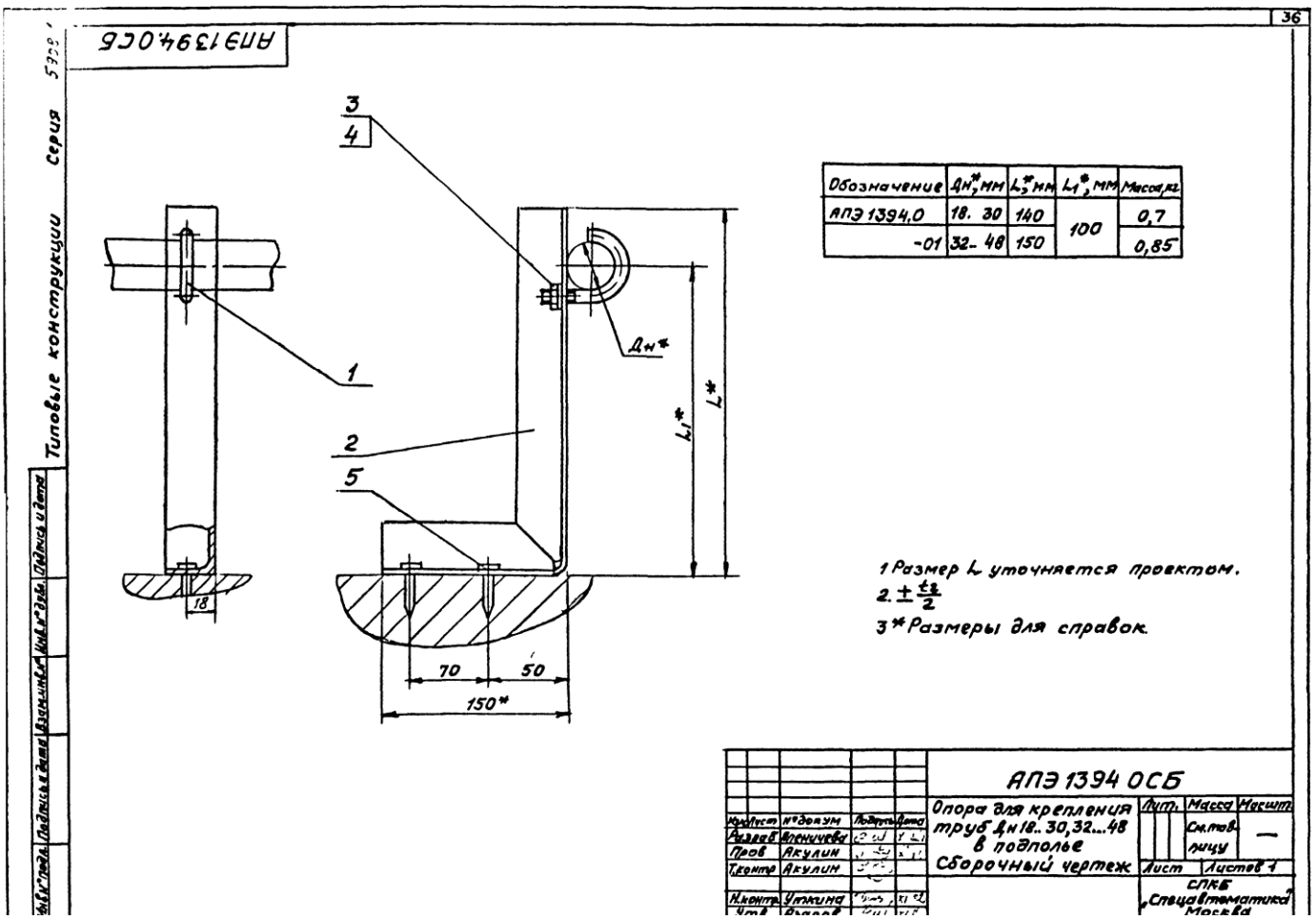
36
АПЭ 1394.0СБ
Типовые конструкции
Серия
3
4
1
2
5
Дн*
L1*
L*
18
70
50
150*
Обозначение | Дн*, мм | L*, мм | L1*, мм | Масса, кг
АПЭ 1394.0 | 18. 30 | 140 | 100 | 0,7
-01 | 32- 48 | 150 | | 0,85
1 Размер L уточняется проектом.
2. ± t2/2
3* Размеры для справок.
АПЭ 1394 ОСБ
Опора для крепления труб Дн 18..30, 32...48 в подполье
Сборочный чертеж
Лит.
Масса
Масшт.
См. товарищу
—
Лист
Листов 1
СПКБ „Спецавтоматика" Москва
Изм. Лист
№ докум.
Подпись
Дата
Разраб. Алексеев
Пров. Акулин
Т.контр. Акулин
Н.контр. Уткина
Утв.

Типовые конструкции Серия 5.903-1

АПЭ 1394.0-1

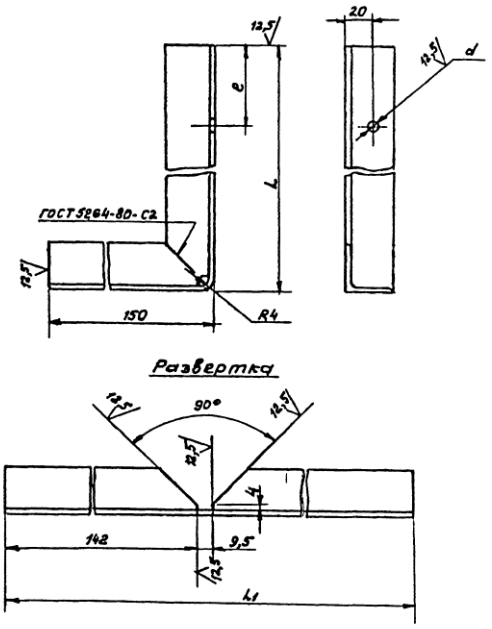

Обозначение	Размеры в мм				Масса, кг
	L	L1	e	d	
АПЭ 1394.0-1	140	284	58	7	0,6
	150	294	78	9	0,64

1. Электрод Э42 ГОСТ 9467-75.
2. Н14, $\pm\frac{t_2}{2}$

Изм.	Лист	№ докум.	Подпись	Дата	АПЭ 1394.0-1		
Разраб.		Аленичева			Опора	Лит.	Масса: Сн. таблицу	Масшт.: —
Пров.		Акулин				Лист	Листов 1
Т.контр.		Акулин					
Н.контр.		Уткина			Уголок Б-36×36×4 ГОСТ 8509-72 Ст 3 ГОСТ 535-79	СПКБ „Спецавтоматика" Москва	
Утв.		Азаров					

Копировал Кортунова Формат А3

Типовые конструкции Серия 5.908-1

АПЭ 1395.0 СБ

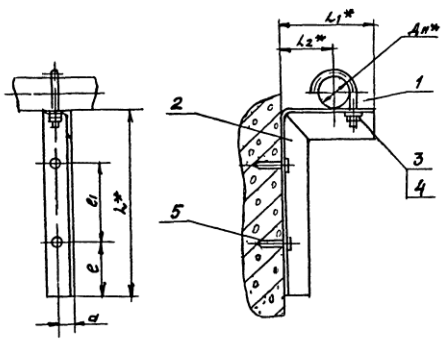

Обозначение	Размеры в мм							Масса сборки, кг
	Дн*	L*	L1*	L2*	e	e1	a	
АПЭ 1395.0	18 30	150	110	60	50	50	20	0,5
-01	32 ..48	200	130	70		100	22	0,7

1. $\pm\frac{t_2}{2}$
2* Размеры для справок

Изм.	Лист	№ докум.	Подпись	Дата	АПЭ 1395.0 СБ		
Разраб.		Аленичева			Опора для крепления труб к железобетонной стене на дюбель-гвоздях	Лит.	Масса: Сн. таблицу	Масшт.: —
Пров.		Акулин			Сборочный чертеж	Лист	Листов 1
Т.контр.		Акулин					
Н.контр.		Уткина				СПКБ „Спецавтоматика" Москва	
Утв.		Азаров					

Копировал Кортунова 18624 37 Формат А3

Серия

Типовые конструкции

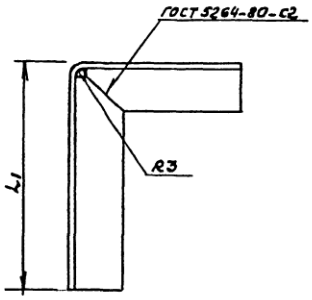

Обозначение	Размеры в мм							Материал	Масса, кг
	L	L_1	L_2	L_3	e	a	d		
АПЭ 1395 0-1	110	150	104	252	79	20	7	Уголок Б-30×30×3 ГОСТ 8509-72 Ст 3 ГОСТ 535-79	0,42
-01	130	200	124	325	99	22	9	Уголок Б-40×40×3 ГОСТ 8509-72 Ст 3 ГОСТ 535-79	0,6

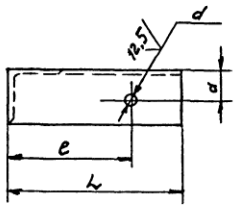

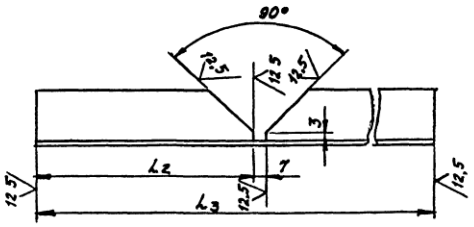

1 Электрод Э42 ГОСТ 9467-75

2 $H14, \pm\frac{t_2}{2}$

Изм	Лист	№ докум.	Подпись	Дата	АПЭ 1395.0-1			
Разраб.		Авенчева			Опора	Лит	Масса	Масшт
Пров		Акулин					См. таблицу	—
Т.контр		Акулин				Лист	Листов 1	
Н.контр.		Упкина			См таблицу	СПКБ "Спецавтоматика" Москва		
Утв		Азаров						

Инв № подл | Подпись и дата | Взам инв № | Инв № дубл | Подпись и дата

Серия 5.908-1 Типовые конструкции

Формат	Зона	Поз	Обозначение	Наименование	Кол	Примечание
				Документация		
А3			АПЭ1395 ОСБ	Сборочный чертеж		
				Прочие изделия		
		5		Дюбель-гвоздь		
				ДГП4,5×40 ТУ14-4-467-73	2	
			Переменные данные	для исполнений		
				АПЭ1395 0		
				Детали		
А4		1	АПЭ1377 0-1	Хомут для труб Дн18...30	1	
А3		2	АПЭ1395 0-1	Опора	1	
				Стандартные изделия		
		3		Гайка М6 5ГОСТ5915-70	1	
		4		Шайба 6 04ГОСТ11371-78	1	
				АПЭ1395 0-01		
				Детали		
А4		1	АПЭ1377 0-1-01	Хомут для труб Дн32...48	1	

Подпись и дата | Инв. № дубл. | Взам. инв. № | Подпись и дата | Инв. № подл.

Изм.	Лист	№ докум.	Подпись	Дата
Разраб.		Аленичева		
Пров.		Акулин		
Н. контр.		Уткина		
Утв.		Азаров		

АПЭ 1395.0

Опора для крепления труб к железобетонной стене на дюбель-гвоздях

Лит.	Лист	Листов
	1	2

СПКБ „Спецавтоматика" Москва

Копировал Карташева Формат А4

Серия 5.908-1 Типовые конструкции

Формат	Зона	Поз	Обозначение	Наименование	Кол	Примечание
А3		2	АПЭ1395 0-1-01	Опора	1	
				Стандартные изделия		
		3		Гайка М8 5ГОСТ5915-70	1	
		4		Шайба 8 04ГОСТ11371-78	1	

Подпись и дата | Инв. № дубл. | Взам. инв. № | Подпись и дата | Инв. № подл.

Изм.	Лист	№ докум.	Подпись	Дата

АПЭ1395.0

Лист 2

Копировал Карташева Формат А4

Серия 5908-1 Типовые конструкции

Формат	Зона	Поз.	Обозначение	Наименование	Кол.	Примечание
				Документация		
А3			АПЭ 1398 0 СБ	Сборочный чертеж		
				Прочие изделия		
		5		Дюбель-гвоздь ДГП 4,5×40 ТУ 14-4-467-73	3	
			Переменные данные для исполнений			
				АПЭ 1396 0		
				Детали		
А4		1	АПЭ 1377 0-1	Хомут для труб Дн 18...30	2	
А3		2	АПЭ 1396 0-1	Опора	1	
				Стандартные изделия		
		3		Гайка М6.5 ГОСТ 5915-70	2	
		4		Шайба 6.04 ГОСТ 11371-78	2	

Изм.	Лист	№ докум.	Подпись	Дата	АПЭ 1396 0			
Разраб.		Алешичева			Опора для крепления 2х труб к железобетонной стене на дюбель-гвоздях	Лит	Лист 1	Листов 2
Пров.		Акулин				СПКБ „Спецавтоматика" Москва		
Н. контр.		Уткина						
Утв.		Азаров						

Формат А4

Серия 5908-1 Типовые конструкции

Формат	Зона	Поз.	Обозначение	Наименование	Кол.	Примечание
				АПЭ 1394 0-01		
				Детали		
А4		1	АПЭ 1374 0-1-01	Хомут для труб Дн 32...48	2	
А3		2	АПЭ 1396.0-1-01	Опора	1	
				Стандартные изделия		
		3		Гайка М8 5 ГОСТ 5915-70	2	
		4		Шайба 8.04 ГОСТ 11371-78	2	

Изм.	Лист	№ докум.	Подпись	Дата	АПЭ 1396.0	Лист 2

Копировал Кротышева 18.6.24 Формат А4

АПЭ 1396.0СБ

Типовые конструкции Серия 5.3.08-1

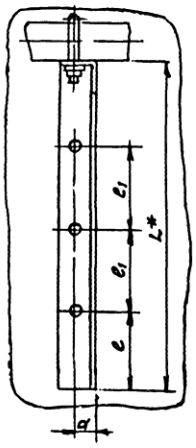

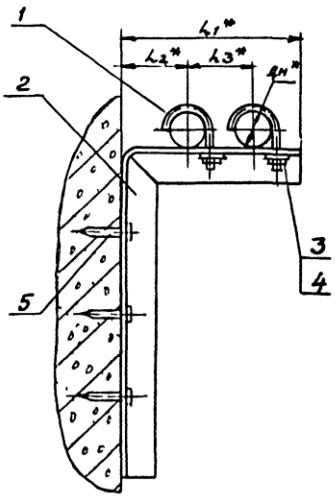

Обозначение	Размеры в мм								Масса сборки, кг
	$Дн^*$	L^*	L_1^*	L_2^*	L_3^*	e	e_1	a	
АПЭ 1396.0	18..30	200	180	60	75	50	50	20	0,7
-01	32 48	300	220	70	90		100	22	1,1

1 $\pm\frac{t_2}{2}$

2.* Размеры для справок

Изм.	Лист	№ докум.	Подпись	Дата
Разраб.		Аленичева		
Пров.		Акулин		
Т.контр.		Акулин		
Н.контр.		Уткина		

АПЭ 1396.0СБ

Опора для крепления 2х труб к железобетонной стене на дюбель-гвоздях

Сборочный чертеж

Лит.	Масса	Масшт.
	Ск.таблицу	—

Лист | Листов 1

САКБ „Спецавтоматика" Москва

Инв.№ подл. | Подпись и дата | Взам.инв.№ | Инв.№ дубл. | Подпись и дата

Типовые конструкции Серия 5.908-1

АПЭ 1397.0.СБ

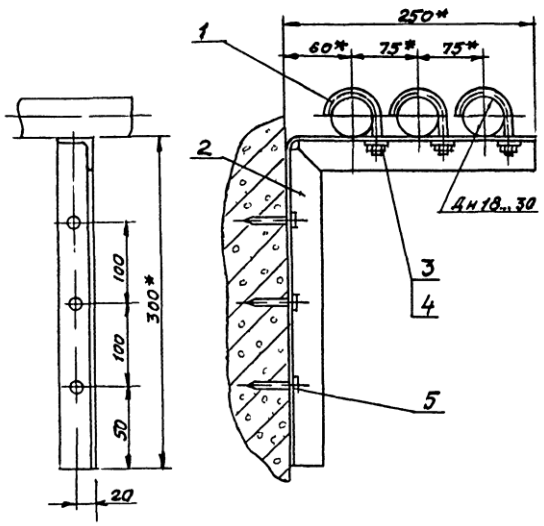

1. $\pm\frac{t_2}{2}$
2.* Размеры для справок.

Изм.	Лист	№ докум.	Подпись	Дата
Разраб.		Аленичева		
Пров.		Акулин		
Т.контр.		Акулин		
Н.контр.		Уткина		
Утв.		Азаров		

АПЭ 1397.0 СБ

Опора для крепления 3х труб к железобетонной стене на дюбель-гвоздях
Сборочный чертеж

Лит	Масса	Масшт.
	1,0	—

Лист | Листов 1

СПКБ „Спецавтоматика" Москва

Формат А4

Типовые конструкции Серия 5.908-1

Формат	Зона	Поз	Обозначение	Наименование	Кол	Примечание
				Документация		
А4			АПЭ 1397 0СБ	Сборочный чертеж		
				Детали		
А4		1	АПЭ 1377 0-1	Хомут для труб Дн18 30	3	
А3		2	АПЭ 1397 0-1	Опора	1	
				Стандартные изделия		
		3		Гайка М6,5 ГОСТ 5915-70	3	
		4		Шайба 6,04 ГОСТ 11371-78	3	
				Прочие изделия		
		5		Дюбель-гвоздь		
				ДГП 4,5×40 ТУ14-4-467-79	3	

Изм.	Лист	№ докум.	Подпись	Дата
Разраб.		Аленичева		
Пров.		Акулин		
Н.контр.		Уткина		
Утв.		Азаров		

АПЭ 1397 0

Опора для крепления 3х труб к железобетонной стене на дюбель-гвоздях

Лит	Лист	Листов
		1

СПКБ „Спецавтоматика" Москва

Копировал [illegible] 18624 40 Формат А4

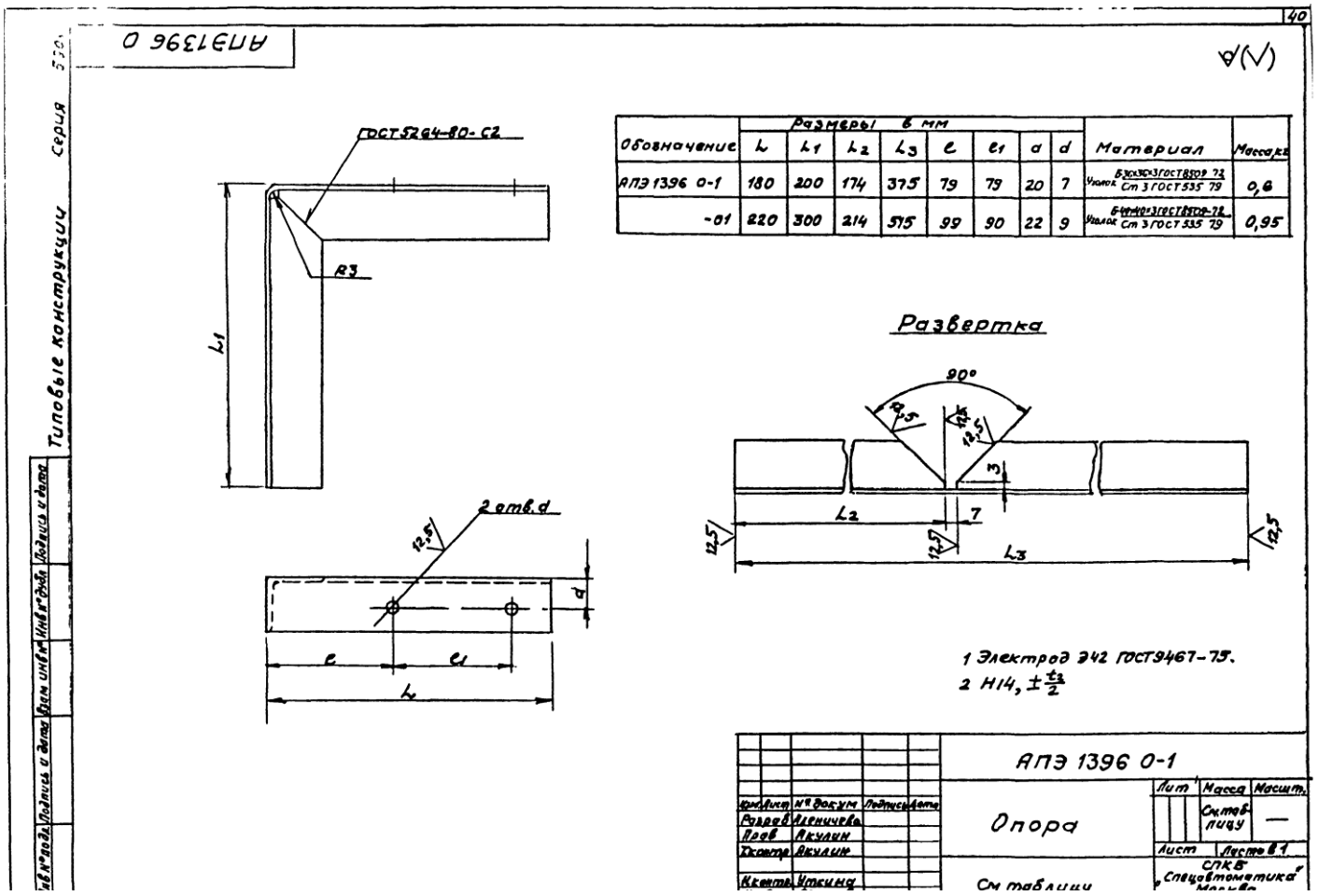
АПЭ1396 0
40
Типовые конструкции
Серия
ГОСТ5264-80-С2
R3
L1
2 отв.d
12,5
d
e
e1
L
Обозначение
Размеры в мм
L
L1
L2
L3
e
e1
d
d
Материал
Масса кг
АПЭ 1396 0-1
180
200
174
375
79
79
20
7
Уголок Б30х30х3 ГОСТ 8509 72 Ст 3 ГОСТ 535 79
0,6
-01
220
300
214
515
99
90
22
9
Уголок Б40х40х3 ГОСТ 8509-72 Ст 3 ГОСТ 535 79
0,95
Развертка
90°
12,5
3
L2
7
L3
1 Электрод Э42 ГОСТ9467-75.
2 Н14, ±t2/2
АПЭ 1396 0-1
Опора
Лит
Масса
Масшт.
См.таблицу
Лист
Листов 1
СПКБ
Спецавтоматика
См таблицу
Разраб
Аленичева
Пров
Якулин
Тконтр
Якулин
Кконтр
Уткина

Серия 5.908-1 Типовые конструкции

АПЭ 1398.0СБ

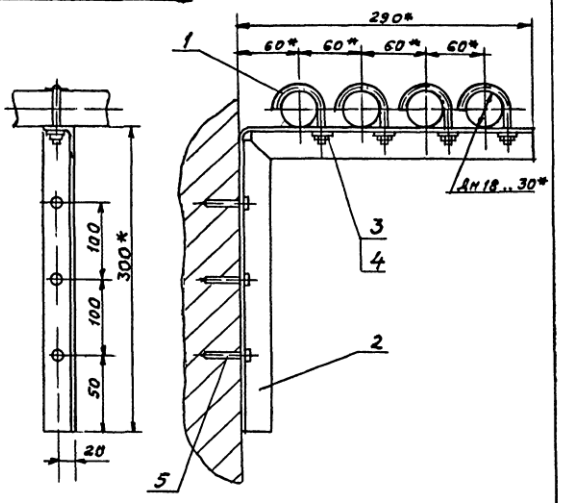

1 $\pm\frac{t_2}{2}$

2.* Размеры для справок

Изм.	Лист	№ докум.	Подпись	Дата	Опора для крепления 4Ξ труб Дн 18 30 к железобетонной стене на дюбель-гвоздях Сборочный чертеж	Лит	Масса	Масшт
Разраб		Аленичева					1,1	—
Пров		Акулин				Лист	Листов 1
Т.контр.		Акулин				СПКБ „Спецавтоматика" Москва	
Н.контр.		Уткина					
Утв		Азаров					

Копировал Кагарлицкий Формат А4

Позиция	Зона	Поз	Обозначение	Наименование	Кол.	Примечание
				Документация		
АУ			АПЭ 1398 0СБ	Сборочный чертеж		
				Детали		
АУ		1	АПЭ 1377.0-1	Хомут для труб Дн18..30	4	
АЗ		2	АПЭ 1398.0-1	Опора	1	
				Стандартные изделия		
		3		Гайка М6 5 ГОСТ 5915-70	4	
		4		Шайба 6 04 ГОСТ 11371-78	4	
				Прочие изделия		
		5		Дюбель-гвоздь		
				Д ГП 4,5х40 ТУ 14-4-167 73	3	

Изм.	Лист	№ докум.	Подпись	Дата	АПЭ 1398.0		
Разраб		Аленичева			Опора для крепления 4Ξ труб Дн 18 30 к железобетонной стене на дюбель-гвоздях	Лит	Лист	Листов
Пров		Акулин					1	
Т.контр.		Акулин				СПКБ „Спецавтоматика" Москва	
Н.контр.		Уткина					
Утв		Азаров					

Копировал Кагарлицкий 12624 41 Формат А1

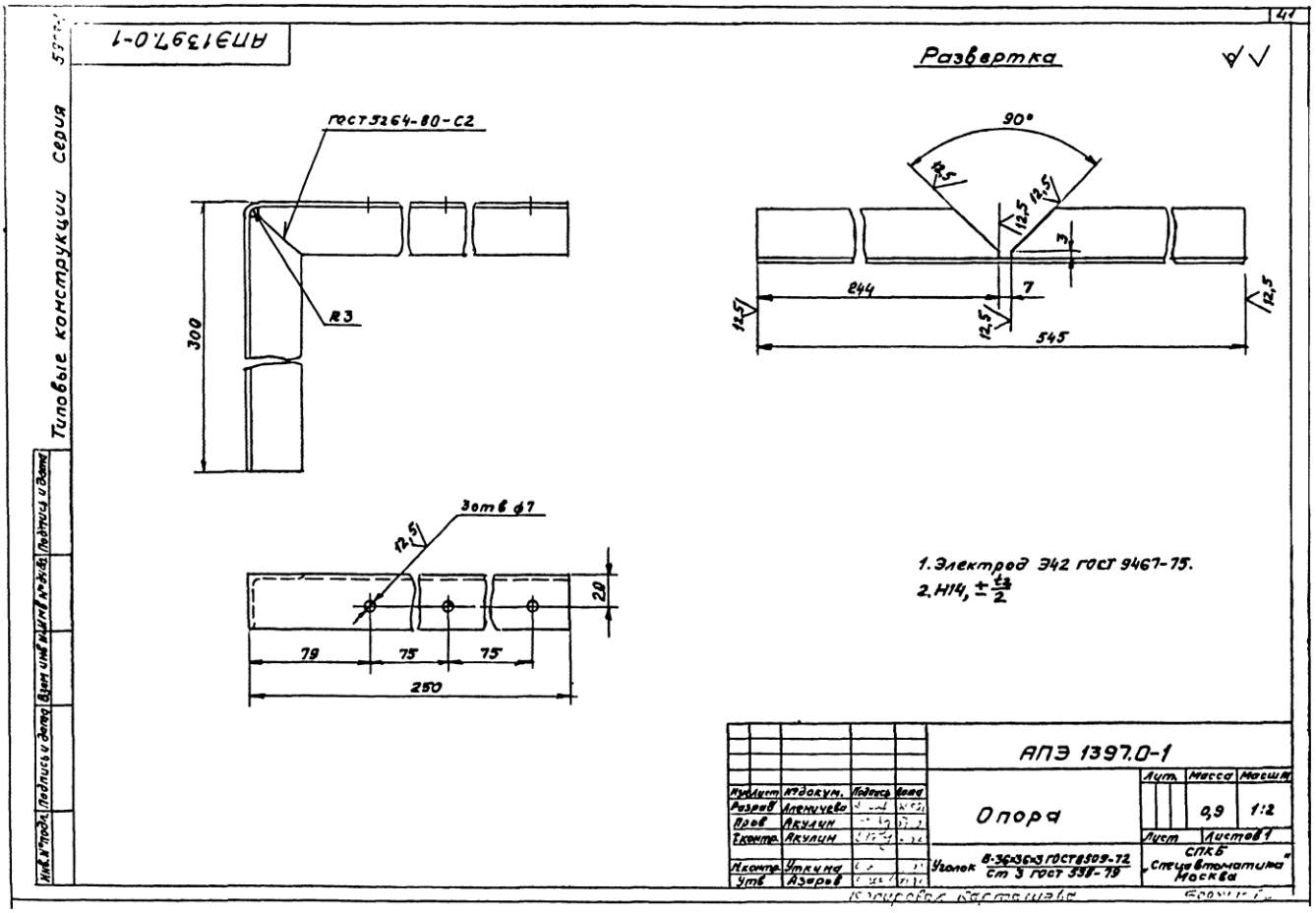
АПЭ1397.0-1
Типовые конструкции Серия
Развертка
ГОСТ 5264-80-С2
R3
300
90°
12,5
3
244
7
545
3отв ф7
20
79
75
75
250
1. Электрод Э42 ГОСТ 9467-75.
2. Н14, ± t2/2
АПЭ 1397.0-1
Опора
Лит.
Масса
Масшт.
0,9
1:2
Лист
Листов 1
Уголок В-36х36х3 ГОСТ 8509-72 / Ст 3 ГОСТ 535-79
СПКБ "Спецавтоматика" Москва
Разраб. Алемичева
Пров. Акулин
Т.контр. Акулин
Н.контр. Уткина
Утв. Азаров

АПЭ 1399 0 СБ

Типовые конструкции Серия 5908-1

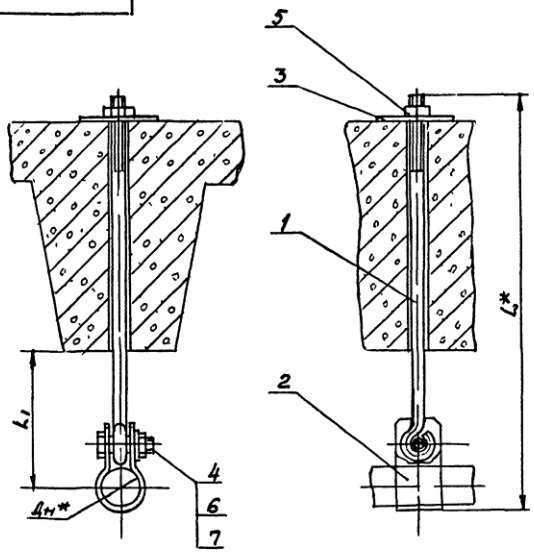

Обозначение	Размеры в мм Дн*	L*	L_1	Масса сборки, кг
АПЭ 13990	18 30	510	75	0,65
-01	32 48	525	80	0,67
-02	50. 65	555	105	0,69
-03	70. 89	565		0,7

$1 \pm \frac{t_2}{2}$

2* Размер для справок

Изм.	Лист	№ докум.	Подпись	Дата
Разраб.		Аленичева		
Пров.		Акулин		
Т.контр.		Акулин		
Н.контр.		Уткина		
Утв.		Азаров		

АПЭ 1399.0 СБ

Подвеска для крепления труб к железобетонным плитам перекрытия
Сборочный чертеж

Лит	Масса	Масшт.
	Ст.таблицу	—

Лист | Листов 1

СПКБ „Спецавтоматика" Москва

Копировал Карпишева 18624 42 Формат 13

Инв.№ подл. | Подпись и дата | Взам. инв.№ | Инв.№ дубл. | Подпись и дата

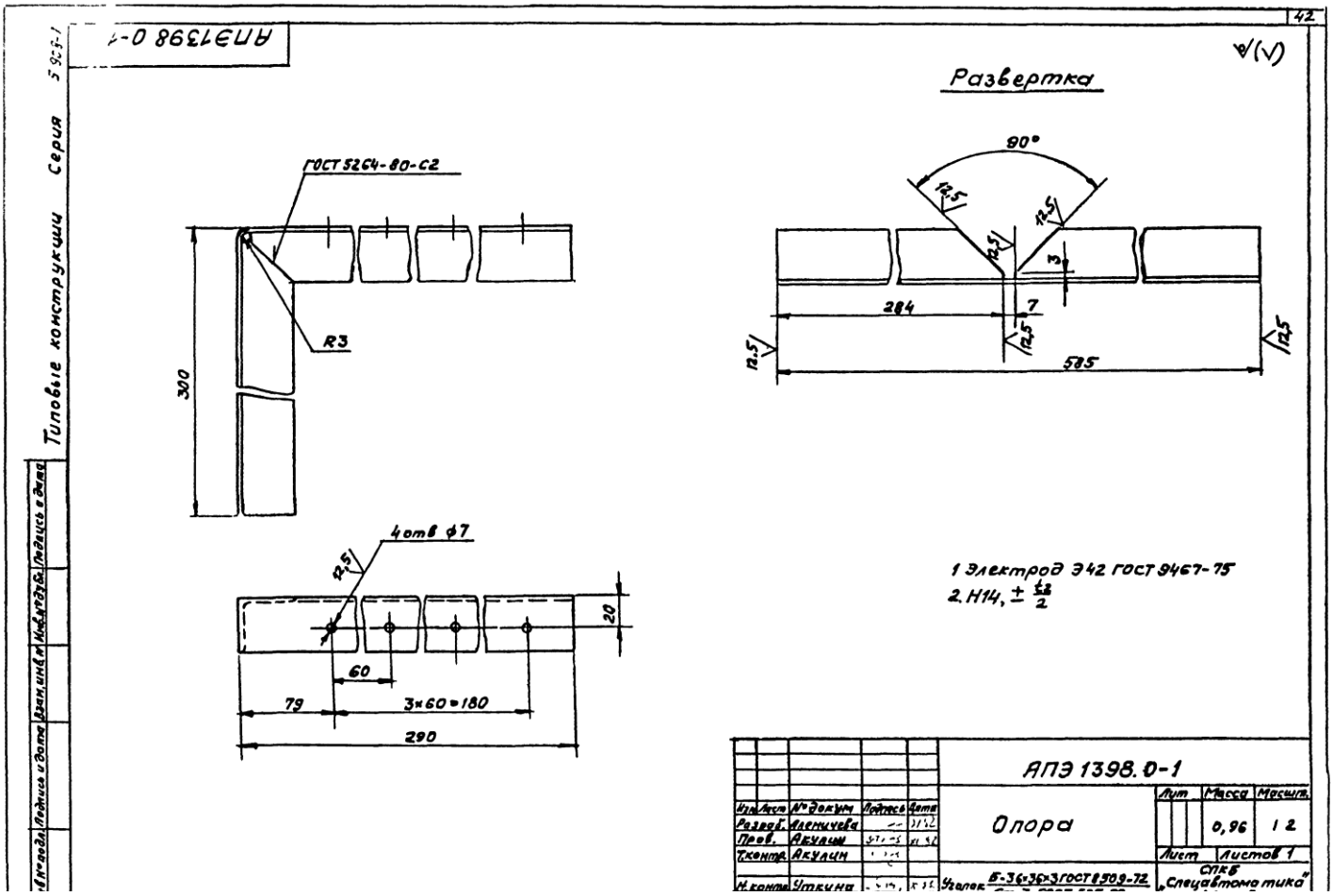
АПЭ1398 0-1
Типовые конструкции Серия
Развертка
90°
12,5
284
7
585
3
ГОСТ 5264-80-С2
R3
300
4 отв ⌀7
20
60
79
3×60=180
290
1 Электрод Э42 ГОСТ 9467-75
2. Н14, ± t2/2
АПЭ 1398.0-1
Опора
Лит
Масса
Масшт.
0,96
1 2
Лист
Листов 1
Изм. Лист № докум. Подпись Дата
Разраб. Аленичева
Пров. Акулин
Т.контр. Акулин
Н.контр. Уткина
Уголок Б-36×36×3 ГОСТ 8509-72
СПКБ „Спецавтоматика"

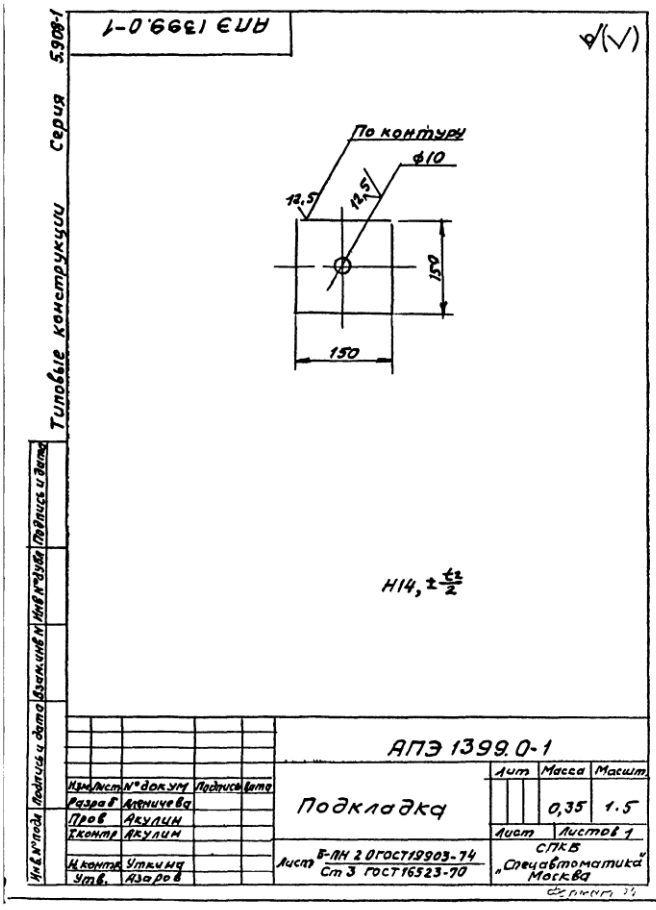
АПЭ 1399.0-1
Типовые конструкции Серия 5.908-1
По контуру
ф10
12,5
12,5
150
150
H14, ± t2/2
АПЭ 1399.0-1
Подкладка
Лит
Масса
Масшт
0,35
1.5
Лист
Листов 1
Лист Б-ПН 2 ОГОСТ 19903-74
Ст 3 ГОСТ 16523-70
СПКБ „Спецавтоматика" Москва
Изм Лист № докум Подпись Дата
Разраб Аленичева
Пров Акулин
Т.контр Акулин
Н.контр Уткина
Утв. Азаров
Инв № подл Подпись и дата Взам инв № Инв № дубл Подпись и дата

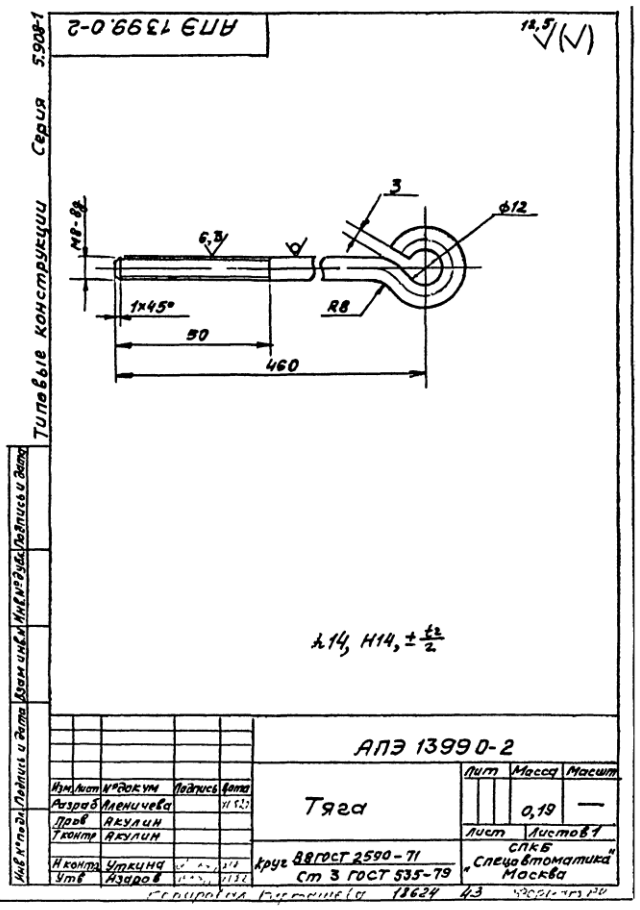
АПЭ 1399.0-2
Типовые конструкции Серия 5.908-1
12,5
3
ф12
M8-8g
6,3
1x45°
R8
50
460
h14, H14, ± t2/2
АПЭ 1399.0-2
Тяга
Лит
Масса
Масшт
0,19
—
Лист
Листов 1
Круг 88 ГОСТ 2590-71
Ст 3 ГОСТ 535-79
СПКБ „Спецавтоматика" Москва
Изм Лист № докум Подпись Дата
Разраб Аленичева
Пров Акулин
Т.контр Акулин
Н.контр Уткина
Утв Азаров
Инв № подл Подпись и дата Взам инв № Инв № дубл Подпись и дата

Серия 5.903-1 Типовые конструкции

Формат	Зона	Поз.	Обозначение	Наименование	Кол.	Примечание
				Документация		
А3			АПЭ 1399.0 СБ	Сборочный чертеж		
				Детали		
А4		1	АПЭ 1399.0-1	Подкладка	1	
А4		2	АПЭ 1399.0-2	Тяга	1	
				Стандартные изделия		
		4		Болт М10×35-58 ГОСТ 7798-70	1	
		5		Гайка М8.5 ГОСТ 5915-70	1	
		6		Гайка М10 5 ГОСТ 5915-70	1	
		7		Шайба 10.04 ГОСТ 11371-78	1	
			Переменные данные для исполнений			
				АПЭ 1399.0		
				Детали		
А4		3	АПЭ 1399.0-3	Хомут	1	

Подпись и дата | Взам. инв. № | Инв. № дубл. | Подпись и дата | Инв. № подл.

Изм.	Лист	№ докум.	Подпись	Дата	АПЭ 1399.0		
Разраб.		Левичева			Подвеска для крепления труб к железобетонным плитам перекрытия	Лит	Лист 1 / Листов 2
Пров.		Бухлин				СПКБ „Спецавтоматика" Москва	
Н. контр.		Утькина					
Утв.		Азаров					

Серия 5.903-1 Типовые конструкции

Формат	Зона	Поз.	Обозначение	Наименование	Кол.	Примечание
				АПЭ 1399.0-01		
				Детали		
А4		3	АПЭ 1399.0-3-01	Хомут	1	
				АПЭ 1399.0-02		
				Детали		
А4		3	АПЭ 1399.0-3-02	Хомут	1	
				АПЭ 1399.0-03		
				Детали		
А4		3	АПЭ 1399.0-3-03	Хомут	1	

Подпись и дата | Взам. инв. № | Инв. № дубл. | Подпись и дата | Инв. № подл.

Изм.	Лист	№ докум.	Подпись	Дата	АПЭ 1399.0	Лист 2

Серия 5.908-1 Типовые конструкции

АПЭ 1399 0-3

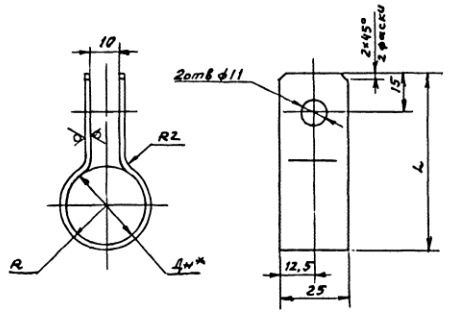

Обозначение	Дн* труб	L, мм	R, мм	Масса, кг
АПЭ 1399 0-3	18 . 30	65	17	0,05
-01	32.. 48	80	26	0,066
-02	50. 65	110	33	0,09
-03	70 89	123	46	0,1

1 H14, $\pm\frac{IT}{2}$

2* Размер для справок

Изм.	Лист	№ докум.	Подпись	Дата	АПЭ 1399 0-3		
Разраб.		Алексеева			Хомут	Лит.	Масса	Масшт.
Пров.		Якулин					Согласно листу	—
Гл.инж.		Якулин				Лист	Листов 1	
Н.контр.		Утенина			Лист 6-пн-2.07.ГОСТ 13993-74 Ст 3 ГОСТ 16523-70	СПКБ „Спецавтоматика" Москва		
Утв.		Азаров						

Серия 5.908-1 Типовые конструкции

44

Формат	Зона	Поз.	Обозначение	Наименование	Кол.	Примечание
				Документация		
А3			АПЭ 1400 0 СБ	Сборочный чертеж		
			Переменные данные	для исполнений		
				АПЭ 1400 0		
				Сборочные единицы		
А4		1	АПЭ 1400 0-10	Подвеска	1	
				Детали		
А4		2	АПЭ 1400.0-1	Подкладка	1	
				Стандартные изделия		
		3		Гайка М12.5 ГОСТ 5915-70	3	
		4		Шайба 12.04 ГОСТ 11371-78	2	
		5		Хомут 110-В Ст 3сп ГОСТ 24137-80	1	
				АПЭ 1400 0-01		
				Сборочные единицы		
А4		1	АПЭ 1400.0-10-01	Подвеска	1	

Изм.	Лист	№ докум.	Подпись	Дата	АПЭ 1400 0			
Разраб.		Алексеева			Подвески для крепления труб к железобетонным плитам перекрытия	Лит.	Лист	Листов 3
Пров.		Якулин				СПКБ „Спецавтоматика" Москва		
Н.контр.		Утенина						
Утв.		Азаров						

Серия 5.908-1 Типовые конструкции

Формат	Зона	Поз.	Обозначение	Наименование	Кол.	Примечание
				Детали		
А4		2	АПЭ 1400 0-1	Подвеска	1	
				Стандартные изделия		
		3		Гайка М12 5 ГОСТ 5915-70	3	
		4		Шайба 12 04 ГОСТ 11371-78	2	
		5		Хомут 115-В Ст 3сп ГОСТ 24137-80	1	
				АПЭ 1400 0-02		
				Сборочные единицы		
А4		1	АПЭ 1400 0-10-01	Подвеска	1	
				Детали		
А4		2	АПЭ 1400 0-1-02	Подкладка	1	
				Стандартные изделия		
		3		Гайка М16 5 ГОСТ 5915-70	3	
		4		Шайба 16 04 ГОСТ 11371-78	2	
		5		Хомут 135-В Ст 3сп ГОСТ 24137-80	1	

Изм.	Лист	№ докум.	Подпись	Дата	АПЭ 1400 0	Лист 2

Серия 5.908-1 Типовые конструкции

Формат	Зона	Поз.	Обозначение	Наименование	Кол.	Примечание
				АПЭ 1400 0		
				Сборочные единицы		
А4		1	АПЭ 1400 0-10-03	Подвеска	1	
				Детали		
А4		2	АПЭ 1400 0-1-01	Подкладка	1	
				Стандартные изделия		
		3		Гайка М16.3 ГОСТ 5915-70	3	
		4		Шайба 16.04 ГОСТ 11371-78	2	
		5		Хомут 160-В Ст 3сп ГОСТ 24137-80	1	
				АПЭ 1400.0-04		
				Сборочные единицы		
А4		1	АПЭ 1400 0-10-04	Подвеска	1	
				Детали		
А4		2	АПЭ 1400 0-1-02	Подкладка	1	
				Стандартные изделия		
		3		Гайка М20 5 ГОСТ 5915-70	3	
		4		Шайба 20 04 ГОСТ 11371-78	2	
		5		Хомут 225-В Ст 3сп ГОСТ 24137-80	1	

Изм.	Лист	№ докум.	Подпись	Дата	АПЭ 1400.0	Лист 3

АПЭ 1400 0-10СБ

Типовые конструкции Серия 5.908-1

Обозначение	Размеры в мм					Масса сборки, кг
	L^*	L_1	L_2^*	L_3	k	
АПЭ 1400 0-10	170	503	63	85	4	1,39
-01	180			90		1,449
-02	200	525	75	100	6	2,148
-03	240	540	90	120		3,08
-04	310	610	160	155	10	8,85

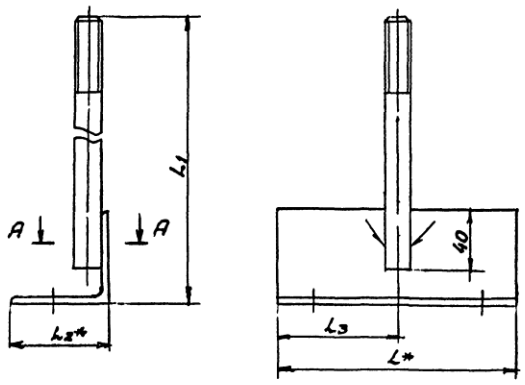

1. Электрод Э42 ГОСТ 9467-75.
2. $\pm \frac{t_2}{2}$
3. * Размеры для справок
4. Вид сварки по технологии завода

А-А

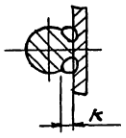

Изм.	Лист	№ докум.	Подпись	Дата
Разраб.		Аленичева		
Пров.		Акулин		
Т.контр.		Акулин		
Н.контр.		Уткина		
Утв.		Азаров		

АПЭ 1400.0-10 СБ

Подвеска

Сборочный чертеж

Лит	Масса	Масшт.
	см.таб. лицу	—

Лист | Листов 1

СПКБ „Спецавтоматика" Москва

Инв. № подл. | Подпись и дата | Взам. инв. № | Инв. № дубл. | Подпись и дата

Копировал [illegible] 18624 45 [illegible]

АПЭ1400.0СБ

Типовые конструкции Серия

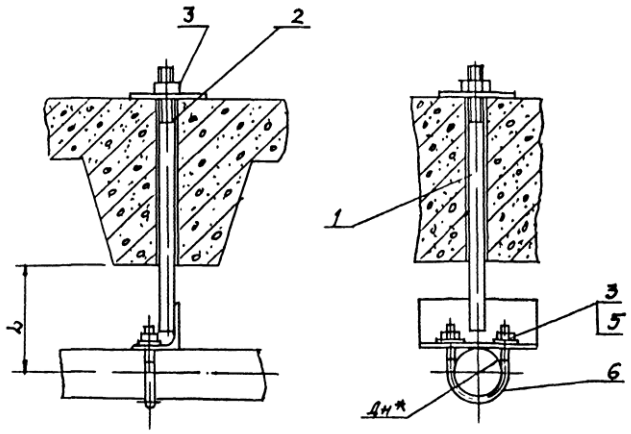

Обозначение	Дн*	L, мм	Масса сборки, кг
АПЭ1400.0	108	130	2,11
-01	114	135	2,17
-02	133	155	4,16
-03	159	185	4,33
-04	219	290	11,15

1. $\pm \frac{t_2}{2}$
2. * Размер для справок

Изм.	Лист	№ докум.	Подпись	Дата
Разраб.		Алешичева		
Пров.		Акулин		
Т.контр.		Акулин		
Н.контр.		Уткина		
Утв.		Азаров		

АПЭ1400.0СБ

Подвеска для крепления труб к железобетонным плитам перекрытия

Сборочный чертеж

Лит.	Масса	Масшт.
	см.таблицу	—

Лист | Листов 1

СПКБ „Спецавтоматика" Москва

Инв.№ подл. | Подпись и дата | Взам.инв.№ | Инв.№ дубл. | Подпись и дата

Типовые конструкции Серия

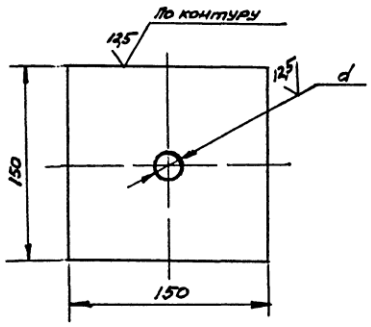

Обозначение	d, мм	Масса, кг
АПЭ 1400.0-1	14	0,34
-01	18	0,33
-02	22	0,3

$H14, \pm\frac{t_2}{2}$

АПЭ 1400.0-1

Изм.	Лист	№ докум.	Подпись	Дата
Разраб.		Аленичева		
Пров.		Акулин		
Т.контр.		Акулин		
Н.контр.		Уткина		
Утв.		Азаров		

Подкладка

Лит | Масса | Масшт.
См. таблицу | —
Лист | Листов 1

Лист Б-ПН-2,0 ГОСТ 19903-74 / Ст 3 ГОСТ 16523-70

СПКБ „Спецавтоматика" Москва

Копировал Кортышева Формат А4

Типовые конструкции Серия

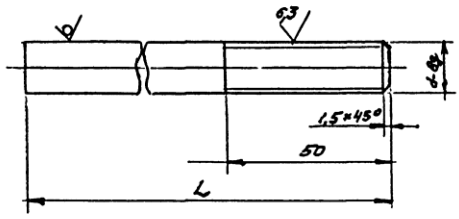

Обозначение	L, мм	d, мм	Материал	Масса, кг
АПЭ 1400.0-2	480	M12	Круг В12 ГОСТ 2590-71 / Ст 3 ГОСТ 535-79	0,42
-01	490	M16	Круг В16 ГОСТ 2590-71 / Ст 3 ГОСТ 535-79	0,77
-02		M20	Круг В20 ГОСТ 2590-71 / Ст 3 ГОСТ 535-79	1,2

$H14, \pm\frac{t_2}{2}$

АПЭ 1400.0-2

Изм.	Лист	№ докум.	Подпись	Дата
Разраб.		Аленичева		
Пров.		Акулин		
Т.контр.		Акулин		
Н.контр.		Уткина		
Утв.		Азаров		

Тяга

Лит | Масса | Масшт.
См. таблицу | —
Лист | Листов 1

См. таблицу

СПКБ „Спецавтоматика" Москва

Копировал Кортышева 18624 46 Формат А4

Типовые конструкции Серия 5908-1

Формат	Зона	Поз.	Обозначение	Наименование	Кол.	Примечание
				Документация		
А3			АПЭ 1400.0-10 СБ	Сборочный чертеж		
			Переменные данные для исполнений			
				АПЭ 1400.0-10		
				Детали		
А4		1	АПЭ 1400.0-2	Тяга	1	
А4		2	АПЭ 1400.0-3	Уголок	1	
				АПЭ 1400.0-10-01		
				Детали		
А4		1	АПЭ 1400.0-2	Тяга	1	
А4		2	АПЭ 1400.0-3-01	Уголок	1	
				АПЭ 1400.0-10-02		
				Детали		
А4		1	АПЭ 1400.0-2-01	Тяга	1	
А4		2	АПЭ 1400.0-3-02	Уголок	1	

Инв. № подл. | Подпись и дата | Взам. инв. № | Инв. № дубл. | Подпись и дата

Изм.	Лист	№ докум.	Подпись	Дата	АПЭ 1400.0-10		
Разраб.		Левичева			Подвеска	Лит.	Лист 1 / Листов 2
Пров.		Акулин				СПКБ „Спецавтоматика" Москва	
Н.контр.		Уткина					
Утв.		Азаров					

Типовые конструкции Серия 5.908-1

Формат	Зона	Поз.	Обозначение	Наименование	Кол.	Примечание
				АПЭ 1400.0-10-03		
				Детали		
А4		1	АПЭ 1400.0-2-01	Тяга	1	
А4		2	АПЭ 1400.0-3-03	Уголок	1	
				АПЭ 1400.0-10-04		
				Детали		
А4		1	АПЭ 1400.0-2-01	Тяга	1	
А4		2	АПЭ 1400.0-3-03	Уголок	1	

Инв. № подл. | Подпись и дата | Взам. инв. № | Инв. № дубл. | Подпись и дата

Изм.	Лист	№ докум.	Подпись	Дата	АПЭ 1400.0-10	Лист 2

Типовые конструкции Серия 5.908-1

АПЭ 1400 0-3

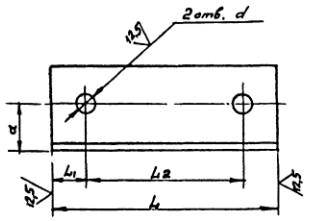

Обозначение	Размеры в мм L	L_1	L_2	a	d	Материал	Масса, кг
АПЭ1400 0-3	170	24	122	35	13	Уголок Б-63×63×4 ГОСТ 8509-72 / Ст 3 ГОСТ 535-79	0,97
-01	180	32	127				1,029
-02	200	24	151	45	17	Уголок Б 75×75×6 ГОСТ 8509-72 / Ст 3 ГОСТ 535-79	1,378
-03	240	32	176	50		Уголок Б-90×90×6 ГОСТ 8509-72 / Ст 3 ГОСТ 535-79	2,31
-04	310		245	85	21	Уголок Б-160×160×10 ГОСТ 8509-72 / Ст 3 ГОСТ 535-79	7,65

$H14, \pm\frac{t_2}{2}$

Изм	Лист	№ докум.	Подпись	Дата	АПЭ 1400.0-3	Лит	Масса	Масштаб
Разраб.		Аленичева			Уголок		См таблицу	—
Пров.		Акулин				Лист	Листов 1	
Т контр.		Акулин			См. таблицу	СПКБ „Спецавтоматика" Москва		
Н контр.		Уткина						
Утв		Азаров						

Подпись и дата | Инв. № дубл. | Взам. инв. № | Подпись и дата | Инв. № подл.

Типовые конструкции Серия 5.908-5

АПЭ 1401.0-1

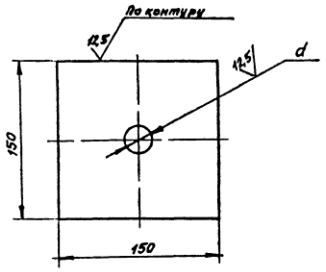

Обозначение	d, мм	Масса, кг
АПЭ1401.0-1	10	0,35
-01	14	0,34
-02	18	0,33
-03	20	0,3

$H14, \pm\frac{t_2}{2}$

Изм	Лист	№ докум.	Подпись	Дата	АПЭ 1401.0-1	Лит.	Масса	Масштаб
Разраб.		Аленичева			Подкладка		См таблицу	—
Пров.		Акулин				Лист	Листов 1	
Т. контр.		Акулин			Лист Б-ПН-2,0 ГОСТ 19903-74 / Ст 3 пс ГОСТ 16523-70	СПКБ „Спецавтоматика"		
Н контр.		Уткина						
Утв		Азаров						

Подпись и дата | Инв. № дубл. | Взам. инв. № | Подпись и дата | Инв. № подл.

Типовые конструкции Серия 5.908-1

Формат	Зона	Поз.	Обозначение	Наименование	Кол.	Примечание
				Документация		
А3			АПЭ1401.0СБ	Сборочный чертеж		
			Переменные данные для исполнений			
				АПЭ1401.0		
				Детали		
А4		1	АПЭ1377.0-1	Хомут для труб Дн18 30	2	
А4		2	АПЭ1401.0-1	Подкладка	2	
А4		3	АПЭ1401 0-2	Шпилька	2	
А4		4	АПЭ1401.0-3	Уголок	1	
				Стандартные изделия		
		5		Гайка М6.5 ГОСТ 5915-70	2	
		6		Гайка М8 5 ГОСТ 5915-70	4	
		7		Шайба 6 04 ГОСТ 11371-78	2	
		8		Шайба 8 04 ГОСТ 11371-78	2	
				АПЭ 1401.0-01		
				Детали		
А4		1	АПЭ1377.0-1-01	Хомут для труб Дн32 48	2	
А4		2	АПЭ1401.0-1	Подкладка	2	
А4		3	АПЭ1401.0-2-01	Шпилька	2	

Изм	Лист	№ докум	Подпись	Дата	АПЭ 1401 0	Лит	Лист	Листов
Разраб		Аленичева			Подвеска для крепления 2х труб к железобетонным плитам перекрытия		1	4
Пров		Акулин				СПКБ „Спецавтоматика" Москва		
Н контр		Уткина						
Утв		Азаров						

Подпись и дата | Инв. № дубл. | Взам. инв. № | Подпись и дата | Инв. № подл.

Копировал Гиршашева Формат А4

Типовые конструкции Серия 5.908-1

Формат	Зона	Поз.	Обозначение	Наименование	Кол.	Примечание
А4		4	АПЭ 1401 0-3-01	Уголок	1	
				Стандартные изделия		
		5,6		Гайка М8 5 ГОСТ 5915-70	6	
		7,8		Шайба 8 04 ГОСТ 11371-78	4	
				АПЭ1401.0-02		
				Детали		
А4		1	АПЭ1378 0-1	Хомут для труб Дн50..65	2	
А4		2	АПЭ1401 0-1-01	Подкладка	2	
А4		3	АПЭ1401 0-2-02	Шпилька	2	
А4		4	АПЭ1401.0-3-02	Уголок	1	
				Стандартные изделия		
		5		Гайка М10 5 ГОСТ 5915-70	2	
		6		Гайка М12.5 ГОСТ 5915-70	4	
		7		Шайба 10 04 ГОСТ 11371-78	2	
		8		Шайба 12 04 ГОСТ 11371-78	2	
				АПЭ1401 0-03		
				Детали		
А4		1	АПЭ1378.0-1-01	Хомут для труб Дн 70 89	2	
А4		2	АПЭ1401 0-1-01	Подкладка	2	
А4		3	АПЭ1401 0-2-03	Шпилька	2	
А4		4	АПЭ1401 0-3-03	Уголок	1	

Изм	Лист	№ докум	Подпись	Дата	АПЭ 1401.0	Лист 2

Подпись и дата | Инв. № дубл. | Взам. инв. № | Подпись и дата | Инв. № подл.

18624 47

АПЭ1401.0СБ

Типовые конструкции Серия 5.908-1

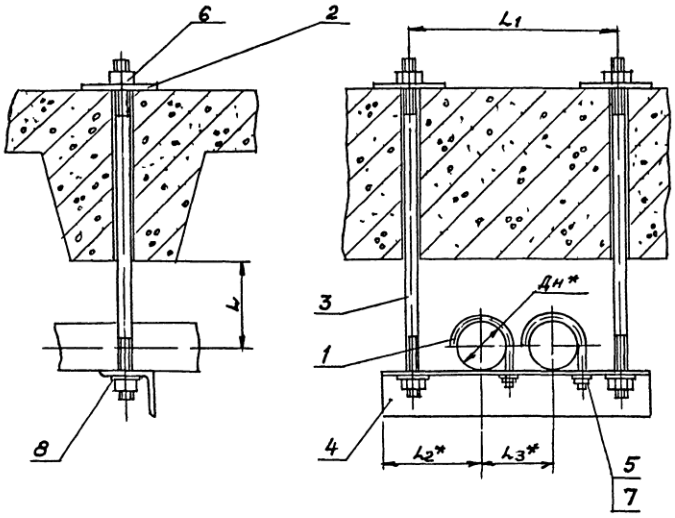

Обозначение	Размеры в мм					Масса сборки, кг
	Дн*	L	L1	L2*	L3*	
АПЭ1401.0	18 . 30	40	180	73	75	1,5
-01	32 . 48	50	220	90	90	1,89
-02	50 . 65	70	290	108	125	3,9
-03	70 89	80	330	128	145	4,43
-04	108 . 140	125	435	155	200	7,62
-05	152 159	150	480	178	225	9,95
-06	219	200	600	208	285	23,88

1. $\pm \frac{t_2}{2}$

2* Размеры для справок

Изм.	Лист	№ докум.	Подпись	Дата
Разраб.		Аленичева		
Пров		Акулин		
Т.контр		Акулин		
Н.контр.		Уткина		
Утв		Азаров		

АПЭ1401 0СБ

Подвеска для крепления 2х труб к железобетонным плитам перекрытия Сборочный чертеж

Лит	Масса	Масшт.
	См. таблицу	—

Лист 1 Листов 1

СПКБ „Спецавтоматика" Москва

Копировал Карташев 18624 48 Формат А3

Инв № подл. | Подпись и дата | Взам. инв № | Инв № дубл. | Подпись и дата

Серия 5.908-1

Типовые конструкции

Формат	Зона	Поз.	Обозначение	Наименование	Кол.	Примечание
				Стандартные изделия		
		5,6		Гайка М12,5 ГОСТ 5915-70	6	
		7,8		Шайба 12.04 ГОСТ 11371-78	4	
				АПЭ 1401.0-04		
				Детали		
А4		1	АПЭ 1378.0-1-02	Хомут для труб Дн 108...140	2	
А4		2	АПЭ 1401.0-1-02	Подкладка	2	
А4		3	АПЭ 1401.0-2-04	Шпилька	2	
А4		4	АПЭ 1401.0-3-04	Уголок	1	
				Стандартные изделия		
		5,6		Гайка М16,5 ГОСТ 5915-70	6	
		7,8		Шайба 16.04 ГОСТ 11371-78	4	
				АПЭ 1401.0-05		
				Детали		
А4		1	АПЭ 1378.0-1-03	Хомут для труб Дн 152...159	2	
А4		2	АПЭ 1401.0-1-02	Подкладка	2	
А4		3	АПЭ 1401.0-2-05	Шпилька	2	
А4		4	АПЭ 1401.0-3-05	Уголок	1	

Инв. № подл. | Подпись и дата | Взам. инв. № | Инв. № дубл. | Подпись и дата

Изм. | Лист | № докум. | Подпись | Дата

АПЭ 1401.0

Лист 3

Серия 5.908-1

Типовые конструкции

Формат	Зона	Поз.	Обозначение	Наименование	Кол.	Примечание
				Стандартные изделия		
		5,6		Гайка М16,5 ГОСТ 5915-70	6	
		7,8		Шайба 16.04 ГОСТ 11371-78	4	
				АПЭ 1401.0-06		
				Детали		
А4		1	АПЭ 1378.0-1-04	Хомут для труб Дн 219	2	
А4		2	АПЭ 1401.0-1-03	Подкладка	2	
А4		3	АПЭ 1401.0-2-06	Шпилька	2	
А4		4	АПЭ 1401.0-3-06	Уголок	1	
				Стандартные изделия		
		5		Гайка М16.5 ГОСТ 5915-70	2	
		6		Гайка М20.5 ГОСТ 5915-70	4	
		7		Шайба 16.04 ГОСТ 11371-78	2	
		8		Шайба 20.04 ГОСТ 11371-78	2	

Инв. № подл. | Подпись и дата | Взам. инв. № | Инв. № дубл. | Подпись и дата

Изм. | Лист | № докум. | Подпись | Дата

АПЭ 1401.0

Лист 4

АПЭ1402.0СБ

Типовые конструкции Серия 5.908-1

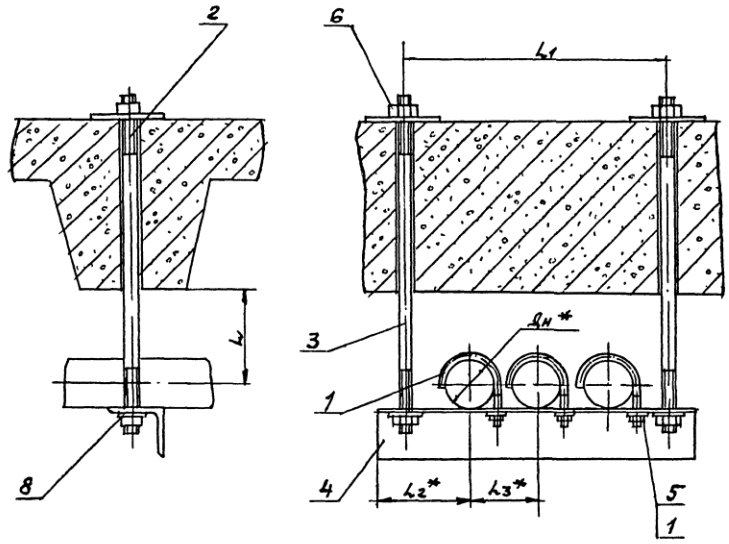

Обозначение	Размеры в мм					Масса сборки, кг
	$Д_н$*	L	L_1	L_2*	L_3*	
АПЭ1402.0	18..30	40	260	75	75	1,65
-01	32..48	50	310	90	90	1,95
-02	50..65	70	410	110	125	3,82
-03	70..89	80	480	130	145	6,22

1. $\pm\frac{t_2}{2}$
2.* Размеры для справок

Изм.	Лист	№ докум.	Подпись	Дата
Разраб.		Аленичева		
Пров.		Акулин		
Т.контр.		Акулин		
Н.контр.		Уткина		
Утв.		Азаров		

АПЭ1402.0СБ

Подвеска для крепления 3х труб к железобетонным плитам перекрытия Сборочный чертеж

Лит	Масса	Масшт.
	См. таблицу	—

Лист | Листов 1

СПКБ „Спецавтоматика" Москва

Инв. № подл. | Подпись и дата | Взам. инв. № | Инв. № дубл. | Подпись и дата

Копировал Кортошева 18624 49 Формат А3

Типовые конструкции Серия 5.903-1

АПЭ1401.0-2

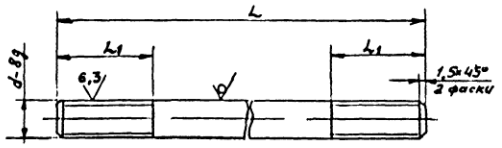

Обозначение	Размеры в мм L	L1	d	Материал	Масса, кг
АПЭ1401.0-2	490	25	M8	Круг $\frac{В8\ ГОСТ2590-71}{Ст.3\ ГОСТ\ 535-79}$	0,19
-01	508				0,2
-02	564	35	M12	Круг $\frac{В12\ ГОСТ\ 2590-71}{Ст.3\ ГОСТ\ 535-79}$	0,5
-03	580				0,51
-04	665	45	M16	Круг $\frac{В16\ ГОСТ2590-71}{Ст.3\ ГОСТ\ 535-79}$	1.048
-05	705				1,11
-06	800	50	M20	Круг $\frac{В20\ ГОСТ2590-71}{Ст.3\ ГОСТ\ 535-79}$	1,97

$H14, \pm\frac{t_2}{2}$

Изм.	Лист	№ докум.	Подпись	Дата	АПЭ1401.02	Лит.	Масса	Масшт.
Разраб.		Аленичева			Шпилька		См. таблицу	—
Пров.		Акулин				Лист	Листов 1	
Т.контр.		Акулин						
Н.контр.		Уткина			См. таблицу	СПКБ „Спецавтоматика" Москва		
Утв.		Азаров						

Инв. № подл. | Подпись и дата | Взам. инв. № | Инв. № дубл. | Подпись и дата

Копировал Корташева

Формат А4

Типовые конструкции Серия 5.908-1

АПЭ1401.0-3

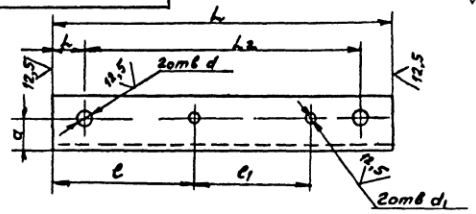

Обозначение	Размеры в мм L	L1	L2	l	l1	a	d	d1	Материал	Масса, кг
АПЭ1401.0-3	220	20	180	92	75	20	9	7	Уголок [illegible]	0,36
-01	270	25	220	119	90			9		0,45
-02	340		290	146	125	35	13	11	Уголок [illegible]	1,54
-03	400	35	330	175	145			13		2,28
-04	510		440	234	200	45	17	17	Уголок [illegible]	3,[illegible]
-05	580	50	480	266	225	50			Уголок [illegible]	5,59
-06	700		600	326	285	85	22		Уголок [illegible]	17,25

$H14, \pm\frac{t_2}{2}$

Изм.	Лист	№ докум.	Подпись	Дата	АПЭ1401.0-3	Лит.	Масса	Масшт.
Разраб.		Аленичева			Уголок		См. таблицу	—
Пров.		Акулин				Лист	Листов 1	
Т.контр.		Акулин						
Н.контр.		Уткина			См. таблицу	СПКБ „Спецавтоматика" Москва		
Утв.		Азаров						

Инв. № подл. | Подпись и дата | Взам. инв. № | Инв. № дубл. | Подпись и дата

Копировал Корташева

Формат А4

Серия 5.905-1 Типовые конструкции

Формат	Зона	Поз.	Обозначение	Наименование	Кол.	Примечание
				Документация		
А3			АПЭ 1402.0СБ	Сборочный чертеж		
			Переменные данные для исполнений			
				АПЭ1402.0		
				Детали		
А4		1	АПЭ 1377.0-1	Хомут для труб 18...30	3	
А4		2	АПЭ 1401.0-1	Подкладка	2	
А4		3	АПЭ 1401.0-2	Шпилька	2	
А4		4	АПЭ 1402.0-1	Уголок	1	
				Стандартные изделия		
		5		Гайка М6.5 ГОСТ 5915-70	3	
		6		Гайка М8.5 ГОСТ 5915-70	4	
		7		Шайба 6.04 ГОСТ 11371-78	3	
		8		Шайба 8.04 ГОСТ 11371-78	2	
				АПЭ 1402.0-01		
				Детали		
А4		1	АПЭ 1377.0-1-01	Хомут для труб Дн 32...48	3	
А4		2	АПЭ 1401.0-1	Подкладка	2	

Подпись и дата | Инв. № дубл. | Взам. инв. № | Подпись и дата | Инв. № подл.

Изм.	Лист	№ докум.	Подпись	Дата
Разраб.	Аленичева			
Пров.	Акулин			
Н. контр.	Уткина			
Утв.	Азаров			

АПЭ 1402.0

Подвеска для крепления 3х труб к железобетонным плитам перекрытия

Лит.	Лист	Листов
	1	3

СПКБ „Спецавтоматика" Москва

Копировал Картошева Формат А4

50

Серия 5.908-1 Типовые конструкции

Формат	Зона	Поз.	Обозначение	Наименование	Кол.	Примечание
А4		3	АПЭ 1401.0-2-01	Шпилька	2	
А4		4	АПЭ 1402.0-1-01	Уголок	1	
				Стандартные изделия		
		5,6		Гайка М8.5 ГОСТ 5915-70	7	
		7,8		Шайба 8.04 ГОСТ 11371-76	5	
				АПЭ 1402.0-02		
				Детали		
А4		1	АПЭ 1378.0-1	Хомут для труб Дн 50...65	3	
А4		2	АПЭ 1401.0-1-01	Подкладка	2	
А4		3	АПЭ 1401.0-2.02	Шпилька	2	
А4		4	АПЭ 1402.0-1-02	Уголок	1	
				Стандартные изделия		
		5		Гайка М10.5 ГОСТ 5915-70	3	
		6		Гайка М12.5 ГОСТ 5915-70	4	
		7		Шайба 10.04 ГОСТ 11371-78	3	
		8		Шайба 12.04 ГОСТ 11371-78	2	
				АПЭ 1402.0-03		
				Детали		
А4		1	АПЭ 1378.0-1-01	Хомут для труб Дн 70...89	3	
А4		2	АПЭ 1401.0-1-01	Прокладка	2	
А4		3	АПЭ 1401.0-2-03	Шпилька	2	
А4		4	АПЭ 1402.0-1-03	Уголок	1	

Подпись и дата | Инв. № дубл. | Взам. инв. № | Подпись и дата | Инв. № подл.

Изм.	Лист	№ докум.	Подпись	Дата

АПЭ 1402.0 Лист 2

Копировал Картошева Формат А4

Серия 5.908-1 Типовые конструкции

Формат	Зона	Поз.	Обозначение	Наименование	Кол.	Примечание
				Стандартные изделия		
		5,6		Гайка М12.5 ГОСТ 5915-70	7	
		7,8		Шайба 12.04 ГОСТ 11371-78	5	

Подпись и дата | Инв. № дубл. | Взам. инв. № | Подпись и дата | Инв. № подл.

Изм.	Лист	№ докум.	Подпись	Дата

АПЭ 1402.0 Лист 3

Копировал Картошева Формат А4

АПЭ 1402.0-1

Серия 5.908-1 Типовые конструкции

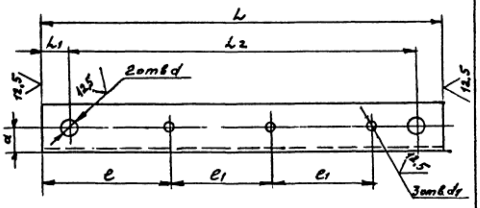

Обозначение	Размеры в мм L	L1	L2	l	l1	a	d	d1	Материал	Масса, кг
АПЭ 1402.0-1	300	20	260	94	75	20	9	7	Уголок Б-36х36х3 ГОСТ 8509-72 / Ст 3 ГОСТ 535-79	0,49
-01	360	25	310	119	90	22		9	Уголок Б-40х40х3 ГОСТ 8509-72 / Ст 3 ГОСТ 535-79	0,66
-02	460		470	146	125	30	13	11	Уголок Б-50х50х4 ГОСТ 8509-72 / Ст 3 ГОСТ 535-79	1,73
-03	550	35	480	181	145	45		13	Уголок Б-75х75х6 ГОСТ 8509-72 / Ст 3 ГОСТ 535-79	3,78

Н14, $\pm \frac{t_2}{2}$

Подпись и дата | Инв. № дубл. | Взам. инв. № | Подпись и дата | Инв. № подл.

АПЭ 1402.0-1

Изм.	Лист	№ докум.	Подпись	Дата
Разраб.	Аленичева			
Пров.	Акулин			
Т. контр.	Акулин			
Н. контр.	Уткина			
Утв.	Азаров			

Уголок

Лит.	Масса	Масшт.
	См. таблицу	—

Лист | Листов 1

См. таблицу

СПКБ „Спецавтоматика" Москва

Копировал Картошева 18624 50 Формат А4

АПЭ1403.0СБ

Типовые конструкции Серия 5.908-1

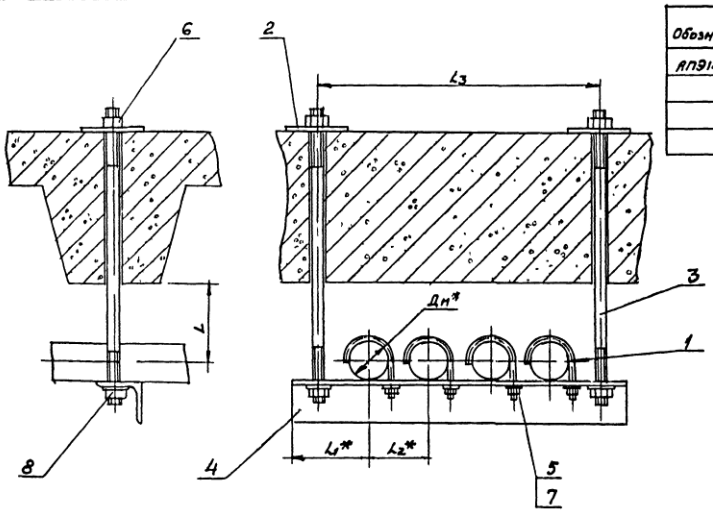

Обозначение	Размеры в мм					Масса сборки, кг
	Дн*	L	L_1*	L_2*	L_3	
АПЭ1403.0	18...30	40	73	75	330	1,79
-01	32...48	50	90	90	400	3,1
-02	50...65	70	108	125	540	5,6
-03	70...85	80	128	145	620	12,0

1. $\pm \frac{t_2}{2}$
2.* Размеры для справок

Изм.	Лист	№ докум.	Подпись	Дата
Разраб.		Аленичева		
Пров.		Акулин		
Т.контр.		Акулин		
Н.контр.		Уткина		
Утв.		Азаров		

АПЭ1403.0СБ

Подвеска для крепления 4х труб к железобетонным плитам перекрытия

Сборочный чертеж

Лит	Масса	Масшт.
	См. таблицу	—

Лист | Листов 1

СПКБ „Спецавтоматика" Москва

Копировал Гортошева

Формат А3

Типовые конструкции Серия 5.908-1

Формат	Зона	Поз.	Обозначение	Наименование	Кол	Примечание
				Документация		
А3			АПЭ1403.0СБ	Сборочный чертеж		
			Переменные данные	для исполнений		
				АПЭ1403.0		
				Детали		
А4		1	АПЭ1377.0-1	Хомут для труб Дн18.30	4	
А4		2	АПЭ1401.0-1	Подкладка	2	
А4		3	АПЭ1401.0-2	Шпилька	2	
А4		4	АПЭ1403.0-1	Уголок	1	
				Стандартные изделия		
				Гайка М6.5 ГОСТ 5915-70	4	
				Гайка М8.5 ГОСТ 5915-70	4	
				Шайба 6.04 ГОСТ 11371-78	4	
				Шайба 8.04 ГОСТ 11371-78	2	
				АПЭ1403.0-01		
				Детали		
А4		1	АПЭ1377.0-1-01	Хомут для труб Дн32...48	4	
А4		2	АПЭ1401.0-1	Подкладка	2	

Изм.	Лист	№ докум.	Подпись	Дата
Разраб.		Аленичева		
Пров.		Акулин		
Н.контр.		Уткина		
Утв.		Азаров		

АПЭ1403.0

Подвеска для крепления 4х труб к железобетонным плитам перекрытия

Лит	Лист	Листов
	1	3

СПКБ „Спецавтоматика" Москва

Формат А4

Типовые конструкции Серия 5.908-1

Формат	Зона	Поз.	Обозначение	Наименование	Кол	Примечание
А4		3	АПЭ1401.0-2-01	Шпилька	2	
А4		4	АПЭ1403.0-1-01	Уголок	1	
				Стандартные изделия		
		5,6		Гайка М8,5 ГОСТ 5915-70	8	
		7,8		Шайба 8.04 ГОСТ 11371-78	8	
				АПЭ1403.0-02		
				Детали		
А4		1	АПЭ1378.0-1	Хомут для труб Дн50.65	4	
А4		2	АПЭ1401.0-1-01	Подкладка	2	
А4		3	АПЭ1401.0-2-02	Шпилька	2	
А4		4	АПЭ1403.0-1-02	Уголок	1	
				Стандартные изделия		
		5		Гайка М10,5 ГОСТ 5915-70	4	
		6		Гайка М12,5 ГОСТ 5915-70	4	
		7		Шайба 10.04 ГОСТ 11371-76	4	
		8		Шайба 12.04 ГОСТ 11371-78	2	
				АПЭ1403.0-03		
				Детали		
А4		1	АПЭ1378.0-1-01	Хомут для труб Дн70.89	4	
А4		2	АПЭ1401.0-1-01	Подкладка	2	
А4		3	АПЭ1401.0-2-03	Шпилька	2	
А4		4	АПЭ1403.0-1-02	Уголок	1	

Изм.	Лист	№ докум.	Подпись	Дата

АПЭ1403.0

Лист 2

Копировал Гортошева

18624 51

АПЭ1404.ОСБ

Типовые конструкции Серия 5.908-1

Обозначение	Дн *	L*	Масса, кг
АПЭ1404 0	18.. 30	76	0,52
-01	32 48	82	0,54
-02	50..65	105	0,56
-03	70 89		

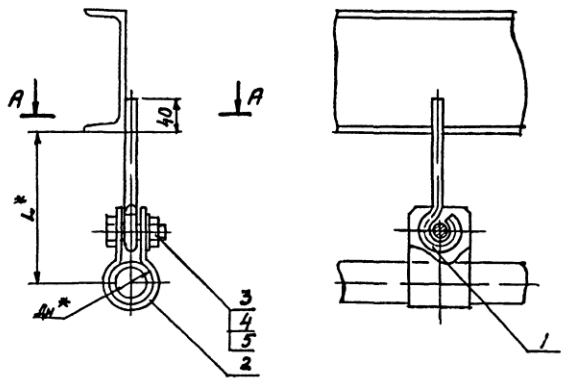

1 Электрод Э42 ГОСТ 9467-75

2. $\pm \frac{t_2}{2}$

3.* Размеры для справок

4. Вид сварки по технологии завода.

А-А

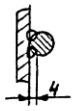

Изм	Лист	№ докум	Подпись	Дата
Разраб	Уткина			
Пров	Акулин			
Т контр	Акулин			
Н контр	Уткина			
Утв	Азаров			

АПЭ 1404 ОСБ

Подвеска для крепления труб к металлоконструкциям

Сборочный чертеж

Лит	Масса	Масшт.
	См таблицу	—

Лист | Листов 1

СПКБ „Спецавтоматика" Москва

Копировал Карт 1 Ба 18624 52 Формат 13

Инв № подл. | Подпись и дата | Взам инв № | Инв № дубл. | Подпись и дата

Типовые конструкции Серия 5.903-1

Зона	Поз.	Обозначение	Наименование	Кол.	Примечание
			Стандартные изделия		
	5,6		Гайка М12,5 ГОСТ 5915-70	8	
	7,8		Шайба 12 04 ГОСТ 11371-78	6	

Инв. № подл. | Подпись и дата | Взам. инв. № | Инв. № дубл. | Подпись и дата

Изм. Лист № докум. Подпись Дата

АПЭ 1403.0

Арт 3

52

Типовые конструкции Серия 5.903-1

АПЭ1403.0-1

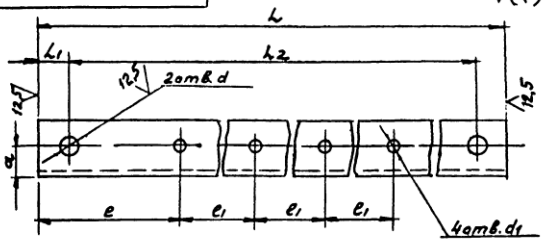

Обозначение	Размеры в мм L	L1	L2	e	e1	a	d	d1	Материал	Масса кг
АПЭ1403.0-1	370	20	330	92	75	20	9	7	Уголок Б-90×56×5 ГОСТ 8509-72 Ст.3 ГОСТ 535-79	0,6
-01	450	25	400	119	90	30		9	Уголок Б-50×50×4 ГОСТ 8509-72 Ст.3 ГОСТ 535-79	1,69
-02	590		540	146	125	35	13	11	Уголок Б-63×63×5 ГОСТ 8509-72 Ст.3 ГОСТ 535-79	3,37
-03	690		620	119	145	55		13	Уголок Б-100×100×7 ГОСТ 8509-72 Ст.3 ГОСТ 535-79	9,3

Н14, $\pm\frac{t2}{2}$

Инв. № подл. | Подпись и дата | Взам. инв. № | Инв. № дубл. | Подпись и дата

Изм. Лист	№ докум.	Подпись	Дата
Разраб.	Пленчева		
Пров.	Якулин		
Гконтр.	Якулин		
Нконтр.	Утькина		
Утв.	Азаров		

АПЭ1403.0-1

Уголок

Лит.	Масса	Масштаб
	см. таблицу	—

Лист | Листов 1

См. таблицу

СПКБ „Специавтоматика" Москва

Калькулятор Блокнот

Типовые конструкции Серия 5.908-1

АПЭ1404.0-1

12.5

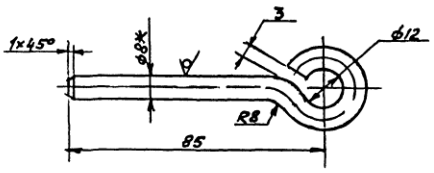

1. H14, $\pm \frac{t_2}{2}$
2. *Размер для справок

Изм.	Лист	№ докум.	Подпись	Дата	АПЭ1404.0-1		
Разраб.		Уткина			Тяга	Лит	Масса 0,07	Масштаб —
Пров.		Акулин				Лист	Листов 1
Т.контр.		Акулин					
Н.контр.		Уткина			Круг В 8 ГОСТ 2590-71 / Ст 3 ГОСТ 535-79	СПКБ „Спецавтоматика" Москва	
Утв.		Азаров					

Копировал Гершович Формат А4

Типовые конструкции Серия 5.908-1

АПЭ1405.0-1

12.5

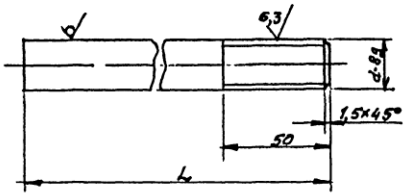

Обозначение	L	d	Материал	Масса
АПЭ1405.0-1	115	M8	Круг В8 ГОСТ 2590-71 / Ст.3 ГОСТ 535-79	0,035
-01	130			0,039
-02	165	M12	Круг В12 ГОСТ 2590-71 / Ст 3 ГОСТ 535-79	0,146
-03	190			0,169
-04	265	M16	Круг В16 ГОСТ 2590-71 / Ст 3 ГОСТ 535-79	0,41
-05	295			0,46
-06	380	M20	Круг В20 ГОСТ 2590-71 / Ст 3 ГОСТ 535-79	0,94

H14, $\pm \frac{t_2}{2}$

Изм.	Лист	№ докум.	Подпись	Дата	АПЭ1405.0-1		
Разраб.		Уткина			Тяга	Лит	Масса См таблицу	Масштаб —
Пров.		Акулин				Лист	Листов 1
Т.контр.		Акулин					
Н.контр.		Уткина			См таблицу	СПКБ „Спецавтоматика" Москва	
Утв.		Азаров					

Копировал Гершович 18624 53 Формат А4

Серия 5.903-1 Типовые конструкции

Формат	Поз.	Обозначение	Наименование	Кол.	Примечание
			Документация		
А3		АПЭ1404.0 СБ	Сборочный чертеж		
			Детали		
А4	1	АПЭ1404.0-1	Тяга	1	
			Стандартные изделия		
	3		Болт М10×35.5о ГОСТ 7798-70	1	
	4		Гайка 10.5 ГОСТ 5915-70	1	
	5		Шайба 10.04 ГОСТ 11371-78	1	
		Переменные данные для исполнений			
			АПЭ1404.0		
			Детали		
А4	2	АПЭ1399.0-3	Хомут	1	
			АПЭ1404.0-01		
			Детали		
А4	2	АПЭ 1399.0-3-01	Хомут	1	

Изм.	Лист	№ докум.	Подпись	Дата	АПЭ1404.0			
Разраб.		Уткина			Подвеска для крепления труб к металлоконструкциям	Лит.	Лист 1	Листов 2
Пров.		Акулин				СПКБ „Спецавтоматика" Москва		
Н. контр.		Уткина						
Утв.		Азаров						

Инв. № подл. | Подпись и дата | Взам. инв. № | Инв. № дубл. | Подпись и дата

Серия 5.903-1 Типовые конструкции

Формат	Зона	Поз.	Обозначение	Наименование	Кол.	Примечание
				АПЭ 1404.0-02		
				Детали		
А4		2	АПЭ 1399.0-3-02	Хомут	1	
				АПЭ1404.0-03		
				Детали		
А4		2	АПЭ 1399.0-3	Хомут	1	

Изм.	Лист	№ докум.	Подпись	Дата	АПЭ1404.0	Лист 2

Инв. № подл. | Подпись и дата | Взам. инв. № | Инв. № дубл. | Подпись и дата

АПЭ1405 ОСБ

Типовые конструкции Серия 5908-1

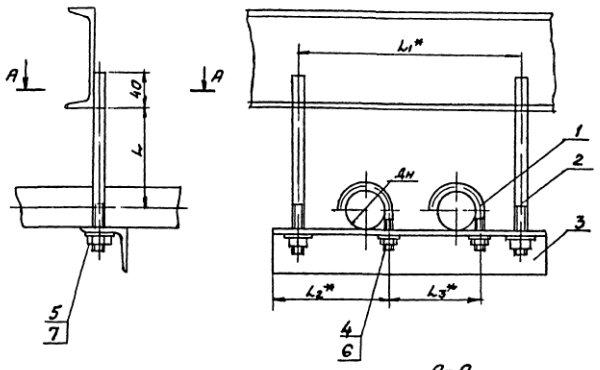

Обозначение	Размеры в мм Дн	L	L_1	L_2	L_3	Масса сборки кг
АПЭ 1405.0	18...30	40	180	73	75	0,49
-01	32..48	50	220	90	90	0,66
-02	50..65	70	290	108	125	2,5
-03	70..89	80	330	128	145	3,1
-04	108..140	125	435	155	200	5,5
-05	152...159	150	480	178	225	7,9
-06	219	200	600	208	285	10,3

А-А

1. $\pm\frac{t_2}{2}$
2.* Размеры для справок.
3 Вид сварки по технологии завода.

Изм	Лист	№ докум.	Подпись	Дата
Разраб.		Уткина		
Пров.		Акулин		
Т.контр.		Акулин		
Н.контр.		Уткина		
Утв.		Азаров		

АПЭ1405.ОСБ

Подвеска для крепления 2х труб к металлоконструкциям
Сборочный чертеж

Лит	Масса	Масшт.
	см табл.	—

Лист | Листов 1

СПКБ „Спецавтоматика" Москва

Копировал Карташева

Типовые конструкции Серия 5908-1

Формат	Зона	Поз.	Обозначение	Наименование	Кол.	Примечание
				Документация		
А3			АПЭ 1405. ОСБ	Сборочный чертеж		
			Переменные данные для исполнений			
				АПЭ 1405.0		
				Детали		
А4		1	АПЭ 1377.0-1	Хомут	2	
А4		2	АПЭ 1405.0-1	Тяга	2	
А4		3	АПЭ 1401.0-3	Перекладина	1	
				Стандартные изделия		
		4		Гайка М6 5ГОСТ 5915-70	2	
		5		Гайка М8 5ГОСТ 5915-70	2	
		6		Шайба 6 04ГОСТ 11371-78	2	
		7		Шайба 8 04ГОСТ 11371-78	2	
				АПЭ 1405 0-01		
				Детали		
А4		1	АПЭ 1377.0-1-01	Хомут	2	
А4		2	АПЭ 1405.0-1-01	Тяга	2	

Изм	Лист	№ докум.	Подпись	Дата
Разраб.		Уткина		
Пров.		Акулин		
Н.контр.		Уткина		
Утв.		Азаров		

АПЭ1405 0

Подвеска для крепления 2х труб к металлоконструкции

Лит	Листов	Листов
	1	4

СПКБ „Спецавтоматика" Москва

Формат 94

Типовые конструкции Серия 5908-1

Формат	Зона	Поз.	Обозначение	Наименование	Кол.	Примечание
А4		3	АПЭ 1401 0-3-01	Перекладина	1	
				Стандартные изделия		
		4,5		Гайка М8 5ГОСТ 5915-70	4	
		6,7		Шайба 8 04ГОСТ 11371-78	4	
				АПЭ 1405 0-02		
				Детали		
А4		1	АПЭ 1378 0-1	Хомут	2	
А4		2	АПЭ 1405.0-1-02	Тяга	2	
А4		3	АПЭ 1401. 0-3-02	Перекладина	1	
				Стандартные изделия		
		4		Гайка М10 5ГОСТ 5915-70	2	
		5		Гайка М12 5ГОСТ 5915-70	2	
		6		Шайба 10 04ГОСТ 11371-78	2	
		7		Шайба 12 04ГОСТ 11371-78	2	
				АПЭ 1405 0-03		
				Детали		
А4		1	АПЭ 1378.0-1-01	Хомут	2	
А4		2	АПЭ 1405.0-1-03	Тяга	2	
А4		3	АПЭ 1401.0-3-03	Перекладина	1	

Изм	Лист	№ докум.	Подпись	Дата

АПЭ1405.0

Лист 2

Копировал Карташева 18624 54 Формат А4

Типовые конструкции Серия 5.908-1

Формат	Зона	Поз.	Обозначение	Наименование	Кол.	Примечание
				Стандартные изделия		
				Гайка М12 5ГОСТ 5915-70	4	
				Шайба 12 04ГОСТ11371-74	4	
				АПЭ1405.0-04		
				Детали		
А4		1	АПЭ 1378.0-1-02	Хомут	2	
А4		2	АПЭ 1405 0-1-04	Тяга	2	
А4		3	АПЭ 1401 0-3-04	Перекладина	1	
				Стандартные изделия		
		4,5		Гайка М16 5ГОСТ 5915-70	4	
		6,7		Шайба 16 04ГОСТ11371-74	4	
				АПЭ 1405.0-05		
				Детали		
А4		1	АПЭ 1378.0-1-03	Хомут	2	
А4		2	АПЭ 1405.0-1-05	Тяга	2	
А4		3	АПЭ 1401.0-3-05	Перекладина	1	
				Стандартные изделия		
		4,5		Гайка М16.5ГОСТ 5915-70	4	
		6,7		Шайба 16.04ГОСТ11371-72	4	

Подпись и дата | Инв. № подл. | Взам. инв. № | Подпись и дата | Инв. № дубл.

Изм. | Лист | № докум. | Подпись | Дата

АПЭ 1405.0 | Лист 3

Копировал Кортошева | Формат А4

Типовые конструкции Серия 5.908-1

Формат	Зона	Поз.	Обозначение	Наименование	Кол.	Примечание
				АПЭ 1405.0-06		
				Детали		
А4		1	АПЭ 1378.0-1-04	Хомут	2	
А4		2	АПЭ 1405 0-1-06	Тяга	2	
А4		3	АПЭ 1401.0-3-06	Перекладина	1	
				Стандартные изделия		
		4		Гайка М16 5ГОСТ 5915-70	2	
		5		Гайка М28 5ГОСТ 5915-70	2	
		6		Шайба 16.04ГОСТ11371-78	2	
		7		Шайба 28 04ГОСТ11371-78	2	

Подпись и дата | Инв. № подл. | Взам. инв. № | Подпись и дата | Инв. № дубл.

Изм. | Лист | № докум. | Подпись | Дата

АПЭ 1405.0 | Лист 4

Копировал Кортошева | Формат А4

Типовые конструкции Серия 5.908-1

АПЭ1406.0СБ

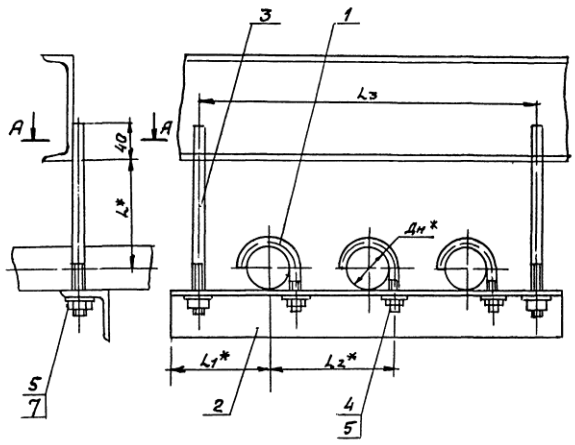

Обозначение	Размеры в мм Дн*	L*	L1*	L2*	L3	Масса сборки кг
АПЭ1406 0	18...30	40	73	75	260	0,65
-01	32...48	50	90	90	310	0,94
-02	50..65	70	108	125	410	2,2
-03	70..89	80	128	145	480	5,8

1. Электрод Э42 ГОСТ 9467-75
2. $\pm \frac{t_2}{2}$
3. * Размеры для справок
4. Вид сварки по технологии завода.

А-А

Изм.	Лист	№ докум.	Подпись	Дата
Разраб.		Уткина		
Пров.		Акулин		
Т.контр.		Акулин		
Н.контр.		Уткина		
Утв.		Азаров		

АПЭ1406.0СБ

Подвеска для крепления 3х труб к металлоконструкциям. Сборочный чертеж

Лит.	Масса	Масшт.
	См. табл.	—

Лист | Листов 1

СПКБ „Спецавтоматика" Москва

18624 55

Серия 5.903-1 Типовые конструкции

Формат	Зона	Поз.	Обозначение	Наименование	Кол.	Примечание
				Документация		
А3			АПЭ 1406 ОСБ	Сборочный чертеж		
			Переменные данные для исполнении			
				АПЭ 1406 0		
				Детали		
А4		1	АПЭ 1377 0-1	Хомут	3	
А4		2	АПЭ 1402 0-1	Перекладина	1	
А4		3	АПЭ 1405 0-1	Тяга	2	
				Стандартные изделия		
		4		Гайка М6 5 ГОСТ 5915-70	3	
		5		Гайка М8 5 ГОСТ 5915-70	2	
		6		Шайба 6 04 ГОСТ 11371-78	3	
		7		Шайба 8 04 ГОСТ 11371-78	2	
				АПЭ 1406 0-01		
				Детали		
А4		1	АПЭ 1377.0-1-01	Хомут	3	
А4		2	АПЭ 1402.0-1-01	Перекладина	1	
А4		3	АПЭ 1405 0-1-01	Тяга	2	

Изм. Лист № докум. Подпись Дата
Разраб. Уткина
Пров. Якулин
Н. контр. Уткина
Утв. Азаров

АПЭ 1406.0

Подвеска для крепления 3х труб к металлоконструкциям

Лит. | Лист 1 | Листов 3

СПКБ „Спецавтоматика" Москва

Серия 5.903-1 Типовые конструкции

Формат	Зона	Поз.	Обозначение	Наименование	Кол.	Примечание
				Стандартные изделия		
		4,5		Гайка М8 5 ГОСТ 5915-70	5	
		6,7		Шайба 8.04 ГОСТ 11371-78	5	
				АПЭ 1406 0-02		
				Детали		
А4		1	АПЭ 1378 0-1	Хомут	3	
А4		2	АПЭ 1402 0-1-02	Перекладина	1	
А4		3	АПЭ 1405 0-1-02	Тяга	2	
				Стандартные изделия		
		4		Гайка М10 5 ГОСТ 5915-70	3	
		5		Гайка М12,5 ГОСТ 5915-70	2	
		6		Шайба 10 04 ГОСТ 11371-78	3	
		7		Шайба 12 04 ГОСТ 11371-78	2	
				АПЭ 1406 0-03		
				Детали		
А4		1	АПЭ 1378 0-1-02	Хомут	3	
А4		2	АПЭ 1402 0-1-03	Перекладина	1	
А4		3	АПЭ 1405. 0-1-03	Тяга	2	

Изм. Лист № докум. Подпись Дата

АПЭ 1406 0

Лист 2

Серия 5.903-1 Типовые конструкции

Формат	Зона	Поз.	Обозначение	Наименование	Кол.	Примечание
				Стандартные изделия		
		4,5		Гайка М12.5 ГОСТ 5915-70	5	
		6,7		Шайба 12 04 ГОСТ 11371-78	5	

Изм. Лист № докум. Подпись Дата

АПЭ1406.0

Лист 3

Серия 5.903-1 Типовые конструкции

Формат	Зона	Поз.	Обозначение	Наименование	Кол.	Примечание
				Документация		
А3			АПЭ 1407 ОСБ	Сборочный чертеж		
			Переменные данные для исполнений			
				АПЭ 1407 0		
				Детали		
А4		1	АПЭ 1377.0-1	Хомут	4	
А4		2	АПЭ 1403.0-1	Перекладина	1	
А4		3	АПЭ 1405.0-1	Тяга	2	
				Стандартные изделия		
		4		Гайка М6,5 ГОСТ 5915-70	4	
		5		Гайка М8 5 ГОСТ 5915-70	2	
		6		Шайба 6.04 ГОСТ 11371-78	4	
		7		Шайба 8 04 ГОСТ 11371-78	2	
				Детали		
				АПЭ 1407.0-01		
А4		1	АПЭ 1377 0-1-01	Хомут	4	
А4		2	АПЭ 1403.0-1-01	Перекладина	1	
А4		3	АПЭ 1405. 0-1-01	Тяга	2	

Изм. Лист № докум. Подпись Дата
Разраб. Уткина
Пров. Якулин
Н. контр. Уткина
Утв. Азаров

АПЭ 1407.0

Подвеска для крепления 4х труб к металлоконструкциям

Лит. | Лист 1 | Листов 3

СПКБ „Спецавтоматика" Москва

Формат А4 Тип. зак. 1 Кат. № 12624 56 Формат А4

Серия 5.903-1 Типовые конструкции

Формат	Зона	Поз.	Обозначение	Наименование	Кол.	Примечание
				Стандартные изделия		
				Гайка М12.5 ГОСТ 5915-70	6	
				Шайба 8.04 ГОСТ 11371-78	6	
				АПЭ1407.0-02		
				Детали		
А4		1	АПЭ 1378.0-1	Хомут	4	
А4		2	АПЭ 1403.0-1-02	Перекладина	1	
А4		3	АПЭ 1405.0-1-02	Тяга	2	
				Стандартные изделия		
		4		Гайка М10.5 ГОСТ 5915-70	4	
		5		Гайка М12.5 ГОСТ 5915-70	2	
		6		Шайба 10.04 ГОСТ 11371-78	4	
		7		Шайба 12.04 ГОСТ 11371-78	2	
				АПЭ 1407.0-03		
				Детали		
А4		1	АПЭ 1378.0-1-01	Хомут	4	
А4		2	АПЭ.1403.0-1-03	Перекладина	1	
А4		3	АПЭ 1405.0-1-03	Тяга	2	

Изм. Лист № докум. Подпись Дата

АПЭ1407.0

Лист 2

Серия 5.903-1 Типовые конструкции

Формат	Зона	Поз.	Обозначение	Наименование	Кол.	Примечание
				Стандартные изделия		
		4,5		Гайка М12.5 ГОСТ 5915-70	6	
		6,7		Шайба 12.04 ГОСТ 11371-78	6	

Изм. Лист № докум. Подпись Дата

АПЭ 1407.0

Лист 3

Серия 5.903-1 Типовые конструкции

АПЭ1407.0СБ

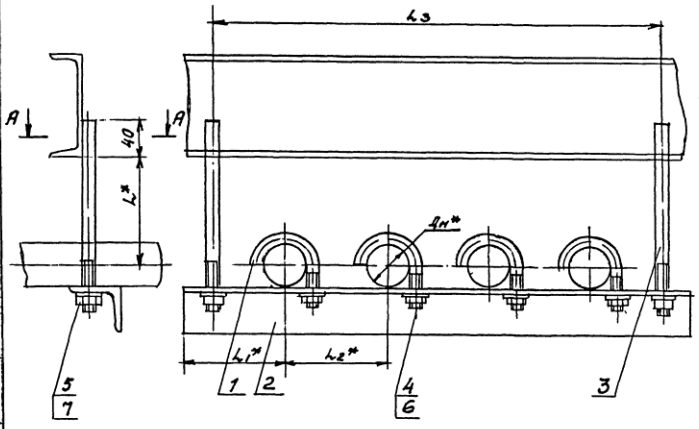

Обозначение	Размеры в мм					Масса сборки, кг
	Dн*	L*	L1*	L2*	L3	
АПЭ1407.0	18...30	40	73	75	330	0,75
-01	32...48	50	90	90	400	1,15
-02	50...65	70	108	125	540	2,15
-03	70...89	80	123	145	620	6,0

1. Электрод Э42 ГОСТ 9467-75.
2. $\pm \frac{t_3}{2}$
3. * Размеры для справок.
4. Вид сварки по технологии завода

А-А

Разраб.	Утехина			
Пров.	Акулин			
Т.контр.	Акулин			
Н.контр.	Утехина			
Утв.	Азаров			

Изм. Лист № докум. Подпись Дата

АПЭ1407.0СБ

Подвеска для крепления 42 труб к металлоконструкциям

Сборочный чертеж

Лит.	Масса	Масштаб
	См. таблицу	–
Лист	Листов	

СПКБ „Спецавтоматика" Москва

18624 57

АПЭ1408.0СБ

Серия 5.908-1

Типовые конструкции

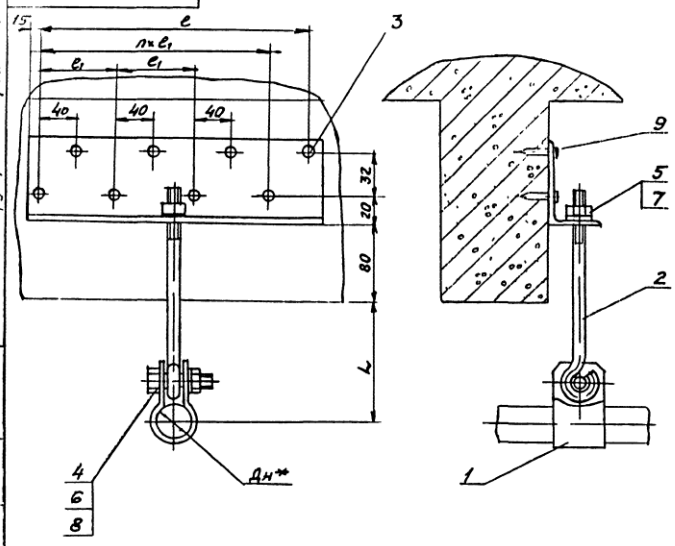

Обозначение	Размеры в мм Дн*	L	l	l_1	n	Масса сборки кг
АПЭ1408 0	18 30	70	40	–	–	0,4
-01	32..48	85				0,45
-02	50 65	100	120	80	1	0,7
-03	70..89		240		3	1,2

1. $\pm \frac{t_2}{2}$

2.* Размер для справок

Изм	Лист	№ докум.	Подпись	Дата
Разраб.		Аленичева		
Пров.		Акулин		
Т.контр.		Акулин		
Н.контр.		Уткина		
Утв.		Азаров		

АПЭ1408.0СБ

Подвеска для крепления труб к железобетонным плитам перекрытия Сборочный чертеж

Лит	Масса	Масшт
	Сметаллицу	—

Лист | Листов 1

СПКБ „Спецавтоматика" Москва

Серия 5.908-1

Типовые конструкции

Формат	Зона	Поз	Обозначение	Наименование	Кол	Примечание
				Документация		
А3			АПЭ1408 0СБ	Сборочный чертеж		
				Стандартные изделия		
		4		Болт М10×35 58 ГОСТ 7798-70	1	
		5		Гайка М8.5 ГОСТ 5915-70	1	
		6		Гайка М10.5 ГОСТ 5915-70	1	
		7		Шайба 8 04 ГОСТ 11371-78	1	
		8		Шайба 10 04 ГОСТ 11371-78	1	
			Переменные данные	для исполнений		
				АПЭ 1408 0		
				Детали		
А4		1	АПЭ1399 0-3	Хомут	1	
А4		2	АПЭ 1408.0-1	Тяга	1	
А4		3	АПЭ 1408.0-2	Уголок	1	
				Прочие изделия		
		9		Дюбель-гвоздь		
				ДГП 4,5×40 ТУ14-4-467-73	2	

Изм	Лист	№ докум	Подпись	Дата
Разраб		Аленичева		
Пров		Акулин		
Н.контр		Уткина		
Утв		Азаров		

АПЭ1408 0

Подвеска для крепления труб к железобетонным плитам перекрытия

Лит	Лист	Листов
	1	3

СПКБ „Спецавтоматика" Москва

Серия 5.908-1

Типовые конструкции

Формат	Зона	Поз	Обозначение	Наименование	Кол	Примечание
				АПЭ1408.0-01		
				Детали		
А4		1	АПЭ1399.0-3-01	Хомут	1	
А4		2	АПЭ1408.0-1	Тяга	1	
А4		3	АПЭ1408.0-2	Уголок	1	
				Прочие изделия		
		9		Дюбель-гвоздь		
				ДГП4 5×40 ТУ14-4-467-73	2	
				АПЭ1408 0-02		
				Детали		
А4		1	АПЭ1399.0-3-02	Хомут	1	
А4		2	АПЭ 1408.0-1	Тяга	1	
А4		3	АПЭ 1408 0-2-01	Уголок	1	
				Прочие изделия		
		9		Дюбель-гвоздь		
				ДГП×4,5×40 ТУ14-4-467-73	4	
				АПЭ1408 0-03		
				Детали		
А4		1	АПЭ1399 0-3-03	Хомут	1	

Изм	Лист	№ докум	Подпись	Дата

АПЭ1408.0

Лист 2

18624 58

Серия 5.908-1 Типовые конструкции

Формат	Зона	Поз.	Обозначение	Наименование	Кол.	Примечание
А4		2	АПЭ1408.0-1	Тяга	1	
А4		3	АПЭ1408.0-2-02	Уголок	1	
				Прочие изделия		
				Дюбель-гвоздь		
				ДГП4,5×40 ТУ14-4-467-73	8	

АПЭ1408.0

Лист 3

Копировал Картышева Формат А4

Серия 5.908-1 Типовые конструкции

АПЭ1408.0-1

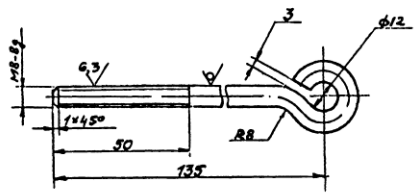

Изм.	Лист	№ докум.	Подпись	Дата		Лит.	Масса	Масштаб
Разраб.		Алексичева			Тяга		0,07	—
Пров.		Акулин				Лист	Листов 1	
Т.контр.		Акулин				СПКВ „Спецавтоматика" Москва		
Н.контр.		Уткина			Круг 8.8 ГОСТ 8590-71 Ст.3 ГОСТ 535-79			
Утв.		Азаров						

Копировал Картышева Формат А4

Серия 5.908-1 Типовые конструкции

АПЭ1408.0-2

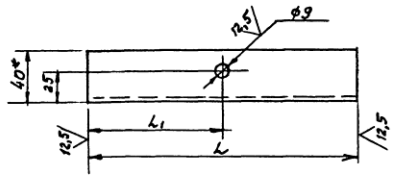

Обозначение	L, мм	L1, мм	Масса, кг
АПЭ1408.0-2	70	35	0,22
-01	150	75	0,47
-02	310	155	0,93

1.* Размер для справок
2. $H14, \pm \frac{t_2}{2}$

АПЭ1408.0-2

Изм.	Лист	№ докум.	Подпись	Дата		Лит.	Масса	Масштаб
Разраб.		Алексичева			Уголок		Ст.тов лицу	—
Пров.		Акулин				Лист	Листов 1	
Т.контр.		Акулин				СПКВ „Спецавтоматика" Москва		
Н.контр.		Уткина			Уголок Б-63×40×4 ГОСТ 8510-72 Ст 3 ГОСТ 535-79			
Утв.		Азаров						

Формат А4

Серия 5.908-1 Типовые конструкции

Формат	Зона	Поз.	Обозначение	Наименование	Кол.	Примечание
				Документация		
А3			АПЭ1409.0 СБ	Сборочный чертеж		
				Детали		
А4		1	АПЭ1408.0-1	Тяга	1	
				Стандартные изделия		
		4		Болт М10×35.5g ГОСТ 7798-70	1	
		5		Гайка М8.5 ГОСТ 5915-70	1	
		6		Гайка М10.5 ГОСТ 5915-70	1	
		7		Шайба 8.04 ГОСТ 11371-78	1	
		8		Шайба 10.04 ГОСТ 11371-78	1	
			Переменные данные для исполнений			
				АПЭ 1409.0		
				Детали		
А4		2	АПЭ 1399.0-3	Хомут	1	
А4		3	АПЭ 1409.0-1	Уголок	1	

АПЭ1409.0

Изм.	Лист	№ докум.	Подпись	Дата		Лит.	Лист	Листов
Разраб.		Алексичева			Подвеска для крепления труб к плитам перекрытия		1	3
Пров.		Акулин				СПКВ „Спецавтоматика" Москва		
Н.контр.		Уткина						
Утв.		Азаров						

Копировал Картышева 18624 59 Формат А4

Типовые конструкции Серия 5.908-1

Формат	Зона	Поз.	Обозначение	Наименование	Кол.	Примечание
				Прочие изделия		
		9		Дюбель-гвоздь ДГП4,5×40 ТУ14-4-467-73	2	
				АПЭ1409.0-01		
				Детали		
А4		2	АПЭ1399.0-3-01	Хомут	1	
А4		3	АПЭ1409.0-1	Уголок	1	
				Прочие изделия		
				Дюбель-гвоздь ДГП4,5×40 ТУ14-4-467-73	2	
				АПЭ1409.0-02		
				Детали		
А4		2	АПЭ1399.0-3-02	Хомут	1	
А4		3	АПЭ1409.0-1-01	Уголок	1	
				Прочие изделия		
		9		Дюбель-гвоздь ДГП4,5×4 ТУ14-4-467-73	4	

Изм. Лист № докум. Подпись Дата

АПЭ1409.0

Лист 2

Копировал Карташева Формат А4

Типовые конструкции Серия 5.908-1

Формат	Зона	Поз.	Обозначение	Наименование	Кол.	Примечание
				АПЭ1409.0-03		
				Детали		
А4		2	АПЭ 1399.0-3-03	Хомут	1	
А4		3	АПЭ 1409.0-1-02	Уголок	1	
				Прочие изделия		
		9		Дюбель-гвоздь ДГП4,5×40 ТУ14-4-467-73	8	

Изм. Лист № докум. Подпись Дата

АПЭ1409.0

Лист 3

Копировал Карташева Формат А4

АПЭ 1409.0 СБ

Типовые конструкции Серия 5.908-1

Обозначение	Размеры в мм: Дн*	L	e	e_1	h	Масса сборки, кг
АПЭ 1409.0	18...30	70	40	—	—	0,5
-01	32...48	85				0,6
-02	50...65	100	120	80	1	0,9
-03	70...89		240		3	1,4

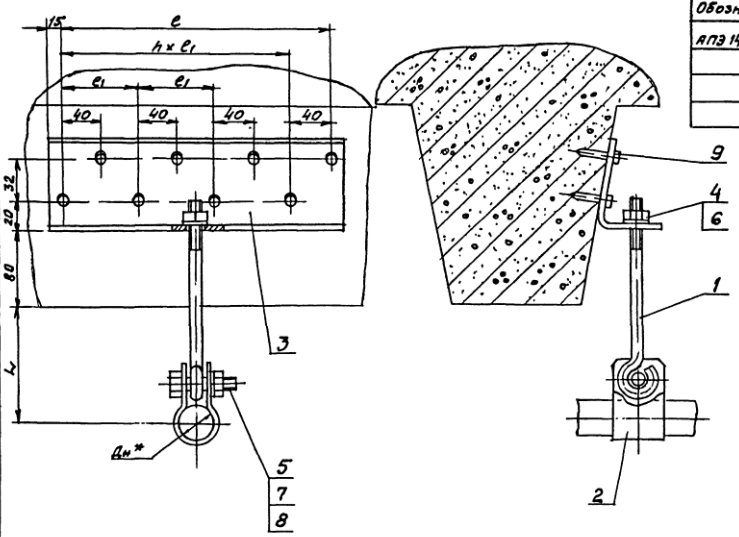

1. $\pm\frac{t_2}{2}$
2.* Размер для справок

Изм.	Лист	№ докум.	Подпись	Дата	АПЭ1409.0 СБ	Лит.	Масса	Масшт.
Разраб.		Аленичева			Подвеска для крепления труб к плитам перекрытия Сборочный чертеж		Ск.таблицу	—
Пров.		Акулин				Лист	Листов 1	
Т.контр.		Акулин				СПКБ „Спецавтоматика" Москва		
Н.контр.		Уткина						
Утв.		Азаров						

Копировал Карташева 18624 60 Формат А3

Типовые конструкции Серия 5.903-1

АПЭ1409.0-1

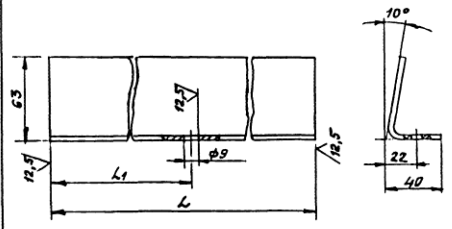

Обозначение	L, мм	L1, мм	Масса, кг
АПЭ1409.0-1	70	35	0,23
-01	150	75	0,49
-02	310	155	1,0

$H14, \pm\frac{L_1}{2}$

Изм.	Лист	№ докум.	Подпись	Дата
Разраб.		Ляминцева		
Пров.		Акулин		
Н.контр.		Уткина		
Утв.		Азаров		

АПЭ 1409.0-1

Уголок

Лит. | Масса: Он тав-ный | Масшт. —

Лист | Листов 1

Лист Б-ПН-40 ГОСТ 19903-74 Ст3пс ГОСТ 14637-69

СПКБ „Спецавтоматика" Москва

Копировал Карташева | Формат А4

61

Типовые конструкции Серия 5.903-1

Формат	Зона	Поз.	Обозначение	Наименование	Кол.	Примечание
				Документация		
А3			АПЭ 1410.0 СБ	Сборочный чертеж		
			Переменные данные для исполнений			
				АПЭ 1410.0		
				Детали		
А4		1	АПЭ1410.0-1	Скоба	1	
А4		2	АПЭ 1410.0-2	Тяга	1	
А4		3	АПЭ1410.0-3	Кронштейн	1	
				Стандартные изделия		
		4		Болт М10×35.58 ГОСТ 7798-70	1	
		5		Гайка М8.5 ГОСТ 5915-70	1	
		6		Гайка М10.5 ГОСТ 5915-70	1	
		7		Шайба 8.04 ГОСТ 11371-78	1	
		8		Шайба 10.04 ГОСТ 11371-78	1	
		9		Шуруп 1-8×60 ГОСТ 1144-80	2	

Изм.	Лист	№ докум.	Подпись	Дата
Разраб.		Ляминцева		
Пров.		Акулин		
Н.контр.		Уткина		
Утв.		Азаров		

АПЭ 1410.0

Подвеска для крепления труб к деревянным балкам

Лит. | Лист 1 | Листов 4

СПКБ „Спецавтоматика" Москва

Копировал Карташева | Формат А4

Типовые конструкции Серия 5.903-1

Формат	Зона	Поз.	Обозначение	Наименование	Кол.	Примечание
				АПЭ 1410.0-01		
				Детали		
А4		1	АПЭ1410.0-1-01	Скоба	1	
А4		2	АПЭ 1410.0-2	Тяга	1	
А4		3	АПЭ 1410.0-3	Кронштейн	1	
				Стандартные изделия		
		4		Болт М10×35.58 ГОСТ 7798-70	1	
		5		Гайка М8.5 ГОСТ 5915-70	1	
		6		Гайка М10.5 ГОСТ 5915-70	1	
		7		Шайба 8.04 ГОСТ 11371-78	1	
		8		Шайба 10.04 ГОСТ 11371-78	1	
		9		Шуруп 1-8×60 ГОСТ 1144-80	2	
				АПЭ 1410.0-02		
				Детали		
А4		1	АПЭ1410.0-1-02	Скоба	1	
А4		2	АПЭ 1410.0-2-01	Тяга	1	
А4		3	АПЭ 1410.0-3	Кронштейн	1	
				Стандартные изделия		
		4		Болт М10×35.58 ГОСТ 7798-70	1	
		5		Гайка М8.5 ГОСТ 5915-70	1	
		6		Гайка М10.5 ГОСТ 5915-70	1	
		7		Шайба 8.04 ГОСТ 11371-78	1	
		8		Шайба 10.04 ГОСТ 11371-78	1	

Изм.	Лист	№ докум.	Подпись	Дата

АПЭ 1410.0 | Лист 2

Типовые конструкции Серия 5.903-1

Формат	Зона	Поз.	Обозначение	Наименование	Кол.	Примечание
				Шуруп 1-8×60 ГОСТ 1144-80	2	
				АПЭ 1410.0-03		
				Детали		
А4		1	АПЭ 1410.0-1-03	Скоба	1	
А4		2	АПЭ 1410.0-2-02	Тяга	1	
А4		3	АПЭ 1410.0-3-01	Кронштейн	1	
				Стандартные изделие		
		4		Болт М12×35.58 ГОСТ 7798-70	1	
		5		Гайка М10.5 ГОСТ 5915-70	1	
		6		Гайка М12.5 ГОСТ 5915-70	1	
		7		Шайба 10.04 ГОСТ 11371-78	1	
		8		Шайба 12.04 ГОСТ 11371-78	1	
		9		Шуруп 1-8×60 ГОСТ 1144-80	2	
				АПЭ 1410.0-04		
				Детали		
А4		1	АПЭ 1410.0-1-04	Скоба	1	
А4		2	АПЭ 1410.0-2-03	Тяга	1	
А4		3	АПЭ 1410.0-3-01	Кронштейн	1	
				Стандартные изделия		
		4		Болт М12×35.58 ГОСТ 7798-70	1	
		5		Гайка М10.5 ГОСТ 5915-70	1	
		6		Гайка М12.5 ГОСТ 5915-70	1	

Изм.	Лист	№ докум.	Подпись	Дата

АПЭ 1410.0 | Лист 3

Горький Горьковский 18624 61 Формат А4

Типовые конструкции Серия 5.908-1

Поз.	Обозначение	Наименование	Кол.	Примечание
7		Шайба 10 04 ГОСТ 11371-78	1	
8		Шайба 12 04 ГОСТ 11371 78	1	
9		Шуруп 1-8×60 ГОСТ 1144-80	2	

Инв. № подл. | Подпись и дата | Взам. инв. № | Инв. № дубл. | Подпись и дата

Изм. | Лист | № докум. | Подпись | Дата

АПЭ1410.0 | Лист 4

Копировал Карташева | Формат А4

62

АПЭ1410.0-1

12,5

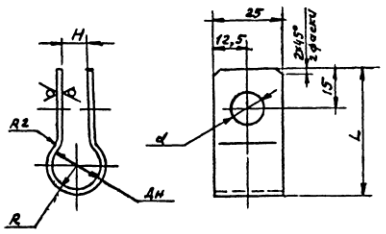

Обозначение	Размеры в мм: Дн труб	L	R	H	d	Масса, кг
АПЭ1410.0-1	18..30	65	15	10	11	0,05
-01	32..48	80	24			0,066
-02	50...65	100	33			0,09
-03	70...89	123	45		13	0,1
-04	108.114	148	57	12		0,2

$H14, \pm\frac{t_2}{2}$

АПЭ1410.0-1

Скоба

Лит. | Масса | Масшт. | См. таблицу | —

Лист | Листов 1

Лист 6-ПН-2.0 ГОСТ 19903-74 Ст 3 пс ГОСТ 16523-70

СПКБ „Спецавтоматика" Москва

Изм. | Лист | № докум. | Подпись | Дата | Разраб. Аленичева | Пров. Акулин | Т.контр. Акулин | Н.контр. Уткина | Утв. Азаров

Копировал Карташева | Формат А4

АПЭ1410.0-3

12,5

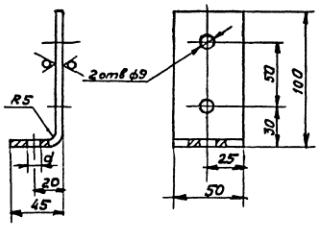

Обозначение	d
АПЭ1410.0-3	9
-01	11

$H14, \pm\frac{t_2}{2}$

АПЭ1410.0-3

Кронштейн

Лит | Масса 0,28 | Масшт. 1:2

Лист | Листов 1

Лист 6-ПН-5.0 ГОСТ 19903-74 Ст 3 пс ГОСТ 14637-69

СПКБ „Спецавтоматика" Москва

Изм. | Лист | № докум. | Подпись | Дата | Разраб. Аленичева | Пров. Акулин | Т.контр. Акулин | Н.контр. Уткина | Утв. Азаров

АПЭ1410.0-2

12,5

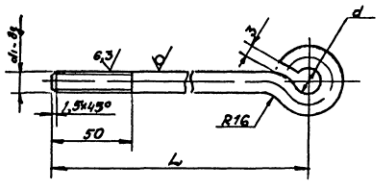

Обозначение	Размеры в мм: L	d	d_1	Материал	Масса, кг
АПЭ1410.0-2	135	12	M8	Круг В 8 ГОСТ 2590-71 Ст. 3 ГОСТ 535-79	0,079
-01	175				0,09
-02	165	14	M10	Круг В 10 ГОСТ 2590-71 Ст 3 ГОСТ 535-79	0,14
-03	195				0,15

$\pm\frac{t_2}{2}$

АПЭ1410.0-2

Тяга

Лит | Масса | Масшт. | См. таблицу | —

Лист | Листов 1

См таблицу

СПКБ „Спецавтоматика" Москва

Изм. | Лист | № докум. | Подпись | Дата | Разраб. Аленичева | Пров. Акулин | Т.контр. Акулин | Н.контр. Уткина | Утв. Азаров

18624 62 | Формат А4

АПЭ 1411.0 СБ

Типовые конструкции Серия 5.908-1

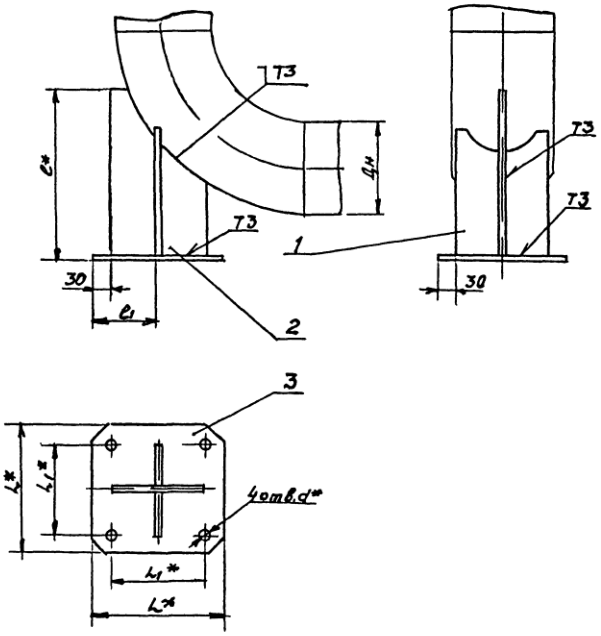

Обозначение	Размеры в мм						Масса сборки, кг
	Дн	L^*	L_1^*	l^*	l_1	d^*	
АПЭ 1411 0	159	210	150	281	102	18	3,2
-01	219	260	200	356	127		6.7
-02	273	310	250	431	152		10,0
-03	325	360	300	506	177		13,8
-04	377	410	360	581	202		18,3
-05	426	460	400	658	226		27,9
-06	530	560	600	758	276	22	40,2

1 Сварные швы по ГОСТ 5264-80
Электрод Э42 ГОСТ 9467-75
2. $\pm \frac{t_2}{2}$
3.* Размеры для справок

Изм.	Лист	№ докум.	Подпись	Дата	АПЭ 1411.0 СБ		
Разраб.	Аленичева				Опора под колено Дн 159 530 Сборочный чертеж	Лит	Масса	Масшт.
Пров	Акулин						Оставлицу	—
Т.контр.	Акулин					Лист	Листов 1
Н.контр.	Уткина					СПКБ „Спецавтоматика" Москва	
Утв	Азаров						

Инв.№ подл. | Подпись и дата | Взам.инв.№ | Инв.№ дубл. | Подпись и дата

Копировал Кортышева 18624 63 Формат

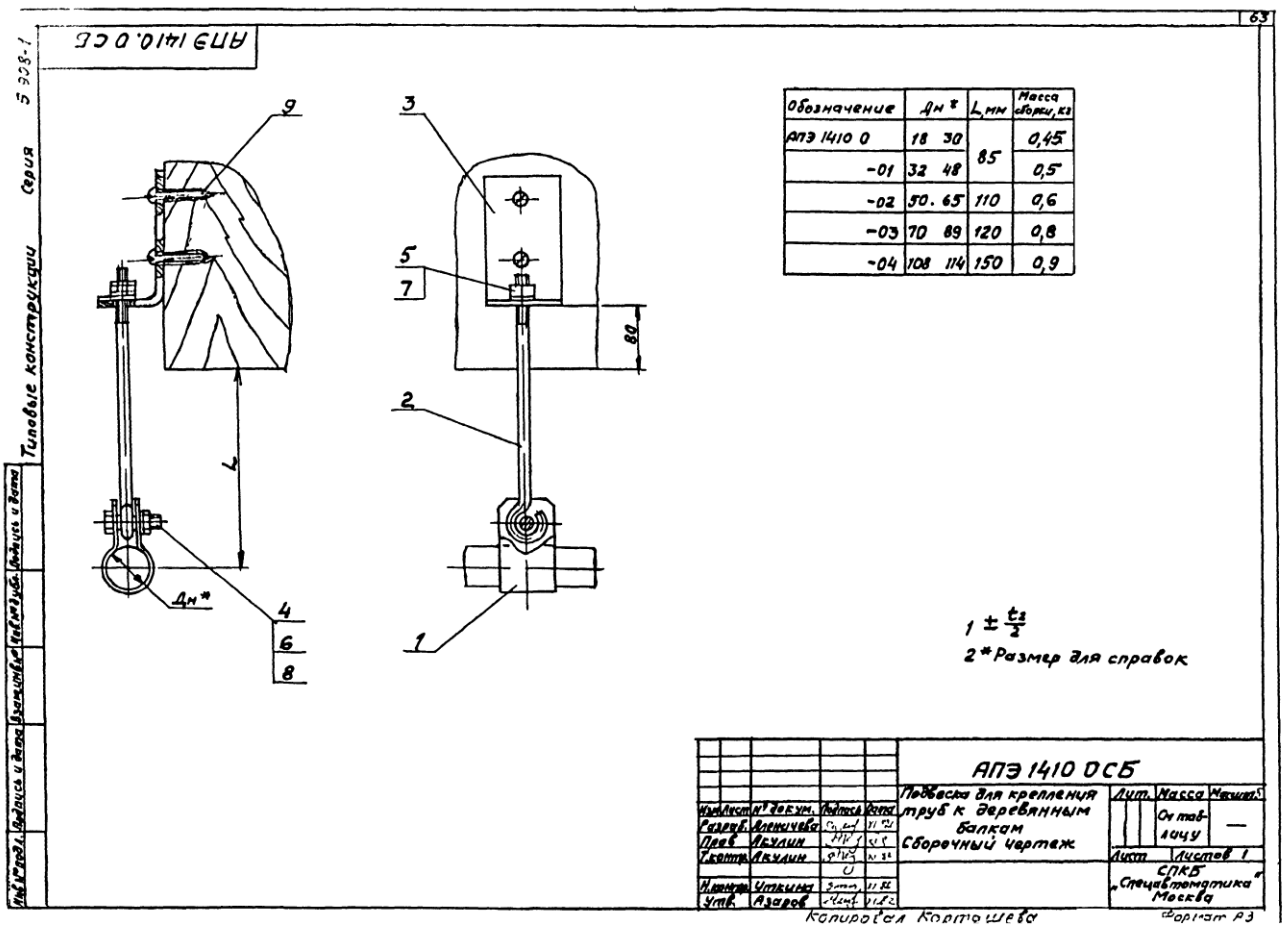

Обозначение	Дн*	L, мм	Масса сборки, кг
АПЭ 1410 0	18 30	85	0,45
-01	32 48		0,5
-02	50. 65	110	0,6
-03	70 89	120	0,8
-04	108 114	150	0,9

Типовые конструкции Серия 5 908-1

Формат	Зона	Поз.	Обозначение	Наименование	Кол.	Примечание
А4		2	АПЭ1411 0-1-05	Ребро	1	
А4		3	АПЭ1411 0-1-05	Основание	1	
				АПЭ1400 0-06		
				Детали		
А4		1	АПЭ1411 0-1-06	Ребро	2	
А4		2	АПЭ1411 0-2-06	Ребро	1	
А4		3	АПЭ1411 0-3-06	Основание	1	

Подпись и дата | Инв. № дубл. | Взам. инв. № | Подпись и дата | Инв. № подл.

Изм.	Лист	№ докум.	Подпись	Дата	АПЭ1411 0	Лист 3

Типовые конструкции Серия 5 908-1

АПЭ 1411.0-1

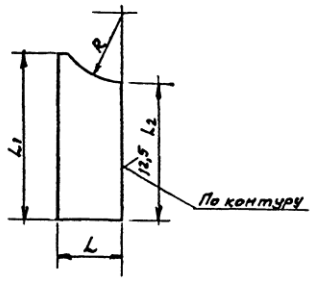

Обозначение	Размеры в мм					Масса, кг
	L	L_1	L_2	R	S*	
АПЭ1411 0-1	72	210	159	60	6	0,7
-01	96	300	224	80		1,3
-02	120	350	264	110		1,9
-03	145	420	324	125		2,8
-04	170	490	429	150		3,9
-05	195	570	442	170	8	6,9
-06	240		417	215		8,5

$1 \pm \frac{t_2}{2}$

2* Размер для справок.

АПЭ1411 0-1

Изм.	Лист	№ докум.	Подпись	Дата
Разраб.		Аленичева		
Пров.		Акулин		
Т.контр.		Акулин		
Н.контр.		Уткина		
Утв.		Азаров		

Ребро

Лит.	Масса	Масшт.
	См. таблицу	—

Лист | Листов 1

Лист Б-ПН-5 ГОСТ 19903-74 Ст 3пс ГОСТ 14637 70

СПКБ „Спецавтоматика" Москва

18624 64

Серия 5.903-1 Типовые конструкции

Формат	Зона	Поз.	Обозначение	Наименование	Кол.	Примечание
				Документация		
А3			АПЭ 1411 ОСБ	Сборочный чертеж		
			Переменные данные	для исполнений		
				АПЭ 1400. ОСБ		
				Детали		
А4		1	АПЭ1411.0-1	Ребро	2	
А4		2	АПЭ1411.0-2	Ребро	1	
А4		3	АПЭ1411.0-3	Основание	1	
				АПЭ1400.0-01		
				Детали		
А4		1	АПЭ1411.0-1-01	Ребро	2	
А4		2	АПЭ1411.0-2-01	Ребро	1	
А4		3	АПЭ1411.0-3-01	Основание	1	

Подпись и дата | Инв. № дубл. | Взам. инв. № | Подпись и дата | Инв. № подл.

Изм.	Лист	№ докум.	Подпись	Дата	АПЭ1411.0		
Разраб.		Алешичева			Опора под колено Дн 159... 530	Лит.	Лист 1 / Листов 3
Пров.		Уткина				СПКВ „Спецавтоматика" Москва	
Н.контр.		Уткина					
Утв.		Азаров					

Копировал Карташева Формат А4

Серия 5.903-1 Типовые конструкции

Формат	Зона	Поз.	Обозначение	Наименование	Кол.	Примечание
				АПЭ 1400. 0-02		
				Детали		
А4		1	АПЭ1411.0-1-02	Ребро	2	
А4		2	АПЭ1411.0-2-02	Ребро	1	
А4		3	АПЭ1411.0-3-02	Основание	1	
				АПЭ 1400 0-03		
				Детали		
А4		1	АПЭ1411.0-1-03	Ребро	2	
А4		2	АПЭ 1411.0-2-03	Ребро	1	
А4		3	АПЭ1411.0-3-03	Основание	1	
				АПЭ1400. 0-04		
				Детали		
А4		1	АПЭ1411.0-1-04	Ребро	2	
А4		2	АПЭ1411.0-2-04	Ребро	1	
А4		3	АПЭ 1411.0-3-04	Основание	1	
				АПЭ 1400. 0-05		
				Детали		
А4		1	АПЭ 1400. 0-1-05	Ребро	2	

Подпись и дата | Инв. № дубл. | Взам. инв. № | Подпись и дата | Инв. № подл.

Изм.	Лист	№ докум.	Подпись	Дата	АПЭ1411.0	Лист 2

Копировал Карташева Формат А4

АПЭ 1412.0 СБ

Типовые конструкции Серия 5908-1

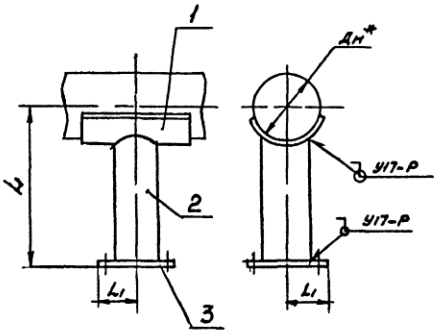

Обозначение	Дн*	L, мм	L1, мм	Масса, кг
АПЭ 1412,0	57	500	70	4,34
-01	76			4,45
-02	89			4,5
-03	108		100	7,15
-04	114			7,86
-05	133			8,02
-06	159			8,08
-07	219			9,26
-08	273			12,69
-09	325		125	14,62

1 Размер L уточняется проектом
2. Сварные швы по ГОСТ 16037-80
Электрод Э42 ГОСТ 9467-75
3 $\pm \frac{t_2}{2}$
4.* Размер для справок

Изм	Лист	№докум	Подпись	Дата	АПЭ 1412 0 СБ			
Разраб		Аленичева			Опора для крепления труб Сборочный чертеж	Лит	Масса	Масшт
Пров		Акулин					Ст таблицу	—
Т.контр		Акулин				Лист	Листов 1	
Н.контр		Уткина				СПКБ „Спецавтоматика" Москва		
Утв		Азаров						

18624 65 Формат А3

Инв № подл | Подпись и дата | Взам инв № | Инв № дубл | Подпись и дата

Типовые конструкции Серия 5.908-1

АПЭ 1411.0-3

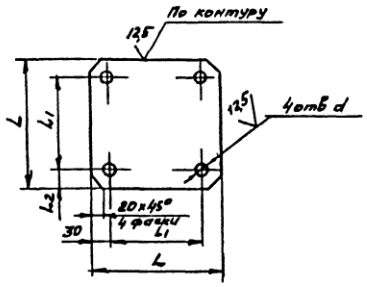

Обозначение	Размеры в мм				Масса, кг
	L	L_1	d	S	
АПЭ1411 0-3	210	150	16	6	1,48
-01	260	200			2,44
-02	310	250			3,65
-03	360	300			5,0
-04	410	350			6,95
-05	460	400		8	11,5
-06	560	500	22		13,1

Предельные отклонения размеров отверстий H14, остальных — $\pm\frac{JT14}{2}$

Изм.	Лист	№ докум.	Подпись	Дата
Разраб.		Аленичева		
Пров.		Акулин		
Т.контр.		Акулин		
Н.контр.		Уткина		
Утв.		Азаров		

АПЭ 1411.0-3

Основание

Лист 5-ПН-S ГОСТ 19903-74 / Ст 3пс ГОСТ 14637-69

Лит | Масса | Масшт. | См. таб. лицу | Лист | Листов 1

СПКБ „Спецавтоматика" Москва

Копировал Карташева

Формат А4

Типовые конструкции Серия 5.908-1

АПЭ 1411 0-2

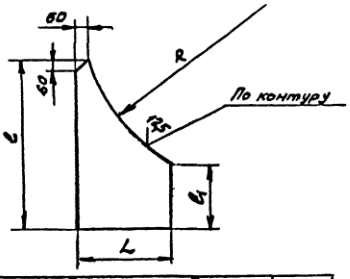

Обозначение	Размеры в мм					Масса, кг
	L	l	l_1	R	S	
АПЭ1411 0-2	150	275	105	305	6	1,0
-01	200	350	150	410		3,0
-02	250	425	180	512		4,5
-03	300	500	210	613		6,0
-04	350	575	250	715		7,5
-05	400	650	290	813	8	9,5
-06	500	750	280	765		18,6

Предельные отклонения размеров $\pm\frac{JT14}{2}$

Изм.	Лист	№ докум.	Подпись	Дата
Разраб.		Аленичева		
Пров.		Акулин		
Т.контр.		Акулин		
Н.контр.		Уткина		
Утв.		Азаров		

АПЭ1411. 0-2

Ребро

Лист 5-ПН-S ГОСТ 19903-74 / Ст 3 пс ГОСТ 14637-69

Лит | Масса | Масшт. | См. таб. лицу | — | Лист | Листов 1

СПКБ „Спецавтоматика" Москва

Копировал Карташева

Формат А4

Серия 5.908-1 Типовые конструкции

Формат	Зона	Поз	Обозначение	Наименование	Кол	Примечание
				Документация		
А3			АПЭ 1412 0 СБ	Сборочный чертеж		
			Переменные данные для исполнений			
				АПЭ 1412 0		
				Детали		
А4		1	АПЭ 1412.0-1	Опора	1	
А4		2	АПЭ 1412 0-2	Стояк	1	
А4		3	АПЭ 1412 0-3	Основание	1	
				АПЭ 1412 0-01		
				Детали		
А4		1	АПЭ 1412 0-1-01	Опора	1	
А4		2	АПЭ 1412 0-2-01	Стояк	1	
А4		3	АПЭ 1412 0-3	Основание	1	
				АПЭ 1412.0-02		
				Детали		
А4		1	АПЭ 1412 0-1-02	Опора	1	
А4		2	АПЭ 1412 0-2-02	Стояк	1	

Подпись и дата | Инв. № подл. | Взам. инв. № | Подпись и дата

Изм.	Лист	№ докум.	Подпись	Дата
Разраб.	Аленичева			
Пров.	Акулин			
Т.контр.	Уткина			
Утв.	Азаров			

АПЭ 1412.0

Опора для крепления труб

Лит. | Лист 1 | Листов 3

СПКБ „Спецавтоматика" Москва

Копировал Карташева — Формат А4

Серия 5.908-1 Типовые конструкции

Формат	Зона	Поз	Обозначение	Наименование	Кол	Примечание
А4		3	АПЭ 1412 0-3	Основание	1	
				АПЭ 1412 0-03		
				Детали		
А4		1	АПЭ 1412 0-1-03	Опора	1	
А4		2	АПЭ 1412 0-2-02	Стояк	1	
А4		3	АПЭ 1412 0-3-01	Основание	1	
				АПЭ 1412 0-04		
				Детали		
А4		1	АПЭ 1412 0-1-04	Опора	1	
А4		2	АПЭ 1412 0-2-04	Стояк	1	
А4		3	АПЭ 1412 0-3-01	Основание	1	
				АПЭ 1412 0-05		
				Детали		
А4		1	АПЭ 1412 0-1-05	Опора	1	
А4		2	АПЭ 1412 0-2-05	Стояк	1	
А4		3	АПЭ 1412 0-3-01	Основание	1	
				АПЭ 1412.0-06		
				Детали		
А4		1	АПЭ 1412 0-1-06	Опора	1	
А4		2	АПЭ 1412 0-2-06	Стояк	1	

Подпись и дата | Инв. № подл. | Взам. инв. № | Подпись и дата

Изм.	Лист	№ докум.	Подпись	Дата

АПЭ 1412.0

Лист 2

Копировал Карташева — Формат А4

Серия 5.908-1 Типовые конструкции

Формат	Зона	Поз	Обозначение	Наименование	Кол	Примечание
А4		3	АПЭ 1412 0-3-01	Основание	1	
				АПЭ 1412 0-07		
				Детали		
А4		1	АПЭ 1412 0-1-07	Опора	1	
А4		2	АПЭ 1412 0-2-07	Стояк	1	
А4		3	АПЭ 1412.0-9-01	Основание	1	
				АПЭ 1412 0-08		
				Детали		
А4		1	АПЭ 1412 0-1-08	Опора	1	
А4		2	АПЭ 1412 0-2-08	Стояк	1	
А4		3	АПЭ 1412 0-3-02	Основание	1	
				АПЭ 1412 0-09		
				Детали		
А4		1	АПЭ 1412 0-1-09	Опора	1	
А4		2	АПЭ 1412 0-2-09	Стояк	1	
А4		3	АПЭ 1412.0-3-02	Основание	1	

Подпись и дата | Инв. № подл. | Взам. инв. № | Подпись и дата

Изм.	Лист	№ докум.	Подпись	Дата

АПЭ 1412 0

Лист 3

Карташева — Формат А4

Серия 5.908-1 Типовые конструкции

АПЭ 1412.0-1

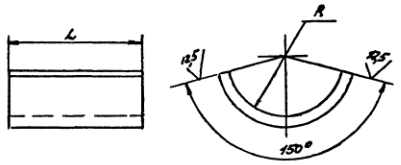

Обозначение	Размеры в мм L	L-развернутая	R	Масса, кг
АПЭ 1412 0-1	100	128	45	0,8
-01		154	55	0,96
-02		167	60	1,1
-03	150	113	70	1,2
-04		219	80	2,0
-05		232	85	2,2
-06		245	90	2,3
-07		336	125	2,4
-06	200	494	155	6,2
-09		505	190	6,3

$\pm \frac{t_2}{2}$

АПЭ 1412.0-1

Опора

Лит. | Масса | Масшт. | См. таблицу | —

Лист | Листов 1

Изм. | Лист | № докум. | Подпись | Дата

Разраб. Аленичева

Пров. Акулин

Т.контр. Акулин

Н.контр. Уткина

Утв. Азаров

Лист Б-ПН-80 ГОСТ 19903-74 Ст 3 ГОСТ 14637-69

СПКБ „Спецавтоматика" Москва

Копировал Карташева 18624 66 Формат А4

АПЭ 1413.0СБ

Типовые конструкции Серия 5 908-1

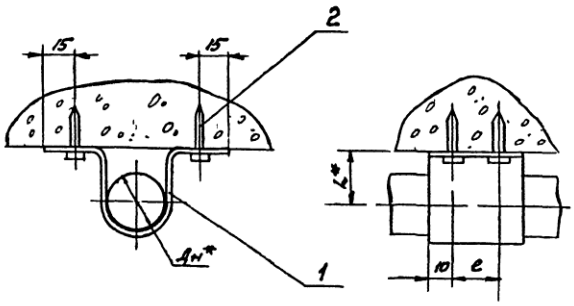

Обозначение	Размеры в мм Дн*	L*	e	Масса, кг
АПЭ1413,0	18	30	—	0,045
—01	25		—	0,054
—02	32	40	—	0,062
—03	38		—	0,065
—04	45	50	50	0,19
—05	56	60		0,21
—06	65	70		0,27

1. $\pm \frac{t_e}{2}$
2. * Размеры для справок

				АПЭ 1413.0 СБ			
Изм.	Лист	№ докум.	Подпись	Дата	Подвеска для крепления труб Дн 18..65 к плитам перекрытия Сборочный чертеж	Лит.	Масса	Масшт.
Разраб		Аленичев					См. таблицу	—
Пров		Акулин				Лист	Листов 1
Т.контр.		Акулин					
Н.контр.		Уткина				СПКБ „Спецавтоматика" Москва	
Утв.		Азаров					

Копировал Карташева 18624 67 Формат А

Инв № подл. | Подпись и дата | Взам. инв № | Инв № дубл. | Подпись и дата

Типовые конструкции Серия 5.908-1

АПЭ 1412.0-2

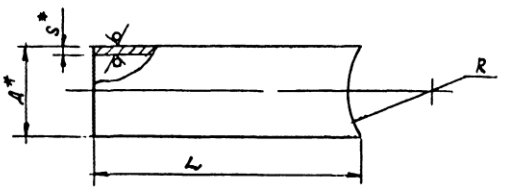

Обозначение	Размеры в мм Д*	S*	L	R	Масса, кг
АПЭ 1412 0-2	60	3,5	439	63	2,14
-01			429	63	2,09
-02			426	68	2,00
-03	88,5	4	414	78	3,45
-04			404	88	3,36
-05			399	93	3,32
-06			394	98	2,28
-07	114	4,5	359	133	4,36
-08			329	163	3,99
-09	140	4,5	294	198	4,42

1. $\pm \frac{t_2}{2}$

2.* Размеры для справок

АПЭ 1412.0-2

Опора

Труба Д×S ГОСТ 3262-75

СПКБ „Спецавтоматика" Москва

Лит | Масса | Масшт — Листов 1

Разраб. Алексеев; Пров. Акулин; Т.контр. Акулин; Н.контр. Уткина; Утв. Азаров

Копировал Карташева

Формат А4

Типовые конструкции Серия 5.908-1

АПЭ 1412.0-3

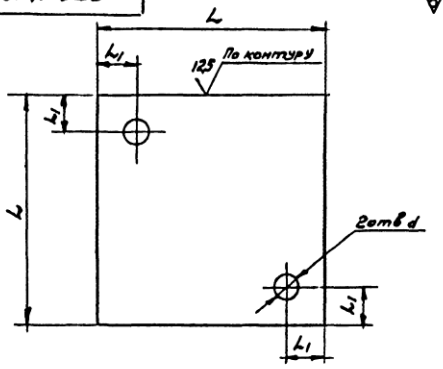

Обозначение	Размеры в мм L	L_1	d	Масса, кг
АПЭ 1412 0-3	150	25	18	1,4
-01	200	30		2,5
-02	250	40	22	3,9

Н14, $\pm \frac{t_2}{2}$

АПЭ 1412 0-3

Основание

Лист Б-ПН-8.0 ГОСТ 19903-74 Ст 3пс ГОСТ 14637-69

СПКБ „Спецавтоматика" Москва

Лит | Масса | Масшт — Листов 1

Разраб. Алексеев; Пров. Акулин; Т.контр. Акулин; Н.контр. Уткина; Утв. Азаров

Копировал Карташева

Формат А4

Серия 5908-1 Типовые конструкции

Зона	Поз.	Обозначение	Наименование	Кол.	Примечание
			Документация		
А3		АПЭ 1413 0СБ	Сборочный чертеж		
		Переменные данные для исполнений			
			АПЭ 1413 0		
			Детали		
А4	1	АПЭ 1413 0-1	Хомут	1	
			Прочие изделия		
	2		Дюбель-гвоздь ДГП4,5×40 ТУ 14-4-467-73	2	
			АПЭ 1413 0-01		
			Детали		
А4	1	АПЭ 1413 0-1-01	Хомут	1	
			Прочие изделия		
	2		Дюбель-гвоздь ДГП4,5×40 ТУ 14-4-467-73	2	

Изм. Лист № докум. Подпись Дата
Разраб. Аленичева
Пров. Асулин
Н.контр. Утекина
Утв. Азаров

АПЭ 1413.0

Подвеска для крепления труб Ду 18 65°к плитам перекрытия

Лит. Лист 1 Листов 3

СПКБ „Спецавтоматика" Москва

Копировал Карташева Формат А4

Серия 5908-1 Типовые конструкции

Зона	Поз.	Обозначение	Наименование	Кол.	Примечание
			АПЭ 1413 0-02		
			Детали		
А4	1	АПЭ 1413 0-1-02	Хомут	1	
			Прочие изделия		
	2		Дюбель-гвоздь ДГП4,5×40 ТУ 14-4-467-73	2	
			АПЭ 1413 0-03		
			Детали		
А4	1	АПЭ 1413 0-1-03	Хомут	1	
			Прочие изделия		
	2		Дюбель-гвоздь ДГП4,5×40 ТУ 14-4-467-73	2	
			АПЭ 1413 0-04		
			Детали		
А4	1	АПЭ 1413 0-1-04	Хомут	1	
			Прочие изделия		
	2		Дюбель-гвоздь ДГП4,5×40 ТУ 14-4-467-73	4	

Изм. Лист № докум. Подпись Дата

АПЭ 1413.0

Лист 2

Копировал Карташева Формат А4

Серия 5908-1 Типовые конструкции

Зона	Поз.	Обозначение	Наименование	Кол.	Примечание
			АПЭ 1413 0-05		
			Детали		
А4	1	АПЭ 1413 0-1-05	Хомут	1	
			Прочие изделия		
	2		Дюбель-гвоздь ДГП4,5×40 ТУ 14-4-467-73	4	
			АПЭ 1413 0-06		
			Детали		
А4	1	АПЭ 1413 0-1-06	Хомут	1	
			Прочие изделия		
	2		Дюбель-гвоздь ДГП4,5×40 ТУ 14-4-467-73	4	

Изм. Лист № докум. Подпись Дата

АПЭ 1413 0СБ

Лист 3

Серия 5908-1 Типовые конструкции

АПЭ 1413.0-1

12,5

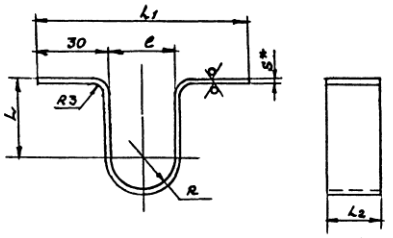

Обозначение	L	L1	L2	e	R	S*	Масса, кг
	Размеры в мм						
АПЭ 1413 0-1	30	80	20	20	10	2	0,04
-01		87		27	6,5		0,049
-02	40	94		34	17		0,058
-03		100		41	20,5		0,06
-04	50	108	70	48	24	3	0,18
-05	60	120		60	30		0,19
-06	70	128		68	34		0,25

1 $\pm \frac{t_2}{2}$

2 * Размер для справок

АПЭ 1413.0-1

Хомут

Лит. Масса Масштаб — Сетабл. лицу

Лист Листов 1

Изм. Лист № докум. Подпись Дата
Разраб. Аленичева
Пров. Асулин
Н.контр. Утекина
Утв. Азаров

Лист Б-АН-5 ГОСТ 19903-74 Ст 3пс ГОСТ 16523-70

СПКБ „Спецавтоматика" Москва