ТИПОВЫЕ КОНСТРУКЦИИ, ИЗДЕЛИЯ И УЗЛЫ ЗДАНИЙ И СООРУЖЕНИЙ

СЕРИЯ 5.900-7

# ОПОРНЫЕ КОНСТРУКЦИИ И СРЕДСТВА КРЕПЛЕНИЯ СТАЛЬНЫХ ТРУБОПРОВОДОВ ВНУТРЕННИХ САНИТАРНО-ТЕХНИЧЕСКИХ СИСТЕМ

ВЫПУСК 4

ОПОРНЫЕ КОНСТРУКЦИИ И СРЕДСТВА КРЕПЛЕНИЯ ТРУБОПРОВОДОВ К СТЕНАМ ПЕРЕКРЫТИЯМ И К ПОЛУ

РАБОЧИЕ ЧЕРТЕЖИ

25206 – 05

ЦЕНА
Отпускная цена
на момент реализации
указана в счет-накладной

ООО "Изополимет Плюс" - https://izopolimet.by

ТИПОВЫЕ КОНСТРУКЦИИ, ИЗДЕЛИЯ И УЗЛЫ ЗДАНИЙ И СООРУЖЕНИЙ

СЕРИЯ 5.900-7

# ОПОРНЫЕ КОНСТРУКЦИИ И СРЕДСТВА КРЕПЛЕНИЯ СТАЛЬНЫХ ТРУБОПРОВОДОВ ВНУТРЕННИХ САНИТАРНО-ТЕХНИЧЕСКИХ СИСТЕМ

ВЫПУСК 4

ОПОРНЫЕ КОНСТРУКЦИИ И СРЕДСТВА КРЕПЛЕНИЯ ТРУБОПРОВОДОВ К СТЕНАМ ПЕРЕКРЫТИЯМ И К ПОЛУ

РАБОЧИЕ ЧЕРТЕЖИ

25206 – 05

ЦЕНА
Отпускная цена
на момент реализации
указана в счет-накладной

ООО "Изополимет Плюс" - https://izopolimet.by

ТИПОВЫЕ КОНСТРУКЦИИ, ИЗДЕЛИЯ И УЗЛЫ ЗДАНИЙ И СООРУЖЕНИЙ

СЕРИЯ 5.900-7

# ОПОРНЫЕ КОНСТРУКЦИИ И СРЕДСТВА КРЕПЛЕНИЯ СТАЛЬНЫХ ТРУБОПРОВОДОВ ВНУТРЕННИХ САНИТАРНО-ТЕХНИЧЕСКИХ СИСТЕМ

## ВЫПУСК 4

## ОПОРНЫЕ КОНСТРУКЦИИ И СРЕДСТВА КРЕПЛЕНИЯ ТРУБОПРОВОДОВ К СТЕНАМ ПЕРЕКРЫТИЯМ И К ПОЛУ

РАБОЧИЕ ЧЕРТЕЖИ


РАЗРАБОТАНЫ
ГПКНИИ САНТЕХНИИПРОЕКТ
ГОССТРОЯ СССР

ГЛАВНЫЙ ИНЖЕНЕР
ИНСТИТУТА
Л.А.СТЕПАНОВ

ГЛАВНЫЙ ИНЖЕНЕР
ПРОЕКТА
В.А.СПИВАК



УТВЕРЖДЕНЫ И ВВЕДЕНЫ
В ДЕЙСТВИЕ С 1 МАРТА 1992 г.

ГПКНИИ САНТЕХНИИПРОЕКТ
ГОССТРОЯ СССР
ПРИКАЗ ОТ 31 ОКТЯБРЯ 1991 г. № 50


© ГП ЦПП, 1995

25206-05 2

ООО "Изополимет Плюс" - https://izopolimet.by

| Обозначение | Наименование | Стр. |
|---|---|---|
| А146 566. 000 | Опора подвижная | 6 |
| А146 566. 000 СБ | Опора подвижная | 7 |
| А146 566. 002<br>А146 566. 003 | Подушка<br>Поперечина | 8 |
| А146 567. 000 | Опора подвижная | 9 |
| А146 567. 000 СБ | Опора подвижная | 10 |
| А146 567. 001 | Поперечина | 11 |
| А146 567. 010 | Опора | 12 |
| А146 567. 004 | Ребро | 13 |
| А146 567. 010 СБ | Опора | 14 |
| А146 567. 003 | Корпус | 15 |
| А146 568. 000 | Опора подвижная | 16 |
| А146 568. 000 СБ | Опора подвижная | 17 |
| А146 566. 001<br>А146 568. 010 | Хомут<br>Кронштейн | 18 |
| А146 568. 010 СБ | Опора подвижная | 19 |

| Обозначение | Наименование | Стр. |
|---|---|---|
| А146 569. 000 | Опора подвижная | 20 |
| А146 569. 000 СБ | Опора подвижная | 21 |
| А146 568. 001<br>А146 569. 010 | Косынка<br>Кронштейн | 22 |
| А146 569. 010 СБ | Кронштейн | 23 |
| А146 569. 001 | Поперечина | 24 |
| А146 570. 000<br>А146 570. 010 | Опора подвижная<br>Кронштейн | 25 |
| А146 570. 000 СБ | Опора подвижная | 26 |
| А146 570. 010 СБ | Кронштейн | 27 |
| А146 571. 000 | Опора подвижная двухрядная | 28 |
| А146 571. 000 СБ | Опора подвижная двухрядная | 29 |


| Изм. | Лист | № докум. | Подп. | Дата | 5.900 - 7.4 | | | |
|---|---|---|---|---|---|---|---|---|
| Разраб. | | Белявская | | | Содержание | Лит. | Лист | Листов |
| Пров. | | Крупник | | | | И | 1 | 4 |
| Нач. гр. | | Крупник | | | | САНТЕХНИИПРОЕКТ | | |
| Н. контр. | | Лентес | | | | | | |
| Утв. | | Спивак | | | | | | |

Инв. № подл. | Подп. и дата | Взам. инв. № | Инв. № дубл. | Подп. и дата

Копировал: 25206-05 3 Формат А3

| Обозначение | Наименование | Стр. |
|---|---|---|
| А14Б 571.001 | Поперечина | 30 |
| А14Б 572.000 | Опора подвижная двухрядная | |
| А14Б 572.000 СБ | Опора подвижная двухрядная | 31 |
| А14Б 573.000 | Опора подвижная двухрядная | 32 |
| А14Б 573.000 СБ | Опора подвижная двухрядная | 33 |
| А14Б 573.010 | Кронштейн | 34 |
| А14Б 574.000 | Опора подвижная двухрядная | |
| А14Б 573.010 СБ | Кронштейн | 36 |
| А14Б 574.000 СБ | Опора подвижная двухрядная | 37 |
| А14Б 574.010 | Кронштейн | 38 |
| А14Б 574.010 СБ | Кронштейн | 39 |
| А14Б 575.000 | Опора подвижная двухрядная | 40 |
| А14Б 575.000 СБ | Опора подвижная двухрядная | 42 |
| А14Б 575.010 | Кронштейн | 44 |
| А14Б 575.010 СБ | Кронштейн | 45 |
| А14Б 576.000 | Опора подвижная трехрядная | 46 |

| Обозначение | Наименование | Стр. |
|---|---|---|
| А14Б 576.000 СБ | Опора подвижная трехрядная | 47 |
| А14Б 576.010 | Кронштейн | 48 |
| А14Б 585.001 | Поперечина | |
| А14Б 576.010 СБ | Кронштейн | 49 |
| А14Б 577.000 | Опора подвижная трехрядная | 50 |
| А14Б 577.000 СБ | Опора подвижная трехрядная | 51 |
| А14Б 578.000 | Опора подвижная трехрядная | 52 |
| А14Б 578.000 СБ | Опора подвижная трехрядная | 53 |
| А14Б 578.010 | Кронштейн | 54 |
| А14Б 578.001 | Косынка | |
| А14Б 578.010 СБ | Кронштейн | 55 |
| А14Б 579.000 | Опора подвесная | 56 |
| А14Б 579.003 | Ушко | 57 |
| А14Б 579.000 СБ | Опора подвесная | 58 |
| А14Б 579.001 | Тяга | 59 |

Инв. № подл. | Подпись и дата | Взам. инв. № | Инв. № дубл. | Подп. и дата



ООО "Изополимет Плюс" - https://izopolimet.by

| Обозначение | Наименование | Стр. |
|---|---|---|
| А14Б 579.002 | Тяга | 60 |
| А14Б 579.005 | Полухомут | 61 |
| А14Б 580 000 | Опора подвесная | 62 |
| А14Б 579.004 | Серьга | 63 |
| А14Б 580 000СБ | Опора подвесная | 64 |
| А14Б 581.000 | Опора подвесная | 65 |
| А14Б 581 000СБ | Опора подвесная | 67 |
| А14Б 581.001 | Пластина | 68 |
| А14Б 581.002 | Шпилька | |
| А14Б 581.010 | Опора | 69 |
| А14Б 581.010СБ | Опора | |
| А14Б 582.000 | Опора подвесная | 70 |
| А14Б 582.002 | Упор | 71 |
| А14Б 582.000СБ | Опора подвесная | 72 |
| А14Б 582.001 | Полухомут | 73 |
| А14Б 583.000 | Опора подвесная | 74 |

| Обозначение | Наименование | Стр. |
|---|---|---|
| А14Б 580 001 | Проушина | 75 |
| А14Б 583.000СБ | Опора подвесная | 76 |
| А14Б 584.000 | Опора подвесная | 77 |
| А14Б 584.000СБ | Опора подвесная | 79 |
| А14Б 585 000 | Опора подвесная | 80 |
| А14Б 585.000СБ | Опора подвесная двухрядная | 81 |
| А14Б 585.010 | Балка | 82 |
| А14Б 585 010 | Балка | |
| А14Б 586.000 | Опора подвесная двухрядная | 83 |
| А14Б 586.000СБ | Опора подвесная двухрядная | 84 |
| А14Б 587.000 | Опора подвесная двухрядная | 85 |
| А14Б 587.000СБ | Опора подвесная двухрядная | 86 |
| А14Б 588.000 | Траверса для крепления трубопроводов трехрядная | 87 |
| А14Б 588.000СБ | Траверса для крепления трубопроводов трехрядная | 88 |


Инв. № подл. | Подпись и дата | Взам. инв. № | Инв. № дубл. | Подпись и дата



ООО "Изополимет Плюс" - https://izopolimet.by

| Обозначение | Наименование | Стр. |
|---|---|---|
| А 14Б 588 010 | Балка | 89 |
| А 14Б 588 010 СБ | Балка | |
| А 14Б 589 000 | Траверса для крепления трубопроводов четырехрядная | 90 |
| А 14Б 589.000 СБ | Траверса для крепления трубопроводов четырехрядная | 91 |
| А 14Б 589.010 | Балка | 92 |
| А 14Б 589.010 СБ | Балка | |
| А 14Б 590 000 | Опора подвижная | 93 |
| А 14Б 590 000 СБ | Опора подвижная | 94 |
| А 14Б 585.002 | Накладка | 95 |
| А 14Б 590. 001 | Поперечина | |
| А 14Б 591 000 | Стойка опорная | 96 |
| А 14Б 591 000 СБ | Стойка опорная | 97 |
| А 14Б 591 001 | Накладка | 98 |
| А 14Б 591.002 | Плита | |

| Обозначение | Наименование | Стр. |
|---|---|---|
| А 14Б 591.003 | Косынка | 99 |
| А 14Б 591 004 | Труба | |
| А 14Б 592 000 | Опора под отвод | 100 |
| А 14Б 592 000 СБ | Опора под отвод | |
| А 14Б 593.000 | Опора для вертикального трубопровода | 101 |
| А 14Б 593.000 СБ | Опора для вертикального трубопровода | 102 |
| А 14Б 592.001 | Стойка | 103 |
| А 14Б 593.001 | Плита | |
| А 14Б 594 000 | Гильза для прохода труб через перекрытие | 104 |
| А 14Б 594.000 СБ | Гильза для прохода труб через перекрытие | 105 |
| А 14Б 594. 001 | Конус | 106 |
| А 14Б 594. 002 | Лапа | |
| А 14Б 594 003 | Труба | 107 |


Инв № подл | Подп и дата | Взам инв № | Инв № дубл. | Подп и дата



ООО "Изополимет Плюс" - https://izopolimet.by

| Инв.№ подл. | Подп. и дата | Взам.инв.№ | Инв.№ дубл. | Подп. и дата |
|---|---|---|---|---|
| | | | | |

Серия 5.900 – 7 выпуск 4

| Формат | Зона | Поз. | Обозначение | Наименование | Кол. на исполн. А14Б 566.000 – — | 01 | 02 | 03 | | | | | | | Примечание |
|---|---|---|---|---|---|---|---|---|---|---|---|---|---|---|---|
| | | | | Документация | | | | | | | | | | | |
| А3 | | | А14Б 566.000 СБ | Сборочный чертеж | X | X | X | X | | | | | | | |
| | | | | Детали | | | | | | | | | | | |
| А4 | | 1 | А14Б 566.001 | Хомут | 1 | | | | | | | | | | |
| | | | -01 | Хомут | | 1 | | | | | | | | | |
| | | | -02 | Хомут | | | 1 | | | | | | | | |
| | | | -03 | Хомут | | | | 1 | | | | | | | |
| А4 | | 2 | А14Б 566.002 | Подушка | 1 | | | | | | | | | | |
| | | | -01 | Подушка | | 1 | | | | | | | | | |
| | | | -02 | Подушка | | | 1 | | | | | | | | |
| | | | -03 | Подушка | | | | 1 | | | | | | | |

| Изм. | Лист | № докум. | Подп. | Дата | А14Б 566.000 | | | |
|---|---|---|---|---|---|---|---|---|
| Разраб. | | Белявская | | | Опора подвижная. | Лит. | Лист | Листов |
| Пров. | | Крупник | | | | И | 1 | 2 |
| Рук.гр. | | Крупник | | | | Сантехниипроект | | |
| Н.контр. | | Лейтес | | | | | | |
| Утв. | | Спивак | | | | | | |

Копировал: Формат А4

| Инв.№ подл. | Подп. и дата | Взам.инв.№ | Инв.№ дубл. | Подп. и дата |
|---|---|---|---|---|
| | | | | |

| Формат | Зона | Поз. | Обозначение | Наименование | Кол. на исполн. А14Б 566.000 – — | 01 | 02 | 03 | | | | | | | Примечание |
|---|---|---|---|---|---|---|---|---|---|---|---|---|---|---|---|
| А3 | | 3 | А14Б 566.003 | Поперечина | 1 | | | | | | | | | | |
| | | | -01 | Поперечина | | 1 | | | | | | | | | |
| | | | -02 | Поперечина | | | 1 | | | | | | | | |
| | | | -03 | Поперечина | | | | 1 | | | | | | | |
| | | | | Стандартные изделия | | | | | | | | | | | |
| | | | | Гайки ГОСТ 5915-70 | | | | | | | | | | | |
| | | 4 | | М10-6Н.5 | 4 | | | | | | | | | | |
| | | | | М12-6Н.5 | | 4 | 4 | 4 | | | | | | | |

| Изм. | Лист | № докум. | Подп. | Дата | А14Б 566.000 | Лист 2 |
|---|---|---|---|---|---|---|

Копировал: Формат А4

25206-05 7

А14Б 566.000 СБ

Серия 5.900-7 Выпуск 4

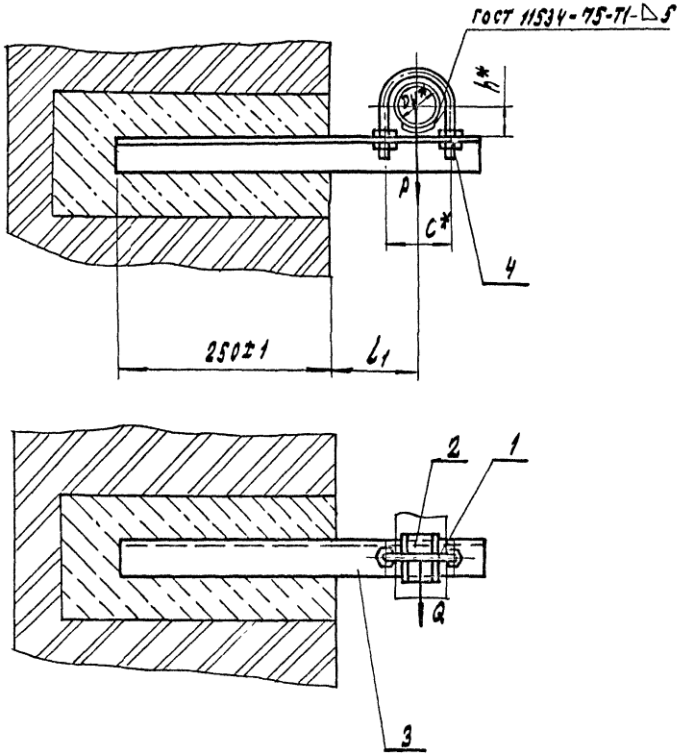


| Обозначение | Условный проход Ду,* мм | Допускаемые нагрузки, кгс | | Размеры, мм | | | Масса, кг |
|---|---|---|---|---|---|---|---|
| | | вертик | горизонт. | | | | |
| | | P | Q | L* | $L_1$ | h* | |
| А14Б 566.000 | 50 | 40 | 12 | 70 | 100±1 | 32 | 1,21 |
| —01 | 65 | 56 | 17 | 90 | 120±1 | 41 | 1,41 |
| —02 | 80 | 72 | 22 | 106 | 130±1 | 48 | 1,63 |
| —03 | 100 | 120 | 36 | 122 | 140±1 | 57 | 2,02 |

* Размеры для справок

| | | | | | | | | |
|---|---|---|---|---|---|---|---|---|
| Изм. | Лист | № докум. | Подп. | Дата | А14Б 566.000 СБ | | | |
| Разраб. | | Белявская | | | Опора подвижная | Лит. И | Масса см. табл. | Масштаб — |
| Пров. | | Крупник | | | | Лист | Листов 1 | |
| Нач. гр. | | Крупник | | | | | | |
| Н. контр. | | Лейтес | | | | Сантехниипроект | | |
| Утв. | | Спивак | | | | | | |

Копировал: 252016-05 8 Формат А3

Инв. № подл. | Подп. и дата | Взам. инв. № | Инв. № дубл. | Подп. и дата

Серия 5.900-7 выпуск 4

## А14Б 566.002

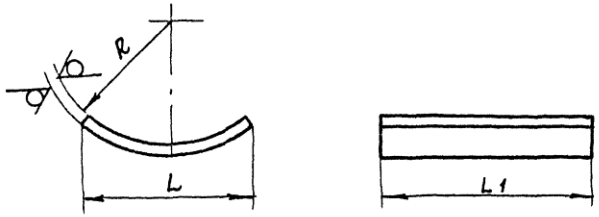


| Обозначение | Размеры, мм | | | Масса, кг |
|---|---|---|---|---|
| | L | L1 | R | |
| А14Б 566.002 | $50_{-0,62}$ | $50_{-0,62}$ | 29 | 0,060 |
| —01 | | | 38 | 0,058 |
| —02 | | $100_{-0,87}$ | 45 | 0,114 |
| —03 | | | 54 | 0,118 |
| —04 | $100_{-0,87}$ | $150_{-1,0}$ | 67 | 0,376 |
| —05 | | | 80 | 0,360 |
| —06 | | $200_{-1,15}$ | 110 | 0,470 |
| —07 | $200_{-1,15}$ | | 137 | 1,02 |

Неуказанные предельные отклонения размеров $\pm \frac{t_2}{2}$

| | | | | | | | |
|---|---|---|---|---|---|---|---|
| Изм | Лист | № докум | Подп | Дата | А14Б 566. 002 | | |
| Разраб | | Белявская | | | Подушка | Лит. И | Масса см. табл. | Масштаб — |
| Пров. | | Крупник | | | | Лист | Листов 1 |
| Нач гр | | Крупник | | | | | |
| Гл спец | | | | | | | |
| Н контр. | | Лейтес | | | Лист | 3 ГОСТ 19903-74 ОК360В ГОСТ 16523-89 | Сантехниипроект |
| Утв. | | Спивак | | | | | |

Подп и дата | Инв. № дубл. | Взам. инв. № | Подп и дата | Инв. № подл.

Копировал Формат А4

## А14Б 566.003

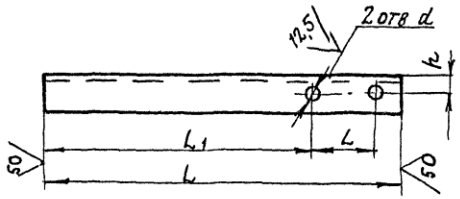


| Обозначение | Размеры, мм | | | | | Материал | Масса, кг |
|---|---|---|---|---|---|---|---|
| | L | L | L1 | h | d | | |
| А14Б 586 003 | 410 | 70 | 315 | 20 | $12^{+0,43}$ | Уголок $\frac{35\times4\ ГОСТ8509-86}{Ст3\ ГОСТ535-88}$ | 0,86 |
| —01 | 440 | 90 | 325 | | | | 0,95 |
| —02 | 460 | 106 | 327 | 22 | $14^{+0,43}$ | Уголок $\frac{40\times4\ ГОСТ8509-86}{Ст3\ ГОСТ535-88}$ | 1,11 |
| —03 | 480 | 122 | 329 | 30 | | Уголок $\frac{50\times4\ ГОСТ8509-86}{Ст3\ ГОСТ535-88}$ | 1,46 |

Неуказанные предельные отклонения размеров: $h14$; $\pm \frac{t_2}{2}$.

| | | | | | | | |
|---|---|---|---|---|---|---|---|
| Изм | Лист | № докум | Подп | Дата | А14Б 566. 003 | | |
| Разраб | | Белявская | | | Поперечина | Лит. И | Масса см. табл. | Масштаб — |
| Пров | | Крупник | | | | Лист | Листов 1 |
| Нач. гр | | Крупник | | | | | |
| Гл спец | | | | | | | |
| Н. контр. | | Лейтес | | | См. табл. | Сантехниипроект | |
| Утв. | | Спивак | | | | | |

Подп и дата | Инв. № дубл. | Взам. инв. № | Подп и дата | Инв. № подл.

Копировал 252016-05 9 Формат А4

| Инв № подл | Подп и дата | Взам инв № | Инв № дубл | Подп. и дата |
|---|---|---|---|---|
| | | | | |

Серия 5.900-7 Выпуск 4

| Формат | Зона | Поз | Обозначение | Наименование | Кол. на исполн. А14Б 567.000- | | | | | | | | | | Примечание |
|---|---|---|---|---|---|---|---|---|---|---|---|---|---|---|---|
| | | | | | – | 01 | 02 | 03 | 04 | 05 | 06 | 07 | | | |
| | | | | Документация | | | | | | | | | | | |
| А3 | | | А14Б 567.000 СБ | Сборочный чертеж | | | | | | | | | | | |
| | | | | Сборочные единицы | | | | | | | | | | | |
| А4 | | 1 | А14Б 567.010 | Опора | 1 | | | | | | | | | | |
| | | | -01 | Опора | | 1 | | | | | | | | | |
| | | | -02 | Опора | | | 1 | | | | | | | | |
| | | | -03 | Опора | | | | 1 | | | | | | | |
| | | | -04 | Опора | | | | | 1 | | | | | | |
| | | | -05 | Опора | | | | | | 1 | | | | | |
| | | | -06 | Опора | | | | | | | 1 | | | | |
| | | | -07 | Опора | | | | | | | | 1 | | | |

| Изм | Лист | № докум | Подп. | Дата | А14Б 567.000 | | | |
|---|---|---|---|---|---|---|---|---|
| Разраб. | Беляевская | | | | Опора подвижная | Лит | Лист | Листов |
| Пров. | Крупник | | | | | И | 1 | 2 |
| Рук. груп | Крупник | | | | | САНТЕХНИИПРОЕКТ | | |
| Н контр. | Лейтес | | | | | | | |
| УТВ | Спивак | | | | | | | |

Копировал Формат А4

| Инв № подл | Подп и дата | Взам инв № | Инв № дубл. | Подп и дата |
|---|---|---|---|---|
| | | | | |

| Формат | Зона | Поз. | Обозначение | Наименование | Кол. на исполн. А14Б 567.000- | | | | | | | | | | Примечание |
|---|---|---|---|---|---|---|---|---|---|---|---|---|---|---|---|
| | | | | | – | 01 | 02 | 03 | 04 | 05 | 06 | 07 | | | |
| | | | | Детали | | | | | | | | | | | |
| А3 | | 2 | А14Б 567.001 | Поперечина | 1 | 1 | | | | | | | | | |
| | | | -01 | Поперечина | | | 1 | 1 | | | | | | | |
| | | | -02 | Поперечина | | | | | 1 | 1 | | | | | |
| | | | -03 | Поперечина | | | | | | | 1 | 1 | | | |

| Изм | Лист | № докум | Подп | Дата | А14Б 567.000 | Лист 2 |
|---|---|---|---|---|---|---|

Копировал Формат А4

6

01 50-902-52

А 146 567.000 СБ

Серия 5.900-7 Выпуск 4

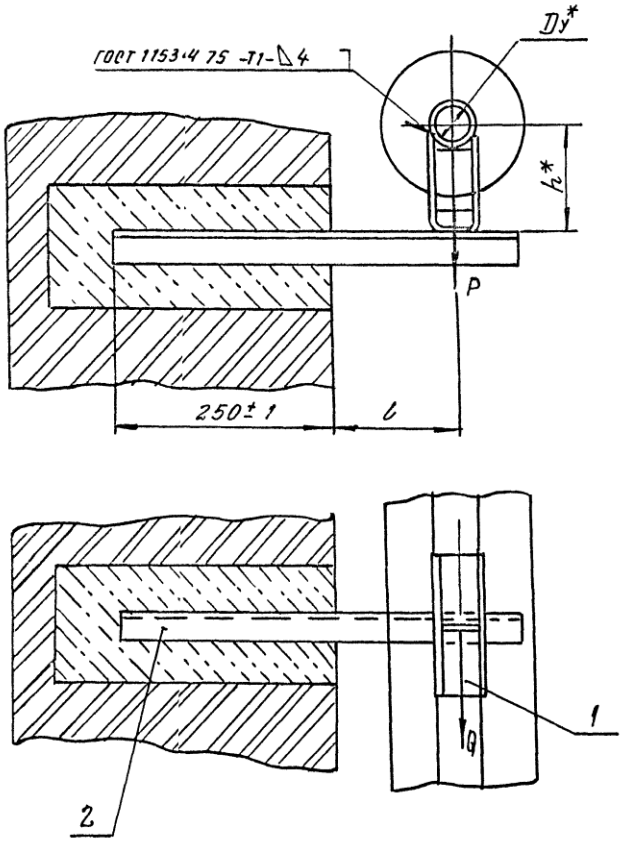


| Обозначение | Условный проход, Ду*, мм | Допускаемые нагрузки, кгс: Вертикал. P | Горизонт. Q | Размеры, мм: l | h* | Масса, кг |
|---|---|---|---|---|---|---|
| А 146 567.000 | 50 | 51 | 15 | 150±1 | 129 | 2,23 |
| -01 | | | | | 179 | 2,67 |
| -02 | 65 | 78 | 23 | 160±1 | 138 | 3,00 |
| -03 | | | | | 188 | 3,40 |
| -04 | 80 | 107 | 32 | 185±1 | 145 | 3,03 |
| -05 | | | | | 195 | 3,47 |
| -06 | 100 | 157 | 47 | 195±1 | 154 | 4,70 |
| -07 | | | | | 204 | 5,20 |

* Размеры для справок

| | | | | | | | | |
|---|---|---|---|---|---|---|---|---|
| Изм. | Лист | № докум. | Подп. | Дата | А 146 567.000 СБ | | | |
| Разраб. | | Белявская | | | Опора подвижная | Лит. | Масса | Масштаб |
| Пров. | | Крупник | | | | Н | см. табл. | — |
| Нач. гр. | | Крупник | | | | Лист | Листов 1 | |
| Гл. спец. | | | | | | Сантехниипроект | | |
| Н. конт. | | Лейтес | | | | | | |
| Утвер. | | Спивак | | | | | | |

Инв. № подл. | Подп. и дата | Взам. инв. № | Инв. № дубл. | Подп. и дата

Копировал 25206-05 11 Формат А3

ООО "Изополимет Плюс" - https://izopolimet.by

А14Б567.001

Серия 5.900-7 выпуск 4

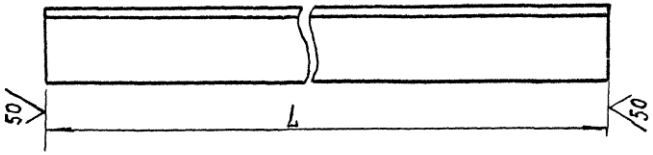


| Обозначение | L, мм | Материал | Масса, кг |
|---|---|---|---|
| А14Б 567.001 | 460-1,55 | Уголок 35×4 ГОСТ 8509-86 / Ст.3 ГОСТ 535-88 | 1,0 |
| -01 | 470-1,55 | Уголок 50×4 ГОСТ 8509-86 / Ст.3 ГОСТ 535-88 | 1,5 |
| -02 | 490-1,55 | Уголок 50×5 ГОСТ 8509-86 / Ст.3 ГОСТ 535-88 | 1,84 |
| -03 | 525-1,75 | Уголок 63×5 ГОСТ 8509-86 / Ст 3 ГОСТ 535-88 | 2,52 |
| -04 | 122-1,0 | Уголок 36×4 ГОСТ 8509-86 / Ст.3 ГОСТ 535-88 | 0,23 |
| -05 | 150-1,0 | Уголок 50×5 ГОСТ 8509-86 / Ст 3 ГОСТ 535-88 | 0,56 |
| -06 | 225-1,15 | Уголок 75×5 ГОСТ 8509-86 / Ст 3 ГОСТ 535-88 | 1,27 |
| -07 | 160-1,0 | Уголок 36×4 ГОСТ 8509-86 / Ст 3 ГОСТ 535-88 | 0,34 |
| -08 | 190-1,15 | | 0,41 |
| -09 | 210-1,15 | Уголок 50×4 ГОСТ 8509-86 / Ст. 3 ГОСТ 535-88 | 0,79 |
| -10 | 225-1,15 | | 0,83 |
| -11 | 260-1,3 | Уголок 75×5 ГОСТ 8509-86 / Ст 3 ГОСТ 535-88 | 1,51 |
| -12 | 200-1,15 | Уголок 50×5 ГОСТ 8509-86 / Ст.3 ГОСТ 535-88 | 0,75 |

Продолжение

| Обозначение | L, мм | Материал | Масса, кг |
|---|---|---|---|
| А14Б 567.001-13 | 300-1,3 | Уголок 50×55 ГОСТ 8509-86 / Ст.3 ГОСТ 535-88 | 1,13 |
| -14 | 830-2,3 | Уголок 63×55 ГОСТ 8509-86 / Ст 3 ГОСТ 535-88 | 4,0 |
| -15 | 870-2,3 | Уголок 75×55 ГОСТ 8509-86 / Ст.3 ГОСТ 535-88 | 5,04 |
| -16 | 135-1,0 | Уголок 45×4 ГОСТ 8509-86 / Ст.3 ГОСТ 535-88 | 0,36 |
| -17 | 189-1,15 | Уголок 63×5 ГОСТ 8509-86 / Ст.3 ГОСТ 535-88 | 0,91 |
| -18 | 300-1,3 | Уголок 45×4 ГОСТ 8509-86 / Ст. 3 ГОСТ 535-88 | 0,82 |
| -19 | 350-1,4 | Уголок 50×5 ГОСТ 8509-86 / Ст. 3 ГОСТ 535-88 | 1,3 |
| -20 | 385-1,4 | Уголок 63×5 ГОСТ 8509-86 / Ст..3 ГОСТ 535-88 | 1,85 |
| -21 | 250-1,15 | Уголок 50×5 ГОСТ 8509-86 / Ст.. 3 ГОСТ 535-88 | 0,94 |
| -22 | 350-1,4 | | 1,31 |
| -23 | 100-0,87 | Уголок 25×3 ГОСТ 8509-86 / Ст 3 ГОСТ 535-88 | 0,7 |

| Изм | Лист | № докум | Подп | Дата | А14Б 567.001 | | | |
|---|---|---|---|---|---|---|---|---|
| Разраб | | Белявская | | | Поперечина | Лит | Масса | Масштаб |
| Пров | | Крупник | | | | И | См табл. | — |
| Нач гр | | Крупник | | | | Лист | Листов 1 | |
| Н контр | | Лейтес | | | | Сантехниипроект | | |
| Утв | | Спивак | | | | | | |

Подп. и дата | Инв. № дубл. | Взам. инв. № | Подп. и дата | Инв. № подл.

Копировал 2:5206-05 12 Формат А3

| Инв. № подл. | Подп. и дата | Взам. инв. № | Инв. № дубл. | Подп. и дата |
|---|---|---|---|---|
| | | | | |

Серия 5.900.-7 выпуск 4

| Формат | Зона | Поз. | Обозначение | Наименование | Кол. на исполн. А14Б 567.010- | | | | | | | | | | Примечание |
|---|---|---|---|---|---|---|---|---|---|---|---|---|---|---|---|
| | | | | | – | 01 | 02 | 03 | 04 | 05 | 06 | 07 | 08 | 09 | |
| | | | | Документация | | | | | | | | | | | |
| А3 | | | А14Б 567.010 СБ | Сборочный чертеж | | | | | | | | | | | |
| | | | | Детали | | | | | | | | | | | |
| А3 | | 1 | А14Б 567.003 | Корпус | 1 | | | | | | | | | | |
| | | | -01 | Корпус | | 1 | | | | | | | | | |
| | | | -02 | Корпус | | | 1 | | 1 | | | | | | |
| | | | -03 | Корпус | | | | 1 | | 1 | | | | | |
| | | | -04 | Корпус | | | | | | | 1 | | | | |
| | | | -05 | Корпус | | | | | | | | 1 | | | |
| | | | -06 | Корпус | | | | | | | | | 1 | | |
| | | | -07 | Корпус | | | | | | | | | | 1 | |

Исполнения 10...15 - см. лист 3

| Изм. | Лист | № докум. | Подп. | Дата | А14Б 567.010 | | |
|---|---|---|---|---|---|---|---|
| Разраб. | | Белявская | | | Опора | Лит. | Лист | Листов |
| Пров. | | Крупник | | | | И | 1 | 3 |
| Рук.груп. | | Крупник | | | | САНТЕХНИИПРОЕКТ | | |
| Н.контр. | | Лейтес | | | | | | |
| УТВ | | Спивак | | | | | | |

Копировал Формат А4

| Инв. № подл. | Подп. и дата | Взам. инв. № | Инв. № дубл. | Подп. и дата |
|---|---|---|---|---|
| | | | | |

| Формат | Зона | Поз. | Обозначение | Наименование | Кол. на исполн. А14Б 567.010- | | | | | | | | | | Примечание |
|---|---|---|---|---|---|---|---|---|---|---|---|---|---|---|---|
| | | | | | – | 01 | 02 | 03 | 04 | 05 | 06 | 07 | 08 | 09 | |
| А4 | | 2 | А14Б 567.004 | Ребро | 1 | | 1 | | 1 | | | | | | |
| | | | -01 | Ребро | | 1 | | 1 | | 1 | | | | | |
| | | | -02 | Ребро | | | | | | | 1 | | 1 | | |
| | | | -03 | Ребро | | | | | | | | 1 | | 1 | |

| Изм. | Лист | № докум. | Подп. | Дата | А14Б 567.010 | Лист 2 |
|---|---|---|---|---|---|---|

Копировал Формат А4

25206-05 1/3

Серия 5.900.-7 выпуск 4

| Обозначение | Наименование | Кол. на исполн. 10 | 11 | 12 | 13 | 14 | 15 | А146 567.010- | Примечание |
|---|---|---|---|---|---|---|---|---|---|
| | Документация | | | | | | | | |
| А146 567.010СБ | Сборочный чертеж | | | | | | | | |
| | Детали | | | | | | | | |
| А146 567.003-08 | Корпус | 1 | | | | | | | |
| -09 | Корпус | | 1 | | | | | | |
| -10 | Корпус | | | 1 | | | | | |
| -11 | Корпус | | | | 1 | | | | |
| -12 | Корпус | | | | | 1 | | | |
| -13 | Корпус | | | | | | 1 | | |
| А146 567.004-04 | Ребро | 1 | | | | | | | |
| -05 | Ребро | | 1 | | | | | | |
| -06 | Ребро | | | 1 | | 1 | | | |
| -07 | Ребро | | | | 1 | | 1 | | |

| Формат | Обозначение | Позиция | Наименование |
|---|---|---|---|
| А3 | А146 567.010СБ | | Сборочный чертеж |
| А3 | А146 567.003-08 | 1 | Корпус |
| А4 | А146 567.004-04 | 2 | Ребро |

А146 567.010

Лист 3

Изм. Лист №докум. Подп. Дата

Копировал

Формат А4

Инв.№подл. | Подп. и дата | Взам.инв.№ | Инв.№дубл. | Подп. и дата

А146 567.004

Рис.1

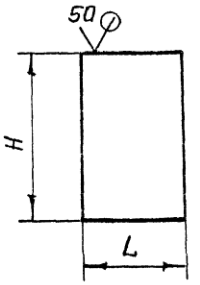


Рис.2
Остальное-см.рис.1

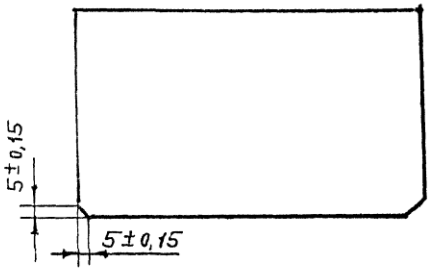


| Обозначение | Рис. | Размеры, мм. L | H | Материал | Масса кг. |
|---|---|---|---|---|---|
| А146 567.004 | 1 | 49 | 80 | Лист 3 ГОСТ 19903-74 / ОК 360В ГОСТ 16523-89 | 0,09 |
| -01 | | | 130 | | 0,15 |
| -02 | | 94 | 80 | | 0,18 |
| -03 | | | 130 | | 0,29 |
| -04 | | 92 | 80 | Лист 4 ГОСТ 19903-74 / Ст.3 ГОСТ 14637-89 | 0,23 |
| -05 | | | 130 | | 0,37 |
| -06 | 2 | 182 | 96 | | 0,54 |
| -07 | | | 146 | | 0,83 |

Неуказанные предельные отклонения размеров h14.

| | | | | |
|---|---|---|---|---|
| Изм. | Лист | №докум. | Подп. | Дата |
| Разраб. | Белявская | | | |
| Пров. | Крупник | | | |
| Нач.гр | Крупник | | | |
| Гл.спец. | | | | |
| Н.конт. | Лейтес | | | |
| Утв. | Спивак | | | |

А146 567.004

Ребро

Лит И | Масса см. табл. | Масштаб —

Лист | Листов 1

См. табл.

Сантехниипроект

Копировал: 25206-05 14 Формат А4

А14Б 567.010СБ

Серия 5.900.-7 выпуск 4

Рис.1

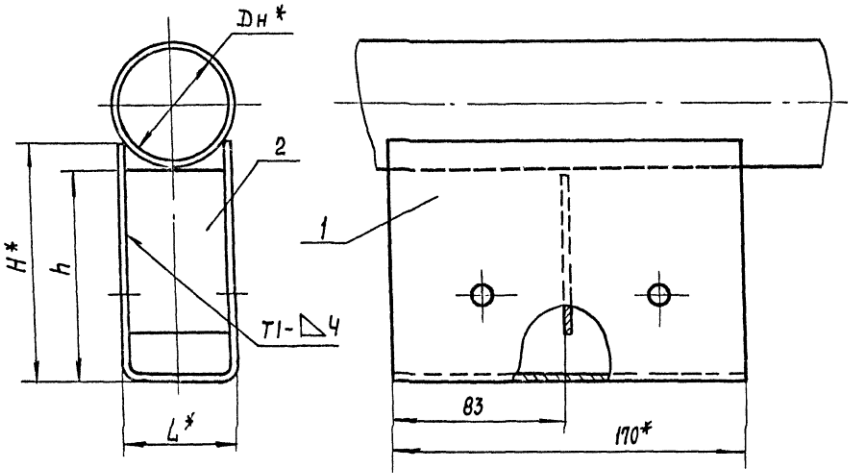


Рис. 2

Остальное–см. рис.1

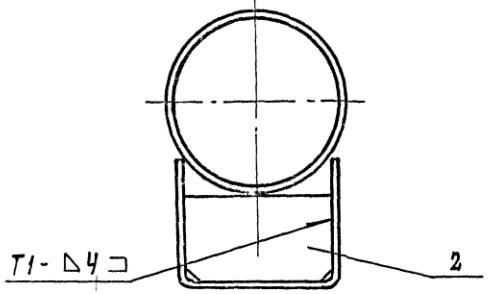


| Обозначение | Рис. | Размеры, мм | | | | Масса, кг |
|---|---|---|---|---|---|---|
| | | Dн* | L* | H* | h | |
| А14Б567 010 | 1 | 60 | 55 | 115 | 100 | 1,20 |
| –01 | | | | 165 | 150 | 1,66 |
| –02 | | 76 | | 110 | 100 | 1,16 |
| –03 | | | | 160 | 150 | 1,63 |
| –04 | | 89 | | 110 | 100 | 1,16 |
| –05 | | | | 160 | 150 | 1,63 |
| –06 | | 108 | 100 | 130 | 100 | 1,59 |
| –07 | | | | 180 | 150 | 2,10 |
| –08 | | 133 | | 120 | 100 | 1,51 |
| –09 | | | | 170 | 150 | 2,02 |
| –10 | | 159 | | 115 | 100 | 1,94 |
| –11 | | | | 165 | 150 | 2,61 |
| –12 | 2 | 219 | 190 | 150 | 100 | 3,10 |
| –13 | | | | 200 | 150 | 3,92 |
| –14 | | 273 | | 138 | 100 | 2,97 |
| –15 | | | | 188 | 150 | 3,79 |

1.* Размеры для справок.
2. $\pm^{t2}_{2}$
3. Сварные швы по ГОСТ 5264-80

| Изм | Лист | № докум. | Подп. | Дата | А14Б 567.010 СБ | | | |
|---|---|---|---|---|---|---|---|---|
| Разраб | | Белявская | | | Опора | Лит | Масса | Масштаб |
| Пров. | | Крупник | | | | И | См. табл. | — |
| Нач гр. | | Крупник | | | | Лист | Листов 1 | |
| Гл. спец | | | | | | | | |
| Н контр. | | Лейтес | | | | Сантехниипроект | | |
| Утв. | | Спивак | | | | | | |

Подп. и дата | Инв. № дубл. | Взам. инв. № | Подп. и дата | Инв. № подл.

Копировал 25206-05 15 Формат А3

А 146 567. 003

50 √(V)

Серия 5.900-7 выпуск 4

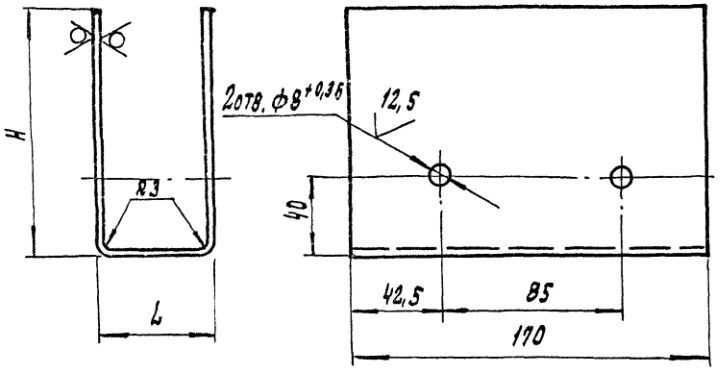


| Обозначение | Размеры, мм L | Размеры, мм H | Материал | Масса, кг |
|---|---|---|---|---|
| А146567. 003 | 55 | 115 | Лист 3 ГОСТ 19903-74 / ОХ3608 ГОСТ 16523-89 | 1,11 |
| – 01 | | 165 | | 1,51 |
| – 02 | | 110 | | 1,07 |
| – 03 | | 160 | | 1,48 |
| – 04 | 100 | 130 | | 1,41 |
| – 05 | | 180 | | 1,81 |
| – 06 | | 120 | | 1,33 |
| – 07 | | 170 | | 1,73 |
| – 08 | | 115 | Лист 4 ГОСТ 19903-74 / Ст.3 ГОСТ 14637-89 | 1,71 |
| – 09 | | 165 | | 2,24 |
| – 10 | 190 | 150 | | 2,56 |
| – 11 | | 200 | | 3,09 |
| – 12 | | 138 | | 2,43 |
| – 13 | | 188 | | 2,96 |

Неуказанные предельные отклонения размеров: h 14; $\pm \frac{t_2}{2}$

| | | | | | | | | |
|---|---|---|---|---|---|---|---|---|
| Изм. | Лист | № докум. | Подп. | Дата | А 146 .567. 003 | | | |
| Разраб. | | Белявская | | | Корпус | Лит. | Масса | Масштаб |
| Пров. | | Крупник | | | | И | см. таб. | — |
| Нач. гр. | | Крупник | | | | Лист | Листов 1 | |
| Н. контр. | | Лейтес | | | См. табл. | Сантехниипроект | | |
| Утв. | | Спивак | | | | | | |

Копировал: 252006-05 16 Формат А4

Инв. № подл. | Подп. и дата | Взам. инв. № | Инв. № дубл. | Подп. и дата

| Инв. № подл | Подп. и дата | Взам. инв. № | Инв. № дубл | Подп. и дата |
|---|---|---|---|---|
| | | | | |

Серия 5.900.-7 Выпуск 4

| Формат | Зона | Поз. | Обозначение | Наименование | Кол. на исполн. А14Б 568.000- | | | | | Примечание |
|---|---|---|---|---|---|---|---|---|---|---|
| | | | | | – | 01 | 02 | 03 | 04 | |
| | | | | Документация | | | | | | |
| А3 | | | А14Б 568 000 СБ | Сборочный чертеж | | | | | | |
| | | | | Сборочный чертеж | | | | | | |
| А4 | | 1 | А14Б 568.010 | Кронштейн | 1 | | | | | |
| | | | -01 | Кронштейн | | 1 | | | | |
| | | | -02 | Кронштейн | | | 1 | | | |
| | | | -03 | Кронштейн | | | | 1 | | |
| | | | -04 | Кронштейн | | | | | 1 | |
| | | | | Детали | | | | | | |
| А4 | | 2 | А14Б 566.001 | Хомут | 1 | | | | | |

| Изм. | Лист | № докум. | Подп. | Дата | А14Б 568.000 | | | |
|---|---|---|---|---|---|---|---|---|
| Разраб. | | Белявская | | | Опора подвижная | Лит. | Лист | Листов |
| Пров. | | Крупник | | | | Н | 1 | 2 |
| Рук. гр. | | Крупник | | | | САНТЕХНИИПРОЕКТ | | |
| Н. контр. | | Лентес | | | | | | |
| Утв. | | Спивак | | | | | | |

Копировал Формат А4

| Инв. № подл | Подп. и дата | Взам. инв. № | Инв. № дубл | Подп. и дата |
|---|---|---|---|---|
| | | | | |

| Формат | Зона | Поз. | Обозначение | Наименование | Кол. на исполн. А14Б 568.000- | | | | | Примечание |
|---|---|---|---|---|---|---|---|---|---|---|
| | | | | | – | 01 | 02 | 03 | 04 | |
| А4 | | 2 | А14Б 566.001-01 | Хомут | | 1 | | | | |
| | | | -02 | Хомут | | | 1 | | | |
| | | | -03 | Хомут | | | | 1 | | |
| | | | -04 | Хомут | | | | | 1 | |
| А4 | | 3 | А14Б 566.002 | Подушка | 1 | | | | | |
| | | | -01 | Подушка | | 1 | | | | |
| | | | -02 | Подушка | | | 1 | | | |
| | | | -03 | Подушка | | | | 1 | | |
| | | | -04 | Подушка | | | | | 1 | |
| | | | | Стандартные изделия | | | | | | |
| | | | | Гайки ГОСТ 5915-70 | | | | | | |
| | | 4 | | М10-6Н.5 | 4 | | | | | |
| | | | | М12-6Н.5 | | 4 | 4 | 4 | | |
| | | | | М16-6Н.5 | | | | | 4 | |

| Изм. | Лист | № докум. | Подп. | Дата | А14Б 568.000 | Лист 2 |
|---|---|---|---|---|---|---|

Копировал Формат А4

25206-05 ТМ

А145 568.000СБ

Серия 3.503.1 Выпуск 4

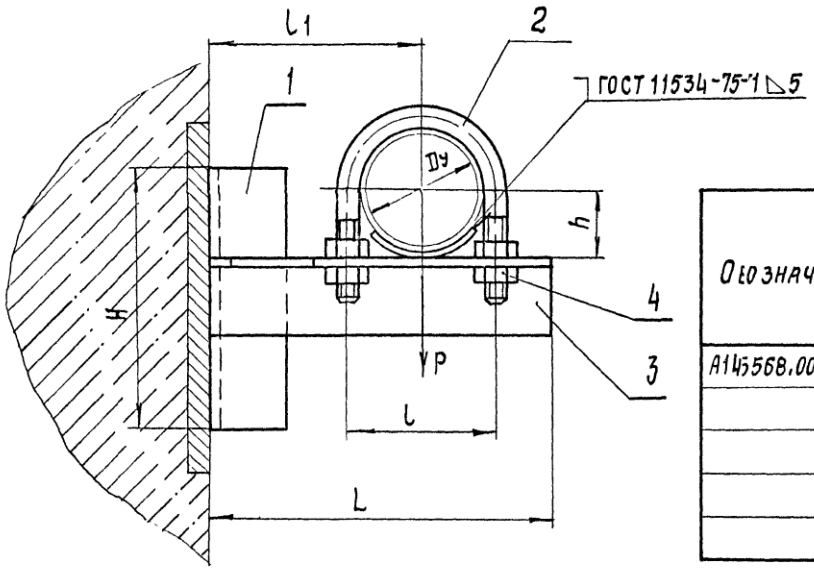


| Обозначение | Условный проход Dy, мм | Допускаемые нагрузки, кгс | | Размеры, мм | | | | | Масса, кг |
|---|---|---|---|---|---|---|---|---|---|
| | | вертикальн | горизонтальн | | | | | | |
| | | P | Q | L | l | L1 | H | h | |
| А145568.000 | 50 | 40 | 12 | 160 | 70 | 100 | 122 | 32 | 0,94 |
| – 01 | 65 | 56 | 17 | 190 | 90 | 120 | | 41 | 1,13 |
| – 02 | 80 | 72 | 22 | 210 | 106 | 130 | 150 | 48 | 1,92 |
| – 03 | 100 | 120 | 36 | 225 | 122 | 140 | | 57 | 2,04 |
| – 04 | 125 | 175 | 52 | 260 | 150 | 155 | 225 | 70 | 4,1 |

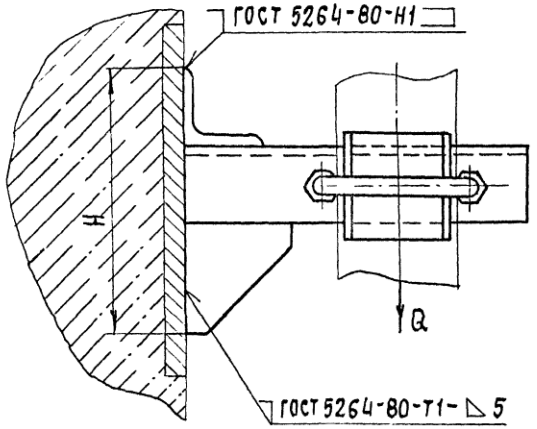


Размеры для справок

| | | | | | | | | | |
|---|---|---|---|---|---|---|---|---|---|
| Изм. | Лист | № докум. | Подп. | Дата | А145568.000СБ | | | | |
| Разраб. | | Белявская | | | Опора подвижная | Лит. | Масса | Масштаб | |
| Пров. | | Крупник | | | | Н | См. табл. | — | |
| Нач. гр. | | Крупник | | | | Лист | Листов 1 | | |
| Гл. спец. | | | | | | | Сантехниипроект | | |
| Н. контр. | | Лейтес | | | | | | | |
| Утв. | | Спивак | | | | | | | |

Копировал 25206-05 18 Формат А3

Серия 5.900 -7 выпуск 4

| Обозначение | Наименование | Кол. на испол. А146 568.010- | | | | | Примечание |
|---|---|---|---|---|---|---|---|
| | | — | 01 | 02 | 03 | 04 | |
| | **Документация** | | | | | | |
| А146 568.010СБ | Сборочный чертеж | | | | | | |
| | **Детали** | | | | | | |
| А146 567.001 — 04 | Поперечина | 1 | 1 | | | | |
| — 05 | Поперечина | | | 1 | 1 | | |
| — 06 | Поперечина | | | | | 1 | |
| — 07 | Поперечина | 1 | | | | | |
| — 08 | Поперечина | | 1 | | | | |
| — 09 | Поперечина | | | 1 | | | |
| — 10 | Поперечина | | | | 1 | | |
| — 11 | Поперечина | | | | | 1 | |
| А146 568.001 | Косынка | 1 | 1 | 1 | 1 | | |
| — 01 | Косынка | | | | | 1 | |

| Формат | Зона | Поз. | Обозначение | Наименование | Кол. |
|---|---|---|---|---|---|
| А3 | | | А146 568.010СБ | Сборочный чертеж | |
| А4 | | 1 | А146 567.001 — 04 | Поперечина | 1 |
| | | 2 | — 07 | Поперечина | 1 |
| А4 | | 3 | А146 568.001 | Косынка | 1 |

| Изм. | Лист | № докум. | Подп. | Дата | А146 568.010 | | | |
|---|---|---|---|---|---|---|---|---|
| Разраб. | | Белявская | | | Кронштейн | Лит. | Лист | Листов |
| Пров. | | Крупник | | | | И | | 1 |
| Рук. гр. | | Крупник | | | | Сантехниипроект | | |
| Н. контр. | | Лейтес | | | | | | |
| Утв. | | Спивак | | | | | | |

Копировал

Подп. и дата | Взам. инв. № | Инв. № дубл. | Подп. и дата | Инв. № подл.

А146 566.001

12,5

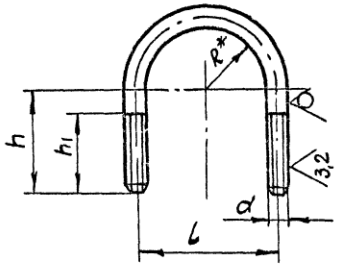


| Обозначение | Размеры, мм L | h | $h_1$ | R* | d | Материал | Масса, кг |
|---|---|---|---|---|---|---|---|
| А146 566.001 | 70 | 50 | 40 | 29 | М10-6g | Круг 10 ГОСТ 2590-88 / Ст.3 ГОСТ 535-88 | 0,097 |
| -01 | 90 | 65 | 50 | 38 | М12-6g | Круг 12 ГОСТ 2590-88 / Ст.3 ГОСТ 535-88 | 0,170 |
| -02 | 106 | 70 | | 45 | | | 0,190 |
| -03 | 122 | 95 | | 54 | | | 0,230 |
| -04 | 150 | 100 | 55 | 67 | М16-6g | Круг 16 ГОСТ 2590-88 / Ст.3 ГОСТ 535-88 | 0,410 |
| -05 | 180 | 110 | | 80 | | | 0,480 |
| -06 | 242 | 150 | 75 | 110 | М20-6g | Круг 20 ГОСТ 2590-88 / Ст.3 ГОСТ 535-88 | 1,130 |
| -07 | 298 | 175 | | 157 | | | 1,270 |

1* Размер для справок

2. $h14; \pm\frac{t2}{2}$

| Изм. | Лист | № докум. | Подп. | Дата | А146.566.001 | | | |
|---|---|---|---|---|---|---|---|---|
| Разраб. | | Белявская | | | Хомут | Лит. | Масса | Масштаб |
| Пров. | | Крупник | | | | И | См. табл. | — |
| Нач. гр. | | Крупник | | | | Лист | Листов 1 | |
| Гл. спец. | | | | | См. табл. | Сантехниипроект | | |
| Н. контр. | | Лейтес | | | | | | |
| Утв. | | Спивак | | | | | | |

Копировал 25206-05 19 Формат А4

А146 568.010СБ

Серия 5.900.-7 выпуск 4

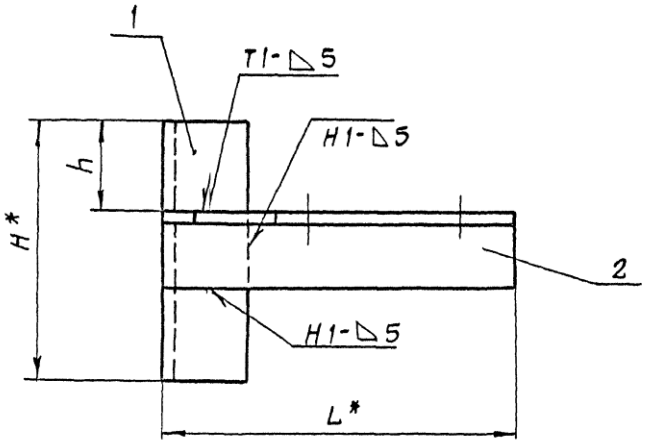


| Обозначение | Размеры, мм | | | | | | | Масса, кг |
|---|---|---|---|---|---|---|---|---|
| | L* | L | $L_1$ | H* | h | $h_1$ | d | |
| А146 568.010 | 160 | 70 | 65 | 122 | 43 | 20 | 12 | 0,6 |
| -01 | 190 | 90 | 75 | | | | 14 | 0,7 |
| -02 | 210 | 106 | 77 | 150 | 50 | 30 | | 1,4 |
| -03 | 225 | 122 | 79 | | | | | 1,5 |
| -04 | 260 | 150 | 80 | 225 | 75 | 45 | 18 | 2,9 |

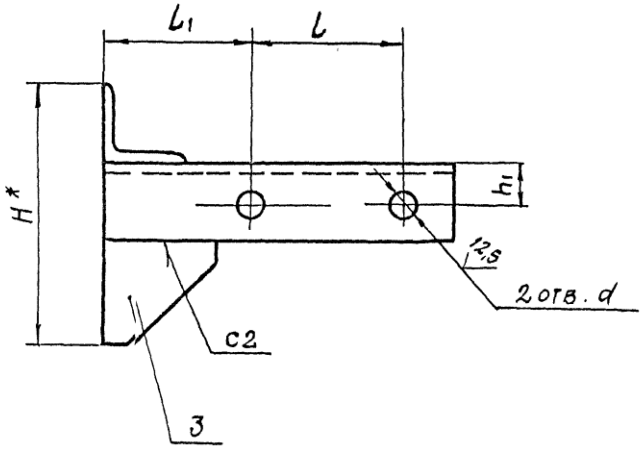


1. * Размеры для справок.
2. Н14; ± t2/2
3. Сварные швы по ГОСТ 5264-80.

| | | | | | | | | |
|---|---|---|---|---|---|---|---|---|
| Изм. | Лист | № докум. | Подп. | Дата | А146 568.010СБ | | | |
| Разраб. | Белявская | | | | Кронштейн | Лит. И | Масса См. табл. | Масштаб — |
| Пров. | Крупник | | | | | Лист | Листов 1 | |
| Нач.гр. | Крупник | | | | | САНТЕХНИИПРОЕКТ | | |
| Гл.спец. | | | | | | | | |
| Н.контр. | Лейтес | | | | | | | |
| Утв. | Спивак | | | | | | | |

Инв. № подл. | Подп. и дата | Взам. инв. № | Инв. № дубл. | Подп. и дата

Копировал 25206-05 20 Формат А3

| Инв.№ подл. | Подп. и дата | Взам. инв.№ | Инв.№ дубл. | Подп. и дата |
|---|---|---|---|---|
| | | | | |

Серия 5.900. -7 выпуск 4

| Формат | Зона | Поз. | Обозначение | Наименование | Кол. на исполн. А14Б 569.000- — | 01 | 02 | 03 | | | | | | | Примечание |
|---|---|---|---|---|---|---|---|---|---|---|---|---|---|---|---|
| | | | | Документация | | | | | | | | | | | |
| А3 | | | А14Б 569.000 СБ | Сборочный чертеж | | | | | | | | | | | |
| | | | | Сборочные единицы | | | | | | | | | | | |
| А4 | | 1 | А14Б 569.010 | Кронштейн | 1 | | | | | | | | | | |
| | | | -01 | Кронштейн | | 1 | | | | | | | | | |
| | | | -02 | Кронштейн | | | 1 | | | | | | | | |
| | | | -03 | Кронштейн | | | | 1 | | | | | | | |
| | | | | Детали | | | | | | | | | | | |
| А4 | | 2 | А14Б 566.001-04 | Хомут | 1 | | | | | | | | | | |
| | | | -05 | Хомут | | 1 | | | | | | | | | |

| Изм. | Лист | № докум. | Подп. | Дата | А14Б 569.000 | | | |
|---|---|---|---|---|---|---|---|---|
| Разраб. | | Беляевская | | | Опора подвижная | Лит. | Лист 1 | Листов 2 |
| Пров. | | Крупник | | | | И | | |
| Рук. груп. | | Крупник | | | | САНТЕХНИИПРОЕКТ | | |
| Н. контр. | | Лентес | | | | | | |
| Утв. | | Спивак | | | | | | |

Формат А1

| Инв.№ подл. | Подп. и дата | Взам. инв.№ | Инв.№ дубл. | Подп. и дата |
|---|---|---|---|---|
| | | | | |

| Формат | Зона | Поз. | Обозначение | Наименование | Кол. на исполн. А14Б 569.000- — | 01 | 02 | 03 | | | | | | | Примечание |
|---|---|---|---|---|---|---|---|---|---|---|---|---|---|---|---|
| А4 | | 2 | А14Б 566.001-06 | Хомут | | | 1 | | | | | | | | |
| | | | -07 | Хомут | | | | 1 | | | | | | | |
| А4 | | 3 | А14Б 566.002-04 | Подушка | 1 | | | | | | | | | | |
| | | | -05 | Подушка | | 1 | | | | | | | | | |
| | | | -06 | Подушка | | | 1 | | | | | | | | |
| | | | -07 | Подушка | | | | 1 | | | | | | | |
| | | | | Стандартные изделия | | | | | | | | | | | |
| | | | | Гайки ГОСТ 5915-70 | | | | | | | | | | | |
| | | 4 | | М16-6Н.5 | 4 | 4 | | | | | | | | | |
| | | | | М20-6Н.4 | | | 4 | 4 | | | | | | | |
| | | | | Шайбы ГОСТ 10906-78 | | | | | | | | | | | |
| | | 5 | | 16.04 | 2 | 2 | | | | | | | | | |
| | | | | 20.04 | | | 2 | 2 | | | | | | | |

25206-05 21

| Изм. | Лист | № докум. | Подп. | Дата | А14Б 569.000 | Лист 2 |
|---|---|---|---|---|---|---|

Формат А4

А 14Б 569. 000 СБ

Серия 5.900 -7 выпуск 4

Рис. 1

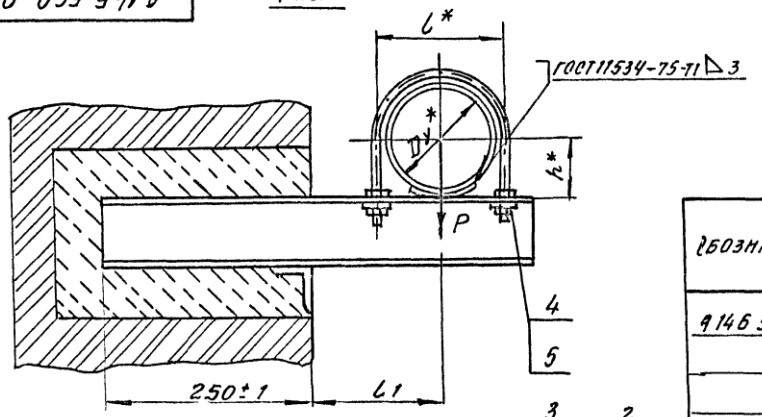


| Обозначение | Рис | Условный проход $D_y^*$, мм | Допускаемые нагрузки, кгс: вертикал P | Допускаемые нагрузки, кгс: горизонт Q | Размеры, мм: l* | Размеры, мм: L1 | Размеры, мм: h* | Масса, кг |
|---|---|---|---|---|---|---|---|---|
| 9146 569.000 | 1 | 125 | 175 | 52 | 150 | 155±1 | 70 | 5,40 |
| -01 | | 150 | 266 | 80 | 180 | 170±1 | 83 | 5,70 |
| -02 | 2 | 200 | 590 | 177 | 242 | 200±1 | 113 | 9,03 |
| -03 | | 250 | 840 | 252 | 298 | 240±1 | 140 | 15,60 |

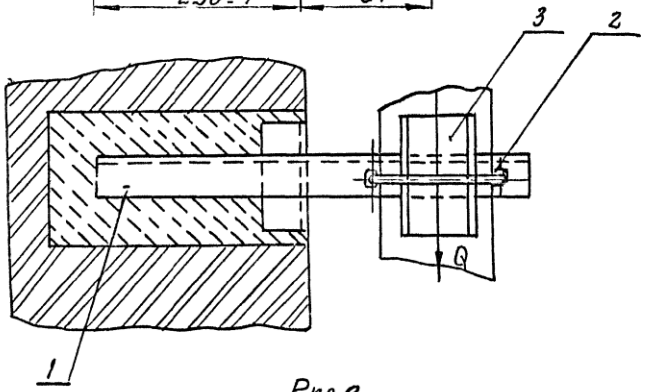


Рис. 2

Остальное-см. рис. 1

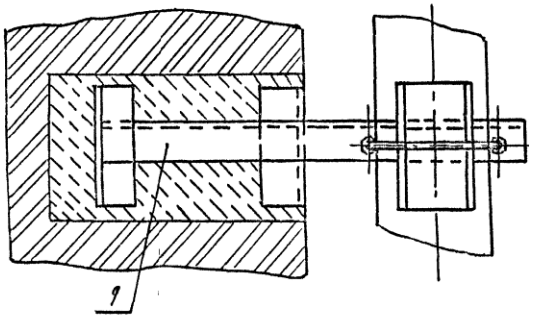


* Размеры для справок

| | | | | | | | | |
|---|---|---|---|---|---|---|---|---|
| Изм | Лист | N докум. | Подп | Дата | А 14Б 569. 000 СБ | | | |
| Разраб | Белявская | | | | Опора подвижная | Лит | Масса | Масштаб |
| Провер. | Крупник | | | | | | См. табл. | — |
| Нач. гр. | Крупник | | | | | Лист | Листов 1 | |
| Гл. спец. | | | | | | | | |
| Н. контр | Лейтес | | | | | САНТЕХНИИПРОЕКТ | | |
| Утв | Сливак | | | | | | | |

Инв. № подл. | Подпись и дата | Взам. инв. № | Инв. № дубл. | Подп. и дата

Копировал 25206-05 22 Формат А3

Серия 5.900 -7
Выпуск 4

А14Б 568.001

√ (V)

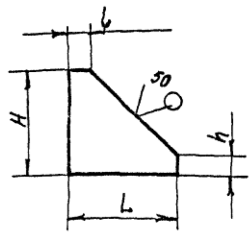


| Обозначение | Размеры, мм H | h | L | l | Материал | Масса, кг |
|---|---|---|---|---|---|---|
| А14Б 568.001 | 50 | 10±0,18 | 50 | 10±0,18 | Лист 5 ГОСТ 19903-74 / Ст.3 ГОСТ 14637-89 | 0,06 |
| -01 | 75 | | 75 | | | 0,13 |
| -02 | 40 | | 60 | | Лист 8 ГОСТ 19903-74 / Ст.3 ГОСТ 14637-89 | 0,14 |
| -03 | 50 | | 75 | | | 0,16 |
| -04 | 100 | 15±0,215 | 25 | 5±0,15 | Лист 4 ГОСТ 19903-74 / Ст.3 ГОСТ 14637-89 | 0,05 |
| -05 | 130 | | 33 | | | 0,08 |
| -06 | 160 | | 40 | | | 0,13 |
| -07 | 200 | | 50 | | | 0,18 |
| -08 | 250 | | 63 | | | 0,3 |
| -09 | 300 | | 75 | | Лист 5 ГОСТ 19903-74 / Ст 3 ГОСТ 14637-89 | 0,5 |
| -10 | 400 | | 100 | | Лист 8 ГОСТ 19903-74 / Ст.3 ГОСТ 14637-89 | 1,4 |
| -11 | 500 | | 125 | | | 2,1 |

Неуказанные предельные отклонения размеров h14

А14Б 568.001

| Изм. | Лист | № докум. | Подп. | Дата |
|---|---|---|---|---|
| Разраб. | | Белявская | | |
| Пров. | | Крупник | | |
| Нач. гр. | | Крупник | | |
| Гл. спец. | | | | |
| Н. контр. | | Лейтес | | |
| Утв. | | Спивак | | |

Косынка

См. таблицу

| Лит. | Масса | Масштаб |
|---|---|---|
| И | См. табл. | — |

Лист | Листов 1

Сантехниипроект

Формат А4

Инв. № подл. | Подп. и дата | Взам. инв. № | Инв. № дубл. | Подп. и дата

| Формат | Зона | Поз. | Обозначение | Наименование | Кол. на исполн. А14Б 569.010- — | 01 | 02 | 03 | Примечание |
|---|---|---|---|---|---|---|---|---|---|
| | | | | Документация | | | | | |
| А4 | | | А14Б 569.010 СБ | Сборочный чертеж | X | X | X | X | |
| | | | | Детали | | | | | |
| А3 | | 1 | А14Б 567.001-05 | Поперечина | 1 | 1 | | | |
| | | | -12 | Поперечина | | | 2 | | |
| | | | -13 | Поперечина | | | | 2 | |
| А3 | | 2 | А14Б 568.001 | Поперечина | 1 | | | | |
| | | | -01 | Поперечина | | 1 | | | |
| | | | -02 | Поперечина | | | 1 | | |
| | | | -03 | Поперечина | | | | 1 | |

А14Б 569.010

| Изм. | Лист | № докум. | Подп. | Дата |
|---|---|---|---|---|
| Разраб. | | Белявская | | |
| Пров. | | Крупник | | |
| Рук. гр. | | Крупник | | |
| Н. контр. | | Лейтес | | |
| Утв. | | Спивак | | |

Кронштейн

Лит. И | Лист | Листов 1

Сантехниипроект

Формат А4





ООО "Изополимет Плюс" - https://izopolimet.by

А14Б 569.010СБ

Серия 5.900-7 выпуск 4

Рис. 1

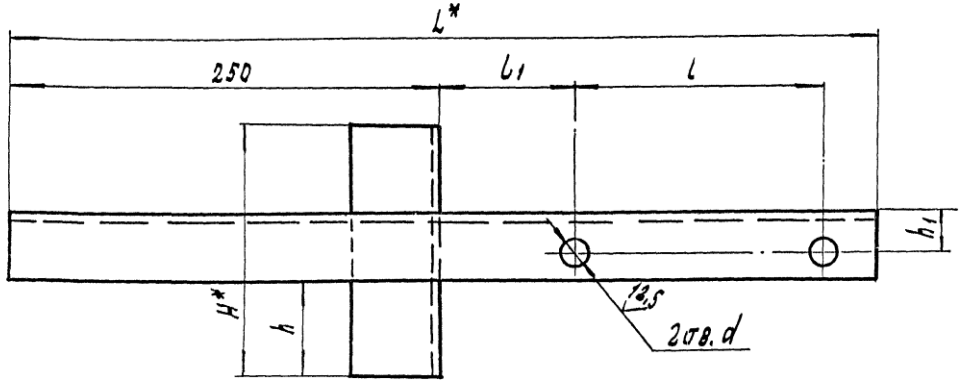


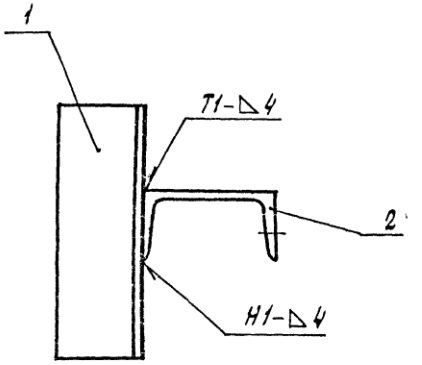


Рис. 2

Остальное - см. рис. 1

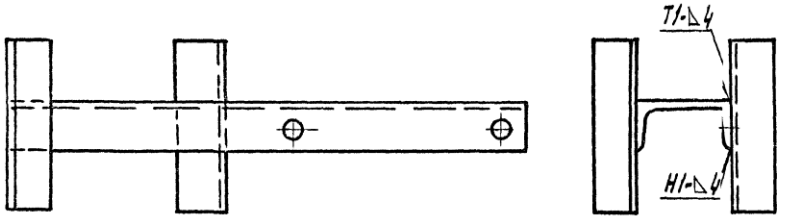


1.* Размеры для справок.

2. H14; $\pm\frac{t2}{2}$.

3. Сварные швы по ГОСТ 5264-80.

| Обозначение | Рис. | Размеры, мм | | | | | | | Масса, кг |
|---|---|---|---|---|---|---|---|---|---|
| | | L* | L | L1 | H* | h | h1 | d | |
| А14Б 569.010 | 1 | 510 | 150 | 80 | 150 | 55 | 25 | 18 | 4,2 |
| -01 | | 540 | 180 | | | | | | 4,4 |
| -02 | 2 | 600 | 242 | 79 | 200 | 74 | 30 | 22 | 7,9 |
| -03 | | 670 | 298 | 91 | 300 | 118 | 35 | | 11,8 |

| | | | | | | | |
|---|---|---|---|---|---|---|---|
| Изм. | Кол.уч. | Лист | N док. | Подп. | Дата | А14Б 569.010 СБ | |
| Разраб. | Безбородов | | | | | Кронштейн | Лит. И; Масса см. табл.; Масштаб |
| Пров. | Крупник | | | | | | Лист; Листов 1 |
| Нач.гр. | Крупник | | | | | | |
| Гл.спец. | | | | | | | |
| Н.контр. | Лейтес | | | | | | САНТЕХНИИПРОЕКТ |
| Утв. | Спиряк | | | | | | |

Копировал: 25206-05 24 Формат А3

Инв.N подл. | Подп. и дата | Взам.инв.N | Инв.N дубл. | Подп. и дата

А14б 569001

Серия 5.900-7 Выпуск 4

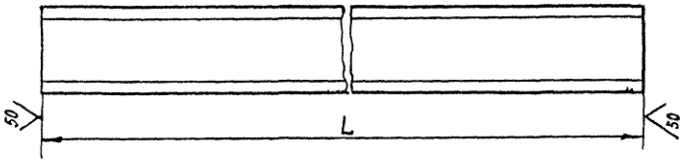


| Обозначение | L, мм | Материал | Масса, кг |
|---|---|---|---|
| А14б 569 001 | 510-1,75 | Швеллер 8 ГОСТ 8240-89 / Ст 3 ГОСТ 535-88 | 3,6 |
| -01 | 540-1,75 | | 3,8 |
| -02 | 800-1,75 | Швеллер 12 ГОСТ 8240-89 / Ст 3 ГОСТ 535-88 | 6,2 |
| -03 | 670-2,0 | Швеллер 16 ГОСТ 8240-89 / Ст. 3 ГОСТ 535-88 | 9,5 |
| -04 | 540-1,75 | Швеллер 8 ГОСТ 8240-89 / Ст 3 ГОСТ 535-88 | 3,8 |
| -05 | 550-1,75 | | 3,9 |
| -06 | 635-2,0 | Швеллер 14а ГОСТ 8240-89 / Ст 3 ГОСТ 535-88 | 8,4 |
| -07 | 945-2,3 | Швеллер 8 ГОСТ 8240-89 / Ст 3 ГОСТ 535-88 | 6,7 |
| -08 | 1005-2,6 | Швеллер 10 ГОСТ 8240-89 / Ст.3 ГОСТ 535-88 | 8,6 |
| -09 | 1130-2,6 | Швеллер 14 ГОСТ 8240-89 / Ст 3 ГОСТ 535-88 | 13,6 |
| -10 | 1205-2,6 | Швеллер 16а ГОСТ 8240-89 / Ст.3 ГОСТ 535-88 | 18,4 |
| -11 | 675-2,0 | Швеллер 8 ГОСТ 8240-89 / Ст 3 ГОСТ 535-88 | 4,8 |
| -12 | 705-2,0 | | 5,0 |
| -13 | 735-2,0 | Швеллер 10 ГОСТ 8240-89 / Ст 3 ГОСТ 535-88 | 6,3 |
| -14 | 795-2,0 | Швеллер 14 ГОСТ 8240-89 / Ст 3 ГОСТ 535-88 | 8,8 |
| -15 | 765-2,0 | Швеллер 12 ГОСТ 8240-89 / Ст 3 ГОСТ 535-88 | 7,9 |
| -16 | 825-2,3 | Швеллер 14а ГОСТ 8240-89 / Ст 3 ГОСТ 535-88 | 10,9 |
| -17 | 810-2,3 | Швеллер 14 ГОСТ 8240-89 / Ст.3 ГОСТ 535-88 | 10,0 |
| -18 | 850-2,3 | Швеллер 16а ГОСТ 8240-89 / Ст.3 ГОСТ 535-88 | 13,0 |
| -19 | 830-2,3 | Швеллер 10 ГОСТ 8240-89 / Ст 3 ГОСТ 535-88 | 7,1 |
| -20 | 860-2,3 | Швеллер 12 ГОСТ 8240-89 / Ст 3 ГОСТ 535-88 | 8,9 |

Продолжение

| Обозначение | L, мм | Материал | Масса, кг |
|---|---|---|---|
| А14б 569 001-21 | 880-2,3 | Швеллер 12 ГОСТ 8240-89 / Ст 3 ГОСТ 535-88 | 9,2 |
| -22 | 1090-2,6 | Швеллер 18 ГОСТ 8240-89 / Ст 3 ГОСТ 535-88 | 17,9 |
| -23 | 810-2,3 | Швеллер 8 ГОСТ 8240-89 / Ст.3 ГОСТ 535-88 | 5,7 |
| -24 | 895-2,3 | Швеллер 12 ГОСТ 8240-89 / Ст.3 ГОСТ 535-88 | 9,3 |
| -25 | 915-2,3 | Швеллер 14 ГОСТ 8240-89 / Ст 3 ГОСТ 535-88 | 11,3 |
| -26 | 995-2,3 | Швеллер 18а ГОСТ 8240-89 / Ст 3 ГОСТ 535-88 | 17,3 |
| -27 | | Швеллер 12 ГОСТ 8240-89 / Ст 3 ГОСТ 535-88 | 10,3 |
| -28 | 930-2,3 | Швеллер 14а ГОСТ 8240-89 / Ст 3 ГОСТ 535-88 | 12,4 |
| -29 | 1140-2,6 | Швеллер 22а ГОСТ 8240-89 / Ст 3 ГОСТ 535-88 | 27,4 |
| -30 | 910-2,3 | Швеллер 14 ГОСТ 8240-89 / Ст 3 ГОСТ 535-88 | 11,2 |
| -31 | 940-2,3 | Швеллер 16а ГОСТ 8240-89 / Ст 3 ГОСТ 535-88 | 14,3 |
| -32 | 695-2,0 | Швеллер 8 ГОСТ 8240-89 / Ст.3 ГОСТ 535-88 | 4,9 |
| -33 | 765-2,0 | | 5,4 |
| -34 | 810-2,3 | | 5,7 |
| -35 | 870-2,3 | Швеллер 12 ГОСТ 8240-89 / Ст.3 ГОСТ 535-88 | 11,0 |
| -36 | 440-1,55 | Швеллер 8 ГОСТ 8240-89 / Ст 3 ГОСТ 535-88 | 3,1 |
| -37 | 510-1,75 | | 3,8 |
| -38 | 560-1,75 | | 3,9 |

| Изм. | Лист | № докум. | Подп. | Дата |
|---|---|---|---|---|
| Разраб. | | Белаевская | | |
| Пров. | | Крупник | | |
| Нач. гр. | | Крупник | | |
| Гл. спец. | | | | |
| Н. контр. | | Лейтес | | |
| Утв. | | Спивак | | |

А14б 569001

Поперечина

См. табл.

| Лит. | Масса | Масштаб |
|---|---|---|
| И | см. табл. | — |
| Лист | Листов 1 | |

Сантехниипроект

25206-005 25 Формат А3

Инв. № подл. | Подп. и дата | Взам. инв. № | Инв. № дубл. | Подп. и дата

| Инв № подл | Подпись и дата | Взам. инв № | Инв № дубл. | Подпись и дата |
|---|---|---|---|---|
| | | | | |

Серия 5.900 -7 выпуск 4

| Формат | Зона | Поз. | Обозначение | Наименование | Кол. на исполн. А14Б 570.000- | | | | | | | | | | Примечание |
|---|---|---|---|---|---|---|---|---|---|---|---|---|---|---|---|
| | | | | | - | 01 | 02 | 03 | 04 | 05 | | | | | |
| | | | | Документация | | | | | | | | | | | |
| А3 | | | А14Б 570.000 СБ | Сборочный чертеж | | | | | | | | | | | |
| | | | | Сборочные единицы | | | | | | | | | | | |
| А4 | | 1 | А14Б 567.010-08 | Опора | 1 | | | | | | | | | | |
| | | | -09 | Опора | | 1 | | | | | | | | | |
| | | | -10 | Опора | | | 1 | | | | | | | | |
| | | | -11 | Опора | | | | 1 | | | | | | | |
| | | | -12 | Опора | | | | | 1 | | | | | | |
| | | | -13 | Опора | | | | | | 1 | | | | | |
| А4 | | 2 | А14Б 570.010 | Кронштейн | 1 | 1 | | | | | | | | | |
| | | | -01 | Кронштейн | | | 1 | 1 | | | | | | | |
| | | | -02 | Кронштейн | | | | | 1 | 1 | | | | | |

| Изм. | Лист | № докум. | Подп. | Дата | А14Б 570.000 | | | |
|---|---|---|---|---|---|---|---|---|
| Разраб. | | Беляевская | | | Опора подвижная | Лит. | Лист | Листов |
| Пров. | | Крупник | | | | И | | 1 |
| Рук.груп. | | Крупник | | | | САНТЕХНИИПРОЕКТ | | |
| Н.контр. | | Лейтес | | | | | | |
| УТВ | | Спивак | | | | | | |

Копировал Формат А4

| Инв № подл | Подпись и дата | Взам. инв № | Инв. № дубл. | Подп. и дата |
|---|---|---|---|---|
| | | | | |

| Формат | Зона | Поз. | Обозначение | Наименование | Кол. на исполн. А14Б 570.010- | | | | | | | | | | Примечание |
|---|---|---|---|---|---|---|---|---|---|---|---|---|---|---|---|
| | | | | | - | 01 | 02 | 03 | 04 | 05 | 06 | | | | |
| | | | | Документация | | | | | | | | | | | |
| А3 | | | А14Б 570.010 СБ | Сборочный чертеж | | | | | | | | | | | |
| | | | | Детали | | | | | | | | | | | |
| А4 | | 1 | А14Б 567.001-05 | Поперечина | 1 | 1 | | 2 | 2 | | | | | | |
| | | | -13 | Поперечина | | | 2 | | | | 2 | | | | |
| | | | -12 | Поперечина | | | | | | 2 | | | | | |
| А3 | | 2 | А14Б 569.001-04 | Поперечина | 1 | | | | | | | | | | |
| | | | -05 | Поперечина | | 1 | | | | | | | | | |
| | | | -06 | Поперечина | | | 1 | | | | | | | | |
| | | | -07 | Поперечина | | | | 1 | | | | | | | |
| | | | -08 | Поперечина | | | | | 1 | | | | | | |
| | | | -09 | Поперечина | | | | | | 1 | | | | | |
| | | | -10 | Поперечина | | | | | | | 1 | | | | |

| Изм. | Лист | № докум. | Подп. | Дата | А14Б 570.010 | | | |
|---|---|---|---|---|---|---|---|---|
| Разраб. | | Беляевская | | | Кронштейн | Лит. | Лист | Листов |
| Пров. | | Крупник | | | | И | | 1 |
| Рук.груп. | | Крупник | | | | САНТЕХНИИПРОЕКТ | | |
| Н.контр. | | Лейтес | | | | | | |
| УТВ | | Спивак | | | | | | |

Копировал Формат А4

25206-05 26

А146 570.000СБ

Серия 5.900-7 Выпуск 4

Рис. 1

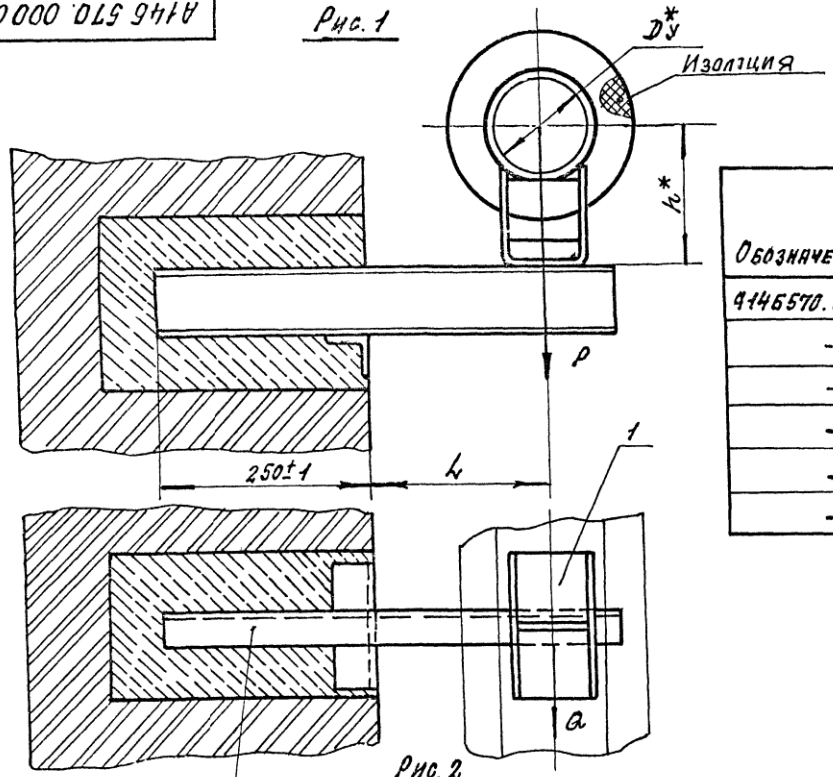


Рис. 2

Остальное-см. рис. 1

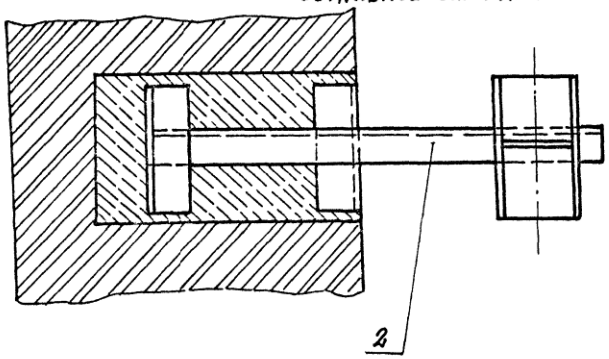


| Обозначение | Рис. | Условный проход Dу*, мм | Допускаемые нагрузки, кгс: вертикальн. P | Допускаемые нагрузки, кгс: горизонтал. Q | Размеры, мм: L | Размеры, мм: h* | Масса, кг |
|---|---|---|---|---|---|---|---|
| 9146570.000 | 1 | 125 | 220 | 66 | 210±1 | 167 | 5,90 |
| -01 | | | | | | 217 | 6,40 |
| -02 | | 150 | 325 | 97 | 220±1 | 180 | 7,30 |
| -03 | | | | | | 230 | 7,95 |
| -04 | 2 | 200 | 860 | 258 | 260±1 | 210 | 15,10 |
| -05 | | | | | | 260 | 15,90 |

* Размеры для справок.

| Изм. | Лист | № докум. | Подп. | Дата | А146.570.000СБ | | | |
|---|---|---|---|---|---|---|---|---|
| Разраб. | | Беляевская | | | Опора подвижная | Лит. И | Масса см. табл. | Масштаб — |
| Пров. | | Крупник | | | | Лист | Листов 1 | |
| Нач. гр. | | Крупник | | | | САНТЕХНИИПРОЕКТ | | |
| Гл. спец. | | | | | | | | |
| Н. контр. | | Лейтес | | | | | | |
| Утв. | | Сливак | | | | | | |

Копировал 252016-05 27 Формат А3

Инв. № подл. | Подп. и дата | Взам. инв. № | Инв. № дубл. | Подп. и дата

А14Б 570.010 СБ

Серия 5.900.-7 Выпуск 4

Рис. 1

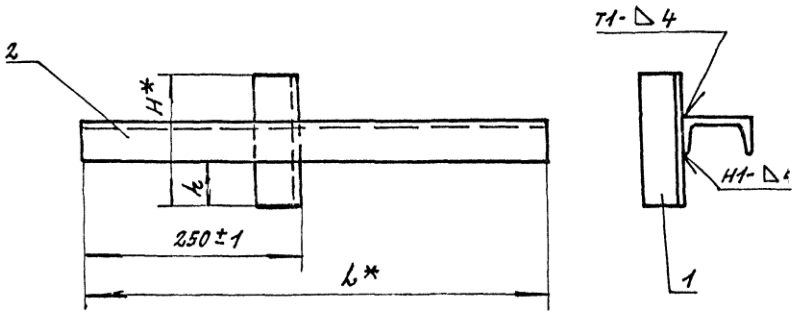


Рис. 2

Остальное - см. рис. 1

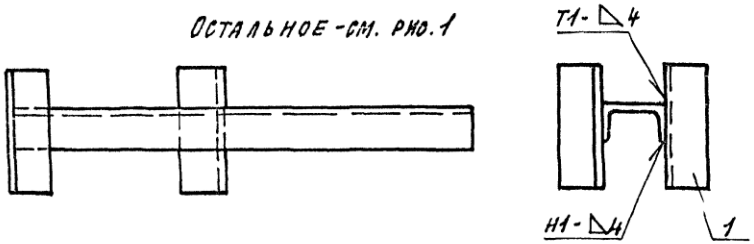


| Обозначение | Рис | Размеры, мм H* | h | L* | Масса, кг |
|---|---|---|---|---|---|
| А14Б 570 010 | 1 | 150 | 55-1 | 540 | 4,36 |
| -01 | | | | 550 | 4,43 |
| -02 | 2 | 300 | 1199-1 | 635 | 10,66 |
| -03 | | 150 | 556-1 | 945 | 7,82 |
| -04 | | | 522-1 | 1005 | 9,72 |
| -05 | | 200 | 711-1 | 1130 | 15,40 |
| -06 | | 300 | 1116-1 | 1205 | 20,62 |

1. * Размеры для справок.
2. Сварные швы по ГОСТ 5264-80.

| Изм. | Лист | № докум. | Подп. | Дата | А14Б 570.010 СБ | | | |
|---|---|---|---|---|---|---|---|---|
| Разраб. | | Белябская | | | Кронштейн | Лит. И | Масса см табл. | Масштаб — |
| Пров. | | Крупник | | | | Лист | Листов 1 | |
| Нач. гр. | | Крупник | | | | | | |
| Н. контр. | | Лейтес | | | | Сантехниипроект | | |
| Утв. | | Спивак | | | | | | |

25206-05 28 Копировал Формат А3

Инв. № подл. | Подпись и дата | Взам. инв. № | Инв. № дубл. | Подпись и дата

| Инв. № подл. | Подп. и дата | Взам. инв. № | Инв. № дубл. | Подп. и дата |
|---|---|---|---|---|
| | | | | |

Серия 5.900-7 Выпуск 4

| Формат | Зона | Поз. | Обозначение | Наименование | Кол. на исполн. А14Б 571.000 — | 01 | 02 | | | | | | | | Примечание |
|---|---|---|---|---|---|---|---|---|---|---|---|---|---|---|---|
| | | | | Документация | | | | | | | | | | | |
| А3 | | | А14Б 571.000 СБ | Сборочный чертеж | × | × | × | | | | | | | | |
| | | | | Детали | | | | | | | | | | | |
| А4 | | 1 | А14Б 566.001 | Хомут | 2 | | | | | | | | | | |
| | | | — 01 | Хомут | | 2 | | | | | | | | | |
| | | | — 02 | Хомут | | | 2 | | | | | | | | |
| А4 | | 2 | А14Б 566.002 | Подушка | 2 | | | | | | | | | | |
| | | | — 01 | Подушка | | 2 | | | | | | | | | |
| | | | — 02 | Подушка | | | 2 | | | | | | | | |
| А4 | | 3 | А14Б 571.001 | Поперечина | 1 | | | | | | | | | | |
| | | | — 01 | Поперечина | | 1 | | | | | | | | | |
| | | | — 02 | Поперечина | | | 1 | | | | | | | | |

| Изм. | Лист | № докум. | Подп. | Дата | А14Б 571.000 | | | |
|---|---|---|---|---|---|---|---|---|
| Разраб. | | Белорусец | | | Опора подвижная двухрядная | Лит. | Лист | Листов |
| Пров. | | Крупник | | | | И | 1 | 2 |
| Рук. пр. | | Крупник | | | | САНТЕХНИИПРОЕКТ | | |
| Н. контр. | | Лейтес | | | | | | |
| Утв. | | Спивак | | | | | | |

Копировал: Формат А4

| Инв. № подл. | Подп. и дата | Взам. инв. № | Инв. № дубл. | Подп. и дата |
|---|---|---|---|---|
| | | | | |

| Формат | Зона | Поз. | Обозначение | Наименование | Кол. на исполн. А14Б 571.000 — | 01 | 02 | | | | | | | | Примечание |
|---|---|---|---|---|---|---|---|---|---|---|---|---|---|---|---|
| | | | | Стандартные изделия | | | | | | | | | | | |
| | | | | Гайки ГОСТ 5915-70 | | | | | | | | | | | |
| | | 4 | | М10-6Н.5 | 8 | | | | | | | | | | |
| | | | | М12-6Н.5 | | 8 | 8 | | | | | | | | |

| Изм. | Лист | № докум. | Подп. | Дата | А14Б 571.000 | Лист 2 |
|---|---|---|---|---|---|---|

Копировал: Формат А4

25206-05 29

А14Б 571.000СБ

Серия 5.900-7 выпуск 4

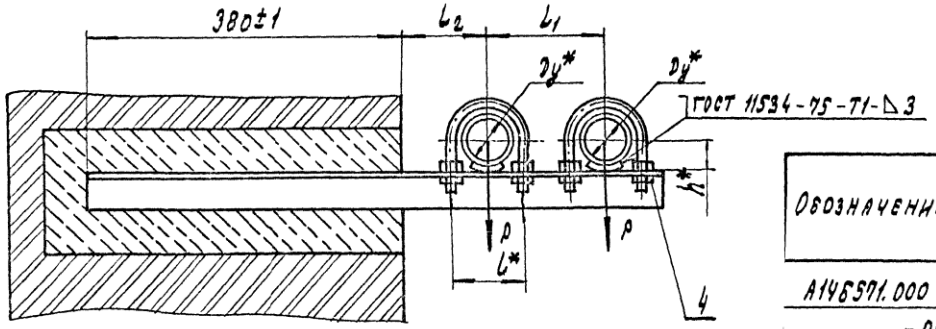


| Обозначение | Условный проход Dy*, мм | Допускаемые нагрузки, кгс | | Размеры, мм | | | | Масса, кг |
|---|---|---|---|---|---|---|---|---|
| | | вертикальн. P | горизонт. Q | L* | $L_1$* | $L_2$ | h* | |
| А14Б571.000 | 50 | 40 | 12 | 70 | 140 | 100±1 | 32 | 2,91 |
| -01 | 65 | 56 | 17 | 90 | 160 | 120±1 | 41 | 3,67 |
| -02 | 80 | 72 | 22 | 106 | 175 | 130±1 | 48 | 4,70 |

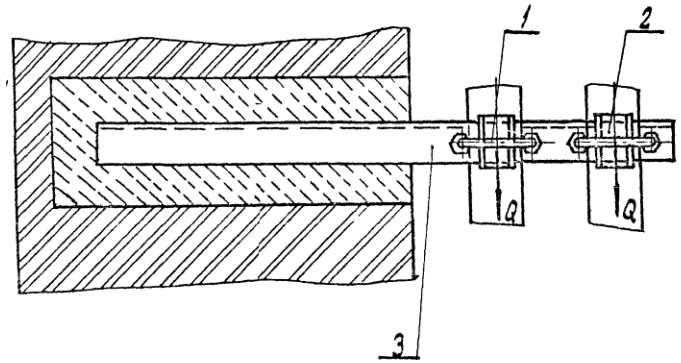


* Размеры для справок.

| Изм. | Лист | № докум. | Подп. | Дата |
|---|---|---|---|---|
| Разраб. | | Белявская | | |
| Пров. | | Крупник | | |
| Нач. гр. | | Крупник | | |
| Гл. спец. | | | | |
| Н. контр. | | Лейтес | | |
| Утв. | | Спивак | | |

А14Б 571.000 СБ

Опора подвижная двухрядная

| Лит. | Масса | Масштаб |
|---|---|---|
| И | Сл. таб. | — |
| Лист | Листов 1 | |

САНТЕХНИИПРОЕКТ

Инв.№ подл. | Подп. и дата | Взам. инв.№ | Инв. № дубл. | Подп. и дата

Копировал: 252106-05 30 Формат А3

Серия 5.900-7 Выпуск 4

А146 571.001

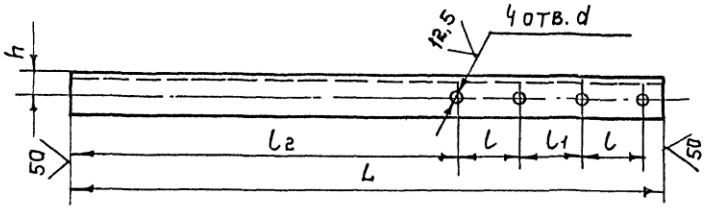


| Обозначение | Размеры, мм. L | l | l1 | l2 | h | d | Материал | Масса кг |
|---|---|---|---|---|---|---|---|---|
| А146 571.001 | 685 | 170 | 70 | 445 | 25 | $12^{+0,43}$ | Уголок $\frac{45\times4\ ГОСТ\ 8509-86}{Ст.3\ ГОСТ\ 535-88}$ | 2,25 |
| -01 | 730 | 190 | | 455 | 30 | $14^{+0,43}$ | Уголок $\frac{50\times5\ ГОСТ\ 8509-86}{Ст.3\ ГОСТ\ 535-88}$ | 2,75 |
| -02 | 765 | 1105 | 69 | 457 | 35 | | Уголок $\frac{63\times5\ ГОСТ\ 8509-86}{Ст.3\ ГОСТ\ 535-88}$ | 3,65 |

Неуказанные предельные отклонения размеров: $h14$; $\pm\frac{t_2}{2}$.

| Изм. | Лист | № докум. | Подп. | Лист |
|---|---|---|---|---|
| Разраб. | Белявская | | | |
| Пров. | Крупник | | | |
| Нач. гр. | Крупник | | | |
| Гл. спец. | | | | |
| Н. контр. | Лейтес | | | |
| Утв. | Сливак | | | |

А146 571.001

Поперечина

| Лит | Масса | Масштаб |
|---|---|---|
| И | см. табл. | — |

Лист | Листов 1

См. табл.

Сантехниипроект

Копировал: Формат А4

| Обозначение | Наименование | Кол. на исполн. А146 572.000- 01 | 02 | 03 | Примечание |
|---|---|---|---|---|---|
| | Документация | | | | |
| А146 572.000СБ | Сборочный чертеж | | | | |
| | Сборочные единицы | | | | |
| А146 567.010 | Опора | 1 | | | |
| -01 | Опора | | 1 | | |
| -02 | Опора | | | 1 | |
| -03 | Опора | | | 1 | |
| | Детали | | | | |
| А146 567.001-14 | Поперечина | 1 | 1 | | |
| -15 | Поперечина | | 1 | 1 | |

Инв. № подл. | Подп. и дата | Взам. инв. № | Инв. № дубл. | Подп. и дата

Формат А4 Зона Поз. 1 А4 2 А3 А3

А146 572 000

| Изм. | Лист | № докум. | Подп. | Дата |
|---|---|---|---|---|
| Разраб. | Белявская | | | |
| Пров. | Крупник | | | |
| Рук. гр. | Крупник | | | |
| Н. контр. | Лейтес | | | |
| Утв. | Сливак | | | |

Опора подвижная двухрядная.

| Лит | Лист | Листов |
|---|---|---|
| И | | 1 |

Сантехниипроект

Копировал: Формат А4

25206-05 31

А146 572.000 СБ

Серия 5.900-7 Выпуск 4

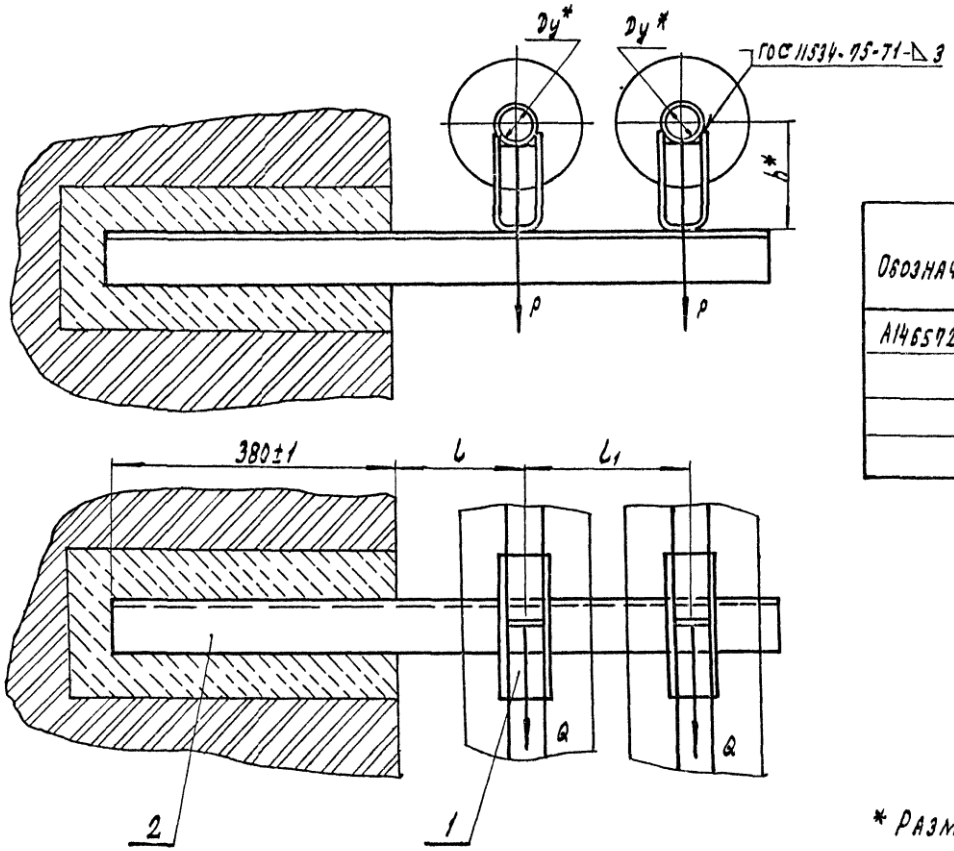


| Обозначение | Условный проход Ду*, мм | Допускаемые нагрузки, кгс | | Размеры, мм | | | Масса, кг |
|---|---|---|---|---|---|---|---|
| | | вертик. P | горизонт. Q | L | L1 | h* | |
| А146572.000 | 50 | 51 | 1:5 | 150±1 | 245±1 | 129 | 6,48 |
| —01 | | | | | | 179 | 7,42 |
| —02 | 65 | 78 | 2:3 | 160±1 | 270±1 | 138 | 7,38 |
| —03 | | | | | | 168 | 8,10 |

* Размеры для справок.

| Изм. | Лист | № докум. | Подп. | Дата | А146 572.000 СБ | | | |
|---|---|---|---|---|---|---|---|---|
| Разраб. | | Белявская | | | Опора подвижная двухрядная | Лит. | Масса | Масштаб |
| Пров. | | Крупник | | | | И | см. табл. | — |
| Нач. гр. | | Крупник | | | | Лист | Листов 1 | |
| Н. контр. | | Лейтес | | | | САНТЕХНИИПРОЕКТ | | |
| Утв. | | Спивак | | | | | | |

Инв. № подл. | Подп. и дата | Взам. инв. № | Инв. № дубл. | Подп. и дата

Копировал: 25206-05 32 Формат А3

Инв. № подл. | Подп. и дата | Взам. инв. № | Инв. № дубл. | Подп. и дата

Серия 5.900-1 выпуск 4

| Формат | Зона | Поз. | Обозначение | Наименование | Кол. на исполн. А14Б 573.000 — | | | Примечание |
|---|---|---|---|---|---|---|---|---|
| | | | | | — | 01 | 02 | |
| | | | | Документация | | | | |
| А3 | | | А14Б 573.000 СБ | Сборочный чертеж | | | | |
| | | | | Сборочные единицы | | | | |
| А4 | | 1 | А14Б 573.010 | Кронштейн | 1 | | | |
| | | | — 01 | Кронштейн | | 1 | | |
| | | | — 02 | Кронштейн | | | 1 | |
| | | | | Детали | | | | |
| А4 | | 2 | А14Б 566.001 | Хомут | 2 | | | |
| | | | — 01 | Хомут | | 2 | | |
| | | | — 02 | Хомут | | | 2 | |

| Изм. | Лист | № докум. | Подп. | Дата | | | | |
|---|---|---|---|---|---|---|---|---|
| Разраб. | | Белевская | | | А14Б 573.000 | | | |
| Пров. | | Крупник | | | Опора подвижная двухрядная | Лит. | Лист | Листов |
| Рук. груп. | | Крупник | | | | И | 1 | 2 |
| Н. контр. | | Лейтес | | | | САНТ ЕХНИИПРОЕКТ | | |
| Утв. | | | | | | | | |

Копировал: Формат А4

Инв. № подл. | Подп. и дата | Взам. инв. № | Инв. № дубл. | Подп. и дата

| Формат | Зона | Поз. | Обозначение | Наименование | Кол. на исполн. А14Б 573.000 — | | | Примечание |
|---|---|---|---|---|---|---|---|---|
| | | | | | — | 01 | 02 | |
| А4 | | 3 | А14Б 566.002 | Подушка | 2 | | | |
| | | | — 01 | Подушка | | 2 | | |
| | | | — 02 | Подушка | | | 2 | |
| | | | | Стандартные изделия | | | | |
| | | | | Гайки ГОСТ 5915-70 | | | | |
| | | 4 | | М10-6Н.5 | 8 | | | |
| | | | | М12-6Н.5 | | 8 | 8 | |

| Изм. | Лист | № докум. | Подп. | Дата | | |
|---|---|---|---|---|---|---|
| | | | | | А14Б 573.000 | Лист 2 |

Копировал: Формат А4

25206-05 ЭЗ

А14Б 573 000 СБ

Серия 5.900-7 выпуск 4

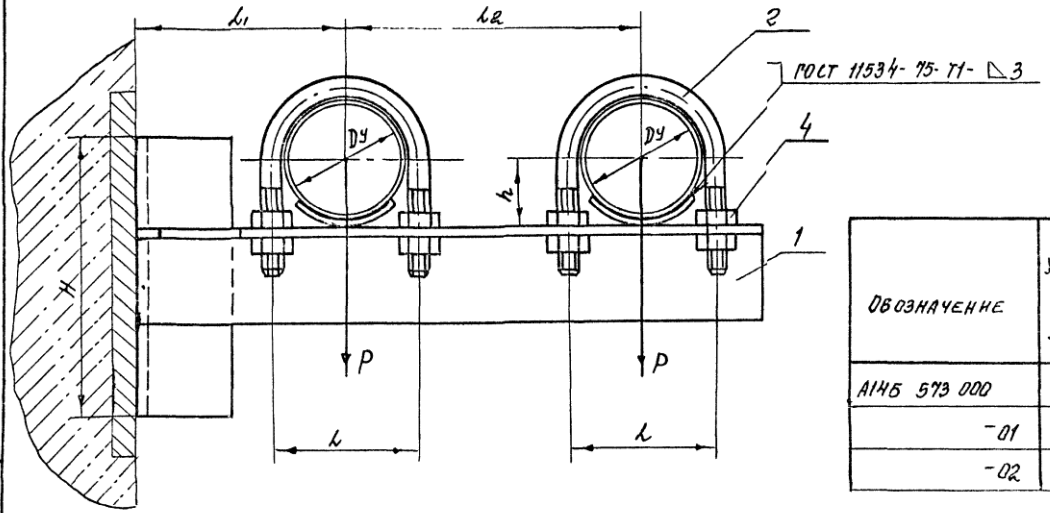


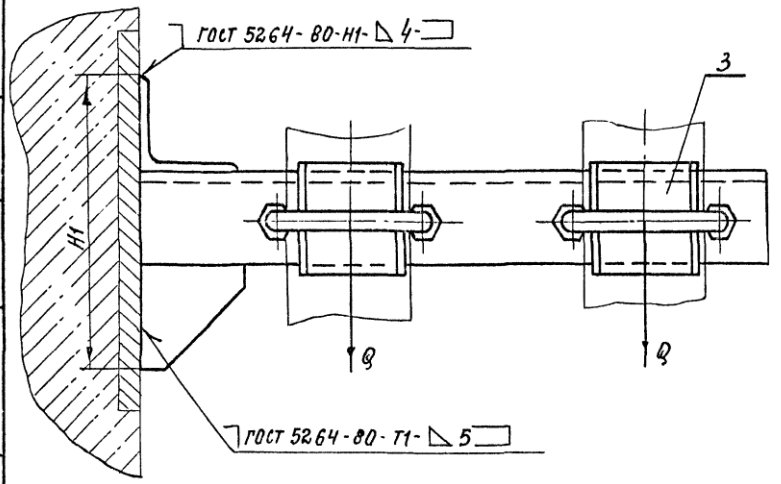


| Обозначение | Условный проход $D_y$, мм | Допускаемые нагрузки, кгс | | Размеры, мм | | | | | | Масса, кг |
|---|---|---|---|---|---|---|---|---|---|---|
| | | вертикальн. | горизонтальн. | | | | | | | |
| | | P | Q | H | H1 | h | L | L1 | L2 | |
| А14Б 573 000 | 50 | 40 | 12 | 135 | 140 | 32 | 70 | 100 | 140 | 1,9 |
| -01 | 65 | 56 | 17 | 150 | 150 | 41 | 90 | 120 | 160 | 2,9 |
| -02 | 80 | 72 | 22 | 189 | 201 | 48 | 106 | 130 | 175 | 3,9 |

Размеры для справок

| Изм | Лист | № докум. | Подп | Дата | А14Б 573.000 СБ | | | |
|---|---|---|---|---|---|---|---|---|
| Разраб | | Белявская | | | Опора подвижная двухрядная | Лит | Масса | Масштаб |
| Пров. | | Крупник | | | | Н | См табл. | – |
| Нач. пр | | Крупник | | | | Лист | Листов 1 | |
| Гл спец | | | | | | | | |
| Н контр | | Лентес | | | | САНТЕХНИИПРОЕКТ | | |
| Утв | | Спивак | | | | | | |

Инв № подл | Подп и дата | Взам инв № | Инв № дубл | Подп и дата

Копировал 2:5206-05 34 Формат А3

| Инв. № под. | Подп. и дата | Взам. инв. № | Инв. № дубл. | Подп. и дата |
|---|---|---|---|---|
| | | | | |

Серия 5.900-7 Выпуск 4

| Формат | Зона | Поз. | Обозначение | Наименование | Кол. на исполн. А14Б 573.010- — | 01 | 02 | | | | | | | | Примечание |
|---|---|---|---|---|---|---|---|---|---|---|---|---|---|---|---|
| | | | | Документация | | | | | | | | | | | |
| А3 | | | А14Б 573.010 СБ | Сборочный чертеж | X | X | X | | | | | | | | |
| | | | | Детали | | | | | | | | | | | |
| А3 | | 1 | А14Б 567.001 -16 | Поперечина | 1 | | | | | | | | | | |
| | | | -05 | Поперечина | | 1 | | | | | | | | | |
| | | | -17 | Поперечина | | | 1 | | | | | | | | |
| | | 2 | -18 | Поперечина | 1 | | | | | | | | | | |
| | | | -19 | Поперечина | | 1 | | | | | | | | | |
| | | | -20 | Поперечина | | | 1 | | | | | | | | |
| А4 | | 3 | А14Б 568.001 | Косынка | 1 | 1 | | | | | | | | | |
| | | | -01 | Косынка | | | 1 | | | | | | | | |

| Изм. | Лист | № докум. | Подп. | Дата | А14Б 573.010 | | | |
|---|---|---|---|---|---|---|---|---|
| Разраб. | | Белявская | | | Кронштейн. | Лит. | Лист | Листов |
| Пров. | | Крупник | | | | И | | 1 |
| Рук.гр. | | Крупник | | | | Сантехниипроект | | |
| Н.конт. | | Лентес | | | | | | |
| Утв. | | Спивак | | | | | | |

Копировал: Формат А4

| Инв. № под. | Подп. и дата | Взам. инв. № | Инв. № дубл. | Подп. и дата |
|---|---|---|---|---|
| | | | | |

| Формат | Зона | Поз. | Обозначение | Наименование | Кол. на исполн. А14Б 574.000- — | 01 | 02 | 03 | 04 | 05 | 06 | 07 | 08 | | Примечание |
|---|---|---|---|---|---|---|---|---|---|---|---|---|---|---|---|
| | | | | Документация | | | | | | | | | | | |
| А3 | | | А14Б 574.000 СБ | Сборочный чертеж | X | X | X | X | X | X | X | X | X | | |
| | | | | Сборочные единицы | | | | | | | | | | | |
| А4 | | 1 | А14Б 574.010 | Кронштейн | 1 | | | | | | | | | | |
| | | | -01 | Кронштейн | | 1 | | | | | | | | | |
| | | | -02 | Кронштейн | | | 1 | | | | | | | | |
| | | | -03 | Кронштейн | | | | 1 | | | | | | | |
| | | | -04 | Кронштейн | | | | | 1 | | | | | | |
| | | | -05 | Кронштейн | | | | | | 1 | | | | | |
| | | | -06 | Кронштейн | | | | | | | 1 | | | | |
| | | | -07 | Кронштейн | | | | | | | | 1 | | | |
| | | | -08 | Кронштейн | | | | | | | | | 1 | | |

| Изм. | Лист | № докум. | Подп. | Дата | А14Б 574.000 | | | |
|---|---|---|---|---|---|---|---|---|
| Разраб. | | Белявская | | | Опора подвижная двухрядная. | Лит. | Лист | Листов |
| Пров. | | Крупник | | | | И | 1 | 3 |
| Рук.гр. | | Крупник | | | | Сантехниипроект | | |
| Н.конт. | | Лентес | | | | | | |
| Утв. | | Спивак | | | | | | |

Копировал: Формат А4

25208-03 3.5

| Инв. № подл. | Подп. и дата | Взам. инв. № | Инв. № дубл. | Подп. и дата |
|---|---|---|---|---|
| | | | | |

Серия 5.900-7 : Выпуск 4

| Формат | Зона | Поз. | Обозначение | Наименование | Кол. на исполн. А14Б 574 000- — | 01 | 02 | 03 | 04 | 05 | 06 | 07 | 08 | | Примечание |
|---|---|---|---|---|---|---|---|---|---|---|---|---|---|---|---|
| | | | | Детали | | | | | | | | | | | |
| А4 | | 2 | А14Б 566.001-03 | Хомут | 2 | 1 | 1 | 1 | | | | | | | |
| | | | -04 | Хомут | | | | | 2 | 1 | 1 | | | | |
| | | | -05 | Хомут | | | | | | | | 2 | 1 | | |
| | | 3 | -04 | Хомут | | 1 | | | | | | | | | |
| | | | -05 | Хомут | | | 1 | | | 1 | | | | | |
| | | | -06 | Хомут | | | | 1 | | | 1 | | 1 | | |
| А4 | | 4 | А14Б 566.002-03 | Подушка | 2 | 1 | 1 | 1 | | | | | | | |
| | | | -04 | Подушка | | | | | 2 | 1 | 1 | | | | |
| | | | -05 | Подушка | | | | | | | | 2 | 1 | | |
| | | 5 | -04 | Подушка | | 1 | | | | | | | | | |
| | | | -05 | Подушка | | | 1 | | | 1 | | | | | |
| | | | -06 | Подушка | | | | 1 | | | 1 | | 1 | | |

| Изм. | Лист | № докум. | Подп. | Дата | А14Б 574.000 | Лист 2 |
|---|---|---|---|---|---|---|
| | | | | | Копировал: | Формат А4 |

| Инв. № подл. | Подп. и дата | Взам. инв. № | Инв. № дубл. | Подп. и дата |
|---|---|---|---|---|
| | | | | |

| Формат | Зона | Поз. | Обозначение | Наименование | Кол. на исполн. А14Б 574 000- — | 01 | 02 | 03 | 04 | 05 | 06 | 07 | 08 | | Примечание |
|---|---|---|---|---|---|---|---|---|---|---|---|---|---|---|---|
| | | | | Стандартные изделия | | | | | | | | | | | |
| | | | | Гайки ГОСТ 5915-70 | | | | | | | | | | | |
| | | 6 | | М12-6Н.5 | 8 | 4 | 4 | 4 | | | | | | | |
| | | | | М16-6Н.5 | | | | | 8 | 4 | 4 | 8 | 4 | | |
| | | 7 | | М16-6Н.5 | | 4 | 4 | | | 4 | | | | | |
| | | | | М20-6Н.4 | | | | 4 | | | 4 | | 4 | | |
| | | | | Шайбы ГОСТ 10906-78 | | | | | | | | | | | |
| | | 8 | | М12.04 | 4 | 2 | 2 | 2 | | | | | | | |
| | | | | М16.04 | | | | | 4 | 2 | 2 | 4 | 2 | | |
| | | 9 | | М16.04 | | 2 | 2 | | | 2 | | | | | |
| | | | | М20 04 | | | | 2 | | | 2 | | 2 | | |

25206-05 36

| Изм. | Лист | № докум. | Подп. | Дата | А14Б 574.000 | Лист 3 |
|---|---|---|---|---|---|---|
| | | | | | Копировал: | Формат А4 |

А14Б 573.010 СБ

Серия 5.900-7. Выпуск 4

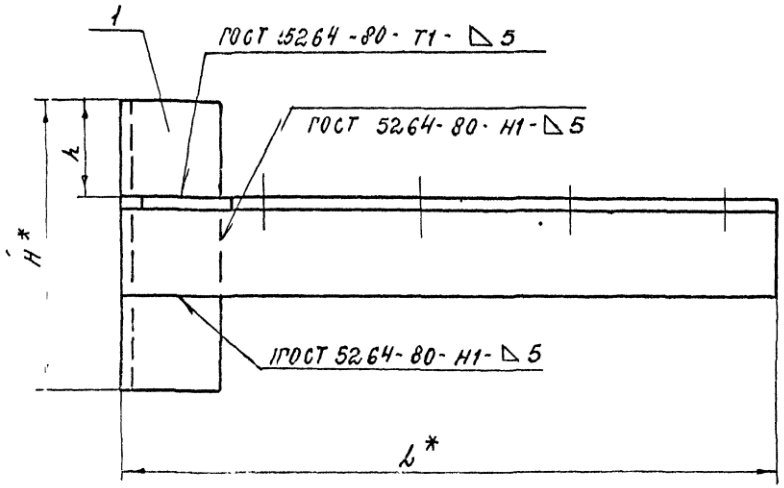


| Обозначение | Размеры, мм | | | | | | | | | Масса, кг |
|---|---|---|---|---|---|---|---|---|---|---|
| | L* | L | L1 | L2 | H* | H1* | h | h1 | d | |
| А14Б 573.010 | 300 | 70 | 65 | 70 | 135 | 140 | 45 | 25 | 12 | 1,2 |
| -01 | 350 | 90 | 75 | | 150 | 150 | 50 | 30 | 14 | 1,9 |
| -02 | 385 | 106 | 77 | 69 | 189 | 201 | 63 | 35 | | 2,9 |

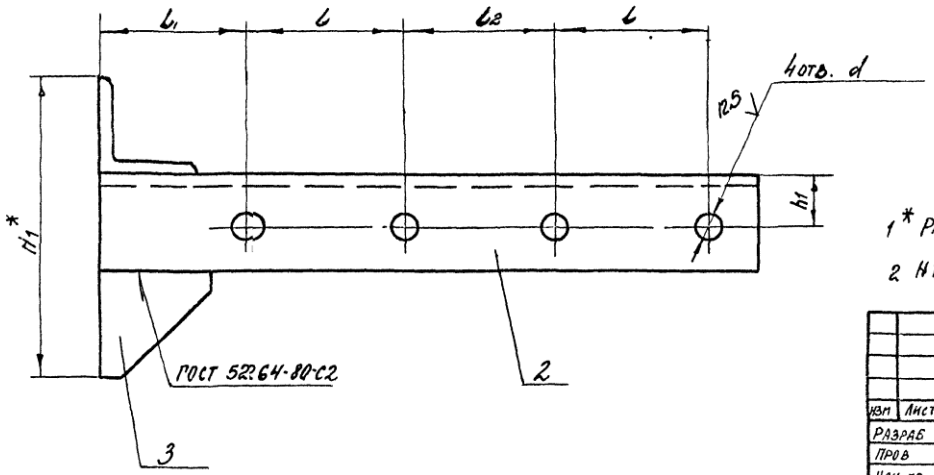


1* Размеры для справок

2 Н14; $\pm \frac{t_2}{2}$.

| | | | | | | | |
|---|---|---|---|---|---|---|---|
| Изм | Лист | № докум | Подп | Дата | А14Б 573 010 СБ | | |
| Разраб | | Белявская | | | Кронштейн | Лит | Масса | Масштаб |
| Пров | | Крупник | | | | Н | См табл. | — |
| Нач пр | | Крупник | | | | Лист | Листов 1 | |
| Н контр | | Лейтес | | | | Сантехниипроект | | |
| Утв | | Сливак | | | | | | |

Инв № подл | Подп и дата | Взам инв № | Инв № дубл | Подп и дата

Копировал 25206-05 37 Формат А3

А146 574 000СБ

Выпуск 4

Серия 5.900-7

Рис 1

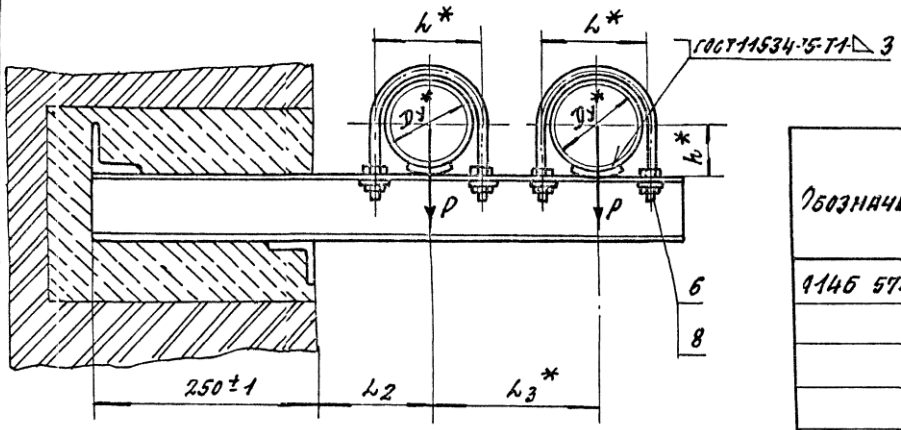


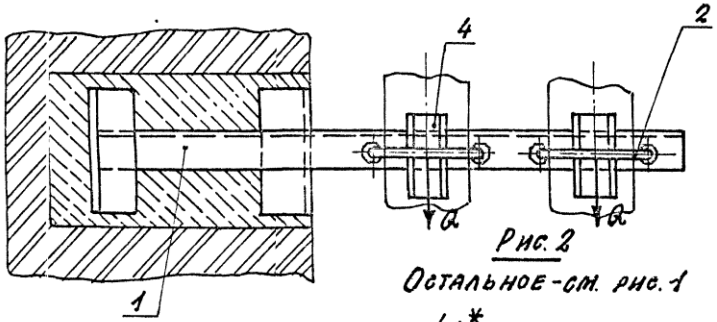


Рис. 2

Остальное-см. рис.1

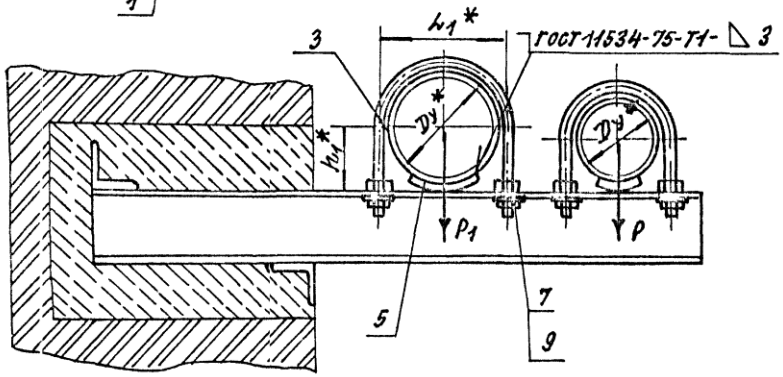


| Обозначение | Рис. | Условный проход, мм | | Допускаемые нагрузки, кгс | | | | Размеры, мм | | | | | | Масса, кг |
|---|---|---|---|---|---|---|---|---|---|---|---|---|---|---|
| | | | | Вертикал | | Горизонт | | | | | | | | |
| | | Dy* | Dy1* | P | P1 | Q | Q1 | L* | L1* | L2 | L3* | h* | h1* | |
| 4146 574 000 | 1 | 100 | — | 120 | 175 | 36 | 52 | 122 | — | 140±1 | 195 | 57 | — | 7,00 |
| -01 | 2 | | 125 | | | | | | 150 | 155±1 | 210 | | 70 | 7,90 |
| -02 | | | 150 | | 266 | | 80 | | 180 | 170±1 | 225 | | 80 | 9,31 |
| -03 | | | 200 | | 590 | | 177 | | 242 | 200±1 | 255 | | 113 | 12,75 |
| -04 | 1 | 125 | — | 175 | — | 52 | — | 150 | — | 155±1 | 225 | 70 | — | 9,85 |
| -05 | 2 | | 150 | | 266 | | 80 | | 180 | 170±1 | 240 | | 80 | 12,00 |
| -06 | | | 200 | | 590 | | 177 | | 242 | 200±1 | 270 | | 113 | 16,63 |
| -07 | 1 | 150 | — | 266 | — | 80 | — | 180 | — | 170±1 | 270 | 83 | — | 14,52 |
| -08 | 2 | | 200 | | 590 | | 177 | | 242 | 200±1 | 280 | | 113 | 19,23 |

*. Размеры для справок

| Изм. | Лист | № докум. | Подп. | Дата | | | | | |
|---|---|---|---|---|---|---|---|---|---|
| Разраб. | | Белявская | | | А146 574.000СБ | | | | |
| Пров. | | Крупник | | | Опора подвижная двухрядная | Лит. | Масса | Масштаб | |
| Нач. гр. | | Крупник | | | | | См. табл. | — | |
| Гл. спец. | | | | | | Лист | Листов 1 | | |
| Н. контр. | | Лейтес | | | | САНТЕХНИИПРОЕКТ | | | |
| Утв. | | Сливак | | | | | | | |

Инв. № подл. | Подп. и дата | Взам. инв. № | Инв. № дубл. | Подп. и дата

Копировал 25206-05 38 Формат А3

| Инв. № подл. | Подп. и дата | Взам. инв. № | Инв. № дубл. | Подп. и дата |
|---|---|---|---|---|
| | | | | |

Серия 5.9007 Выпуск 4

| Формат | Зона | Поз. | Обозначение | Наименование | Кол. на исполн. А14Б 574.010- — | 01 | 02 | 03 | 04 | 05 | 06 | 07 | 08 | | Примечание |
|---|---|---|---|---|---|---|---|---|---|---|---|---|---|---|---|
| | | | | Документация | | | | | | | | | | | |
| А3 | | | А14Б 574.010 СБ | Сборочный чертеж | × | × | × | × | × | × | × | × | × | | |
| | | | | Детали | | | | | | | | | | | |
| А4 | | 1 | А14Б 567.001 -05 | Поперечина | 2 | 2 | 2 | | 2 | | | | | | |
| | | | -13 | Поперечина | | | | 2 | | | 2 | | | | |
| | | | -12 | Поперечина | | | | | | 2 | | | | | |
| | | | -21 | Поперечина | | | | | | | | 2 | | | |
| | | | -22 | Поперечина | | | | | | | | | 2 | | |
| А3 | | 2 | А14Б 569.001 -11 | Поперечина | 1 | | | | | | | | | | |
| | | | -12 | Поперечина | | 1 | | | | | | | | | |
| | | | -13 | Поперечина | | | 1 | | 1 | | | | | | |
| | | | -14 | Поперечина | | | | 1 | | | | | | | |

| Изм. | Лист | № докум. | Подп. | Дата | А14Б 574.010 | | | |
|---|---|---|---|---|---|---|---|---|
| Разраб. | | Селявская | | | Кронштейн | Лит. | Лист 1 | Листов 2 |
| Пров. | | Крупник | | | | САНТЕХНИИПРОЕКТ | | |
| Рук. гр. | | Крупник | | | | | | |
| Н. контр. | | Лейтес | | | | | | |
| Утв. | | Спивак | | | | | | |

Копировал Формат А4

| Инв. № подл. | Подп. и дата | Взам. инв. № | Инв. № дубл. | Подп. и дата |
|---|---|---|---|---|
| | | | | |

| Формат | Зона | Поз. | Обозначение | Наименование | Кол. на исполн. А14Б 574.010- — | 01 | 02 | 03 | 04 | 05 | 06 | 07 | 08 | | Примечание |
|---|---|---|---|---|---|---|---|---|---|---|---|---|---|---|---|
| А3 | | 2 | А14Б 569.001 -15 | Поперечина | | | | | | 1 | | | | | |
| | | | -16 | Поперечина | | | | | | | 1 | | | | |
| | | | -17 | Поперечина | | | | | | | | 1 | | | |
| | | | -18 | Поперечина | | | | | | | | | 1 | | |

| Изм. | Лист | № докум. | Подп. | Дата | А14Б 574.010 | Лист 2 |
|---|---|---|---|---|---|---|

Копировал: Формат А4

25206-05 36

А146 574.010 СБ

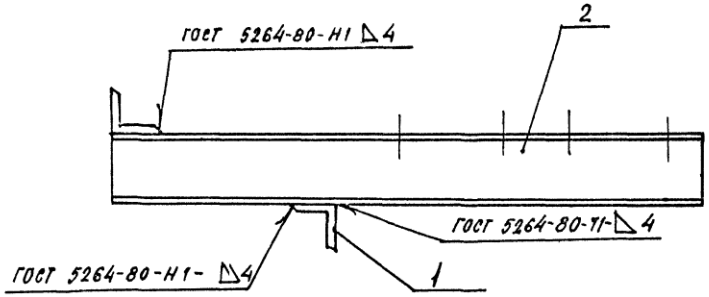


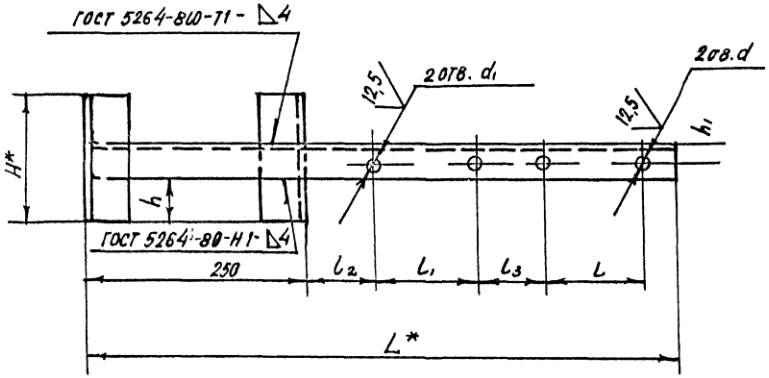


| Обозначение | Размеры, мм | | | | | | | | | | Масса, кг |
|---|---|---|---|---|---|---|---|---|---|---|---|
| | H* | h | $h_1$ | L* | l | $l_1$ | $l_2$ | $l_3$ | d | $d_1$ | |
| А146 574.010 | 150 | 55 | 25 | 675 | 122 | 122 | 79 | 73 | 14 | 14 | 5,87 |
| –01 | | | | 705 | | 150 | 80 | 74 | | 18 | 6,12 |
| –02 | | 52 | 30 | 735 | | 180 | | | | | 7,43 |
| –03 | 300 | 121 | 35 | 795 | | 242 | 79 | 73 | | 22 | 9,90 |
| –04 | 150 | 52 | 30 | 735 | 150 | 150 | 80 | 75 | 18 | 18 | 7,43 |
| –05 | 200 | 74 | | 765 | | 180 | | | | | 9,45 |
| –06 | 300 | 119 | 35 | 825 | | 242 | 79 | 74 | | 22 | 13,13 |
| –07 | 250 | 96 | | 810 | 180 | 180 | 80 | 90 | | 18 | 11,90 |
| –08 | 350 | 141 | 40 | 850 | | 242 | 79 | 69 | | 22 | 15,62 |

1* Размеры для справок.

2. Н14; $\pm \frac{t_2}{2}$

| | | | | | | |
|---|---|---|---|---|---|---|
| Изм | Лист | № докум | Подп. | Дата | А146 574.010 СБ | |
| Разраб | Белявская | | | | Кронштейн | Лит: И; Масса: см. табл.; Масштаб: — |
| Пров | Крупник | | | | | Лист; Листов 1 |
| Нач гр | Крупник | | | | | |
| Гл спец | | | | | | САНТЕХНИИПРОЕКТ |
| Н контр | Лентес | | | | | |
| Утв. | Сітнвак | | | | | |

25206-05 40 Формат А3

Серия 5.900-7 Выпуск 4

Подп. и дата | Инв № дубл | Взам инв № | Подп и дата | Инв № подл

| Инв. № подл. | Подп. и дата | Взам. инв. № | Инв. № дубл. | Подп. и дата |
|---|---|---|---|---|
| | | | | |

Серия 5.900-1 Выпуск 4

| Формат | Зона | Поз. | Обозначение | Наименование | Кол. на исполн. А14Б 575 000- — | 01 | 02 | 03 | 04 | 05 | 06 | 07 | 08 | 09 | Примечание |
|---|---|---|---|---|---|---|---|---|---|---|---|---|---|---|---|
| | | | | Документация | | | | | | | | | | | |
| А3 | | | А14Б 575. 000 СБ | Сборочный чертеж | | | | | | | | | | | |
| | | | | Сборочные единицы | | | | | | | | | | | |
| А4 | | 1 | А14Б 567. 010 = 04 | Опора | 1 | | 1 | | 1 | | 1 | | 2 | | |
| | | | -05 | Опора | | 1 | | 1 | | 1 | | 1 | | 2 | |
| | | 2 | -06 | Опора | 1 | | | | | | | | | | |
| | | | -07 | Опора | | 1 | | | | | | | | | |
| | | | -08 | Опора | | | 1 | | | | | | | | |
| | | | -09 | Опора | | | | 1 | | | | | | | |
| | | | -10 | Опора | | | | | 1 | | | | | | |
| | | | -11 | Опора | | | | | | 1 | | | | | |
| | | | -12 | Опора | | | | | | | 1 | | | | |

Исполнения 10..19-см. лист 3

20...25 -см. лист 4

| Изм. | Лист | № докум. | Подп. | Дата |
|---|---|---|---|---|
| Разраб. | Беляевский | | | |
| Пров. | Крупник | | | |
| Рук. гр. | Крупник | | | |
| Н. контр. | Лейтес | | | |
| Утв. | Спивак | | | |

А14Б 575. 000

Опора подвижная двухрядная

| Лит. | Лист | Листов |
|---|---|---|
| И | 1 | 4 |

САНТЕХНИИПРОЕКТ

Копировал: Формат А4

| Инв. № подл. | Подп. и дата | Взам. инв. № | Инв. № дубл. | Подп. и дата |
|---|---|---|---|---|
| | | | | |

| Формат | Зона | Поз. | Обозначение | Наименование | Кол. на исполн. А14Б 575 000- — | 01 | 02 | 03 | 04 | 05 | 06 | 07 | 08 | 09 | Примечание |
|---|---|---|---|---|---|---|---|---|---|---|---|---|---|---|---|
| А4 | | 2 | А14Б 567. 010 -13 | Опора | | | | | | | | 1 | | | |
| А4 | | 3 | А14Б 575. 010 | Кронштейн | 1 | 1 | | | | | | | | | |
| | | | -01 | Кронштейн | | | 1 | 1 | | | | | | | |
| | | | -02 | Кронштейн | | | | | 1 | 1 | | | | | |
| | | | -03 | Кронштейн | | | | | | | 1 | 1 | | | |
| | | | -04 | Кронштейн | | | | | | | | | 1 | 1 | |

| Изм. | Лист | № докум. | Подп. | Дата |
|---|---|---|---|---|
| | | | | |

А14Б 575. 000

Лист 2

Копировал: Формат А4

25206-05 41

| Инв. № подл. | Подп. и дата | Взам. инв. № | Инв. № дубл. | Подп. и дата |
|---|---|---|---|---|
| | | | | |

Серия 5.900-7 Выпуск 4

| Формат | Зона | Поз. | Обозначение | Наименование | Кол. на исполн. А14Б 575.000- 10 | 11 | 12 | 13 | 14 | 15 | 16 | 17 | 18 | 19 | Примечание |
|---|---|---|---|---|---|---|---|---|---|---|---|---|---|---|---|
| | | | | Документация | | | | | | | | | | | |
| А3 | | | А14Б 575.000 СБ | Сборочный чертеж | | | | | | | | | | | |
| | | | | Сборочные единицы | | | | | | | | | | | |
| А4 | | 1 | А14Б 567.010 -06 | Опора | 1 | | 1 | | 1 | | 2 | | | | |
| | | | -07 | Опора | | 1 | | 1 | | 1 | | 2 | | | |
| | | | -08 | Опора | | | | | | | | | 1 | | |
| | | | -09 | Опора | | | | | | | | | | 1 | |
| | | 2 | -08 | Опора | 1 | | | | | | | | | | |
| | | | -09 | Опора | | 1 | | | | | | | | | |
| | | | -10 | Опора | | | 1 | | | | | | 1 | | |
| | | | -11 | Опора | | | | 1 | | | | | | 1 | |
| | | | -12 | Опора | | | | | 1 | | | | | | |
| | | | -13 | Опора | | | | | | 1 | | | | | |
| А4 | | 3 | А14Б 575.010 -05 | Кронштейн | 1 | 1 | | | | | | | | | |
| | | | -06 | Кронштейн | | | 1 | 1 | | | | | | | |
| | | | -07 | Кронштейн | | | | | 1 | 1 | | | | | |
| | | | -08 | Кронштейн | | | | | | | 1 | 1 | | | |
| | | | -09 | Кронштейн | | | | | | | | | 1 | 1 | |

| Изм. | Лист | № докум. | Подп. | Дата | А14Б 575.000 | Лист 3 |
|---|---|---|---|---|---|---|

Копировал. Формат А4

| Инв. № подл. | Подп. и дата | Взам. инв. № | Инв. № дубл. | Подп. и дата |
|---|---|---|---|---|
| | | | | |

| Формат | Зона | Поз. | Обозначение | Наименование | Кол. на исполн. А14Б 575.000- 20 | 21 | 22 | 23 | 24 | 25 | | | | | Примечание |
|---|---|---|---|---|---|---|---|---|---|---|---|---|---|---|---|
| | | | | Документация | | | | | | | | | | | |
| А3 | | | А14Б 575.000 СБ | Сборочный чертеж | | | | | | | | | | | |
| | | | | Сборочные единицы | | | | | | | | | | | |
| А4 | | 1 | А14Б 567.010 -08 | Опора | 1 | | 2 | | | | | | | | |
| | | | -09 | Опора | | 1 | | 2 | | | | | | | |
| | | | -10 | Опора | | | | | 2 | | | | | | |
| | | | -11 | Опора | | | | | | 2 | | | | | |
| | | 2 | -12 | Опора | 1 | | | | | | | | | | |
| | | | -13 | Опора | | 1 | | | | | | | | | |
| А4 | | 3 | А14Б 575.010 -10 | Кронштейн | 1 | 1 | | | | | | | | | |
| | | | -11 | Кронштейн | | | 1 | 1 | | | | | | | |
| | | | -12 | Кронштейн | | | | | 1 | 1 | | | | | |

| Изм. | Лист | № докум. | Подп. | Дата | А14Б 575.000 | Лист 4 |
|---|---|---|---|---|---|---|

Копировал: Формат А4

25206-05 42

А 14Б 575.000СБ

Серия 5.900-7 Выпуск 4

Рис. 1

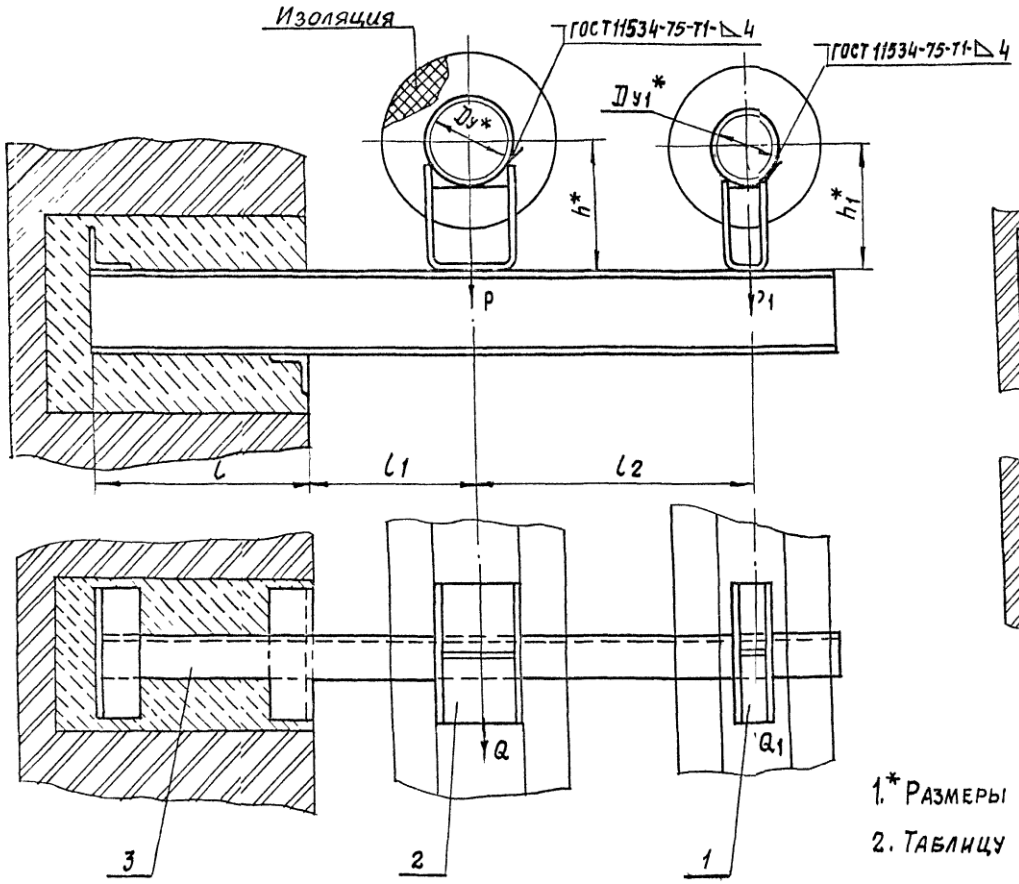


Рис. 2

Остальное - см. рис. 1

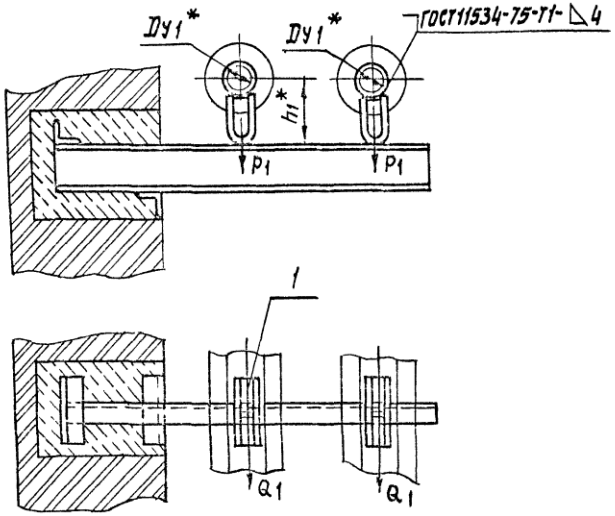


1.* Размеры для справок.

2. Таблицу исполнений - см. лист 2

| | | | | | | | | |
|---|---|---|---|---|---|---|---|---|
| Изм. | Лист | № докум | Подп. | Дата | А 14Б 575.000СБ | | | |
| Разраб | | Беляевская | | | Опора подвижная двухрядная | Лит. | Масса | Масштаб |
| Пров | | Крупник | | | | И | См. табл. | — |
| Нач гр | | Крупник | | | | Лист 1 | Листов 2 | |
| Гл. спец. | | | | | | | | |
| Р. контр. | | Лейтес | | | | Сантехниипроект | | |
| Утв. | | Спивак | | | | | | |

Подп. и дата | Инв. № дубл | Взам. инв. № | Подп. и дата | Инв. № подл.

Копировал 25206-05 43 Формат А3

А14Б 575.000СБ

Серия 5.900-7 Выпуск 4.

| Обозначение | Рис | Условный проход, мм | | Допускаемые нагрузки, кгс | | | | Размеры, мм | | | | | Масса кг |
|---|---|---|---|---|---|---|---|---|---|---|---|---|---|
| | | | | вертик. | | горизонт. | | | | | | | |
| | | $Dy^*$ | $Dy_1^*$ | P | $P_1$ | Q | $Q_1$ | L | $L_1$ | $L_2$ | $h^*$ | $h_1$ | |
| А14Б575.000 | 1 | 100 | 80 | 157 | 107 | 47 | 32 | 250±1 | 195±1 | 330±1 | 154 | 145 | 11,0 |
| -01 | | | | | | | | | | | 204 | 195 | 120 |
| -02 | | 125 | | 220 | | 66 | | | 210±1 | 345±1 | 167 | 145 | 12,8 |
| -03 | | | | | | | | | | | 217 | 195 | 13,7 |
| -04 | | 150 | | 325 | | 97 | | | 220±1 | 355±1 | 180 | 145 | 13,8 |
| -05 | | | | | | | | | | | 230 | 195 | 14,9 |
| -06 | | 200 | | 860 | | 258 | | 380±1 | 260±1 | 395±1 | 210 | 145 | 24,0 |
| -07 | | | | | | | | | | | 260 | 195 | 25,3 |
| -08 | 2 | — | | — | | — | | 250*1 | 185±1 | 320±1 | — | 145 | 9,14 |
| -09 | | | | | | | | | | | — | 195 | 10,1 |
| -10 | 1 | 125 | 100 | 220 | 157 | 66 | 47 | | 210±1 | 355±1 | 167 | 154 | 13,9 |
| -11 | | | | | | | | | | | 217 | 204 | 14,9 |
| -12 | | 150 | | 325 | | 97 | | | 220±1 | 365±1 | 180 | 154 | 16,7 |

Продолжение

| Обозначение | Рис | Условный проход, мм | | Допускаемые нагрузки, кгс | | | | Размеры, мм | | | | | Масса кг |
|---|---|---|---|---|---|---|---|---|---|---|---|---|---|
| | | | | вертик. | | горизонт. | | | | | | | |
| | | $Dy^*$ | $Dy_1^*$ | P | $P_1$ | Q | $Q_1$ | $C^*$ | $L_1$ | $L_2$ | $h^*$ | $h_1$ | |
| А14Б575.000-13 | 1 | 150 | 100 | 325 | 157 | 97 | 47 | 1250 | 220±1 | 365±1 | 230 | 204 | 18,8 |
| -14 | | 200 | | 860 | | 258 | | | 260±1 | 405±1 | 210 | 154 | 33,6 |
| -15 | | | | | | | | | | | 260 | 204 | 34,9 |
| -16 | 2 | — | | — | | — | | 3380 | 195±1 | 340±1 | — | 154 | 13,3 |
| -17 | | | | | | | | | | | — | 204 | 14,3 |
| -18 | 1 | 150 | 125 | 325 | 220 | 97 | 66 | 1250 | 220±1 | 380±1 | 180 | 167 | 18,2 |
| -19 | | | | | | | | | | | 230 | 217 | 19,4 |
| -20 | | 200 | | 860 | | 258 | | 380 | 260±1 | 420±1 | 210 | 167 | 34,0 |
| -21 | | | | | | | | | | | 260 | 217 | 35,2 |
| -22 | 2 | — | | — | | — | | 250 | 210±1 | 370±1 | — | 167 | 16,7 |
| -23 | | | | | | | | | | | — | 217 | 17,7 |
| -24 | | — | 150 | — | 220 | — | 97 | | 220±1 | 390±1 | — | 180 | 22,5 |
| -25 | | | | | | | | | | | — | 230 | 23,9 |

Подп и дата | Инв № дубл | Взам инв № | Подп. и дата | Инв № подл

| Изм | Лист | № докум. | Подп | Дата | А14Б 575.000.СБ | Лист 2 |
|---|---|---|---|---|---|---|

Копировал 25206-05 44 Формат А3

| Инв № подл. | Подп. и дата | Взам. инв № | Инв № дубл. | Подп. и дата |
|---|---|---|---|---|
| | | | | |

Серия 5.900.-7 выпуск 4

| Формат | Зона | Поз. | Обозначение | Наименование | Кол. на исполн. А14Б 575.010- — | 01 | 02 | 03 | 04 | 05 | 06 | 07 | 08 | 09 | Примечание |
|---|---|---|---|---|---|---|---|---|---|---|---|---|---|---|---|
| | | | | Документация | | | | | | | | | | | |
| А4 | | | А14Б 575.010СБ | Сборочный чертеж | | | | | | | | | | | |
| | | | | Детали | | | | | | | | | | | |
| А4 | | 1 | А14Б 567.001 -05 | Поперечина | 2 | 2 | | | 2 | | | | 2 | | |
| | | | -12 | Поперечина | | | 2 | | | 2 | | | | | |
| | | | -21 | Поперечина | | | | 2 | | | 2 | 2 | | 2 | |
| А3 | | 2 | А14Б 569.001 -19 | Поперечина | 1 | | | | | | | | | | |
| | | | -20 | Поперечина | | 1 | | | | | | | | | |
| | | | -21 | Поперечина | | | 1 | | | | | | | | |
| | | | -22 | Поперечина | | | | 1 | | | | | | | |
| | | | -23 | Поперечина | | | | | 1 | | | | | | |
| | | | -24 | Поперечина | | | | | | 1 | | | | | |
| | | | -25 | Поперечина | | | | | | | 1 | | | | |
| | | | -26 | Поперечина | | | | | | | | 1 | | | |
| | | | -27 | Поперечина | | | | | | | | | 1 | | |
| | | | -28 | Поперечина | | | | | | | | | | 1 | |

| Изм. | Лист | № докум. | Подп. | Дата | А14Б 575.010 | | | |
|---|---|---|---|---|---|---|---|---|
| Разраб. | Белявская | | | | Кронштейн | Лит. | Лист | Листов |
| Пров. | Крупник | | | | | И | 1 | 2 |
| Рук. гр. | Крупник | | | | | САНТЕХНИИПРОЕКТ | | |
| Н. контр. | Лейтес | | | | | | | |
| Утв. | Спивак | | | | | | | |

Копировал Формат А4

| Инв № подл. | Подп. и дата | Взам. инв. № | Инв. № дубл. | Подп. и дата |
|---|---|---|---|---|
| | | | | |

| Формат | Зона | Поз. | Обозначение | Наименование | Кол. на исполн. А14Б575.010- 10 | 11 | 12 | Примечание |
|---|---|---|---|---|---|---|---|---|
| | | | | Документация | | | | |
| А4 | | | А14Б 575.010СБ | Сборочный чертеж | | | | |
| | | | | Детали | | | | |
| А4 | | 1 | А14Б 567.001 -12 | Поперечина | | 2 | | |
| | | | -21 | Поперечина | 2 | | | |
| | | | -13 | Поперечина | | | 2 | |
| А3 | | 2 | А14Б 569.001 -29 | Поперечина | 1 | | | |
| | | | -30 | Поперечина | | 1 | | |
| | | | -31 | Поперечина | | | 1 | |

| Изм. | Лист | № докум. | Подп. | Дата | А14Б 575.010 | Лист |
|---|---|---|---|---|---|---|
| | | | | | | 2 |

Копировал Формат А4

25200-05 45

Серия 5.900.-7 Выпуск 4

А14Б 575.010 СБ

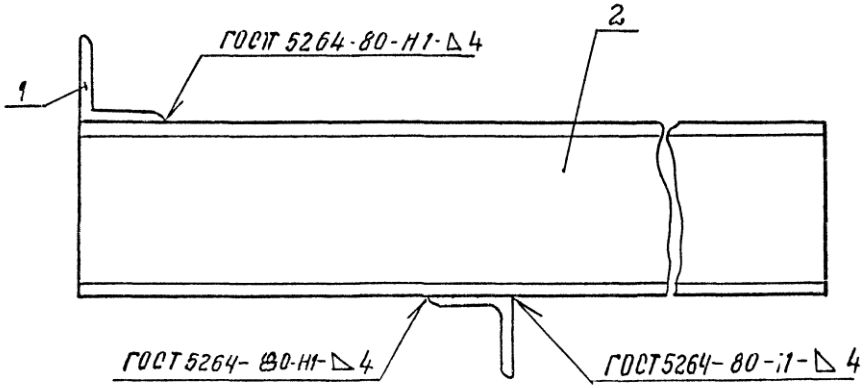


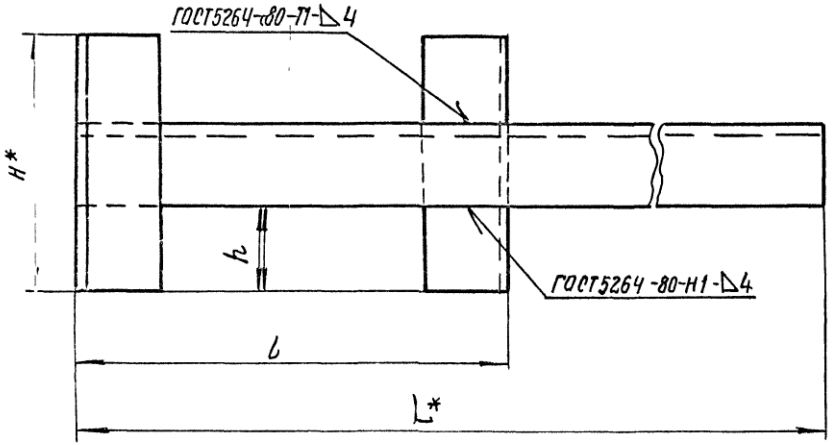


| Обозначение | Размеры, мм | | | | Масса, кг |
|---|---|---|---|---|---|
| | L* | l | H* | h | |
| А14Б 575 010 | 830 | 250 | 150 | 52 | 8,24 |
| -01 | 860 | | | 49 | 10,06 |
| -02 | 880 | | 200 | 74 | 10,65 |
| -03 | 1090 | 380 | 250 | 90 | 19,80 |
| -04 | 810 | 250 | 150 | 55 | 6,83 |
| -05 | 895 | | 200 | 74 | 10,80 |
| -06 | 915 | | 250 | 96 | 13,13 |
| -07 | 995 | 380 | | 88 | 19,20 |
| -08 | | | 150 | 49 | 11,46 |
| -09 | 930 | 250 | 250 | 94 | 14,30 |
| -10 | 1140 | 380 | | 56,5 | 28,90 |
| -11 | 910 | 250 | 200 | 99 | 15,10 |
| -12 | 940 | | 300 | 117 | 16,56 |

1.* Размеры для справок

2. $\pm \frac{tz}{2}$

| | | | | | | | | |
|---|---|---|---|---|---|---|---|---|
| Изм. | Лист | № докум. | Подп. | Дата | А14Б 575.010 СБ | | | |
| Разраб. | | Белявская | | | Кронштейн | Лит. | Масса | Масштаб |
| Пров. | | Крупник | | | | И | см. табл. | — |
| Нач. гр. | | Крупник | | | | Лист | Листов 1 | |
| Гл. спец. | | | | | | Сантехниипроект | | |
| Н. контр. | | Лейтес | | | | | | |
| Утв. | | Сливак | | | | | | |

Копировал 25.06-05 46 Формат А3

Инв. № подл. | Подп. и дата | Взам. инв. № | Инв. № дубл. | Подп. и дата

| Инв. № подл. | Подп. и дата | Взам. инв. № | Инв. № дубл. | Подп. и дата |
|---|---|---|---|---|
| | | | | |

Серия 5.900 -7 выпуск 4

| Формат | Зона | Поз. | Обозначение | Наименование | Кол. на исполн. А14Б 576.000 — | 01 | 02 | 03 | | | | | | | Примечание |
|---|---|---|---|---|---|---|---|---|---|---|---|---|---|---|---|
| | | | | Документация | | | | | | | | | | | |
| А3 | | | А14Б 576 000 СБ | Сборочный чертеж | | | | | | | | | | | |
| | | | | Сборочные единицы | | | | | | | | | | | |
| А4 | | 1 | А14Б 576.010 | Кронштейн | 1 | | | | | | | | | | |
| | | | -01 | Кронштейн | | 1 | | | | | | | | | |
| | | | -02 | Кронштейн | | | 1 | | | | | | | | |
| | | | -03 | Кронштейн | | | | 1 | | | | | | | |
| | | | | Детали | | | | | | | | | | | |
| А4 | | 2 | А14Б 566. 001 | Хомут | 3 | | | | | | | | | | |
| | | | -01 | Хомут | | 3 | | | | | | | | | |

| Изм. | Лист | № докум. | Подп. | Дата | А14Б 576. 000 | | | |
|---|---|---|---|---|---|---|---|---|
| Разраб. | | Бейквская | | | Опора подвижная трехрядная | Лит | Лист | Листов |
| Пров. | | Крупник | | | | И | 1 | 2 |
| Рук. гр. | | Крупник | | | | Сантехниипроект | | |
| Н. контр. | | Дейтес | | | | | | |
| Утв. | | Спивак | | | | | | |

Копировал Формат А4

| Инв. № подл. | Подп. и дата | Взам. инв. № | Инв. № дубл. | Подп. и дата |
|---|---|---|---|---|
| | | | | |

| Формат | Зона | Поз. | Обозначение | Наименование | Кол. на исполн. А14Б 576.000- — | 01 | 02 | 03 | | | | | | | Примечание |
|---|---|---|---|---|---|---|---|---|---|---|---|---|---|---|---|
| А4 | | 2 | А14Б 566.001-02 | Хомут | | | 3 | | | | | | | | |
| | | | -03 | Хомут | | | | 3 | | | | | | | |
| А4 | | 3 | А14Б 566.002 | Подушка | 3 | | | | | | | | | | |
| | | | -01 | Подушка | | 3 | | | | | | | | | |
| | | | -02 | Подушка | | | 3 | | | | | | | | |
| | | | -03 | Подушка | | | | 3 | | | | | | | |
| | | | | Стандартные изделия | | | | | | | | | | | |
| | | | | Гайки ГОСТ 5915-70 | | | | | | | | | | | |
| | | 4 | | М10-6Н.5 | 12 | | | | | | | | | | |
| | | | | М12-6Н5 | | 12 | 12 | 12 | | | | | | | |
| | | | | Шайбы ГОСТ 10906-78 | | | | | | | | | | | |
| | | 5 | | 10.04 | 6 | | | | | | | | | | |
| | | | | 12 04 | | 6 | 6 | 6 | | | | | | | |

| Изм. | Лист | № докум. | Подп. | Дата | А14Б 576. 000 | Лист 2 |
|---|---|---|---|---|---|---|

Копировал Формат А4

25206-05 ТМ

А146 576.000 СБ

Серия 5.900-7 выпуск 4

Рис. 1

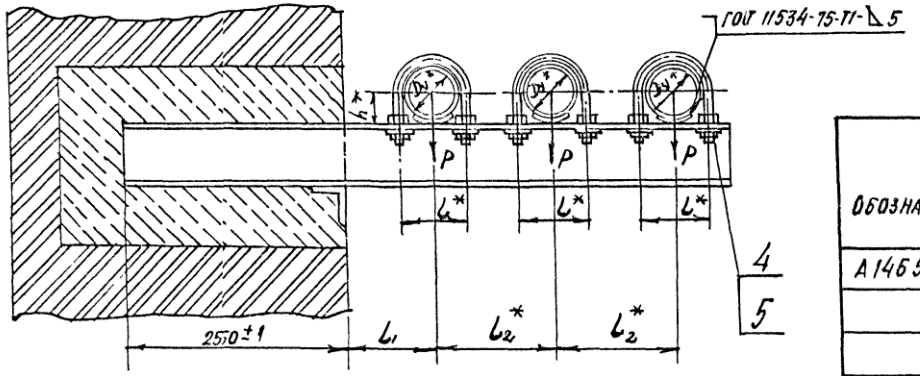


| Обозначение | Рис. | Условный проход $D_y$*, мм | Допускаемые нагрузки, кгс: вертик. P | Допускаемые нагрузки, кгс: горизонт. Q | Размеры, мм: L* | L1 | L2* | H* | Масса, кг |
|---|---|---|---|---|---|---|---|---|---|
| А146 576.000 | 1 | 50 | 40 | 12 | 70 | 100±1 | 140 | 32 | 0,45 |
| -01 | | 65 | 56 | 17 | 90 | 120±1 | 160 | 41 | 7,40 |
| -02 | 2 | 80 | 72 | 22 | 106 | 130±1 | 175 | 48 | 8,40 |
| -03 | | 100 | 120 | 36 | 122 | 140±1 | 195 | 57 | 13,80 |

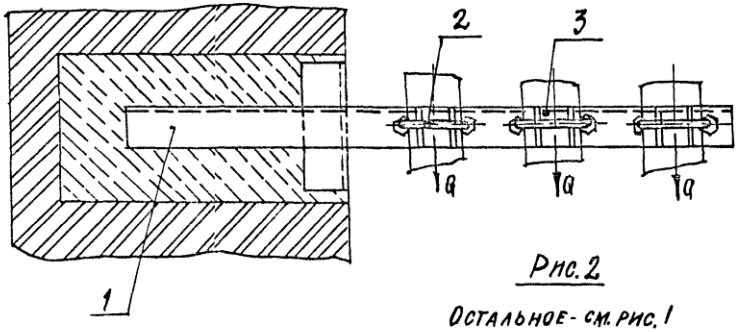


Рис. 2

Остальное - см. рис. 1

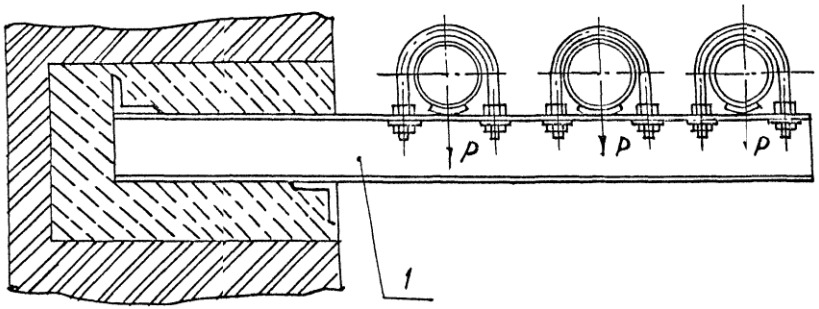


* Размеры для справок.

| Изм | Лист | № докум | Подп. | Дата |
|---|---|---|---|---|
| Разраб. | Беляевская | | | |
| Пров | Крупник | | | |
| Нач гр | Крупник | | | |
| Гл спец. | | | | |
| Н контр. | Лейтес | | | |
| Утв | Спивак | | | |

А146 576.000 СБ

Опора подвинная трехрядная

| Лит. | Масса | Масштаб |
|---|---|---|
| И | см. табл. | — |

Лист | Листов 1

Сантехниипроект

25206-05 48 Формат А3

Инв. № подл. | Подп. и дата | Взам. инв. № | Инв. № дубл. | Подп. и дата

Серия 5.900.-7 выпуск 4

| Обозначение | Наименование | Кол. на исполн. А14Б576.010- — | 01 | 02 | 03 | Примечание |
|---|---|---|---|---|---|---|
| | Документация | | | | | |
| А14Б576.010 СБ | Сборочный чертеж | | | | | |
| | Детали | | | | | |
| А14Б567.001-05 | Поперечина | 1 | 1 | 2 | 2 | |
| А14Б569.001-32 | Поперечина | 1 | | | | |
| -33 | Поперечина | | 1 | | | |
| -34 | Поперечина | | | 1 | | |
| -35 | Поперечина | | | | 1 | |

Инв. № подл. | Подп. и дата | Взам. инв. № | Инв. № дубл. | Подп. и дата

Формат А3 | Зона | Поз.

А14Б576.010

Изм. | Лист | № докум. | Подп. | Дата

Разраб. Беляевская | Пров. Крупник | Рук. гр. Крупник | Н. контр. Лейтес | Утв. Спивак

Кронштейн

Лит. | Лист | Листов

И | 1

САНТЕХНИИПРОЕКТ

Копировал | Формат А4

А146 585.001

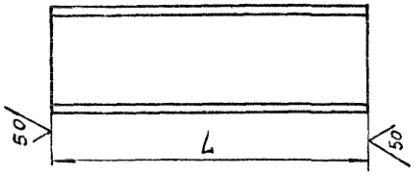


| Обозначение | L, мм | Материал | Масса, кг |
|---|---|---|---|
| А14Б585.001 | $150_{-1,0}$ | Швеллер $\frac{5\ ГОСТ\ 8240-89}{Ст.3\ ГОСТ\ 535-88}$ | 0,72 |
| -01 | | Швеллер $\frac{6,5\ ГОСТ\ 8240-89}{Ст.3\ ГОСТ\ 535-88}$ | 0,88 |
| -02 | $180_{-1,0}$ | Швеллер $\frac{10\ ГОСТ\ 8240-89}{Ст.3\ ГОСТ\ 535-88}$ | 1,54 |
| -03 | $200_{-1,15}$ | | 1,71 |
| -04 | $750_{-2,0}$ | Швеллер $\frac{5\ ГОСТ\ 8240-89}{Ст.3\ ГОСТ\ 535-88}$ | 3,60 |
| -05 | $880_{-2,3}$ | | 4,23 |
| -06 | $950_{-2,3}$ | Швеллер $\frac{6,5\ ГОСТ\ 8240-89}{Ст.3\ ГОСТ\ 535-88}$ | 5,60 |
| -07 | $1100_{-2,6}$ | Швеллер $\frac{10\ ГОСТ\ 8240-89}{Ст.3\ ГОСТ\ 535-88}$ | 9,40 |
| -08 | $1200_{-2,6}$ | | 10,30 |
| -09 | $1900_{-3,7}$ | Швеллер $\frac{12\ ГОСТ\ 8240-89}{Ст.3\ ГОСТ\ 535-88}$ | 19,80 |

Инв. № подл. | Подп. и дата | Взам. инв. № | Инв. № дубл. | Подп. и дата

Изм. | Лист | № докум. | Подп. | Дата

Разраб. Беляевская | Пров. Крупник | Нач. гр. Крупник | Гл. спец. | Н. контр. Лейтес | Утв. Спивак

А14Б585.001

Поперечина

Лит. И | Масса См. табл. | Масштаб —

Лист | Листов 1

См. табл.

САНТЕХНИИПРОЕКТ

Копировал 25206-05 49 Формат А4

А14Б 576.010СБ

Серия 5.900-7 выпуск 4

Рис. 1

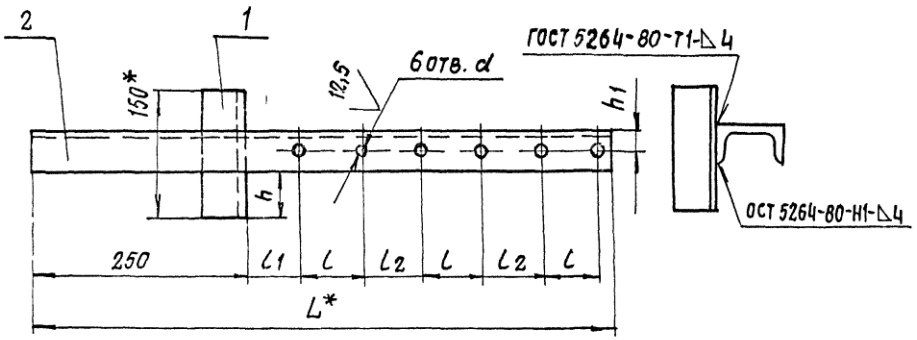


| Обозначение | Рис. | Размеры, мм | | | | | | | Масса, кг |
|---|---|---|---|---|---|---|---|---|---|
| | | L* | L | L1 | L2 | h | h1 | d | |
| А14Б 576.010 | 1 | 695 | 70 | 65 | 70 | 55 | 25 | 12 | 5,46 |
| –01 | | 765 | 90 | 75 | | | | 14 | 6,00 |
| –02 | 2 | 810 | 106 | 77 | 69 | | | | 6,83 |
| –03 | | 870 | 122 | 79 | 73 | 49 | 30 | | 12,12 |

Рис. 2

Остальное – см. рис.1

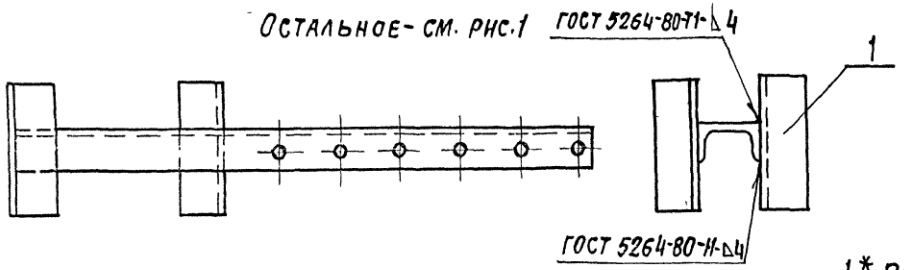


1.* Размеры для справок

2. Н14; $\pm \frac{t2}{2}$

| | | | | | | | | | |
|---|---|---|---|---|---|---|---|---|---|
| Изм | Лист | № докум | Подп | Дата | А14Б 576.010.СБ | | | | |
| Разраб | | Беляевская | | | Кронштейн | Лит. | Масса | Масштаб | |
| Пров | | Крупник | | | | И | См. табл. | — | |
| Нач.гр | | Крупник | | | | Лист | Листов 1 | | |
| Гл.спец. | | | | | | | | | |
| Н.контр | | Лентес | | | | Сантехниипроект | | | |
| Утв. | | Спивак | | | | | | | |

Копировал 25206-05 50 Формат А3

Инв.№ подл | Подп. и дата | Взам. инв.№ | Инв.№ дубл | Подп. и дата

| Инв № подл. | Подп. и дата | Взам. инв № | Инв № дубл. | Подп. и дата |
|---|---|---|---|---|
| | | | | |

Серия 5.900 -7 выпуск 4

| Формат | Зона | Поз. | Обозначение | Наименование | Кол. на исполн. А14Б 577.000- | | | | | | | | | | Примечание |
|---|---|---|---|---|---|---|---|---|---|---|---|---|---|---|---|
| | | | | | - | 01 | 02 | 03 | 04 | 05 | 06 | 07 | | | |
| | | | | Документация | | | | | | | | | | | |
| А3 | | | А14Б 577.000 СБ | Сборочный чертеж | | | | | | | | | | | |
| | | | | Сборочные единицы | | | | | | | | | | | |
| А4 | | 1 | А14Б 567.010 | Опора | 3 | | | | | | | | | | |
| | | | -01 | Опора | | 3 | | | | | | | | | |
| | | | -02 | Опора | | | 3 | | | | | | | | |
| | | | -03 | Опора | | | | 3 | | | | | | | |
| | | | -04 | Опора | | | | | 3 | | | | | | |
| | | | -05 | Опора | | | | | | 3 | | | | | |
| | | | -06 | Опора | | | | | | | 3 | | | | |
| | | | -07 | Опора | | | | | | | | 3 | | | |

| Изм. | Лист | № докум. | Подп. | Дата | А14Б 577.000 | | | |
|---|---|---|---|---|---|---|---|---|
| Разраб. | | Белявская | | | Опора подвижная трехрядная | Лит. | Лист | Листов |
| Пров. | | Крупник | | | | И | 1 | 2 |
| Рук. гр. | | Крупник | | | | Сантехниипроект | | |
| Н. контр. | | Лейтес | | | | | | |
| Утв. | | Сидоли | | | | | | |

Копировал Формат А4

| Инв № подл. | Подп. и дата | Взам. инв № | Инв № дубл. | Подп. и дата |
|---|---|---|---|---|
| | | | | |

| Формат | Зона | Поз. | Обозначение | Наименование | Кол. на исполн. А14Б 577.000- | | | | | | | | | | Примечание |
|---|---|---|---|---|---|---|---|---|---|---|---|---|---|---|---|
| | | | | | - | 01 | 02 | 03 | 04 | 05 | 06 | 07 | | | |
| А4 | | 2 | А14Б 570.010 -03 | Кронштейн | 1 | 1 | | | | | | | | | |
| | | | -04 | Кронштейн | | | 1 | 1 | | | | | | | |
| | | | -05 | Кронштейн | | | | | 1 | 1 | | | | | |
| | | | -06 | Кронштейн | | | | | | | 1 | 1 | | | |

| Изм. | Лист | № докум. | Подп. | Дата | А14Б 577.000 | Лист 2 |
|---|---|---|---|---|---|---|

Копировал Формат А4

25206-05 ТМ

А146 577.000СБ

Серия 5.900 -7 Выпуск 4

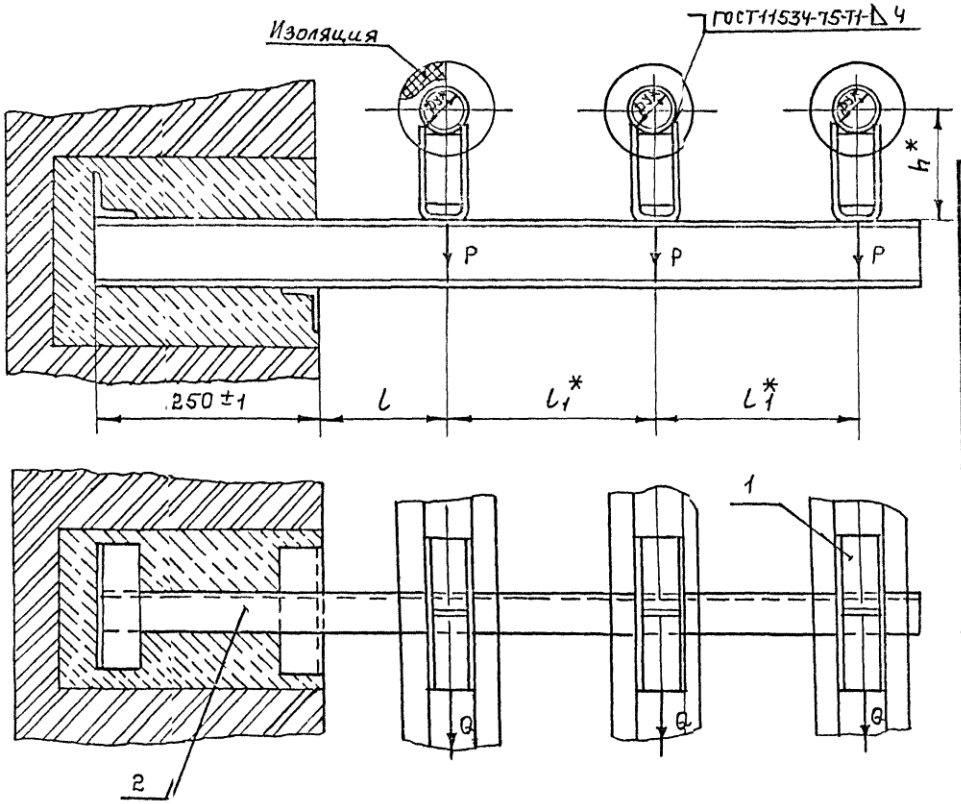


| Обозначение | Условный проход Ду, мм | Допускаемые нагрузки, кгс | | Размеры, мм | | | Масса, кг |
|---|---|---|---|---|---|---|---|
| | | вертик. P | горизонт. Q | l | l1* | h* | |
| А146 577.000 | 50 | 51 | 15 | 150±1 | 245 | 132 | 11,54 |
| -01 | | | | | | 182 | 12,80 |
| -02 | 65 | 78 | 23 | 160±1 | 270 | 140 | 13,23 |
| -03 | | | | | | 190 | 14,61 |
| -04 | 80 | 107 | 32 | 185±1 | 320 | 147 | 18,90 |
| -05 | | | | | | 197 | 20,30 |
| -06 | 100 | 157 | 47 | 195±1 | 340 | 156 | 25,34 |
| -07 | | | | | | 206 | 26,92 |

*Размеры для справок.

| | | | | | | | | |
|---|---|---|---|---|---|---|---|---|
| Изм. | Лист | №докум. | Подп. | Дата | А146 577.000 СБ | | | |
| Разраб. | | Белявская | | | Опора подвижная трехрядная. | Лит. | Масса | Масштаб |
| Пров. | | Крупник | | | | И | см табл. | — |
| Нач.гр. | | Крупник | | | | Лист | Листов 1 | |
| Н.контр. | | Лейтес | | | | Сантехниипроект | | |
| Утв. | | Спивак | | | | | | |

Копировал: 25206-05 52 Формат А3

Инв.№ подл. | Подп. и дата | Взам.инв.№ | Инв.№ дубл. | Подп. и дата

| Инв. № подл. | Подп. и дата | Взам. инв. № | Инв. № дубл. | Подп. и дата |
|---|---|---|---|---|
| | | | | |

Серия 5.900 -7 выпуск 4

| Формат | Зона | Поз. | Обозначение | Наименование | Кол. на исполн. А14Б578.000- — | 01 | 02 | Примечание |
|---|---|---|---|---|---|---|---|---|
| | | | | Документация | | | | |
| А3 | | | А14Б 578.000 СБ | Сборочный чертеж | | | | |
| | | | | Сборочные единицы | | | | |
| А4 | | 1 | А14Б 578.010 | Кронштейн | 1 | | | |
| | | | - 01 | Кронштейн | | 1 | | |
| | | | - 02 | Кронштейн | | | 1 | |
| | | | | Детали | | | | |
| А4 | | 2 | А14Б 566.001 | Хомут | 3 | | | |
| | | | - 01 | Хомут | | 3 | | |
| | | | - 02 | Хомут | | | 3 | |

| Изм. | Лист | № докум. | Подп. | Дата | А14Б 578.000 | | | |
|---|---|---|---|---|---|---|---|---|
| Разраб. | | Белявская | | | Опора подвижная трехрядная | Лит. | Лист 1 | Листов 2 |
| Пров. | | Крупник | | | | | | |
| Рук. груп. | | Крупник | | | | Гантехниипрект | | |
| Н. контр. | | Лейтес | | | | | | |
| Утв. | | Спивак | | | | | | |

Копировал Формат А4

| Инв. № подл. | Подп. и дата | Взам. инв. № | Инв. № дубл. | Подп. и дата |
|---|---|---|---|---|
| | | | | |

| Формат | Зона | Поз. | Обозначение | Наименование | Кол. на исполн. А14Б578.000 — | 01 | 02 | Примечание |
|---|---|---|---|---|---|---|---|---|
| А4 | | 3 | А14Б 566.002 | Подушка | 3 | | | |
| | | | - 01 | Подушка | | 3 | | |
| | | | - 02 | Подушка | | | 3 | |
| | | | | Стандартные изделия | | | | |
| | | | | Гайки ГОСТ 5915-70 | | | | |
| | | 4 | | М10-6Н.5 | 12 | | | |
| | | | | М12-6Н.5 | | 12 | 12 | |
| | | | | Шайбы ГОСТ 10906-78 | | | | |
| | | 5 | | 10.02 | 6 | | | |
| | | | | 12.02 | | 6 | 6 | |

| Изм. | Лист | № докум. | Подп. | Дата | А14Б 578.000 | Лист 2 |
|---|---|---|---|---|---|---|

Копировал Формат А4

52

| Инв № подл | Подп и дата | Взам инв № | Инв № дубл | Подпись и дата |
|---|---|---|---|---|
| | | | | |

Серия 5.900. -7 Выпуск 4

| Формат | Зона | Поз. | Обозначение | Наименование | Кол. на испол А14Б 578.010 — | 01 | 02 | | | | | | | | Примечание |
|---|---|---|---|---|---|---|---|---|---|---|---|---|---|---|---|
| | | | | Документация | | | | | | | | | | | |
| А3 | | | А14Б 578.010 СБ | Сборочный чертеж | | | | | | | | | | | |
| | | | | Детали | | | | | | | | | | | |
| А4 | | 1 | А14Б 568.001 -02 | Косынка | 1 | 1 | | | | | | | | | |
| | | | -03 | Косынка | | | 1 | | | | | | | | |
| А3 | | 2 | А14Б 569.001 -36 | Поперечина | 1 | | | | | | | | | | |
| | | | -37 | Поперечина | | 1 | | | | | | | | | |
| | | | -38 | Поперечина | | | 1 | | | | | | | | |
| А4 | | 3 | А14Б 578 001 | Косынка | 1 | 1 | | | | | | | | | |
| | | | -01 | Косынка | | | 1 | | | | | | | | |

| Изм | Лист | № докум | Подп | Дата | А14Б 578.010 | | |
|---|---|---|---|---|---|---|---|
| Разраб | | Белявская | | | Кронштейн | Лит | Лист | Листов |
| Пров | | Крупник | | | | И | | 1 |
| Рук груп | | Крупник | | | | Сантехниипроект | | |
| Н контр. | | Лейтес | | | | | | |
| Утв | | Спивак | | | | | | |

Копировал Формат А4

| Инв № подл | Подп и дата | Взам инв № | Инв № дубл | Подп и дата |
|---|---|---|---|---|
| | | | | |

| Изм | Лист | № докум | Подп | Дата | А14Б 578 001 | | |
|---|---|---|---|---|---|---|---|
| Разраб | | Белявская | | | Косынка | Лит. | Масса | Масштаб |
| Пров | | Крупник | | | | И | См. табл. | |
| Нач гр. | | Крупник | | | | Лист | Листов 1 | |
| Н контр. | | Лейтес | | | | Сантехниипроект | | |
| Утв | | Спивак | | | | | | |

Лист 8 ГОСТ 19903-74 / Ст 3 ГОСТ 14637-89

Копировал 25206-05 55 Формат А4

| Обозначение | Размеры, мм L | Размеры, мм H | Масса, кг |
|---|---|---|---|
| А14Б 578 001 -01 | 80-0,74 | 150-1,0 | 0,43 |
| | 100-0,87 | 180-1,0 | 0,63 |

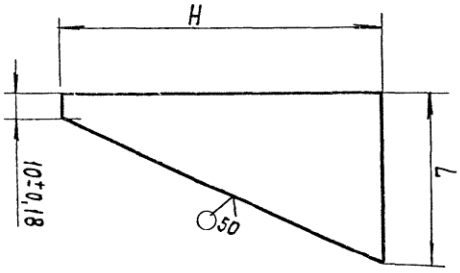


А14Б 578 001



ООО "Изополимет Плюс" - https://izopolimet.by

А14Б 578 000 СБ

Серия 5.900-7 выпуск 4

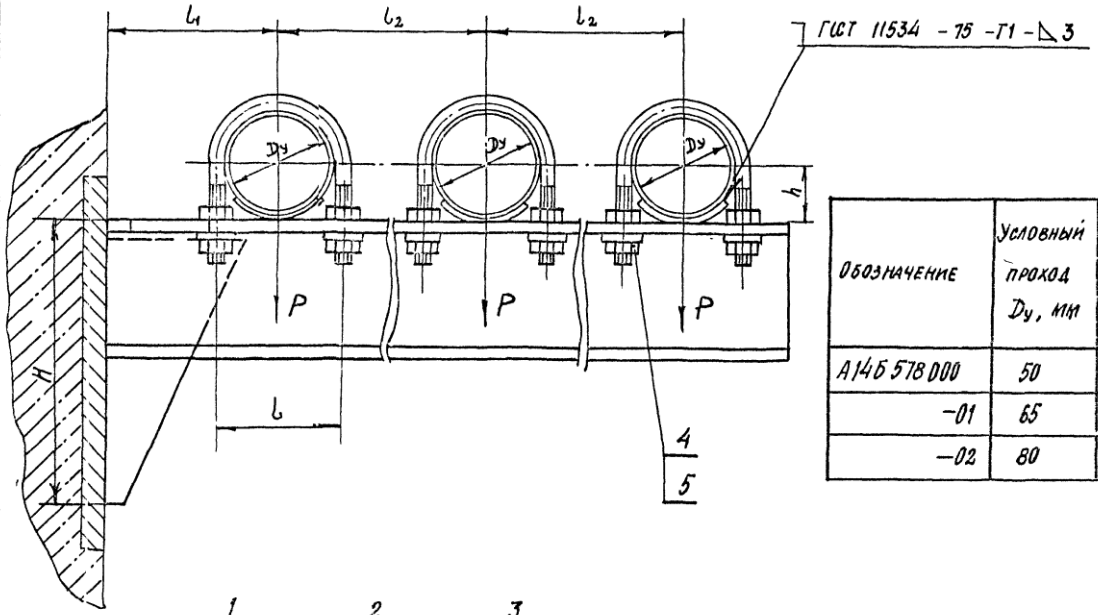


| Обозначение | Условный проход Dy, мм | Допускаемые нагрузки, кгс | | Размеры, мм | | | | | | Масса, кг |
|---|---|---|---|---|---|---|---|---|---|---|
| | | вертик | горизонт. | | | | | | | |
| | | P | Q | H | H1 | h | l | l1 | l2 | |
| А14Б 578 000 | 50 | 40 | 12 | 160 | 88 | 32 | 70 | 100 | 140 | 4,7 |
| -01 | 65 | 56 | 17 | | | 41 | 90 | 120 | 160 | 5,8 |
| -02 | 80 | 72 | 22 | 190 | 98 | 48 | 106 | 130 | 175 | 6,3 |

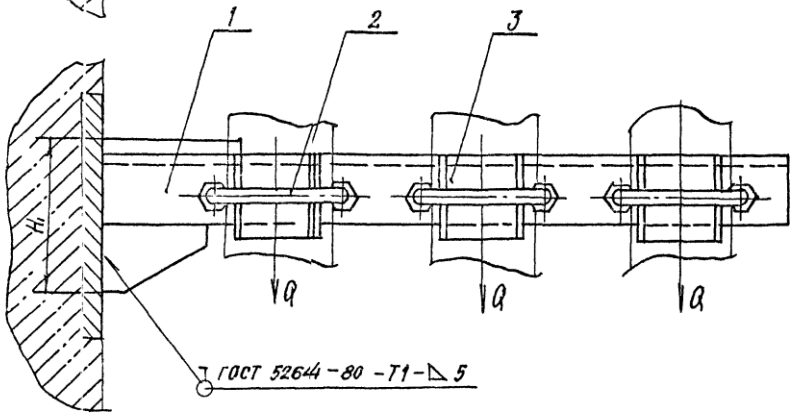


Размеры для справок.

| Изм. | Лист | № докум. | Подп. | Дата | А14Б 578.000 СБ | | | |
|---|---|---|---|---|---|---|---|---|
| Разраб. | | Березовская | | | Опора подвижная трехрядная | Лит. | Масса | Масштаб |
| Пров. | | Крупник | | | | Н | см. табл. | — |
| Нач. гр. | | Крупник | | | | Лист | Листов 1 | |
| Гл. спец. | | | | | | | | |
| Н. контр. | | Ленгес | | | | Сантехниипроект | | |
| Утв. | | Спивак | | | | | | |

Инв. № подл. | Подп. и дата | Взам. инв. № | Инв. № дубл. | Подп. и дата

25206-05 54 Формат А3

А14Б 578.010 СБ

Серия 5.900 -7 Выпуск 4

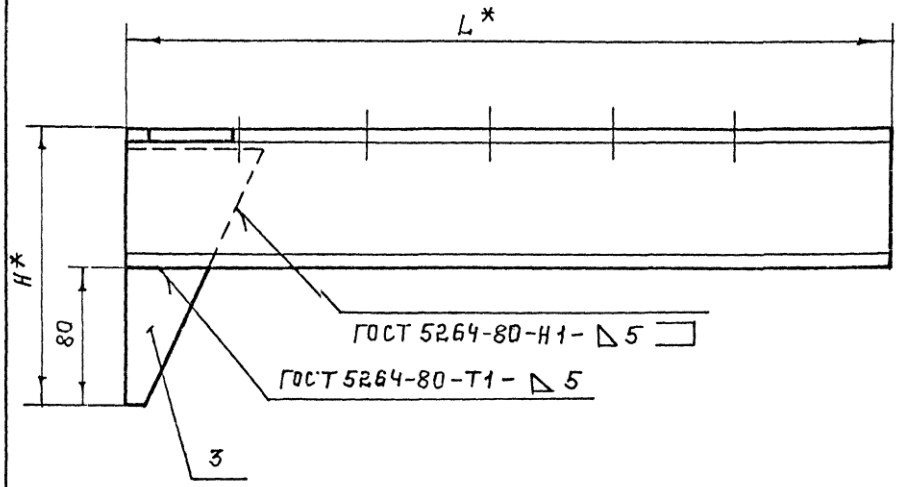


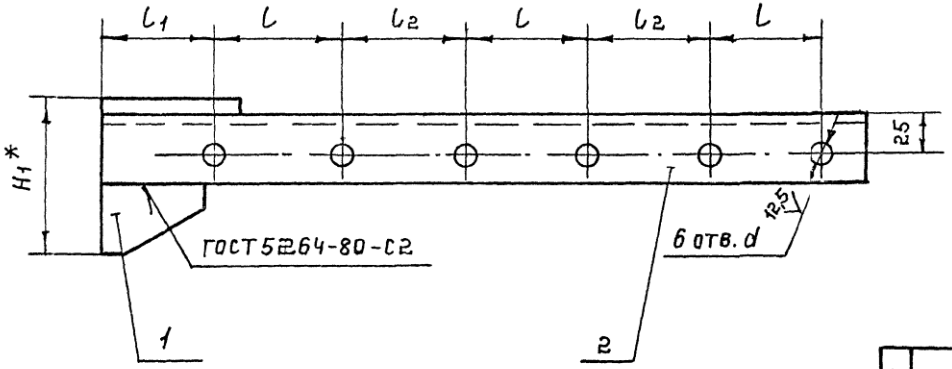


| Обозначение | Размеры, мм. | | | | | | | Масса, кг |
|---|---|---|---|---|---|---|---|---|
| | L* | L | L1 | L2 | H* | H1* | d | |
| А14Б 578.010 | 440 | 70 | 65 | 70 | 160 | 88 | 12 | 3,7 |
| -01 | 510 | 90 | 75 | | | | 14 | 4,4 |
| -02 | 560 | 106 | 77 | 69 | 190 | 98 | | 4,74 |

1.* Размеры для справок

2 Н14; $\pm \frac{t_2}{2}$.

| | | | | | | | | |
|---|---|---|---|---|---|---|---|---|
| Изм | Лист | № докум. | Подп. | Дата | А14Б 578.010 СБ | | | |
| Разраб. | | Белявская | | | Кронштейн | Лит. | Масса | Масштаб |
| Пров. | | Крупник | | | | И | См. табл. | — |
| Нач.гр. | | Крупник | | | | Лист | Листов 1 | |
| Гл.спец. | | | | | | | | |
| Н.контр. | | Лентес | | | | Сантехниипроект | | |
| Утв. | | Спивак | | | | | | |

Копировал: 25206-05 56 Формат А3

Инв. № подл. | Подп. и дата | Взам. инв. № | Инв. № дубл. | Подп. и дата

| Инв. № подл | Подп. и дата | Взам. инв. № | Инв. № дубл | Подп. и дата |
|---|---|---|---|---|
| | | | | |

Серия 5.900 -7 выпуск 4

| Формат | Зона | Поз. | Обозначение | Наименование | Кол. на исполн. А14Б 579.000- | | | | | | | | | | Примечание |
|---|---|---|---|---|---|---|---|---|---|---|---|---|---|---|---|
| | | | | | - | 01 | 02 | 03 | 04 | 05 | 06 | 07 | | | |
| | | | | Документация | | | | | | | | | | | |
| А3 | | | А14Б 579.000СБ | Сборочный чертеж | | | | | | | | | | | |
| | | | | Детали | | | | | | | | | | | |
| А3 | | 1 | А14Б 579.001 | Тяга | 1 | | | | | | | | | | |
| | | | -01 | Тяга | | 1 | | | | | | | | | |
| | | | -02 | Тяга | | | 1 | | | | | | | | |
| | | | -03 | Тяга | | | | 1 | | | | | | | |
| | | | -04 | Тяга | | | | | 1 | | | | | | |
| | | | -05 | Тяга | | | | | | 1 | | | | | |
| | | | -06 | Тяга | | | | | | | 1 | | | | |
| | | | -07 | Тяга | | | | | | | | 1 | | | |

| Изм. | Лист | № докум. | Подп. | Дата | А14Б 579.000 | | | |
|---|---|---|---|---|---|---|---|---|
| Разраб. | | Белявская | | | Опора подвесная | Лит | Лист | Листов |
| Пров. | | Крупник | | | | И | 1 | 3 |
| Рук. груп. | | Крупник | | | | Сантехниипроект | | |
| Н. контр. | | Лейтес | | | | | | |
| Утв. | | Спивак | | | | | | |

Копировал Формат А4

| Инв. № подл | Подп. и дата | Взам. инв. № | Инв. № дубл | Подп. и дата |
|---|---|---|---|---|
| | | | | |

| Формат | Зона | Поз. | Обозначение | Наименование | Кол. на исполн. А14Б 579.000 | | | | | | | | | | Примечание |
|---|---|---|---|---|---|---|---|---|---|---|---|---|---|---|---|
| | | | | | - | 01 | 02 | 03 | 04 | 05 | 06 | 07 | | | |
| А4 | | 2 | А14Б 579.002 | Тяга | 1 | 1 | | | | | | | | | |
| | | | -01 | Тяга | | | 1 | 1 | | | | | | | |
| | | | -02 | Тяга | | | | | 1 | 1 | 1 | 1 | | | |
| А4 | | 3 | А14Б 579.003 | Ушко | 3 | 3 | | | | | | | | | |
| | | | -01 | Ушко | | | 3 | 3 | | | | | | | |
| | | | -02 | Ушко | | | | | 3 | 3 | 3 | 3 | | | |
| А4 | | 4 | А14Б 579.004 | Серьга | 1 | 1 | 1 | 1 | | | | | | | |
| | | | -01 | Серьга | | | | | 1 | 1 | 1 | 1 | | | |
| А4 | | 5 | А14Б 579.005 | Полухомут | 2 | | | | | | | | | | |
| | | | -01 | Полухомут | | 2 | | | | | | | | | |
| | | | -02 | Полухомут | | | 2 | | | | | | | | |
| | | | -03 | Полухомут | | | | 2 | | | | | | | |
| | | | -04 | Полухомут | | | | | 2 | | | | | | |
| | | | -05 | Полухомут | | | | | | 2 | | | | | |
| | | | -06 | Полухомут | | | | | | | 2 | | | | |
| | | | -07 | Полухомут | | | | | | | | 2 | | | |

| Изм. | Лист | № докум. | Подп. | Дата | А14Б 579.000 | Лист 2 |
|---|---|---|---|---|---|---|

Копировал Формат А4

56

Серия 5.900-7 Выпуск 4

А14Б 579.003

50 (√)

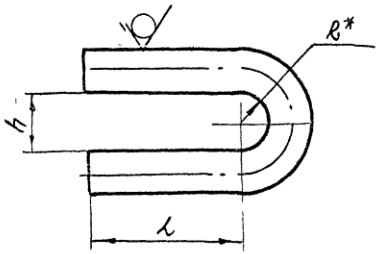


| Обозначение | Размеры, мм L | h | R* | Материал | Масса, кг |
|---|---|---|---|---|---|
| А14Б579 003 | 35±0,31 | 123+0,43 | 6,5 | Круг 10 ГОСТ 2590-88 / Ст.3 ГОСТ 535-88 | 0,056 |
| -01 | 45±0,31 | 115+0,43 | 7,5 | Круг 12 ГОСТ 2590-88 / Ст 3 ГОСТ 535-88 | 0,11 |
| -02 | 55±0,37 | 200+0,52 | 10 | Круг 16 ГОСТ 2590-88 / Ст.3 ГОСТ 535 88 | 0,24 |

* Размер для справок

| Изм | Лист | № докум | Подп | Дата | А14Б 579.003 | | | |
|---|---|---|---|---|---|---|---|---|
| Разраб | Белявская | | | | Ушко | Лит. | Масса | Масштаб |
| Пров. | Групник | | | | | Н | См. табл | — |
| Нач.гр | Крупник | | | | | Лист | Листов 1 | |
| Гл.спец | | | | | | | | |
| Н. контр | Лейтес | | | | См. табл. | Сантехниипроект | | |
| Утв | Спивак | | | | | | | |

Копировал Формат А4

| Обозначение | Наименование | Кол. на испол. А14Б 579.000- 01 | 02 | 03 | 04 | 05 | 06 | 07 | Примечание |
|---|---|---|---|---|---|---|---|---|---|
| | Стандартные изделия | | | | | | | | |
| | Болты ГОСТ 7798-70 | | | | | | | | |
| | М10 х 30 - 6g.36 | 2 | | | | | | | |
| | М12 х 35 - 6g.36 | | 2 | 2 | | | | | |
| | М16 х 40 - 6g.36 | | | | 2 | 2 | | | |
| | М20 х 50 - 6g.36 | | | | | | 2 | 2 | |
| | Гайки ГОСТ 5915-70 | | | | | | | | |
| | М10 - 6Н.5 | 2 | | | | | | | |
| | М12 - 6Н.5 | | 2 | 2 | | | | | |
| | М16 - 6Н.5 | | | | 2 | 2 | | | |
| | М20 - 6Н.4 | | | | | | 2 | 2 | |
| | М10 - 6Н.5 | 2 | | | | | | | |
| | М12 - 6Н.5 | | 2 | 2 | | | | | |
| | М16 - 6Н.5 | | | | 2 | 2 | 2 | 2 | |
| | Шайбы ГОСТ 11371-78 | | | | | | | | |
| | 10.02 | | | | | | | | |
| | 12.02 | | | | | | | | |
| | 16.02 | | | | | | | | |
| Поз | | 1 | 2 | 2 | 2 | 2 | 2 | 2 | |
| Зона | | | | | | | | | |
| Формат | | | | | | | | | |

А14Б 579.000 Лист 3

Формат А4 Копировал

25206-05 58

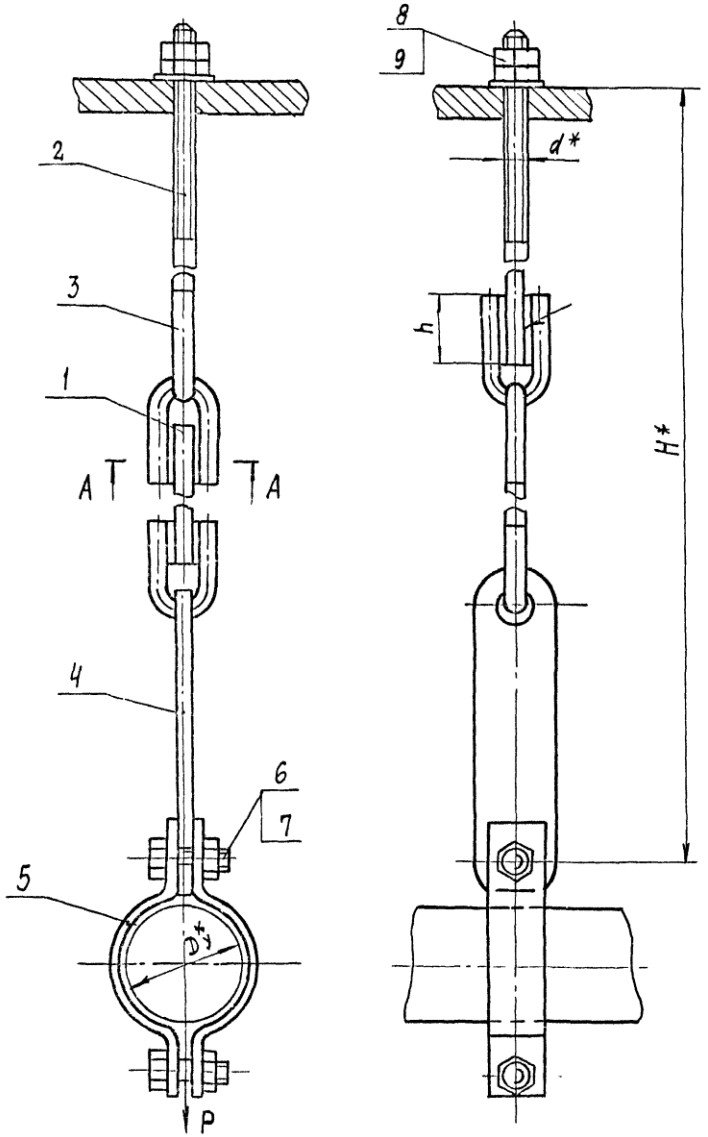


| Обозначение | Условный проход Dy*, мм | Допускаемая нагрузка P, кгс | Размеры, мм | | | | | Масса, кг |
|---|---|---|---|---|---|---|---|---|
| | | | H* | h | $h_1$ | L | d* | |
| А14Б 579.000 | 50 | 250 | 540 | $26^{+0,52}$ | $6^{+1}$ | $10^{+1}$ | М10 | 1,180 |
| -01 | 65 | | 550 | | | | | 1,182 |
| -02 | 80 | | 700 | $34^{+0,62}$ | $7^{+1}$ | | М12 | 1,620 |
| -03 | 100 | | | | | | | 1,700 |
| -04 | 125 | | 730 | $43^{+0,62}$ | $9^{+1}$ | $12^{+1}$ | М16 | 3,330 |
| -05 | 150 | 400 | 790 | | | | | 3,800 |
| -06 | 200 | 1500 | 840 | | | | | 4,700 |
| -07 | 250 | | 850 | | | | | 5,130 |

А-А

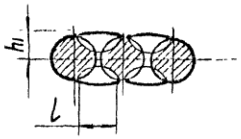


1. * Размеры для справок
2. Сварка ручная дуговая

| | | | | | | | | |
|---|---|---|---|---|---|---|---|---|
| Изм | Лист | № докум | Подп | Дата | А14Б 579 000 СБ | | | |
| Разраб | Белявская | | | | Опора подвесная | Лит | Масса | Масштаб |
| Пров | Крупник | | | | | И | См. табл. | — |
| Нач гр | Крупник | | | | | Лист | Листов | |
| Гл спец | | | | | | | | |
| Н контр | Лейтес | | | | | Сантехниипроект | | |
| Утв | Спивак | | | | | | | |

Копировал 25206-05 59 Формат А3

Инв № подл. | Подп и дата | Взам инв № | Инв № дубл | Подп и дата

А145 579.001

Серия 5.900-7 выпуск 4

50/(V)

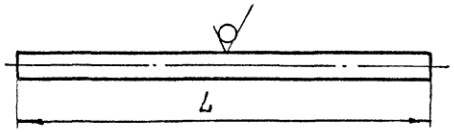


| Обозначение | L, мм | Материал | Масса, кг |
|---|---|---|---|
| А145579.001 | 194-1,15 | Круг 10 ГОСТ 2590-88 / Ст.3 ГОСТ 535-88 | 0,120 |
| -01 | 198-1,15 | | 0,121 |
| -02 | 340-1,4 | Круг 12 ГОСТ 2590-88 / Ст.3 ГОСТ 535-88 | 0,30 |
| -03 | 327-1,4 | | 0,28 |
| -04 | 234-1,4 | Круг 16 ГОСТ 2590-88 / Ст.3 ГОСТ 535-88 | 0,37 |
| -05 | 277-1,3 | | 0,43 |
| -06 | 240-1,15 | | 0,38 |
| -07 | 274-1,3 | | 0,43 |
| -08 | 95-0,87 | Круг 10 ГОСТ 2590-88 / Ст.3 ГОСТ 535-88 | 0,058 |
| -09 | 105-0,87 | | 0,064 |
| -10 | 135-1,0 | Круг 12 ГОСТ 2590-88 / Ст.3 ГОСТ 535-88 | 0,118 |
| -11 | 122-1,0 | | 0,110 |
| -12 | 127-1,0 | Круг 16 ГОСТ 2590-88 / Ст.3 ГОСТ 535-88 | 0,200 |
| -13 | 159-1,0 | | 0,250 |
| -14 | 277-1,3 | | 0,430 |
| -15 | 147-1,0 | | 0,230 |
| -16 | 894-2,3 | Круг 10 ГОСТ 2590-88 / Ст.3 ГОСТ 535-88 | 0,535 |
| -17 | 886-2,3 | | 0,530 |
| -18 | 876-2,3 | Круг 12 ГОСТ 2590-88 / Ст.3 ГОСТ 535-88 | 0,740 |
| -19 | 863-2,3 | | 0,720 |
| -20 | 684-2,0 | Круг 16 ГОСТ 2590-88 / Ст.3 ГОСТ 535-88 | 1,08 |

Продолжение

| Обозначение | L, мм | Материал | Масса, кг |
|---|---|---|---|
| А145579.001-21 | 709-2,0 | Круг 16 ГОСТ 2590-88 / Ст.3 ГОСТ 535-88 | 1,05 |
| -22 | 677-2,0 | | 1,00 |
| -23 | 647-2,0 | | 0,95 |
| -24 | 257-1,3 | Круг 10 ГОСТ 2590-88 / Ст.3 ГОСТ 535-88 | 0,16 |
| -25 | 338-1,15 | Круг 12 ГОСТ 2590-88 / Ст.3 ГОСТ 535-88 | 0,30 |
| -26 | 274-1,3 | Круг 16 ГОСТ 2590-88 / Ст.3 ГОСТ 535-88 | 0,43 |
| -27 | 96-0,87 | Круг 10 ГОСТ 2590-88 / Ст.3 ГОСТ 535-88 | 0,06 |
| -28 | 122-1,0 | Круг 12 ГОСТ 1990-88 / Ст.3 ГОСТ 535-88 | 0,10 |
| -29 | 202-1,15 | Круг 16 ГОСТ 2590-88 / Ст.3 ГОСТ 535-88 | 0,32 |
| -30 | 222-1,15 | | 0,35 |
| -31 | 1446-3,1 | Круг 10 ГОСТ 2590-88 / Ст.3 ГОСТ 535-88 | 0,89 |
| -32 | 1442-3,1 | Круг 12 ГОСТ 2590-88 / Ст.3 ГОСТ 535-88 | 1,26 |
| -33 | 1317-3,1 | Круг 16 ГОСТ 2590-88 / Ст.3 ГОСТ 535-88 | 2,08 |
| -34 | 231-1,15 | Круг 12 ГОСТ 2590-88 / Ст.3 ГОСТ 535-88 | 0,20 |
| -35 | 243-1,15 | Круг 16 ГОСТ 2590-88 / Ст.3 ГОСТ 535-88 | 0,38 |
| -36 | 250-1,15 | | 0,39 |
| -37 | 121-1,0 | Круг 12 ГОСТ 2590-88 / Ст.3 ГОСТ 535-88 | 0,11 |
| -38 | 142-1,0 | Круг 16 ГОСТ 2590-88 / Ст.3 ГОСТ 535-88 | 0,22 |
| -39 | 152-1,0 | | 0,24 |

| | | | | | |
|---|---|---|---|---|---|
| Изм. | Лист | № докум. | Подп. | Дата | А145 579.001 |
| Разраб. | | Беляевская | | | Тяга |
| Пров. | | Крупник | | | |
| Нач.гр. | | Крупник | | | |
| Гл.спец. | | | | | |
| Н.контр. | | Лейтес | | | См. табл |
| Утв. | | Спивак | | | |

| Лит. | Масса | Масштаб |
|---|---|---|
| И | См. табл | — |
| Лист | Листов 1 | |

САНТЕХНИИПРОЕКТ

Копировал 25206-05 60 Формат А3

Инв. № подл. | Подп. и дата | Взам. инв. № | Инв. № дубл. | Подп. и дата

ООО "Изополимет Плюс" - https://izopolimet.by

А146 579.002

50 √(V)

Серия 5.900-7 выпуск 4

Рис.1

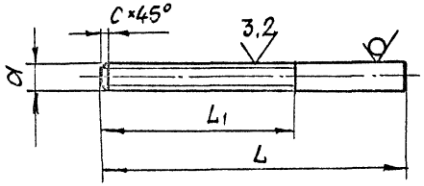


Рис.2

Остальное - см. рис.1

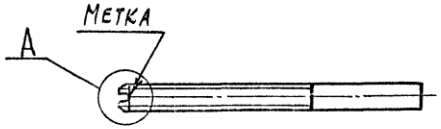


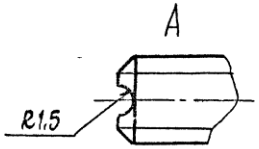


| Обозначение | Рис. | Размеры, мм L | L1 | C | d | Материал | Масса, кг |
|---|---|---|---|---|---|---|---|
| А14Е 579.002 | 1 | 140 | 90 | 1,6 | М10-6g | Круг 110 ГОСТ 2590-88 / Ст.3 ГОСТ 535-88 | 0,086 |
| -01 | | 135 | 100 | | М12-6g | Круг 112 ГОСТ 2590-88 / Ст.3 ГОСТ 535-88 | 0,12 |
| -02 | | 220 | 130 | 2 | М16-6g | Круг 16 ГОСТ 2590-88 / Ст.3 ГОСТ 535-88 | 0,34 |
| -03 | | 170 | 110 | | | | 0,26 |
| -04 | 2 | 140 | 90 | 1,6 | М10LH-6g | Круг 110 ГОСТ 2590-88 / Ст.3 ГОСТ 535-88 | 0,086 |
| -05 | | 135 | 100 | | М12LH-6g | Круг 112 ГОСТ 2590-88 / Ст.3 ГОСТ 535-88 | 0,12 |
| -06 | | 170 | 110 | 2 | М16LH-6g | Круг 116 ГОСТ 2590-88 / Ст.3 ГОСТ 535-88 | 0,26 |
| -07 | 1 | 125 | 30 | 1,6 | М12-6g | Круг 112 ГОСТ 2590-88 / Ст.3 ГОСТ 535-88 | 0,10 |
| -08 | | 130 | 50 | 2 | М16-6g | Круг 16 ГОСТ 2590-88 / Ст.3 ГОСТ 535-88 | 0,20 |
| -09 | | 145 | | | | | 0,22 |
| -10 | | 165 | | | | | 0,26 |
| -11 | | 220 | | | | | 0,35 |

Неуказанные предельные отклонения размеров: h14; $\pm \frac{t2}{2}$

| Изм | Лист | № докум. | Подп. | Дата | А146 579.002 | | | |
|---|---|---|---|---|---|---|---|---|
| Разраб. | | Белявская | | | Тяга | Лит. И | Масса См. табл. | Масштаб — |
| Пров | | Крупник | | | | Лист | Листов 1 | |
| Нач.гр | | Крупник | | | | | | |
| Гл.спец | | | | | | | | |
| Н.контр. | | Лейтес | | | См. табл. | Сантехниипроект | | |
| Утв. | | Спивак | | | | | | |

Копировал 225206-05 61 Формат А3

Инв.№ подл. | Подп. и дата | Взам. инв.№ | Инв.№ дубл. | Подп. и дата

А146 579.005

Серия 5.900 -7 выпуск 4

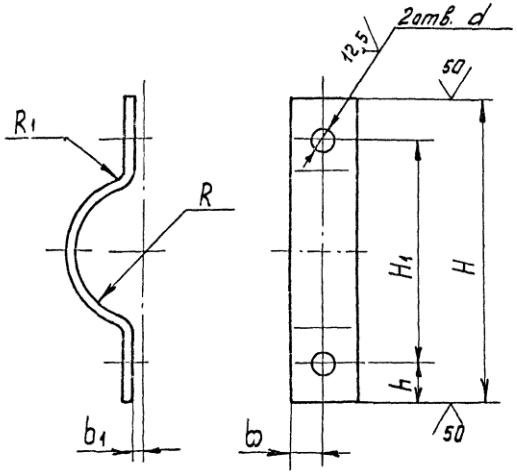


| Обозначение | Размеры, мм | | | | | | | | Материал | Масса, кг |
|---|---|---|---|---|---|---|---|---|---|---|
| | l | H1 | h | b | b1 | R | R1 | d | | |
| А146 536. 005 | 140 | 104 | 18 | 15 | 4 | 30 | 5 | $12^{+0,43}$ | Полоса $\frac{5\times30\ ГОСТ\ 103-76}{Ст.3\ ГОСТ\ 535-88}$ | 0,21 |
| -01 | 160 | 120 | 20 | | | 39 | | | | 0,23 |
| -02 | 180 | 134 | 18 | | | 45 | | $14^{+0,43}$ | | 0,24 |
| -03 | 210 | 160 | 20 | | | 54 | | | | 0,28 |
| -04 | 230 | 180 | | 20 | 6 | 67 | 7 | $18^{+0,43}$ | Полоса $\frac{5\times40\ ГОСТ\ 103-76}{Ст.3\ ГОСТ\ 535-88}$ | 0,42 |
| -05 | 255 | 216 | 24,5 | 25 | 8 | 80 | 9 | | Полоса $\frac{5\times50\ ГОСТ\ 103-76}{Ст.3\ ГОСТ\ 535-88}$ | 0,62 |
| -06 | 350 | 280 | 35 | | | 110 | | $20^{+0,52}$ | Полоса $\frac{6\times50\ ГОСТ\ 103-76}{Ст.3\ ГОСТ\ 535-88}$ | 1,04 |
| -07 | 410 | 340 | | | | 137 | | | | 1,5 |

Неуказанные предельные отклонения размеров: $h14; \pm\frac{t2}{2}$;

| | | | | | | | | |
|---|---|---|---|---|---|---|---|---|
| Изм | Лист | N докум. | Подп | Дата | А146 579.005 | | | |
| Разраб. | | Беляевская | | | Полухомут | Лит | Масса | Масшт |
| Пров. | | Крупник | | | | Н | См. табл. | — |
| Нач гр | | Крупник | | | | Лист | Листов 1 | |
| Гл. спец. | | | | | | | | |
| Н. контр. | | Лейтес | | | См. табл. | САНТЕХНИИПРОЕКТ | | |
| Утв | | Спивак | | | | | | |

Инв N подл. | Подп. и дата | Взам инв N | Инв N дубл | Подп и дата

Копировал 25206-05 62 Формат А3

| Инв. № подл | Подп. и дата | Взам. инв. № | Инв. № дубл | Подп. и дата |
|---|---|---|---|---|
| | | | | |

Серия 5.900 -7 выпуск 4

| Формат | Зона | Поз. | Обозначение | Наименование | Кол. на исполн. А14Б580.000- | | | | | | | | | | Примечание |
|---|---|---|---|---|---|---|---|---|---|---|---|---|---|---|---|
| | | | | | – | 01 | 02 | 03 | 04 | 05 | 06 | 07 | | | |
| | | | | Документация | | | | | | | | | | | |
| А3 | | | А14Б 580.000 СБ | Сборочный чертеж | | | | | | | | | | | |
| | | | | Детали | | | | | | | | | | | |
| А3 | | 1 | А14Б 579.001 – 08 | Тяга | 1 | | | | | | | | | | |
| | | | – 09 | Тяга | | 1 | | | | | | | | | |
| | | | – 10 | Тяга | | | 1 | | | | | | | | |
| | | | – 11 | Тяга | | | | 1 | | | | | | | |
| | | | – 12 | Тяга | | | | | 1 | | | | | | |
| | | | – 13 | Тяга | | | | | | 1 | | | | | |
| | | | – 14 | Тяга | | | | | | | 1 | | | | |
| | | | – 15 | Тяга | | | | | | | | 1 | | | |

| Изм. | Лист | № докум. | Подп. | Дата | А14Б 580.000 | | | |
|---|---|---|---|---|---|---|---|---|
| Разраб | | Беляевская | | | Опора подвесная | Лит. | Лист | Листов |
| Пров | | Крупник | | | | И | 1 | 3 |
| Рукгруппы | | Крупник | | | | Сантехниипроект | | |
| Н. контр. | | Лентес | | | | | | |
| Утв | | Спивак | | | | | | |

Копировал Формат А4

| Инв. № подл | Подп. и дата | Взам. инв. № | Инв. № дубл | Подп. и дата |
|---|---|---|---|---|
| | | | | |

| Формат | Зона | Поз. | Обозначение | Наименование | Кол. на исполн. А14Б580.000- | | | | | | | | | | Примечание |
|---|---|---|---|---|---|---|---|---|---|---|---|---|---|---|---|
| | | | | | – | 01 | 02 | 03 | 04 | 05 | 06 | 07 | | | |
| А4 | | 2 | А14Б 579.002 | Тяга | 1 | 1 | | | | | | | | | |
| | | | – 01 | Тяга | | | 1 | 1 | | | | | | | |
| | | | – 03 | Тяга | | | | | 1 | 1 | 1 | 1 | | | |
| | | 3 | – 04 | Тяга | 1 | 1 | | | | | | | | | |
| | | | – 05 | Тяга | | | 1 | 1 | | | | | | | |
| | | | – 06 | Тяга | | | | | 1 | 1 | 1 | 1 | | | |
| А4 | | 4 | А14Б 579.003 | Ушко | 4 | 4 | | | | | | | | | |
| | | | – 01 | Ушко | | | 4 | 4 | | | | | | | |
| | | | – 02 | Ушко | | | | | 4 | 4 | 4 | 4 | | | |
| А4 | | 5 | А14Б 579.004 | Серьга | 1 | 1 | 1 | 1 | | | | | | | |
| | | | – 01 | Серьга | | | | | 1 | 1 | 1 | 1 | | | |
| А4 | | 6 | А14Б 579.005 | Полухомут | 2 | | | | | | | | | | |
| | | | – 01 | Полухомут | | 2 | | | | | | | | | |
| | | | – 02 | Полухомут | | | 2 | | | | | | | | |
| | | | – 03 | Полухомут | | | | 2 | | | | | | | |
| | | | – 04 | Полухомут | | | | | 2 | | | | | | |
| | | | – 05 | Полухомут | | | | | | 2 | | | | | |
| | | | – 06 | Полухомут | | | | | | | 2 | | | | |
| | | | – 07 | Полухомут | | | | | | | | 2 | | | |

| Изм. | Лист | № докум. | Подп. | Дата | А14Б 580.000 | Лист 2 |
|---|---|---|---|---|---|---|

Копировал Формат А4

62

Серия 5.900 -7 выпуск 4

| Поз. | Обозначение | Наименование | Кол. на испол. А146 580 000- — | 01 | 02 | 03 | 04 | 05 | 06 | 07 | Примечание |
|---|---|---|---|---|---|---|---|---|---|---|---|
| 7 | А146 580.001 | Проушина | 1 | 1 | 1 | 1 | | | | | |
| | -01 | Проушина | | | | 1 | 1 | 1 | 1 | 1 | |
| | | Стандартные изделия | | | | | | | | | |
| | | Болты ГОСТ 7798-70 | | | | | | | | | |
| 8 | | М10×30-6g.36 | 2 | 2 | | | | | | | |
| | | М12×35-6g.36 | | | 2 | 2 | | | | | |
| | | М16×40-6g.36 | | | | | 2 | 2 | | | |
| | | М20×50-6g.36 | | | | | | | 2 | 2 | |
| | | Гайки ГОСТ 5915-70 | | | | | | | | | |
| 9 | | М10-6Н.5 | 2 | 2 | | | | | | | |
| | | М12-6Н.5 | | | 2 | 2 | | | | | |
| | | М16-6Н.5 | | | | | 2 | 2 | | | |
| | | М20-6Н.4 | | | | | | | 2 | 2 | |
| | | Муфты ГОСТ 16127-78 | | | | | | | | | |
| 10 | | М10 | 1 | 1 | | | | | | | |
| | | М12 | | | 1 | 1 | | | | | |
| | | М16 | | | | | 1 | 1 | 1 | 1 | |

Инв. № подл. | Подп. и дата | Взам. инв. № | Инв. № дубл. | Подп. и дата

Формат А4 | Зона | Поз.

А146 580 000

Изм. | Лист | № докум. | Подп. | Дата

Лист 3

Копировал А2

А146 579.004

50 √(V)

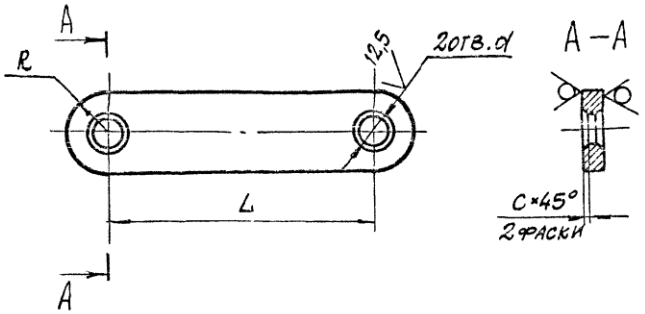


| Обозначение | Размеры, мм L | d | R | C | Материал | Масса, кг |
|---|---|---|---|---|---|---|
| А146579.004 | 125 | $14^{+0,43}$ | 18 | 2 | Лист $\frac{8\ ГОСТ\ 19903-74}{Ст.3\ ГОСТ\ 14637-89}$ | 0,32 |
| -01 | 150 | $20^{+0,52}$ | 26 | 3 | Лист $\frac{12\ ГОСТ\ 19903-74}{Ст.3\ ГОСТ\ 19903-89}$ | 0,86 |

Неуказанные предельные отклонения размеров $\pm \frac{t2}{2}$

Инв. № подл. | Подп. и дата | Взам. инв. № | Инв. № дубл. | Подп. и дата

| Изм. | Лист | № докум. | Подп. | Дата |
|---|---|---|---|---|
| Разраб. | Белявская | | | |
| Пров. | Крупник | | | |
| Нач. гр. | Крупник | | | |
| Гл. спец. | | | | |
| Н. контр. | Лейтес | | | |
| Утв. | Спивак | | | |

А146 579.004

Серьга

См. табл.

| Лит | Масса | Масштаб |
|---|---|---|
| И | См. табл. | — |

Лист | Листов 1

САНТЕХНИИПРОЕКТ

Копировал 25206-05 64 формат А4

А14Б 580.000 СБ

Серия 5.900 -7 выпуск 4

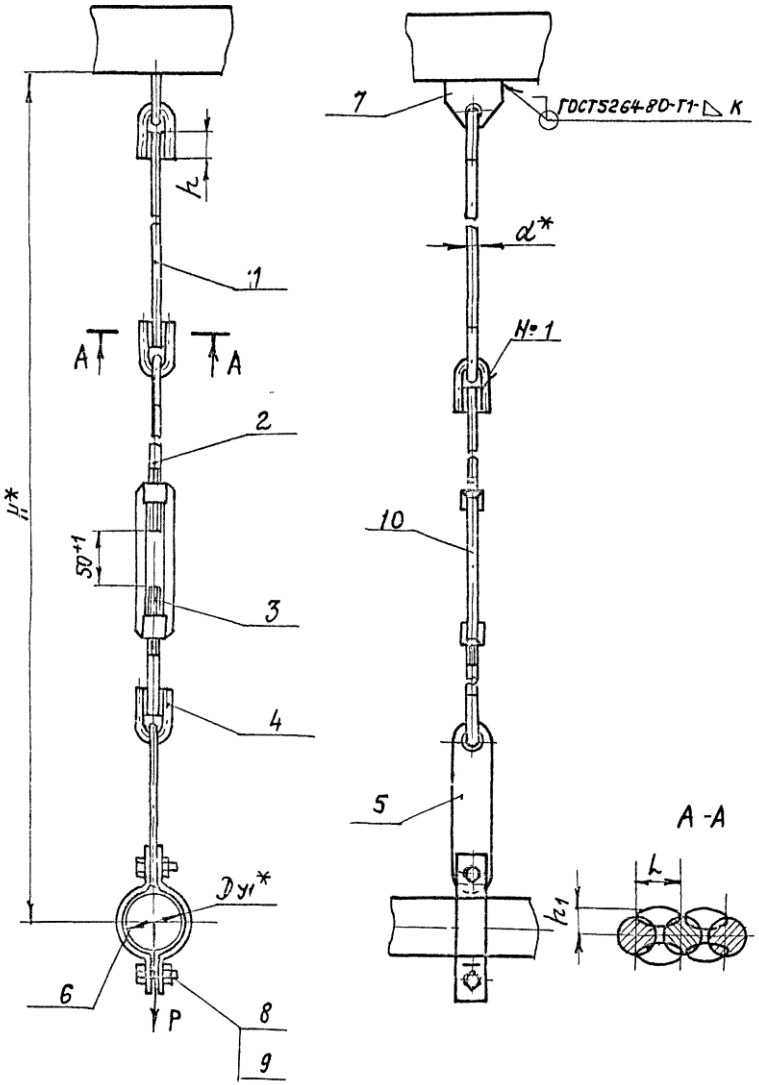


| Обозначение | Условный проход Dy,* мм | Допускаемая нагрузка, кгс P | Размеры, мм H* | h | h1 | L | d* | K | Масса кг |
|---|---|---|---|---|---|---|---|---|---|
| А14Б580.000 | 50 | 250 | 700 | $26^{+0,62}$ | $6^{+1}$ | $10^{+1}$ | 10 | 8 | 1,48 |
| —01 | 65 | | 720 | | | | | | 1,50 |
| —02 | 80 | | 760 | $34^{+0,62}$ | $7^{+1}$ | | 12 | | 1,90 |
| —03 | 100 | | | | | | | | 2,00 |
| —04 | 125 | | 900 | $43^{+0,62}$ | $9^{+1}$ | $12^{+1}$ | 16 | 12 | 4,14 |
| —05 | 150 | 400 | 950 | | | | | | 4,57 |
| —06 | 200 | 1500 | 1100 | | | | | | 5,71 |
| —07 | 250 | | 1000 | | | | | | 5,91 |

1.* Размеры для справок.

2. Швы №1 - сварка ручная дуговая.

| Изм. | Лист | № докум. | Подп. | Дата | А14Б 580.000СБ | | | |
|---|---|---|---|---|---|---|---|---|
| Разраб. | | Белявская | | | Опора подвесная | Лит. И | Масса см. табл | Масштаб — |
| Пров. | | Крупник | | | | Лист | Листов 1 | |
| Нач. гр. | | Крупник | | | | | | |
| Гл. спец. | | | | | | | | |
| Н. контр. | | Лейтес | | | | | Сантехниипроект | |
| Утв. | | Спивак | | | | | | |

Инв. № подл. | Подп. и дата | Взам. инв. № | Инв. № дубл. | Подп. и дата

Копировал 25206-05 65 Формат А3

| Инв № подл | Подп и дата | Взам инв № | Инв № дубл | Подп и дата |
|---|---|---|---|---|
| | | | | |

Серия 5.900 -7 выпуск 4

| Формат | Зона | Поз. | Обозначение | Наименование | Кол. на исполн А14Б 581 000 — | | | | | | | | | | Примечание |
|---|---|---|---|---|---|---|---|---|---|---|---|---|---|---|---|
| | | | | | — | 01 | 02 | 03 | 04 | 05 | 06 | 07 | | | |
| | | | | Документация | | | | | | | | | | | |
| А3 | | | А14Б 581 000 СБ | Сборочный чертеж | | | | | | | | | | | |
| | | | | Сборочные единицы | | | | | | | | | | | |
| А4 | | 1 | А14Б 581 010 | Опора | 1 | 1 | 1 | 1 | 1 | 1 | 1 | 1 | | | |
| | | | | Детали | | | | | | | | | | | |
| А3 | | 2 | А14Б 579. 001 -16 | Тяга | 1 | | | | | | | | | | |
| | | | -17 | Тяга | | 1 | | | | | | | | | |
| | | | -18 | Тяга | | | 1 | | | | | | | | |
| | | | -19 | Тяга | | | | 1 | | | | | | | |
| | | | -20 | Тяга | | | | | 1 | | | | | | |

| Изм | Лист | № докум | Подп | Дата | А14Б 581 000 | | | |
|---|---|---|---|---|---|---|---|---|
| Разраб | Белявская | | | | Опора подвесная | Лит | Лист | Листов |
| Пров | Крупник | | | | | И | 1 | 4 |
| Рук груп | Крупник | | | | | Сантехниипроект | | |
| Н контр | Лейтес | | | | | | | |
| Утв | Сливак | | | | | | | |

Копировал Формат А4

| Инв № подл | Подп и дата | Взам инв № | Инв № дубл | Подп и дата |
|---|---|---|---|---|
| | | | | |

| Формат | Зона | Поз. | Обозначение | Наименование | Кол на исполн А14Б 581 000 — | | | | | | | | | | Примечание |
|---|---|---|---|---|---|---|---|---|---|---|---|---|---|---|---|
| | | | | | — | 01 | 02 | 03 | 04 | 05 | 06 | 07 | | | |
| А3 | | 2 | А14Б 579 001 - 21 | Тяга | | | | | | 1 | | | | | |
| | | | - 22 | Тяга | | | | | | | 1 | | | | |
| | | | - 23 | Тяга | | | | | | | | 1 | | | |
| А4 | | 3 | А14Б 579 002 | Тяга | | | | | | | | | | | |
| | | | - 01 | Тяга | 1 | 1 | | | | | | | | | |
| | | | - 02 | Тяга | | | 1 | 1 | | | | | | | |
| | | | - 03 | Тяга | | | | | 1 | 1 | 1 | 1 | | | |
| | 4 | | - 04 | Тяга | 1 | 1 | | | | | | | | | |
| | | | - 05 | Тяга | | | 1 | 1 | | | | | | | |
| | | | - 06 | Тяга | | | | | 1 | 1 | 1 | 1 | | | |
| А4 | | 5 | А14Б 579 003 | Ушко | 4 | 4 | | | | | | | | | |
| | | | - 01 | Ушко | | | 4 | 4 | | | | | | | |
| | | | - 02 | Ушко | | | | | 4 | 4 | 4 | 4 | | | |
| А4 | | 6 | А14Б 579. 004 | Серьга | 1 | 1 | 1 | 1 | | | | | | | |
| | | | - 01 | Серьга | | | | | 1 | 1 | 1 | 1 | | | |
| А4 | | 7 | А14Б 579 005 | Полухомут | 2 | | | | | | | | | | |
| | | | - 01 | Полухомут | | 2 | | | | | | | | | |
| | | | - 02 | Полухомут | | | 2 | | | | | | | | |
| | | | - 03 | Полухомут | | | | 2 | | | | | | | |

| Изм | Лист | № докум | Подп | Дата | А14Б 581 000 | Лист 2 |
|---|---|---|---|---|---|---|

Формат А4

25206-05 ТМ

| Инв. № подл | Подп и дата | Взам. инв № | Инв № дубл | Подп и дата |
|---|---|---|---|---|
| | | | | |

Серия 5.900-7 выпуск 4

| Формат | Зона | Поз | Обозначение | Наименование | Кол. на исполн А14Б 581 000 — | | | | | | | | | | Примечание |
|---|---|---|---|---|---|---|---|---|---|---|---|---|---|---|---|
| | | | | | — | 01 | 02 | 03 | 04 | 05 | 06 | 07 | | | |
| А4 | | 7 | А14Б 579.005 -04 | Полухомут | | | | | 2 | | | | | | |
| | | | -05 | Полухомут | | | | | | 2 | | | | | |
| | | | -06 | Полухомут | | | | | | | 2 | | | | |
| | | | -07 | Полухомут | | | | | | | | 2 | | | |
| А4 | | 8 | А14Б 580.001 | Проушина | 1 | 1 | 1 | 1 | | | | | | | |
| | | | -01 | Проушина | | | | | 1 | 1 | 1 | 1 | | | |
| А4 | | 9 | А14Б 581.001 | Пластина | 1 | 1 | 1 | 1 | 1 | 1 | 1 | 1 | | | |
| | | | | Стандартные изделия | | | | | | | | | | | |
| | | | | Болты ГОСТ 7798-70 | | | | | | | | | | | |
| | | 10 | | М10-6g×30.36 | 2 | 2 | | | | | | | | | |
| | | | | М12-6g×35 36 | | | 2 | 2 | | | | | | | |
| | | | | М16-6g×40.36 | | | | | 2 | 2 | | | | | |
| | | | | М20-6g×50.36 | | | | | | | 2 | 2 | | | |
| | | | | Гайки ГОСТ 5915-70 | | | | | | | | | | | |
| | | 11 | | М10-6Н.5 | 2 | 2 | | | | | | | | | |
| | | | | М12-6Н 5 | | | 2 | 2 | | | | | | | |
| | | | | М16-6Н 5 | | | | | 2 | 2 | | | | | |

| Изм | Лист | № докум | Подп. | Дата | А14Б 581.000 | Лист 3 |
|---|---|---|---|---|---|---|

Формат А4

| Инв № подл | Подп и дата | Взам. инв № | Инв № дубл | Подп и дата |
|---|---|---|---|---|
| | | | | |

| Формат | Зона | Поз | Обозначение | Наименование | Кол на исполн А14Б 581.000 — | | | | | | | | | | Примечание |
|---|---|---|---|---|---|---|---|---|---|---|---|---|---|---|---|
| | | | | | — | 01 | 02 | 03 | 04 | 05 | 06 | 07 | | | |
| | | | | Гайки ГОСТ 5915-70 | | | | | | | | | | | |
| | | 11 | | М20-6Н 4 | | | | | | | 2 | 2 | | | |
| | | 12 | | М12-6Н 5 | 4 | 4 | 4 | 4 | 4 | 4 | 4 | 4 | | | |
| | | | | Муфты ГОСТ 16127-78 | | | | | | | | | | | |
| | | 13 | | М10 | 1 | 1 | | | | | | | | | |
| | | | | М12 | | | 1 | 1 | | | | | | | |
| | | | | М16 | | | | | 1 | 1 | 1 | 1 | | | |

| Изм | Лист | № докум | Подп. | Дата | А14Б 581 000 | Лист 4 |
|---|---|---|---|---|---|---|

Копировал Формат А4

А146 581. 000 СБ

Серия 5.900.-7 выпуск 4

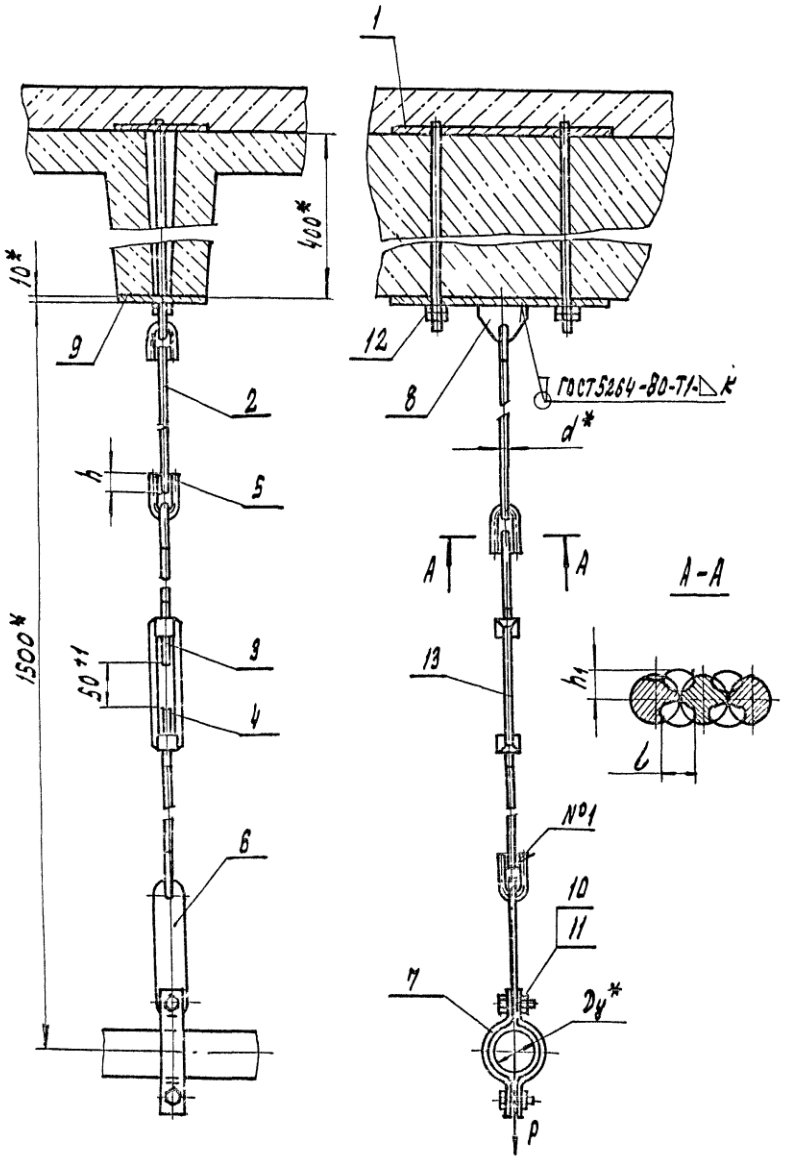


| Обозначение | Условный проход Dy*, мм | Допускаемая нагрузка, кгс P | Размеры, мм | | | | | Масса, кг |
|---|---|---|---|---|---|---|---|---|
| | | | h | h1 | b | d* | k | |
| А146 581. 000 | 50 | 40 | 26+0,52 | 6+1 | 10+1 | 10 | 5 | 5,60 |
| — 01 | 65 | 56 | | | | | | 6,90 |
| — 02 | 80 | 72 | 34+0,62 | 7+1 | | 12 | | 7,45 |
| — 03 | 100 | 120 | | | | | | 7,53 |
| — 04 | 125 | 175 | 43+0,62 | 9+1 | 12+1 | 16 | 6 | 10,44 |
| — 05 | 150 | 266 | | | | | | 10,80 |
| — 06 | 200 | 590 | | | | | | 11,80 |
| — 07 | 250 | 840 | | | | | | 12,00 |

1.* Размеры для справок.

2. Швы №1 – сварка ручная дуговая

| | | | | | | | | |
|---|---|---|---|---|---|---|---|---|
| Изм. | Лист | № докум. | Подп. | Дата | А146 581. 000 СБ | | | |
| Разраб. | | Белявская | | | Опора подвесная | Лит. И | Масса см. табл. | Масштаб — |
| Пров. | | Крупник | | | | Лист | Листов 1 | |
| Нач. гр | | Крупник | | | | | | |
| Н. контр. | | Лейтес | | | | САНТЕХНИИПРОЕКТ | | |
| Утв. | | Спивак | | | | | | |

Инв. № подл. | Подп. и дата | Взам. инв. № | Инв. № дубл. | Подп. и дата

Копировал: 2.5206-05 68 Формат А3

Серия 5.900-7 Выпуск 4

А14Б 581.001

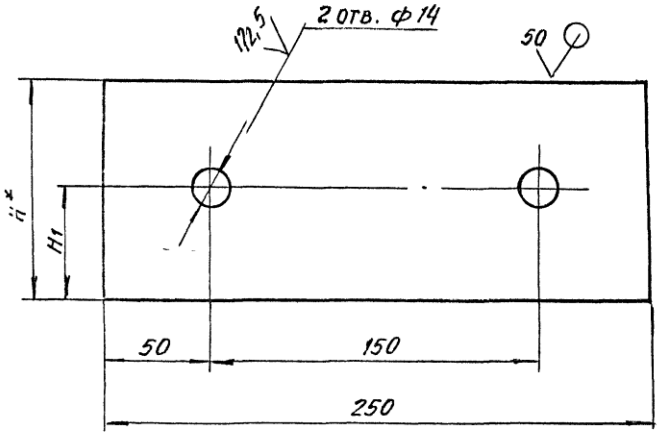


| Обозначение | Размеры, мм | | Масса, кг |
|---|---|---|---|
| | H* | H1 | |
| А14Б 581.001 | 100 | 50 | 1,93 |
| -01 | 120 | 60 | 2,32 |
| -02 | 200 | 100 | 3,88 |

1. * Размер для справок
2. H14; h14; ± t2/2

| Изм | Лист | № докум | Подп | Дата | А14Б 581.001 | | | |
|---|---|---|---|---|---|---|---|---|
| Разраб | Белявская | | | | Пластина | Лит И | Масса см. табл | Масштаб — |
| Пров | Крупник | | | | | Лист | Листов 1 | |
| Нач гр | Крупник | | | | Лист | 10 ГОСТ 19903-74 / Ст 3 ГОСТ 14637-89 | Сантехниипроект | |
| Гл спец. | | | | | | | | |
| Н контр. | Лейтес | | | | | | | |
| Утв. | Сливак | | | | | | | |

Копировал Формат А4

А14Б 581.002

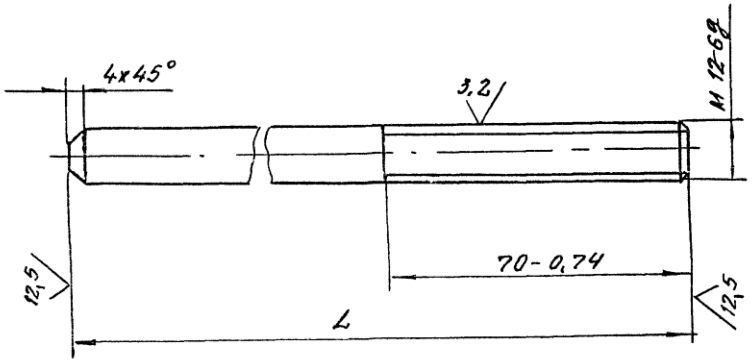


| Обозначение | L, мм | Масса, кг |
|---|---|---|
| А14Б 581 002 | 470-1,55 | 0,40 |
| -01 | 670-1,75 | 0,53 |

| Изм | Лист | № докумен | Подп | Дата | А14Б 581 002 | | | |
|---|---|---|---|---|---|---|---|---|
| Разраб | Белявская | | | | Шпилька | Лит И | Масса см. табл. | Масштаб — |
| Пров | Крупник | | | | | Лист | Листов 1 | |
| Нач гр. | Крупник | | | | Круг | 12 ГОСТ 2590-88 / Ст 3-II ГОСТ 535-88 | Сантехниипроект | |
| Гл спец. | | | | | | | | |
| Н контр. | Лейтес | | | | | | | |
| Утв. | Сливак | | | | | | | |

Копировал 25206-05 69 Формат А4

Подп. и дата | Инв. № дубл. | Взам. инв. № | Подп. и дата | Инв. № подл.

Серия 5.900-7 Выпуск 4

| Обозначение | Наименование | Кол. на исполн. А14Б 581 000- | | Примечание |
|---|---|---|---|---|
| | | – | 01 | |
| | Документация | | | |
| А14Б 581 010 СБ | Сборочный чертеж | | X | |
| | Детали | | | |
| А14Б 581 001 | Пластина | 1 | 1 | |
| А14Б 581 002 | Шпилька | 2 | | |
| -01 | Шпилька | | 2 | |

| Поз. | Зона | Формат |
|---|---|---|
| 1 | | А4 |
| 2 | | А4 |

Инв. № подл. | Подп. и дата | Взам. инв. № дубл. | Подп. и дата

А14Б 581. 010

| Изм. | Лист | № докум. | Подп. | Дата |
|---|---|---|---|---|
| Разраб. | | Беляева | | |
| Пров. | | Крупник | | |
| Рук. гр. | | Крупник | | |
| Н. контр. | | Лейтес | | |
| Утв. | | Сливак | | |

Опора

| Лит. | Лист | Листов |
|---|---|---|
| И | | 1 |

САНТЕХНИИПРОЕКТ

Копировал: Формат А4

А14Б 581 010СБ

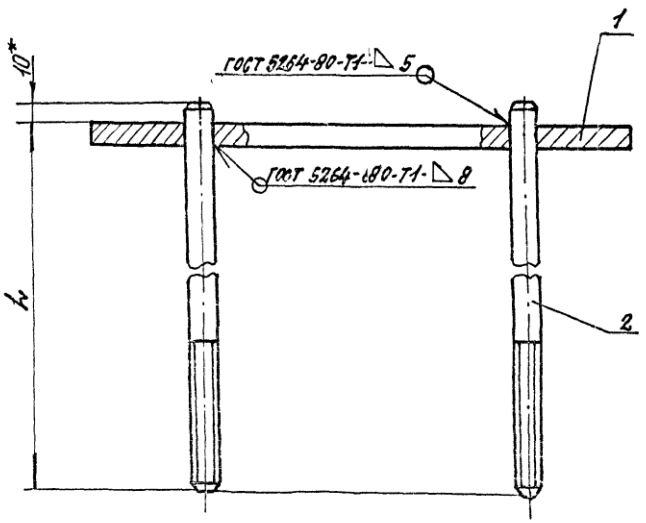


| Обозначение | L, мм | Масса, кг |
|---|---|---|
| А14Б 581 010 | $460_{-1,55}$ | 2,73 |
| -01 | $600_{-1,75}$ | 3,00 |

*Размер для справок.

Инв. № подл. | Подп. и дата | Взам. инв. № дубл. | Подп. и дата

| Изм. | Лист | № докум. | Подп. | Дата |
|---|---|---|---|---|
| Разраб. | | Беляева | | |
| Пров. | | Крупник | | |
| Нач. гр. | | Крупник | | |
| Гл. спец. | | | | |
| Н. контр. | | Лейтес | | |
| Утв. | | Сливак | | |

А14Б 581. 010 СБ

Опора

| Лит. | Масса | Масштаб |
|---|---|---|
| И | См табл. | — |
| Лист | Листов 1 | |

САНТЕХНИИПРОЕКТ

Копировал 25206-05 Формат А4

| Инв № подл | Подп и дата | Взам инв № | Инв № дубл | Подп и дата |
|---|---|---|---|---|
| | | | | |

Серия 5.900-7 Выпуск 4

| Формат | Зона | Поз | Обозначение | Наименование | Кол на исполн А14Б 582 000- — | 01 | 02 | 03 | 04 | 05 | 06 | 07 | | | Примечание |
|---|---|---|---|---|---|---|---|---|---|---|---|---|---|---|---|
| | | | | Документация | | | | | | | | | | | |
| А3 | | | А14Б 582 000 СБ | Сборочный чертеж | | | | | | | | | | | |
| | | | | Детали | | | | | | | | | | | |
| А3 | | 1 | А14Б 579 001 -24 | Тяга | 2 | 2 | 2 | 2 | | | | | | | |
| | | | -25 | Тяга | | | | | 2 | 2 | | | | | |
| | | | -26 | Тяга | | | | | | | 2 | 2 | | | |
| А4 | | 2 | А14Б 579.002 | Тяга | 2 | 2 | 2 | 2 | | | | | | | |
| | | | -01 | Тяга | | | | | 2 | 2 | | | | | |
| | | | -02 | Тяга | | | | | | | 2 | 2 | | | |
| А4 | | 3 | А14Б 579 003 | Ушко | 6 | 6 | 6 | 6 | | | | | | | |
| | | | -01 | Ушко | | | | | 6 | 6 | | | | | |
| | | | -02 | Ушко | | | | | | | 6 | 6 | | | |

| Изм | Лист | № докум | Подп | Дата | А14Б 582.000 | | | |
|---|---|---|---|---|---|---|---|---|
| Разраб | | Белявская | | | Опора подвесная | Лит | Лист | Листов |
| Пров | | Крупнис | | | | И | 1 | 3 |
| Рук груп | | Крупнис | | | | САНТЕХНИИПРОЕКТ | | |
| Н констр | | Лейтес | | | | | | |
| Утв | | Спивак | | | | | | |

Копировал Формат А4

| Инв № подл | Подп и дата | Взам инв № | Инв № дубл | Подп и дата |
|---|---|---|---|---|
| | | | | |

| Формат | Зона | Поз. | Обозначение | Наименование | Кол на исполн. А14Б 582 000- — | 01 | 02 | 03 | 04 | 05 | 06 | 07 | | | Примечание |
|---|---|---|---|---|---|---|---|---|---|---|---|---|---|---|---|
| А4 | | 4 | А14Б 579.004 | Серьга | 2 | 2 | 2 | 2 | 2 | 2 | | | | | |
| | | | -01 | Серьга | | | | | | | 2 | 2 | | | |
| А3 | | 5 | А14Б 582.001 | Полухомут | 2 | | | | | | | | | | |
| | | | -01 | Полухомут | | 2 | | | | | | | | | |
| | | | -02 | Полухомут | | | 2 | | | | | | | | |
| | | | -03 | Полухомут | | | | 2 | | | | | | | |
| | | | -04 | Полухомут | | | | | 2 | | | | | | |
| | | | -05 | Полухомут | | | | | | 2 | | | | | |
| | | | -06 | Полухомут | | | | | | | 2 | | | | |
| | | | -07 | Полухомут | | | | | | | | 2 | | | |
| А4 | | 6 | А14Б 582 002 | Упор | 2 | | | | | | | | | | |
| | | | -01 | Упор | | 2 | | | | | | | | | |
| | | | -02 | Упор | | | 2 | | | | | | | | |
| | | | -03 | Упор | | | | 2 | | | | | | | |
| | | | -04 | Упор | | | | | 2 | | | | | | |
| | | | -05 | Упор | | | | | | 2 | | | | | |
| | | | -06 | Упор | | | | | | | 2 | | | | |
| | | | -07 | Упор | | | | | | | | 2 | | | |

| Изм | Лист | № докум | Подп | Дата | А14Б 582.000 | Лист 2 |
|---|---|---|---|---|---|---|

Копировал Формат А4

25206-05 ТМ

70

Серия 5.900.-7 выпуск 4

| Обозначение | Наименование | Кол. на исполн. А14Б 582.000 – | | | | | | | | Примечание |
|---|---|---|---|---|---|---|---|---|---|---|
| | | – | 01 | 02 | 03 | 04 | 05 | 06 | 07 | |
| | Стандартные изделия | | | | | | | | | |
| | Болты ГОСТ 7798-70 | | | | | | | | | |
| 7 | М10-6g×40.36 | 6 | 6 | 6 | | | | | | |
| | М10-6g×50.36 | | | | 6 | | | | | |
| | М12-6g×60.36 | | | | | 6 | 6 | | | |
| | М16-6g×70.36 | | | | | | | 6 | 6 | |
| | Гайки ГОСТ 5915-70 | | | | | | | | | |
| 8 | М10-6Н.5 | 12 | 12 | 12 | 12 | | | | | |
| | М12-6Н.5 | | | | | 12 | 12 | | | |
| | М16-6Н.5 | | | | | | | 12 | 12 | |
| 9 | М10-6Н.5 | 4 | 4 | 4 | 4 | | | | | |
| | М12-6Н.5 | | | | | 4 | 4 | | | |
| | М16-6Н.5 | | | | | | | 4 | 4 | |
| | Шайбы ГОСТ 11371-78 | | | | | | | | | |
| 10 | 10.02 | 2 | 2 | 2 | 2 | | | | | |
| | 12.02 | | | | | 2 | 2 | | | |
| | 16.02 | | | | | | | 2 | 2 | |

Инв. № подл. | Подп. и дата | Взам. инв. № | Инв. № дубл. | Подп. и дата

| Изм. | Кол. лист | № докум. | Подп. | Дата |
|---|---|---|---|---|
| | | | | |

А14Б 582.000

Контрольный. Кранлина

Лист 3

Формат А4.

А14Б 582.002

50 (√)

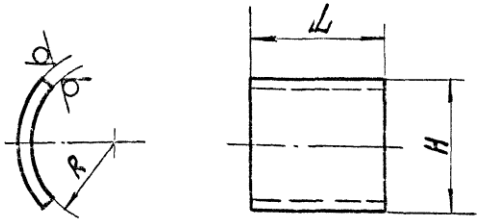


| Обозначение | Размеры, мм L | H | R | Материал | Масса, кг |
|---|---|---|---|---|---|
| А14Б582.002 | 30 | 30 | 30±0,26 | Лист 4 ГОСТ 19903-74 / Ст3 ГОСТ 14637-89 | 0,028 |
| -01 | | 35 | 39±0,31 | Лист 6 ГОСТ 19903-74 / Ст3 ГОСТ 14637-89 | 0,047 |
| -02 | 60 | 40 | 45±0,31 | | 0,100 |
| -03 | | 45 | 54±0,31 | | 0,120 |
| -04 | 80 | 60 | 67±0,37 | | 0,20 |
| -05 | | 70 | 80±0,37 | | 0,26 |
| -06 | 100 | 100 | 110±0,435 | Лист 10 ГОСТ 19903-74 / Ст.3 ГОСТ 14637-89 | 0,75 |
| -07 | | 115 | 137±0,5 | | 0,80 |

Неуказанные предельные отклонения размеров h14.

Инв. № подл. | Подп. и дата | Взам. инв. № | Инв. № дубл. | Подп. и дата

| Изм. | Лист | № докум. | Подп. | Дата |
|---|---|---|---|---|
| Разраб. | | Белявская | | |
| Пров. | | Крупник | | |
| Нач. гр. | | Крупник | | |
| Н. контр. | | Лейтес | | |
| Утв. | | Сливак | | |

А14Б 582.002

Упор

См. табл.

| Лит. | Масса | Масштаб |
|---|---|---|
| И | см. табл. | — |
| Лист | Листов 1 | |

САНТЕХНИИПРОЕКТ

25206-05 72 Копировал: Кранлина Формат: А4

А14Б 582.000СБ

Серия 5.900-7 Выпуск 4

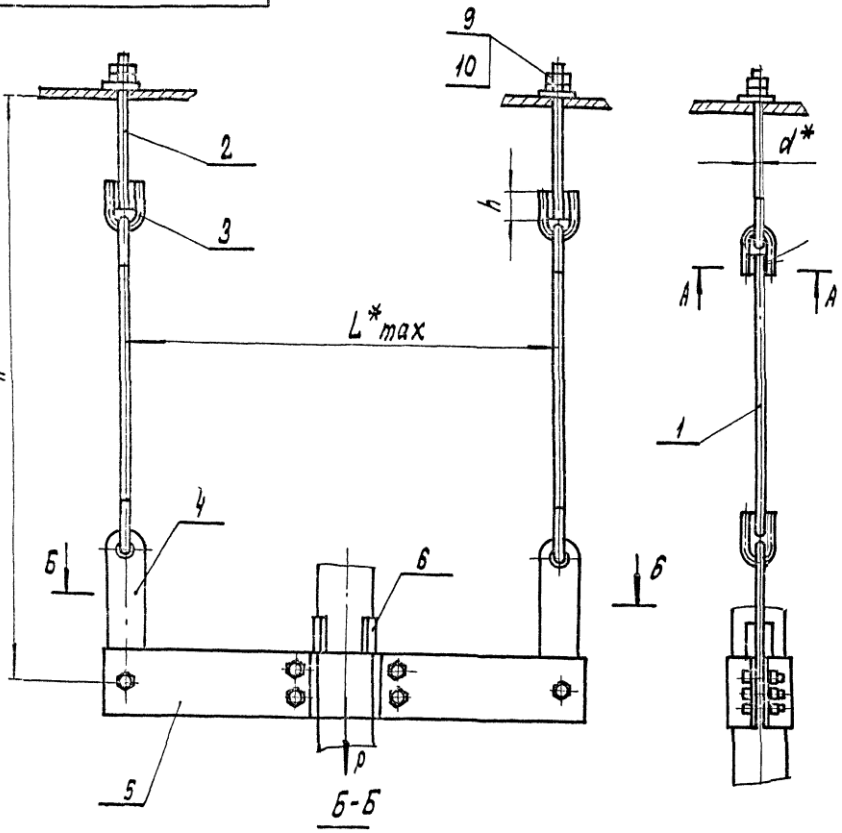


| Обозначение | Условный проход Dy*, мм | Допускаемая нагрузка P, кгс | Размеры, мм | | | | | | | Масса, кгс |
|---|---|---|---|---|---|---|---|---|---|---|
| | | | L* | H* | h | $h_1$ | $h_2$ | L | d* | |
| А14Б582.000 | 50 | 51 | 400 | 550 | $26^{+0,52}$ | 15±1 | 6+1 | $10^{+1}$ | 10 | 3,32 |
| —01 | 65 | 75 | 440 | | | 17,5±1 | | | | 4,60 |
| —02 | 80 | 107 | 550 | | | 20±1 | 7+1 | | | 6,31 |
| —03 | 100 | 157 | 560 | | | 22,5±1 | | | | 8,71 |
| —04 | 125 | 220 | 800 | 630 | $34^{+0,62}$ | 30±1 | 9+1 | $12^{+1}$ | 12 | 13,20 |
| —05 | 150 | 325 | 630 | | | 35±1 | | | | 13,10 |
| —06 | 200 | 857 | 750 | 880 | $43^{+0,62}$ | 50±1 | | | 16 | 24,54 |
| —07 | 250 | 1153 | 860 | | | 57,5±1 | | | | 30,60 |

1.* Размеры для справок.

2. Сварка ручная дуговая.

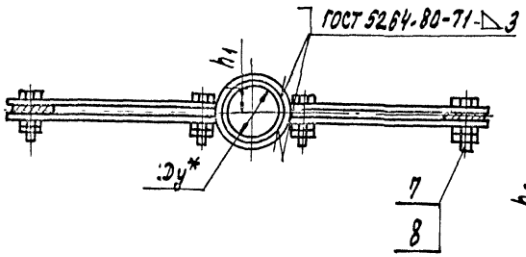


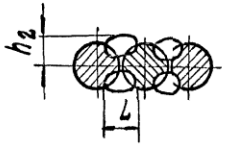


| Изм. | Лист | № докум. | Подп. | Дата | А14Б 582.000СБ | | | |
|---|---|---|---|---|---|---|---|---|
| Разраб. | | Беляевская | | | Опора подвесная | Лит. | Масса | Масштаб |
| Пров. | | Крупник | | | | И | см. табл. | — |
| Нач. гр. | | Крупник | | | | Лист | Листов 1 | |
| Гл. спец. | | | | | | | | |
| Н. контр. | | Лентес | | | | Сантехниипроект | | |
| Утв. | | Сливак | | | | | | |

Копировал: 25206-05 73 Формат А3

Инв. № подл. | Подп. и дата | Взам. инв. № | Инв. № дубл. | Подп. и дата

А14Б 582.001

50/(V)

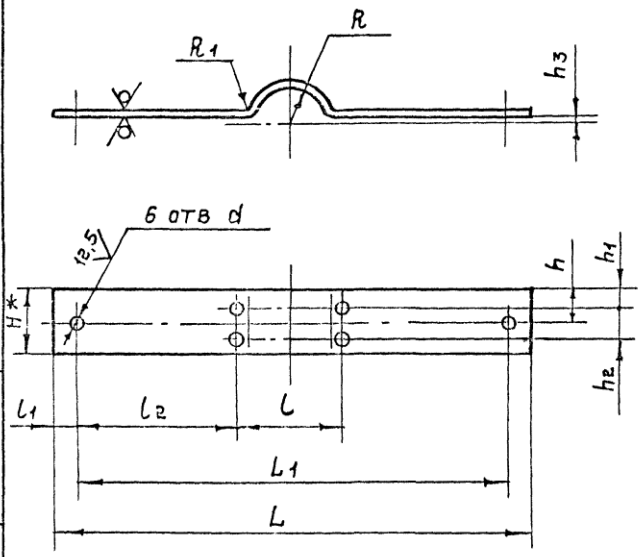


| Обозначение | Размеры, мм. | | | | | | | | | | | | | Материал | Масса, кг. |
|---|---|---|---|---|---|---|---|---|---|---|---|---|---|---|---|
| | L | L1 | L | L1 | L2 | H* | h | h1 | h2 | h3 | R | R1 | d | | |
| А14Б 582.001 | 440 | 400 | 95 | | 152,5 | 60 | 30 | 15 | 30 | | 30 | 45 | | Лист 5 ГОСТ 19903-74 / Ст3 ГОСТ 14637-89 | 1,1 |
| -11 | 480 | 440 | 116 | 20 | 162 | 70 | 35 | 17,5 | 35 | | 39 | | | Лист 6 ГОСТ 19903-74 / Ст3 ГОСТ 14637-89 | 1,6 |
| -12 | 540 | 500 | 130 | | 185 | | | | | | 45 | 66 | 12 | Лист 6 ГОСТ 19903-74 / Ст3 ГОСТ 14637-89 | 2,4 |
| -13 | 600 | 540 | 156 | 30 | 192 | 90 | 45 | 22,5 | 45 | 4 | 54 | 78 | | Лист 8 ГОСТ 19903-74 / Ст3 ГОСТ 14637-89 | 3,6 |
| -14 | 640 | 600 | 190 | | | | | | | | 67 | | | Лист 10 ГОСТ 19903-74 / Ст3 ГОСТ 14637-89 | 5,4 |
| -15 | 670 | 630 | 220 | 20 | 205 | 100 | 50 | 25 | 50 | | 80 | 110 | 14 | | 5,3 |
| -06 | 800 | 750 | 296 | 25 | 227 | 120 | 60 | 30 | 60 | | 110 | 112 | | Лист 12 ГОСТ 19903-74 / Ст3 ГОСТ 14637-89 | 9,9 |
| -07 | 920 | 860 | 366 | 30 | 247 | 160 | 80 | 40 | 80 | 6 | 137 | 16 | 16 | Лист 16 ГОСТ 19903-74 / Ст3 ГОСТ 14637-89 | 13 |

1.* Размер для справок.

2. H14; h14; $\pm \frac{t_2}{2}$

| | | | | | | | | |
|---|---|---|---|---|---|---|---|---|
| Изм. | Лист | № докум. | Подп. | Дата | А 14Б 582.001 | | | |
| Разраб. | | Белявский | | | Полухомут | Лит. | Масса | Масштаб |
| Пров. | | Крупник | | | | И | см. табл. | — |
| Нач.гр. | | Крупник | | | | Лист | Листов 1 | |
| Гл.спец. | | | | | | | | |
| Н.контр. | | Лейтес | | | См. табл. | САНТЕХНИИПРОЕКТ | | |
| Утв. | | Спивак | | | | | | |

Копировал: 25206-05 74 Формат А3

Серия 5.900-7 Выпуск 4

Инв. № подл. | Подп. и дата | Взам. инв. № | Инв. № дубл. | Подп. и дата

ООО "Изополимет Плюс" - https://izopolimet.by

| Инв № подл | Подп и дата | Взам инв № | Инв № дубл | Подп и дата |
|---|---|---|---|---|
| | | | | |

Серия 5.900 -7 выпуск 4

| Формат | Зона | Поз | Обозначение | Наименование | Кол на исполн А14Б 583 000 – | | | | | | | | | | Примечание |
|---|---|---|---|---|---|---|---|---|---|---|---|---|---|---|---|
| | | | | | – | 01 | 02 | 03 | 04 | 05 | 06 | 07 | | | |
| | | | | Документация | | | | | | | | | | | |
| А3 | | | А14Б 583 000СБ | Сборочный чертеж | | | | | | | | | | | |
| | | | | Детали | | | | | | | | | | | |
| А3 | | 1 | А14Б 579 001 –27 | Тяга | 2 | 2 | 2 | 2 | | | | | | | |
| | | | –28 | Тяга | | | | | 2 | 2 | | | | | |
| | | | –29 | Тяга | | | | | | | 2 | | | | |
| | | | –30 | Тяга | | | | | | | | 2 | | | |
| А4 | | 2 | А14Б 579 002 | Тяга | 2 | 2 | 2 | 2 | | | | | | | |
| | | | –01 | Тяга | | | | | 2 | 2 | | | | | |
| | | | –03 | Тяга | | | | | | | 2 | 2 | | | |
| | | 3 | –04 | Тяга | 2 | 2 | 2 | 2 | | | | | | | |
| | | | –05 | Тяга | | | | | 2 | 2 | | | | | |

| Изм | Лист | № докум | Подп | Дата | А14Б 583.000 | | | |
|---|---|---|---|---|---|---|---|---|
| Разраб | Белявская | | | | Опора подвесная | Лит | Лист | Листов |
| Пров | Крупник | | | | | И | 1 | 3 |
| Рук гр | Крупник | | | | | САНТЕХНИИПРОЕКТ | | |
| Н контр | Лейтес | | | | | | | |
| Утв | Сливак | | | | | | | |

Копировал Формат А4

| Инв № подл | Подп и дата | Взам инв № | Инв № дубл | Подп и дата |
|---|---|---|---|---|
| | | | | |

| Формат | Зона | Поз | Обозначение | Наименование | Кол на исполн А14Б 583 000 – | | | | | | | | | | Примечание |
|---|---|---|---|---|---|---|---|---|---|---|---|---|---|---|---|
| | | | | | – | 01 | 02 | 03 | 04 | 05 | 06 | 07 | | | |
| А4 | | 3 | А14Б 579 002 – 06 | Тяга | | | | | | | 2 | 2 | | | |
| А4 | | 4 | А14Б 579 003 | Ушко | 8 | 8 | 8 | 8 | | | | | | | |
| | | | –01 | Ушко | | | | | 8 | 8 | | | | | |
| | | | –02 | Ушко | | | | | | | 8 | 8 | | | |
| А4 | | 5 | А14Б 579 004 | Серьга | 2 | 2 | 2 | 2 | 2 | 2 | | | | | |
| | | | –01 | Серьга | | | | | | | 2 | 2 | | | |
| А4 | | 6 | А14Б 580 001 | Проушина | 2 | 2 | 2 | 2 | 2 | 2 | | | | | |
| | | | –01 | Проушина | | | | | | | 2 | 2 | | | |
| А4 | | 7 | А14Б 582 001 | Полухомут | 2 | | | | | | | | | | |
| | | | –01 | Полухомут | | 2 | | | | | | | | | |
| | | | –02 | Полухомут | | | 2 | | | | | | | | |
| | | | –03 | Полухомут | | | | 2 | | | | | | | |
| | | | –04 | Полухомут | | | | | 2 | | | | | | |
| | | | –05 | Полухомут | | | | | | 2 | | | | | |
| | | | –06 | Полухомут | | | | | | | 2 | | | | |
| | | | –07 | Полухомут | | | | | | | | 2 | | | |
| А4 | | 8 | А14Б 582 002 | Упор | 2 | | | | | | | | | | |
| | | | –01 | Упор | | 2 | | | | | | | | | |
| | | | –02 | Упор | | | 2 | | | | | | | | |

| Изм | Лист | № докум | Подп | Дата | А14Б 583 000 | Лист 2 |
|---|---|---|---|---|---|---|

Копировал Формат А4

252206-05 ТС

Серия 5.900.-7 выпуск 4

| Обозначение | Наименование | Кол. на исполн. А14Б 583.000- | | | | | | | Примечание |
|---|---|---|---|---|---|---|---|---|---|
| | | - | 01 | 02 | 03 | 04 | 05 | 06 | 07 | |
| А14Б 582.002-03 | Упор | | | | 2 | | | | | |
| -04 | Упор | | | | | 2 | | | | |
| -05 | Упор | | | | | | 2 | | | |
| -06 | Упор | | | | | | | 2 | | |
| -07 | Упор | | | | | | | | 2 | |
| | Стандартные изделия | | | | | | | | | |
| | Болты ГОСТ 7798-70 | | | | | | | | | |
| | М10-6g×40.36 | 6 | 6 | 6 | | | | | | |
| | М10-6g×50.36 | | | | 6 | | | | | |
| | М12-6g×60.36 | | | | | 6 | 6 | | | |
| | М16-6g×70.36 | | | | | | | 6 | 6 | |
| | Гайки ГОСТ 5915-70 | | | | | | | | | |
| | М10-6Н.5 | 12 | 12 | 12 | 12 | | | | | |
| | М12-6Н.5 | | | | | 12 | 12 | | | |
| | М16-6Н.5 | | | | | | | 12 | 12 | |
| | Муфта М10 ГОСТ 16127-78 | 2 | 2 | 2 | 2 | | | | | |
| | Муфта М12 ГОСТ 16127-78 | | | | | 2 | 2 | | | |
| | Муфта М16 ГОСТ 16127-78 | | | | | | | 2 | 2 | |

| Формат | Зона | Поз. | Обозначение | Наименование | Кол. |
|---|---|---|---|---|---|
| А4 | | 8 | А14Б 582.002-03 | Упор | |
| | | | -04 | Упор | |
| | | | -05 | Упор | |
| | | | -06 | Упор | |
| | | | -07 | Упор | |
| | | | | Стандартные изделия | |
| | | | | Болты ГОСТ 7798-70 | |
| | | 9 | | М10-6g×40.36 | 6 |
| | | | | М10-6g×50.36 | |
| | | | | М12-6g×60.36 | |
| | | | | М16-6g×70.36 | |
| | | | | Гайки ГОСТ 5915-70 | |
| | | 10 | | М10-6Н.5 | 12 |
| | | | | М12-6Н.5 | |
| | | | | М16-6Н.5 | |
| | | 11 | | Муфта М10 ГОСТ 16127-78 | 2 |
| | | | | Муфта М12 ГОСТ 16127-78 | |
| | | | | Муфта М16 ГОСТ 16127-78 | |

Инв. № подл. | Подпись и дата | Взам. инв. № | Инв. № дубл. | Подпись и дата

А14Б 583.000

Изм. | Лист | № докум. | Подп. | Дата

Лист 3

Копировал | Формат А4

А14Б 580.001

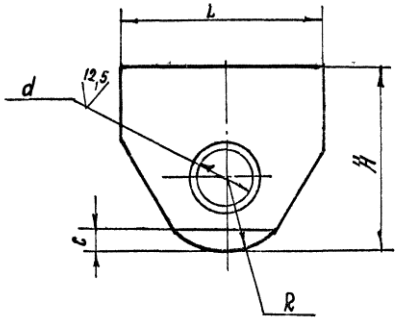


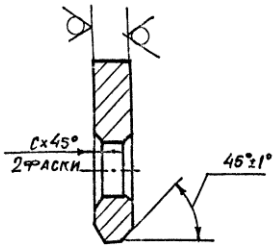


| Обозначение | Размеры, мм | | | | | Материал | Масса, кг |
|---|---|---|---|---|---|---|---|
| | H | L | R | d | c | | |
| А14Б 580 001 | 45 | 50 | 18 | $14^{+0,43}$ | 2 | Лист $\frac{8\ ГОСТ\ 19903-74}{Ст\ 3\ ГОСТ\ 14637-89}$ | 0,1 |
| -01 | 65 | 70 | 25 | $18^{+0,43}$ | 3 | Лист $\frac{12\ ГОСТ\ 19903-74}{Ст.3\ ГОСТ\ 14637-89}$ | 0,3 |

Неуказанные предельные отклонения размеров: $h14$; $\pm\frac{t_2}{2}$

Инв. № подл. | Подпись и дата | Взам. инв. № | Инв. № дубл. | Подпись и дата

| Изм. | Лист | № докум. | Подп. | Дата | А14-Б 580.001 | | | |
|---|---|---|---|---|---|---|---|---|
| | | | | | Проушина | Лит. | Масса | Масштаб |
| Разраб. | | Белявская | | | | Н | см. табл. | — |
| Пров. | | Крупник | | | | Лист | Листов 1 | |
| Нач. гр. | | Крупник | | | | | | |
| Гл. спец. | | | | | См. таблицу | Сантехниипроект | | |
| Н. контр. | | Лейтес | | | | | | |
| Утв. | | Спивак | | | | | | |

Копировал 25.12.06-05 76 Формат А4

А146583.000СБ

Серия 5.900.-7 Выпуск 4

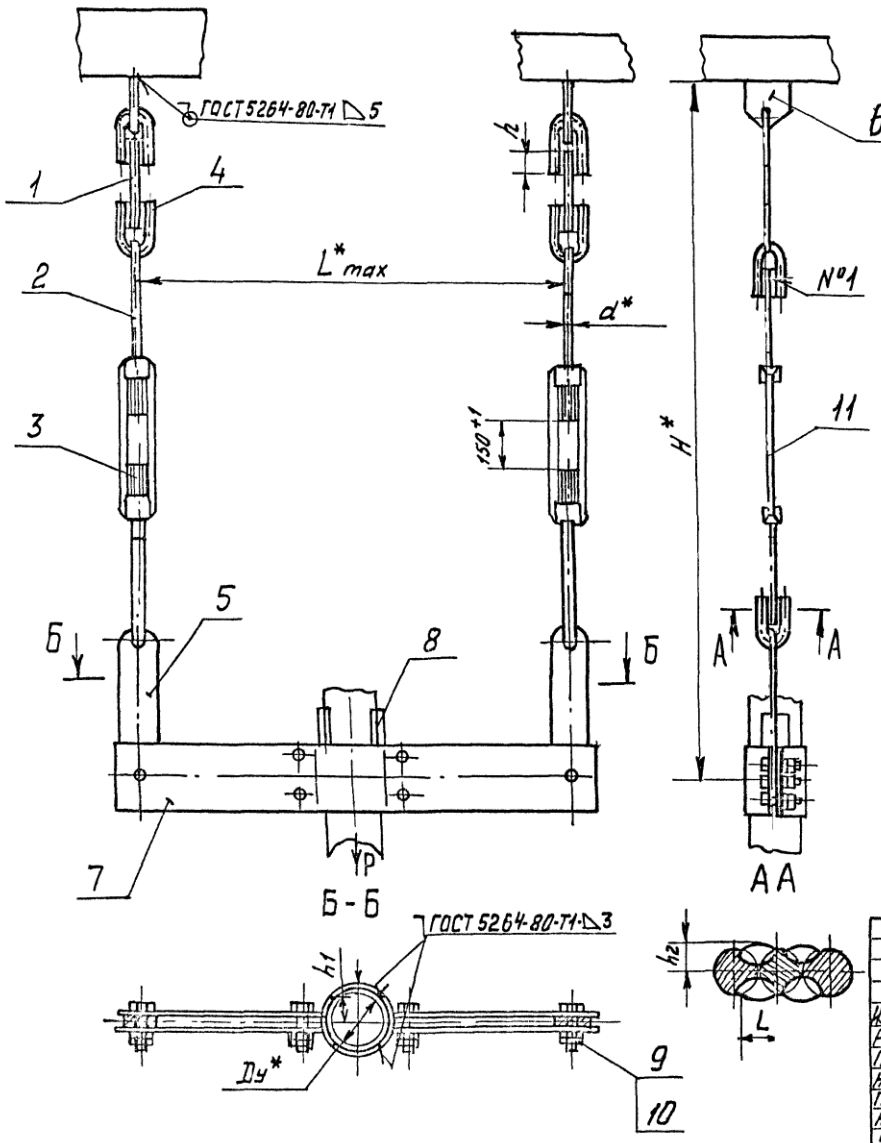


| Обозначение | Условный проход Ду*, мм | Допускаемая нагрузка P, кгс | Размеры, мм | | | | | | | Масса, кг. |
|---|---|---|---|---|---|---|---|---|---|---|
| | | | $L^*_{max}$ | $H^*$ | $h$ | $h_1$ | $h_2$ | $L$ | $d^*$ | |
| А146583.000 | 50 | 51 | 4100 | 650 | $26^{+0,62}$ | 15±1 | 6+1 | 10+1 | 10 | 4,10 |
| -01 | 65 | 75 | 4140 | | | 17,5±1 | | | | 5,15 |
| -02 | 60 | 107 | 5150 | | | 20±1 | | | | 6,90 |
| -03 | 100 | 157 | 5160 | | | 22,5±1 | | | | 9,30 |
| -04 | 125 | 220 | 6100 | 670 | $34^{+0,62}$ | 30±1 | 7+1 | | 12 | 13,80 |
| -05 | 150 | 325 | 6130 | | | 35±1 | | | | 13,70 |
| -06 | 200 | 857 | 7150 | 890 | $43^{+0,62}$ | 50±1 | 9+1 | 12+1 | 16 | 24,42 |
| -07 | 250 | 1153 | 8160 | 910 | | 57,5±1 | | | | 30,5 |

1.* Размеры для справок.

2. Швы №1 - сварка ручная дуговая.

| Изм. | Лист | N докум. | Подп. | Дата |
|---|---|---|---|---|
| Разраб. | Белявская | | | |
| Пров. | Крупник | | | |
| Нач.гр. | Крупник | | | |
| Гл.спец. | | | | |
| Н.контр. | Лейтес | | | |
| Утв. | Сливак | | | |

А146583.000СБ

Опора подвесная

| Лит. | Масса | Масшт. |
|---|---|---|
| И | см. табл. | — |
| Лист | Листов 1 | |

САНТЕХНИИПРОЕКТ

Инв. N подл. | Подп. и дата | Взам. инв. N | Инв. N дубл. | Подп. и дата

Копировал бумаг 25206-05 77 Формат А3

ООО "Изополимет Плюс" - https://izopolimet.by

| Инв. № подл. | Подп. и дата | Взам. инв. № | Инв. № дубл. | Подп. и дата |
|---|---|---|---|---|
| | | | | |

Серия 5.900-7 выпуск 4

| Формат | Зона | Поз. | Обозначение | Наименование | Кол. на исполн. А14Б584 000- — | 01 | 02 | 03 | 04 | 05 | 06 | 07 | | | Примечание |
|---|---|---|---|---|---|---|---|---|---|---|---|---|---|---|---|
| | | | | Документация | | | | | | | | | | | |
| А3 | | | А14Б584.000 СБ | Сборочный чертеж | | | | | | | | | | | |
| | | | | Сборочные единицы | | | | | | | | | | | |
| А4 | | 1 | А14Б581.010 | Опора | 2 | 2 | 2 | 2 | 2 | 2 | 2 | 2 | | | |
| | | | | Детали | | | | | | | | | | | |
| А3 | | 2 | А14Б579.001 - 31 | Тяга | 2 | 2 | 2 | 2 | | | | | | | |
| | | | - 32 | Тяга | | | | | 2 | 2 | | | | | |
| | | | - 33 | Тяга | | | | | | | 2 | 2 | | | |
| А4 | | 3 | А14Б579.002 | Тяга | 2 | 2 | 2 | 2 | | | | | | | |
| | | | - 01 | Тяга | | | | | 2 | 2 | | | | | |

| Изм. | Лист | № докум. | Подп. | Дата | А14Б584.000 | | | |
|---|---|---|---|---|---|---|---|---|
| Разраб. | | Белоевская | | | Опора подвесная | Лит. | Лист 1 | Листов 4 |
| Пров. | | Крупник | | | | И | | |
| Рук. группы | | Крупник | | | | Сантехниипроект | | |
| Н. контр. | | Левтес | | | | | | |
| Утв. | | Спивак | | | | | | |

Копировал Формат А4

| Инв. № подл. | Подп. и дата | Взам. инв. № | Инв. № дубл. | Подп. и дата |
|---|---|---|---|---|
| | | | | |

| Формат | Зона | Поз. | Обозначение | Наименование | Кол. на исполн. А14Б584 000- — | 01 | 02 | 03 | 04 | 05 | 06 | 07 | | | Примечание |
|---|---|---|---|---|---|---|---|---|---|---|---|---|---|---|---|
| А4 | | 3 | А14Б579.002 - 03 | Тяга | | | | | | | 2 | 2 | | | |
| | | 4 | - 04 | Тяга | 2 | 2 | 2 | 2 | | | | | | | |
| | | | - 05 | Тяга | | | | | 2 | 2 | | | | | |
| | | | - 06 | Тяга | | | | | | | 2 | 2 | | | |
| А4 | | 5 | А14Б579.003 | Ушко | 8 | 8 | 8 | 8 | | | | | | | |
| | | | - 01 | Ушко | | | | | 8 | 8 | | | | | |
| | | | - 02 | Ушко | | | | | | | 8 | 8 | | | |
| А4 | | 6 | А14Б579.004 | Серьга | 2 | 2 | 2 | 2 | 2 | 2 | | | | | |
| | | | - 01 | Серьга | | | | | | | 2 | 2 | | | |
| А4 | | 7 | А14Б580 001 | Проушина | 2 | 2 | 2 | 2 | 2 | 2 | | | | | |
| | | | - 01 | Проушина | | | | | | | 2 | 2 | | | |
| А4 | | 8 | А14Б581.001 | Пластина | 2 | 2 | 2 | 2 | 2 | 2 | 2 | 2 | | | |
| А4 | | 9 | А14Б582.001 | Полухомут | 2 | | | | | | | | | | |
| | | | - 01 | Полухомут | | 2 | | | | | | | | | |
| | | | - 02 | Полухомут | | | 2 | | | | | | | | |
| | | | - 03 | Полухомут | | | | 2 | | | | | | | |
| | | | - 04 | Полухомут | | | | | 2 | | | | | | |
| | | | - 05 | Полухомут | | | | | | 2 | | | | | |
| | | | - 06 | Полухомут | | | | | | | 2 | | | | |

| Изм. | Лист | № докум. | Подп. | Дата | А14Б584.000 | Лист 2 |
|---|---|---|---|---|---|---|

Копировал Формат А4

25206-05 ТМ

| Инв. № подл. | Подп. и дата | Взам. инв. № | Инв. № дубл. | Подп. и дата |
|---|---|---|---|---|
| | | | | |

Серия 5.900.-7 выпуск 4

| Формат | Зона | Поз. | Обозначение | Наименование | Кол. на исполн. А14Б 584.000- | | | | | | | | | | Примечание |
|---|---|---|---|---|---|---|---|---|---|---|---|---|---|---|---|
| | | | | | - | 01 | 02 | 03 | 04 | 05 | 06 | 07 | | | |
| А4 | | 9 | А14Б 582.001-07 | Полухомут | | | | | | | | 2 | | | |
| А4 | | 10 | А14Б 582.002 | Упор | 2 | | | | | | | | | | |
| | | | -01 | Упор | | 2 | | | | | | | | | |
| | | | -02 | Упор | | | 2 | | | | | | | | |
| | | | -03 | Упор | | | | 2 | | | | | | | |
| | | | -04 | Упор | | | | | 2 | | | | | | |
| | | | -05 | Упор | | | | | | 2 | | | | | |
| | | | -06 | Упор | | | | | | | 2 | | | | |
| | | | -07 | Упор | | | | | | | | 2 | | | |
| | | | | Стандартные изделия | | | | | | | | | | | |
| | | | | Болты ГОСТ7798-70 | | | | | | | | | | | |
| | | 11 | | М10-6g×40.36 | 6 | 6 | 6 | | | | | | | | |
| | | | | М10-6g×50.36 | | | | 6 | | | | | | | |
| | | | | М12-6g×60.36 | | | | | 6 | 6 | | | | | |
| | | | | М16-6g×70.36 | | | | | | | 6 | 6 | | | |

| Изм. | Лист | № докум. | Подп. | Дата | А14Б 584.000 | Лист 3 |
|---|---|---|---|---|---|---|

Копировал Формат А4

| Инв. № подл. | Подп. и дата | Взам. инв. № | Инв. № дубл. | Подп. и дата |
|---|---|---|---|---|
| | | | | |

| Формат | Зона | Поз. | Обозначение | Наименование | Кол. на исполн. А14Б 584.000 | | | | | | | | | | Примечание |
|---|---|---|---|---|---|---|---|---|---|---|---|---|---|---|---|
| | | | | | - | 01 | 02 | 03 | 04 | 05 | 06 | 07 | | | |
| | | | | Гайки ГОСТ5915-70 | | | | | | | | | | | |
| | | 12 | | М10-6Н.5 | 12 | 12 | 12 | 12 | | | | | | | |
| | | | | М12-6Н.5 | | | | | 12 | 12 | | | | | |
| | | | | М16-6Н.5 | | | | | | | 12 | 12 | | | |
| | | 13 | | М12-6Н.5 | 8 | 8 | 8 | 8 | 8 | 8 | 8 | 8 | | | |
| | | | | Муфты ГОСТ16127-78 | | | | | | | | | | | |
| | | 14 | | М10 | 2 | 2 | 2 | 2 | | | | | | | |
| | | | | М12 | | | | | 2 | 2 | | | | | |
| | | | | М16 | | | | | | | 2 | 2 | | | |

| Изм. | Лист | № докум. | Подп. | Дата | А14Б 584.000 | Лист 4 |
|---|---|---|---|---|---|---|

Копировал Формат А4

25206-05 ТМ

А146 584.000 СБ

Серия 5.900.-7 Выпуск 4

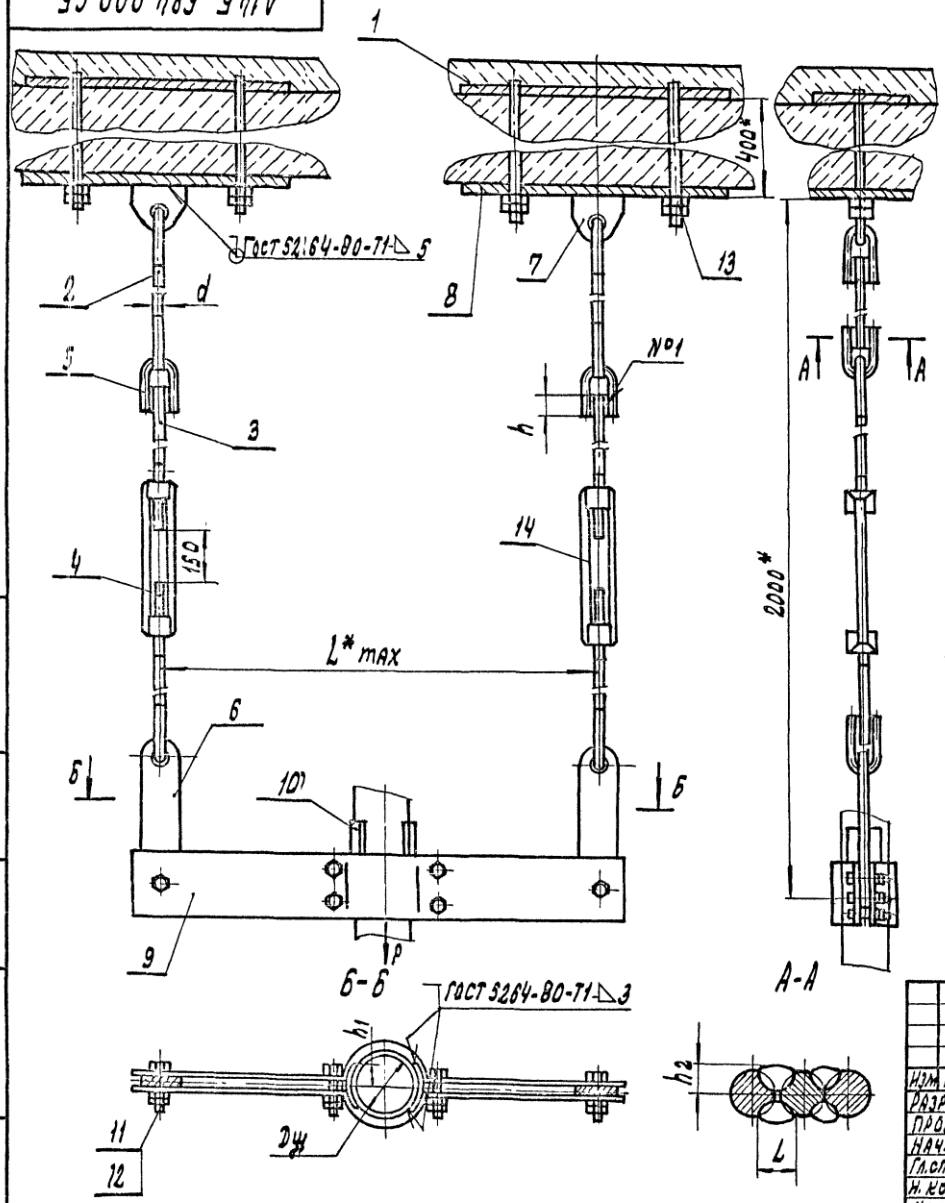


| Обозначение | Условный проход Dу*, мм | Допускаемая нагрузка P, кгс | Размеры, мм | | | | | | Масса, кг |
|---|---|---|---|---|---|---|---|---|---|
| | | | L*max | h | h1 | h2 | L | d* | |
| А146584.000 | 50 | 51 | 400 | 26+0,52 | 15±1 | 6+1 | 10+1 | 10 | 14,34 |
| —01 | 65 | 75 | 440 | | 17,5±1 | | | | 15,42 |
| —02 | 80 | 107 | 550 | | 20±1 | | | | 17,14 |
| —03 | 100 | 157 | 560 | | 22,5±1 | | | | 19,60 |
| —04 | 125 | 220 | 600 | 34+0,62 | 30±1 | 7+1 | | 12 | 24,40 |
| —05 | 150 | 325 | 630 | | 35±1 | | | | 24,30 |
| —06 | 200 | 857 | 750 | 43+0,62 | 50±1 | 9+1 | 12+1 | 16 | 38,90 |
| —07 | 250 | 1153 | 860 | | 57,5±1 | | | | 44,90 |

1.* Размеры для справок.

2. Швы №1 - сварка ручная дуговая.

| Изм. | Лист | № докум. | Подп. | Дата | А146 584.000 СБ | | | |
|---|---|---|---|---|---|---|---|---|
| Разраб. | | Белявская | | | Опора подвесная | Лит. И | Масса см. табл. | Масштаб — |
| Пров. | | Крупник | | | | Лист | Листов 1 | |
| Нач. гр. | | Крупник | | | | САНТЕХНИИПРОЕКТ | | |
| Гл.спец. | | | | | | | | |
| Н. контр. | | Левтес | | | | | | |
| Утв. | | Спивак | | | | | | |

Копировал: 25206-05 80 Формат А3

Взам. инв. № | Инв. № дубл. | Подп. и дата | Инв. № подл.

| Инв. № подл. | Подп. и дата | Взам. инв. № | Инв. № дубл. | Подп. и дата |
|---|---|---|---|---|
| | | | | |

Серия 5.900. -7 Выпуск 4

| Формат | Зона | Поз. | Обозначение | Наименование | Кол. на исполн. А14Б585.000- | | | | | Примечание |
|---|---|---|---|---|---|---|---|---|---|---|
| | | | | | – | 01 | 02 | 03 | 04 | |
| | | | | Документация | | | | | | |
| А3 | | | А14Б585.000 СБ | Сборочный чертеж | | | | | | |
| | | | | Сборочные единицы | | | | | | |
| А4 | | 1 | А14Б585.010 | Балка | 1 | | | | | |
| | | | -01 | Балка | | 1 | | | | |
| | | | -02 | Балка | | | 1 | | | |
| | | | -03 | Балка | | | | 1 | | |
| | | | -04 | Балка | | | | | 1 | |
| | | | | Детали | | | | | | |
| А3 | | 2 | А14Б579.001-34 | Тяга | 2 | | | | | |

| Изм. | Лист | № докум. | Подп. | Дата | А14Б585.000 | | | |
|---|---|---|---|---|---|---|---|---|
| Разраб. | | Белявская | | | Опора подвесная двухрядная | Лит. | Лист | Листов |
| Пров. | | Крупник | | | | и | 1 | 2 |
| Рук. груп. | | Крупник | | | | | | |
| Н. контр. | | Лейтес | | | | | | |
| Утв. | | Спивак | | | | | | |

Копировал Формат А4

| Инв. № подл. | Подп. и дата | Взам. инв. № | Инв. № дубл. | Подп. и дата |
|---|---|---|---|---|
| | | | | |

| Формат | Зона | Поз. | Обозначение | Наименование | Кол. на исполн. А14Б585.000- | | | | | Примечание |
|---|---|---|---|---|---|---|---|---|---|---|
| | | | | | – | 01 | 02 | 03 | 04 | |
| А3 | | 2 | А14Б579.001-35 | Тяга | | 2 | 2 | | | |
| | | | -36 | Тяга | | | | 2 | 2 | |
| А4 | | 3 | А14Б579.002 | Тяга | 2 | | | | | |
| | | | -03 | Тяга | | 2 | 2 | 2 | 2 | |
| | | 4 | -07 | Тяга | 2 | | | | | |
| | | | -08 | Тяга | | 2 | | | | |
| | | | -09 | Тяга | | | 2 | | | |
| | | | -10 | Тяга | | | | 2 | | |
| | | | -11 | Тяга | | | | | 2 | |
| А4 | | 5 | А14Б579.003-01 | Ушко | 8 | | | | | |
| | | | -02 | Ушко | | 8 | 8 | 8 | 8 | |
| | | | | Стандартные изделия | | | | | | |
| | | | | Гайки ГОСТ 5915-70 | | | | | | |
| | | 6 | | М12-6Н5 | 8 | | | | | |
| | | | | М16-6Н5 | | 8 | 8 | 8 | 8 | |

| Изм. | Лист | № докум. | Подп. | Дата | А14Б585.000 | Лист |
|---|---|---|---|---|---|---|
| | | | | | | 2 |

Копировал Формат А4

25209-05 81

А146 585.000 СБ

Серия 5.900-7 Выпуск 4

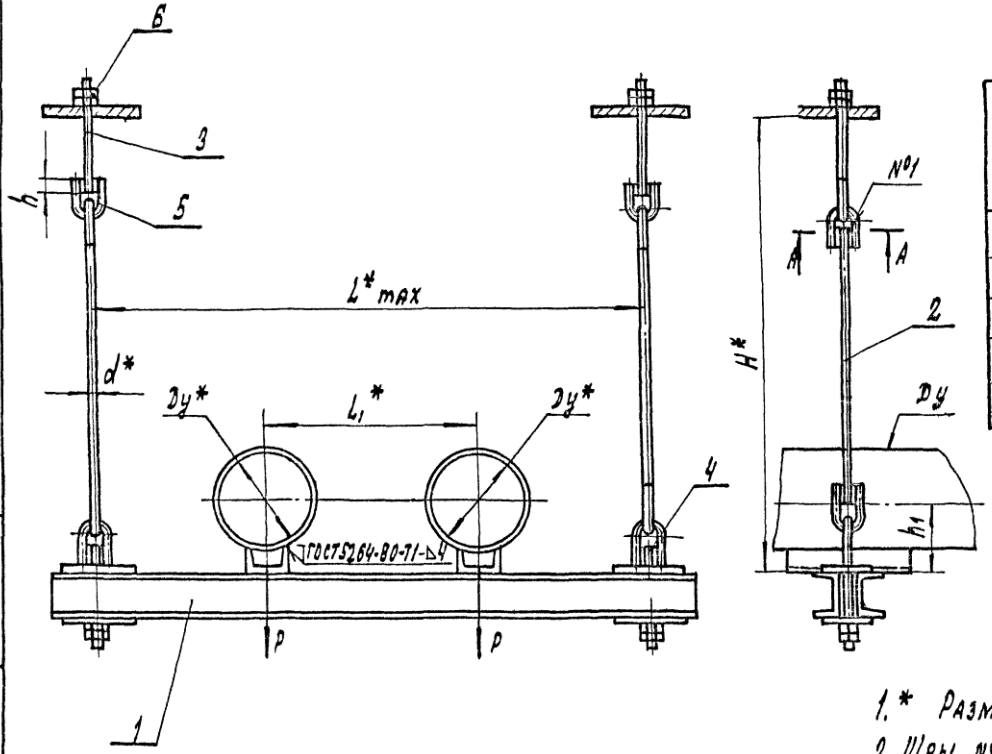


| Обозначение | Условный проход Ду*, мм | Допускаемая нагрузка, P кгс | Размеры, мм | | | | | | | | Масса кг |
|---|---|---|---|---|---|---|---|---|---|---|---|
| | | | H* | $L_{max}$* | $L_1$* | h | $h_1$ | $h_2$ | L | d* | |
| А146 585.000 | 100 | 118 | 550 | 650 | 250 | $34^{+0,62}$ | $77,1^{+1}$ | $10^{+1}$ | 12 | 16 | 11,9 |
| —01 | 125 | 175 | 560 | 780 | 280 | $43^{+0,62}$ | $93,1^{+1}$ | $9^{+1}$ | $12^{+1}$ | | 14,5 |
| —02 | 150 | 266 | | 850 | 300 | | | | | | 17,9 |
| —03 | 200 | 590 | 570 | 1000 | 350 | | $97^{+1}$ | | | | 29,2 |
| —04 | 250 | 840 | | 1120 | 400 | | | | | | 31,5 |

1.* Размеры для справок.

2. Швы №1 – сварка ручная дуговая

А-А

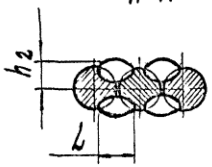


| | | | | |
|---|---|---|---|---|
| Изм. Лист | № докум. | Подп. | Дата | А146 585.000 СБ |
| Разраб. | Белявская | | | Опора подвесная двухрядная |
| Пров. | Крупник | | | Лит. И; Масса см. табл.; Масштаб — |
| Нач. гр. | Крупник | | | Лист; Листов 1 |
| Гл. спец. | | | | |
| Н. контр. | Лейтес | | | САНТЕХНИИПРОЕКТ |
| Утв. | Спивак | | | |

Копировал: 255206-05 82 Формат А3

Инв. № подл. | Подп. и дата | Взам. инв. № | Инв. № дубл. | Подп. и дата

Серия 5.900.-7 Выпуск 4

| Обозначение | Наименование | Кол на исполн. | | | | | | Примечание |
|---|---|---|---|---|---|---|---|---|
| | | — | 01 | 02 | 03 | 04 | А146 585.010- | |
| | Документация | | | | | | | |
| А146 585.010 СБ | Сборочный чертеж | | | | | | | |
| | Детали | | | | | | | |
| А146 585.001 | Поперечина | 2 | 2 | | | | | |
| -01 | Поперечина | | | 2 | | | | |
| -02 | Поперечина | | | | 2 | | | |
| -03 | Поперечина | | | | | 2 | | |
| -04 | Поперечина | 2 | | | | | | |
| -05 | Поперечина | | 2 | | | | | |
| -06 | Поперечина | | | 2 | | | | |
| -07 | Поперечина | | | | 2 | | | |
| -08 | Поперечина | | | | | 2 | | |
| А146 585.002 | Накладка | 4 | 4 | | | | | |
| -01 | Накладка | | | 4 | | | | |
| -02 | Накладка | | | | 4 | 4 | | |

| Формат | Зона | Поз. | Обозначение | Наименование | Кол. |
|---|---|---|---|---|---|
| А4 | | 1 | А146 585.001 | Поперечина | 2 |
| А4 | | 2 | | Поперечина | 2 |
| А4 | | 3 | А146 585.002 | Накладка | 4 |

| Изм. | Лист | № докум. | Подп. | Дата | А146 585.010 | | | |
|---|---|---|---|---|---|---|---|---|
| Разраб. | | Беляевская | | | Балка | Лит. | Лист | Листов 1 |
| Пров. | | Крупник | | | | | | |
| Рук. гр. | | Крупник | | | | | | |
| Н. контр. | | Лейтес | | | | САНТЕХНИИПРОЕКТ | | |
| Утв. | | Спивак | | | | | | |

Копировал. Формат А4

А146 585.010 СБ

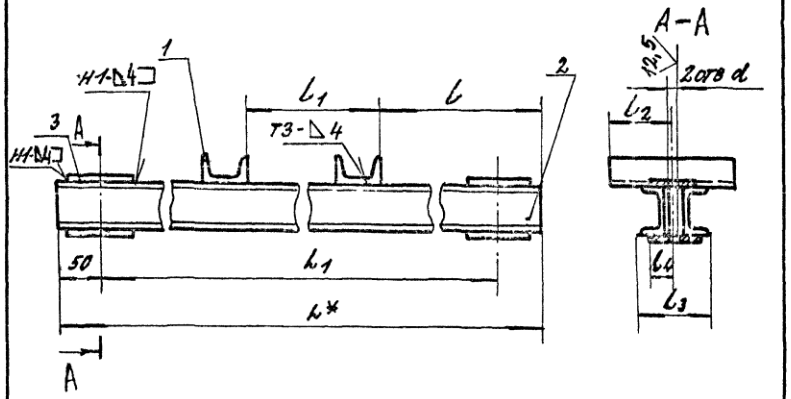


| Обозначение | Размеры, мм | | | | | | | | Масса, кг |
|---|---|---|---|---|---|---|---|---|---|
| | L* | L1 | L | L1 | L2 | L3 | L4 | d | |
| А146 585 010 | 750 | 650 | 225 | 250 | 225 | 84 | 42,5 | 14 | 9,6 |
| -01 | 880 | 780 | 275 | 280 | 275 | | | 18 | 10,7 |
| -02 | 950 | 850 | 293 | 300 | 292,5 | 92 | 47,5 | | 14,0 |
| -03 | 1100 | 1000 | 325 | 350 | 325 | 122 | 60 | | 25,2 |
| -04 | 1200 | 1100 | 360 | 400 | 350 | | | | 27,4 |

1.* Размеры для справок.

2. Н14, $\frac{t2}{2}$

3. Сварные швы по ГОСТ 5264-80.

| Изм. | Лист | № докум. | Подп. | Дата | А146 585.010 СБ | | | |
|---|---|---|---|---|---|---|---|---|
| Разраб. | | Беляевская | | | Балка | Лит. | Масса | Масштаб |
| Пров. | | Крупник | | | | | См. табл. | — |
| Нач. гр. | | Крупник | | | | Лист | Листов 1 | |
| Гл. спец. | | | | | | | | |
| Н. контр. | | Лейтес | | | | САНТЕХНИИПРОЕКТ | | |
| Утв. | | Спивак | | | | | | |

Копировал. 25206-05 83 Формат А4

| Инв № подл | Подп и дата | Взам инв № | Инв № дубл | Подп и дата |
|---|---|---|---|---|
| | | | | |

Серия 5.900 -7 Выпуск 4

| Формат | Зона | Поз. | Обозначение | Наименование | Кол на исполн А14Б586 000- | | | | |
|---|---|---|---|---|---|---|---|---|---|
| | | | | | - | 01 | 02 | 03 | 04 |
| | | | | Документация | | | | | |
| А3 | | | А14Б 586 000 СБ | Сборочный чертеж | | | | | |
| | | | | Сборочные единицы | | | | | |
| А4 | | 1 | А14Б 585.010 | Балка | 1 | | | | |
| | | | -01 | Балка | | 1 | | | |
| | | | -02 | Балка | | | 1 | | |
| | | | -03 | Балка | | | | 1 | |
| | | | -04 | Балка | | | | | 1 |
| | | | | Детали | | | | | |
| А3 | | 2 | А14Б 579.001 -37 | Тяга | 2 | | | | |
| | | | -38 | Тяга | | 2 | 2 | | |
| | | | -39 | Тяга | | | | 2 | 2 |
| А4 | | 3 | А14Б 579.002 -01 | Тяга | 2 | | | | |

| Изм | Лист | № докум | Подп | Дата | А14Б 586.000 | | | |
|---|---|---|---|---|---|---|---|---|
| Разраб | | Беляевская | | | Опора подвесная двухрядная | Лит. И | Лист 1 | Листов 2 |
| Пров. | | Крупник | | | | | | |
| Рук.груп | | Крупник | | | | САНТЕХНИИПРОЕКТ | | |
| Н контр | | Лейтес | | | | | | |
| Утв | | Спивак | | | | | | |

Копиров. Формат А4

| Инв № подл | Подп. и дата | Взам. инв № | Инв № дубл. | Подп и дата |
|---|---|---|---|---|
| | | | | |

| Формат | Зона | Поз. | Обозначение | Наименование | Кол. на исполн. А14Б586.000- | | | | | Примечание |
|---|---|---|---|---|---|---|---|---|---|---|
| | | | | | - | 01 | 02 | 03 | 04 | |
| А4 | | 3 | А14Б 579.002 -03 | Тяга | | 2 | 2 | 2 | 2 | |
| | | 4 | -07 | Тяга | 2 | | | | | |
| | | | -08 | Тяга | | 2 | | | | |
| | | | -09 | Тяга | | | 2 | | | |
| | | | -10 | Тяга | | | | 2 | | |
| | | | -11 | Тяга | | | | | 2 | |
| | | 5 | -05 | Тяга | 2 | | | | | |
| | | | -06 | Тяга | | 2 | 2 | 2 | 2 | |
| А4 | | 6 | А14Б 579 003 -01 | Ушко | 10 | | | | | |
| | | | -02 | Ушко | | 10 | 10 | 10 | 10 | |
| А4 | | 7 | А14Б 580 001 | Проушина | 2 | | | | | |
| | | | -01 | Проушина | | 2 | 2 | 2 | 2 | |
| | | | | Стандартные изделия | | | | | | |
| | | | | Гайки ГОСТ 5915-70 | | | | | | |
| | | 8 | | М12-6Н.5 | 4 | | | | | |
| | | | | М16-6Н.5 | | 4 | 4 | 4 | 4 | |
| | | 9 | | Муфта М12 ГОСТ 16127-78 | 2 | | | | | |
| | | | | Муфта М16 ГОСТ 16127-78 | | 2 | 2 | 2 | 2 | |

| Изм | Лист | № докум | Подп. | Дата | А14Б 586.000 | Лист 2 |
|---|---|---|---|---|---|---|

Копировал Формат А4

25206-05 84

А14Б 586.000СБ

Серия 5.900.-7 Выпуск 1

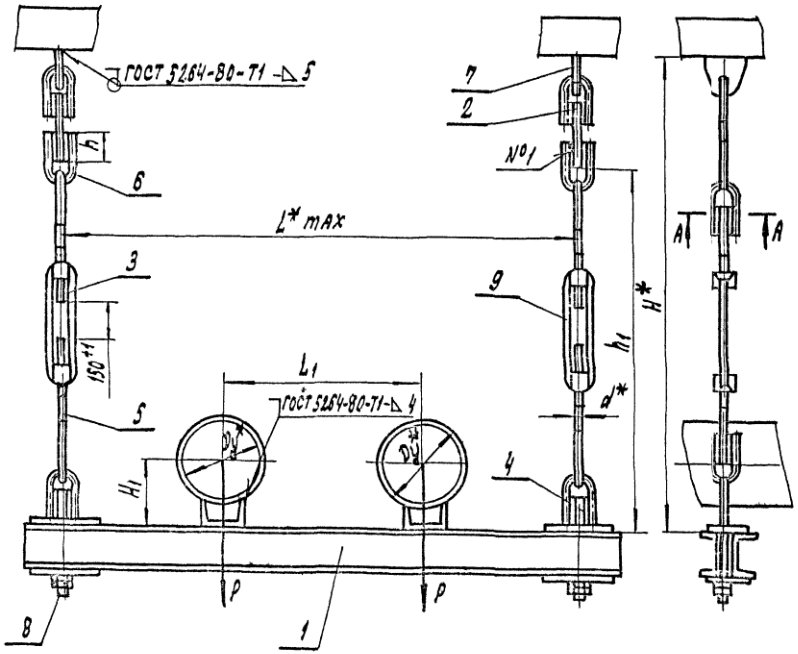


| Обозначение | Условный проход Dy*, мм | Допускаемая нагрузка P, кгс | Размеры, мм | | | | | | | | | Масса, кг |
|---|---|---|---|---|---|---|---|---|---|---|---|---|
| | | | L*max | L1* | H* | H1 | h | h1 | h2 | L | d* | |
| А14Б 586.000 | 100 | 118 | 650 | 250 | 600 | 86±1 | 34 +0,62 | 42,5±1 | 7±1 | 10±1 | 12 | 12,4 |
| -01 | 125 | 175 | 780 | 280 | 750 | 102±1 | 43 +0,62 | 53,5±1 | 10±1 | 12±1 | 16 | 17,5 |
| -02 | 150 | 266 | 850 | 300 | | 125±1 | | | | | | 20,8 |
| -03 | 200 | 590 | 1100 | 350 | 760 | 172±1 | | | | | | 32,1 |
| -04 | 250 | 840 | 1100 | 400 | | 174±1 | | | | | | 34,5 |

1.* Размеры для справок.

2. Швы №1 - сварка ручная дуговая.

А-А

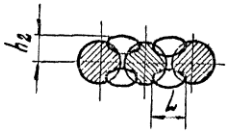


| Изм. | Лист | № докум. | Подп. | Дата | А14Б 586.000СБ | | | |
|---|---|---|---|---|---|---|---|---|
| Разраб. | | Белявская | | | Опора подвесная двухрядная | Лит. И | Масса см. табл. | Масштаб — |
| Пров. | | Крупник | | | | Лист И | Листов 1 | |
| Нач. гр. | | Крупник | | | | | САНТЕХНИИПРОЕКТ | |
| Гл. спец. | | | | | | | | |
| Н. контр. | | Лейтес | | | | | | |
| Утв. | | Спивак | | | | | | |

Копировал: 25206-05 85 Формат А3

Инв. № подл. | Подп. и дата | Взам. инв. № | Инв. № дубл. | Подп. и дата

| Инв. № подл. | Подп. и дата | Взам. инв. № | Инв. № дубл. | Подп. и дата |
|---|---|---|---|---|
| | | | | |

Серия 5.900.-7 Выпуск

| Формат | Зона | Поз. | Обозначение | Наименование | Кол. на исполн. А14Б 587.000- | | | Примечание |
|---|---|---|---|---|---|---|---|---|
| | | | | | - | 01 | 02 | |
| | | | | Документация | | | | |
| А3 | | | А14Б 587.000 СБ | Сборочный чертеж | | | | |
| | | | | Сборочные единицы | | | | |
| А4 | | 1 | А14Б 581 010 | Опора | 2 | 2 | 2 | |
| А4 | | 2 | А14Б 585.010 | Балка | 1 | | | |
| | | | -01 | Балка | | 1 | | |
| | | | -02 | Балка | | | 1 | |
| | | | | Детали | | | | |
| А3 | | 3 | А14Б 579.001 -37 | Тяга | 2 | | | |
| | | | -38 | Тяга | | 2 | 2 | |
| А4 | | 4 | А14Б 579.002-01 | Тяга | 2 | | | |
| | | | -03 | Тяга | | 2 | 2 | |
| | | 5 | -07 | Тяга | 2 | | | |

| Изм. | Лист | № докум. | Подп. | Дата | А14Б 587.000 | | |
|---|---|---|---|---|---|---|---|
| Разраб. | | Белявская | | | Опора подвесная двухрядная | Лит. | Лист 1 / Листов 2 |
| Пров. | | Крупник | | | | | |
| Рук. гр. | | Крупник | | | | | |
| Н. конт. | | Лентес | | | | Сантехниипроект | |
| Утв. | | Сапрык | | | | | |

Копировал Формат А4

| Инв. № подл. | Подп. и дата | Взам. инв. № | Инв. № дубл. | Подп. и дата |
|---|---|---|---|---|
| | | | | |

| Формат | Зона | Поз. | Обозначение | Наименование | Кол. на исполн. А14Б 587.000- | | | Примечание |
|---|---|---|---|---|---|---|---|---|
| | | | | | - | 01 | 02 | |
| А4 | | 5 | А14Б 579 002-08 | Тяга | | 2 | | |
| | | | -09 | Тяга | | | 2 | |
| | | 6 | -05 | Тяга | 2 | | | |
| | | | -06 | Тяга | | 2 | 2 | |
| А4 | | 7 | А14Б 579 003-01 | Ушко | 10 | | | |
| | | | -02 | Ушко | | 10 | 10 | |
| А4 | | 8 | А14Б 580 001 | Проушина | 2 | | | |
| | | | -01 | Проушина | | 2 | 2 | |
| А4 | | 9 | А14Б 581 001 | Пластина | 2 | 2 | 2 | |
| | | | | Стандартные изделия | | | | |
| | | | | Гайки ГОСТ 5915-70 | | | | |
| | | 10 | | М12-6Н.5 | 4 | | | |
| | | | | М16-6Н.5 | | 4 | 4 | |
| | | 11 | | М12-6Н.5 | 8 | 8 | 8 | |
| | | | | Муфты ГОСТ 16127-78 | | | | |
| | | 12 | | М12 | 2 | | | |
| | | | | М16 | | 2 | 2 | |

| Изм. | Лист | № докум. | Подп. | Дата | А14Б 587.000 | Лист 2 |
|---|---|---|---|---|---|---|

Копировал Формат А4

25206-05 8б

Серия 5.900-7 Выпуск 4

А146 587.000 СБ

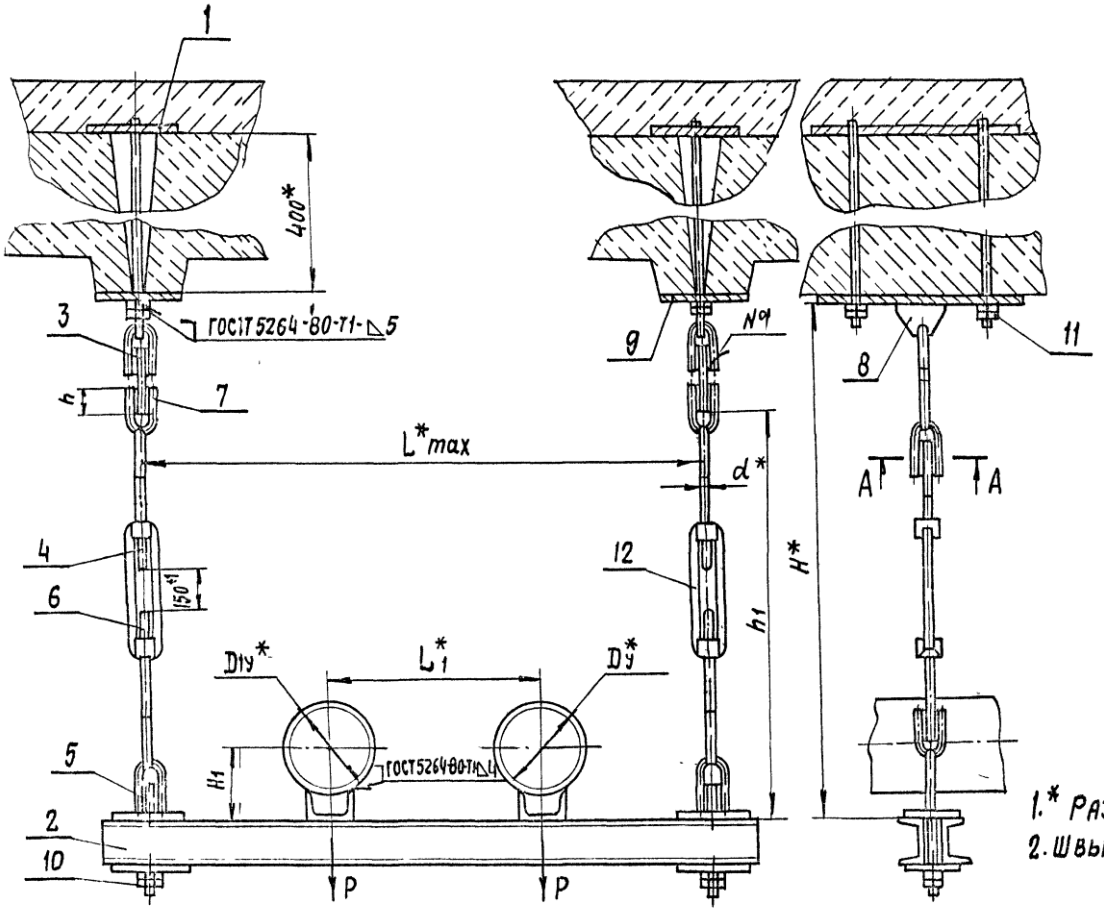


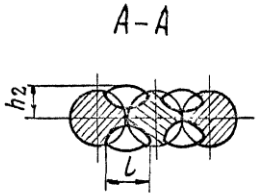


1.* Размеры для справок.

2. Швы №1 – сварка ручная дуговая.

| Обозначение | Условный проход Dy*, мм | Допускаемая нагрузка P, кгс | Размеры, мм | | | | | | | | | Масса, кг |
|---|---|---|---|---|---|---|---|---|---|---|---|---|
| | | | Lmax* | L1* | H* | H1 | h | h1 | h2 | L | d* | |
| А146587.000 | 100 | 118 | 650 | 250 | 600 | 66±1 | 34+0,62 | 426±1 | 7+1 | 10+1 | 12 | 15,3 |
| -01 | 125 | 175 | 780 | 280 | 750 | 102±1 | 43+0,67 | 537±1 | 10+1 | 12+1 | 16 | 20,5 |
| -02 | 150 | 266 | 850 | 300 | | 126±1 | | | | | | 23,9 |

| Изм | Лист | № докум | Подп. | Дата |
|---|---|---|---|---|
| Разраб | | Белявская | | |
| Пров. | | Крупник | | |
| Нач. гр. | | Крупник | | |
| Гл спец. | | | | |
| Н контр | | Лентес | | |
| Утв | | Спивак | | |

А146 587.000СБ

Опора подвесная двухрядная

| Лит. | Масса | Масштаб |
|---|---|---|
| И | См. табл. | — |
| Лист | Листов 1 | |

САНТЕХНИИПРОЕКТ

Копировал 25206-05 87 Формат А3

Инв. № подл | Подп. и дата | Взам. инв. № | Инв. № дубл. | Подп. и дата

| Инв. № подл | Подп. и дата | Взам. инв. № | Инв. № дубл. | Подп. и дата |
|---|---|---|---|---|
| | | | | |

Серия 5.900.-7 Выпуск 4

| Формат | Зона | Поз. | Обозначение | Наименование | Кол. на исполн. А14Б 588.000 — | 01 | 02 | 03 | 04 | 05 | 06 | 07 | 08 | | Примечание |
|---|---|---|---|---|---|---|---|---|---|---|---|---|---|---|---|
| | | | | Документация | | | | | | | | | | | |
| А3 | | | А14Б 588.000 ОБ | Сборочный чертеж | | | | | | | | | | | |
| | | | | Сборочные единицы | | | | | | | | | | | |
| А4 | | 1 | А14Б 581.010-01 | Опора | 2 | 2 | 2 | 2 | 2 | 2 | 2 | 2 | | | |
| А4 | | 2 | А14Б 588.010 | Балка | 1 | | | | | | | | | | |
| | | | -01 | Балка | | 1 | | | | | | | | | |
| | | | -02 | Балка | | | 1 | | | | | | | | |
| | | | -03 | Балка | | | | 1 | | | | | | | |
| | | | -04 | Балка | | | | | 1 | | | | | | |
| | | | -05 | Балка | | | | | | 1 | | | | | |
| | | | -06 | Балка | | | | | | | 1 | | | | |
| | | | -07 | Балка | | | | | | | | 1 | | | |

| Изм. | Лист | № докум. | Подп. | Дата | А14Б 588.000 | | | |
|---|---|---|---|---|---|---|---|---|
| Разраб. | | Белявская | | | Траверса для крепления трубопроводов трехрядная | Лит. И | Лист 1 | Листов 2 |
| Пров. | | Крупник | | | | Сантехниипроект | | |
| Рук.гр. | | Крупник | | | | | | |
| Н.контр. | | Лейтес | | | | | | |
| Утв. | | Сотвак | | | | | | |

Копировал Формат А4

| Инв. № подл | Подп. и дата | Взам. инв. № | Инв. № дубл. | Подп. и дата |
|---|---|---|---|---|
| | | | | |

| Формат | Зона | Поз. | Обозначение | Наименование | Кол. на исполн. А14Б 588.000 — | 01 | 02 | 03 | 04 | 05 | 06 | 07 | | | Примечание |
|---|---|---|---|---|---|---|---|---|---|---|---|---|---|---|---|
| | | | | Детали | | | | | | | | | | | |
| А4 | | 3 | А14Б 566.002-03 | Подушка | 3 | 2 | 2 | | | | | | | | |
| | | | -04 | Подушка | | | | 3 | 2 | | | | | | |
| | | | -05 | Подушка | | | | | | 2 | 2 | 3 | | | |
| | | 4 | -04 | Подушка | | 1 | | | | 1 | | | | | |
| | | | -05 | Подушка | | | 1 | | 1 | | | | | | |
| | | | -03 | Подушка | | | | | | | 1 | | | | |
| | | 5 | А14Б 581.001 | Пластина | 2 | 2 | 2 | 2 | 2 | 2 | 2 | | | | |
| | | | | Стандартные изделия | | | | | | | | | | | |
| | | 6 | | Гайка М12-6Н.5 ГОСТ 5915-70 | 4 | 4 | 4 | 4 | 4 | 4 | 4 | | | | |

| Изм. | Лист | № докум. | Подп. | Дата | А14Б 588.000 | Лист 2 |
|---|---|---|---|---|---|---|

Копировал Формат А4

25206-05 88

87

А14Б 588.000СБ

Серия 5.900.-7 выпуск 4

Рис.1

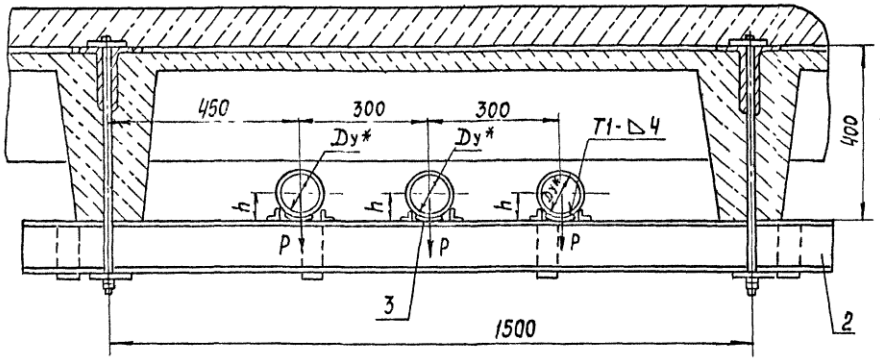


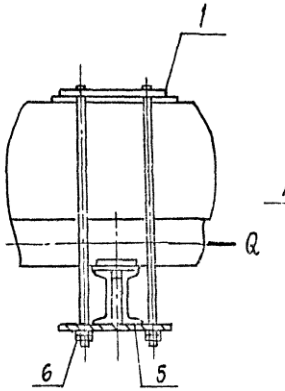


Рис 2

Остальное - см. рис 1

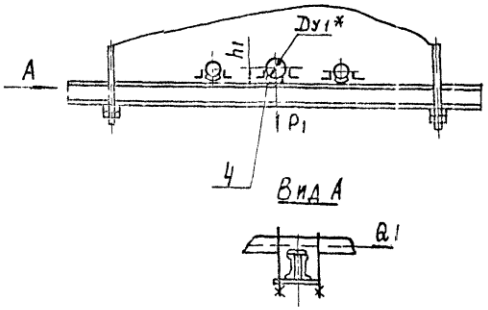


| Обозначение | Рис. | Условный проход, мм | | Допускаемые нагрузки, кгс | | | | Размеры, мм | | Масса, кг |
|---|---|---|---|---|---|---|---|---|---|---|
| | | | | вертик | | горизонт. | | | | |
| | | Ду* | Ду1* | P | P1 | Q | Q1 | h | h1 | |
| А14Б 588 000 | 1 | 100 | — | 120 | — | 36 | — | 57 | — | 57,70 |
| -01 | 2 | | 125 | | 175 | | 52 | | 70 | 57,90 |
| -02 | | | 150 | | 266 | | 80 | | 83 | 57,92 |
| -03 | 1 | 125 | — | 175 | — | 52 | — | 70 | — | 58,45 |
| -04 | 2 | | 150 | | 266 | | 80 | | 83 | 58,44 |
| -05 | | 150 | 125 | 266 | 120 | 80 | 36 | 83 | 57 | 59,00 |
| -06 | | | 100 | | 175 | | 52 | | 70 | 58,80 |
| -07 | 1 | | — | | — | | — | | — | 58,40 |

1 Размеры для справок

2 Сварные швы по ГОСТ 11534-75

| | | | | | | | | |
|---|---|---|---|---|---|---|---|---|
| Изм. | Лист | № докум. | Подп. | Дата | А14Б 588.000СБ | | | |
| Разраб. | | Белявская | | | Траверса для крепления трубопроводов трехрядная | Лит. | Масса | Масштаб |
| Пров. | | Крупник | | | | И | См. табл. | — |
| Нач. гр. | | Крупник | | | | Лист | Листов 1 | |
| Н. контр. | | Лейтес | | | | Сантехниипроект | | |
| Утв. | | Спивак | | | | | | |

Копировал 25206-05 89 Формат А3

Подп. и дата | Инв. № дубл. | Взам. инв. № | Подп. и дата | Инв. № подл.

Серия 5.900-7 выпуск 4

| Обозначение | Наименование | Кол. на испол. А14Б 588.010- | | | | | | | Примечание |
|---|---|---|---|---|---|---|---|---|---|
| | | 01 | 02 | 03 | 04 | 05 | 06 | 07 | |
| | Документация | | | | | | | | |
| А14Б 588.010СБ | Сборочный чертеж | X | X | X | X | X | X | X | |
| | Детали | | | | | | | | |
| А14Б 567.001-23 | Поперечина | 6 | 6 | 6 | 6 | 6 | 6 | 6 | |
| А14Б 585.001-09 | Поперечина | 2 | 2 | 2 | 2 | 2 | 2 | 2 | |
| А14Б 585.002-03 | Накладка | 4 | 4 | 4 | 4 | 4 | 4 | 4 | |

| Поз. | Обозначение | Наименование | Кол. | Примечание |
|---|---|---|---|---|
| 1 | А14Б 567.001-23 | Поперечина | 6 | |
| 2 | А14Б 585.001-09 | Поперечина | 2 | |
| 3 | А14Б 585.002-03 | Накладка | 4 | |

Инв. № подл. | Подп. и дата | Взам. инв. № | Инв. № дубл. | Подп. и дата

| Изм. | Лист | № докум. | Подп. | Дата |
|---|---|---|---|---|
| Разраб. | Белявская | | | |
| Пров. | Крупник | | | |
| Рук. гр. | Крупник | | | |
| Н. контр. | Леитес | | | |
| Утв. | Спивак | | | |

А14Б 588.010

Балка

| Лит. | Лист | Листов |
|---|---|---|
| И | | 1 |

САНТЕХНИИПРОЕКТ

Формат А4

Копировал:

А14Б 588.010СБ

Рис. 1

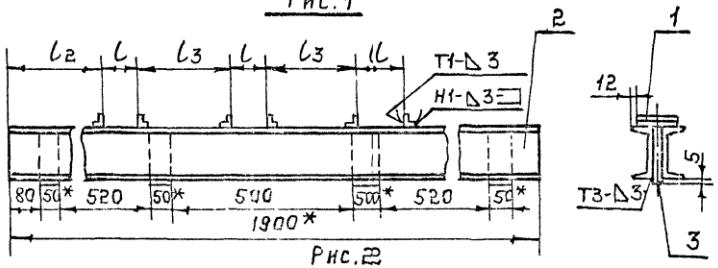


Рис. 2

Остальное — см. рис. 1

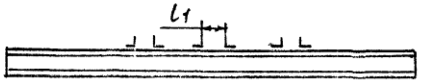


| Обозначение | Рис. | Размеры, мм. l | l1 | l2 | l3 |
|---|---|---|---|---|---|
| А14Б588.010 | 1 | 90 | — | 605 | 210 |
| -01 | 2 | | 105 | | 202,5 |
| -02 | | | 115 | | 197,5 |
| -03 | 1 | 105 | — | 597,5 | 195 |
| -04 | 2 | | 115 | | 190 |
| -05 | | 115 | 90 | 592,5 | 197,5 |
| -06 | | | 105 | | 190 |
| -07 | 1 | | — | | 185 |

1.* Размеры для справок
2. $\pm \frac{t_2}{2}$
3. Сварные швы по ГОСТ 5264-80.

| Изм. | Лист | № докум. | Подп. | Дата |
|---|---|---|---|---|
| Разраб. | Белявская | | | |
| Пров. | Крупник | | | |
| Нач. гр. | Крупник | | | |
| Н. конт. | Леитес | | | |
| Утв. | Спивак | | | |

А14Б 588.010СБ

Балка

| Лит. | Масса | Масштаб |
|---|---|---|
| И | 47,4 | 1:10 |

Лист | Листов 1

САНТЕХНИИПРОЕКТ

Копировал: 25206-05 90 Формат А4

| Инв. № подл. | Подп. и дата | Взам. инв. № | Инв. № дубл. | Подп. и дата |
|---|---|---|---|---|
| | | | | |

Серия 5.900.-7 Выпуск 4

| Формат | Зона | Поз. | Обозначение | Наименование | Кол. на исполн. А14Б 589.000-. – | 01 | 02 | 03 | 04 | 05 | | | | | Примечание |
|---|---|---|---|---|---|---|---|---|---|---|---|---|---|---|---|
| | | | | Документация | | | | | | | | | | | |
| А3 | | | А14Б 589.000 СБ | Сборочный чертеж | | | | | | | | | | | |
| | | | | Сборочные единицы | | | | | | | | | | | |
| А4 | | 1 | А14Б 581.010 –01 | Опора | 2 | 2 | 2 | 2 | 2 | 2 | | | | | |
| А4 | | 2 | А14Б 589.010 | Балка | 1 | | | | | | | | | | |
| | | | –01 | Балка | | 1 | | | | | | | | | |
| | | | –02 | Балка | | | 1 | | | | | | | | |
| | | | –03 | Балка | | | | 1 | | | | | | | |
| | | | –04 | Балка | | | | | 1 | | | | | | |
| | | | –05 | Балка | | | | | | 1 | | | | | |

| Изм. | Лист | № докум. | Подп. | Дата | А14Б 589.000 | | | |
|---|---|---|---|---|---|---|---|---|
| Разраб. | Белявская | | | | Траверса для крепления трубопроводов четырехрядная | Лит. | Лист | Листов |
| Пров. | Крупник | | | | | | 1 | 2 |
| Рук. гр. | Крупник | | | | | Гипрокислородмаш | | |
| Н. контр. | Лентес | | | | | | | |
| Утв. | Сулвак | | | | | | | |

Копировал Формат А4

| Инв. № подл. | Подп. и дата | Взам. инв. № | Инв. № дубл. | Подп. и дата |
|---|---|---|---|---|
| | | | | |

| Формат | Зона | Поз. | Обозначение | Наименование | Кол. на исполн. А14Б 589.000- – | 01 | 02 | 03 | 04 | 05 | | | | | Примечание |
|---|---|---|---|---|---|---|---|---|---|---|---|---|---|---|---|
| | | | | Детали | | | | | | | | | | | |
| А4 | | 3 | А14Б 586.002 – 03 | Подушка | 4 | 2 | 2 | | | 4 | | | | | |
| | | | –04 | Подушка | | | | 4 | 2 | | | | | | |
| | | 4 | –04 | Подушка | | 2 | | | | | | | | | |
| | | | –05 | Подушка | | | 2 | | 2 | | | | | | |
| А4 | | 5 | А14Б 581.001 | Пластина | 2 | 2 | 2 | 2 | 2 | 2 | | | | | |
| | | | | Стандартные изделия | | | | | | | | | | | |
| | | 6 | | Гайка М12-6Н.5 ГОСТ 5915-70 | 4 | 4 | 4 | 4 | 4 | 4 | | | | | |

| Изм. | Лист | № докум. | Подп. | Дата | А14Б 589.000 | Лист 2 |
|---|---|---|---|---|---|---|

Копировал Формат А4

ТС 5.900.-7 ВЛ

А146 589.000СБ

Серия 5.900.-7- Выпуск 4

Рис.1

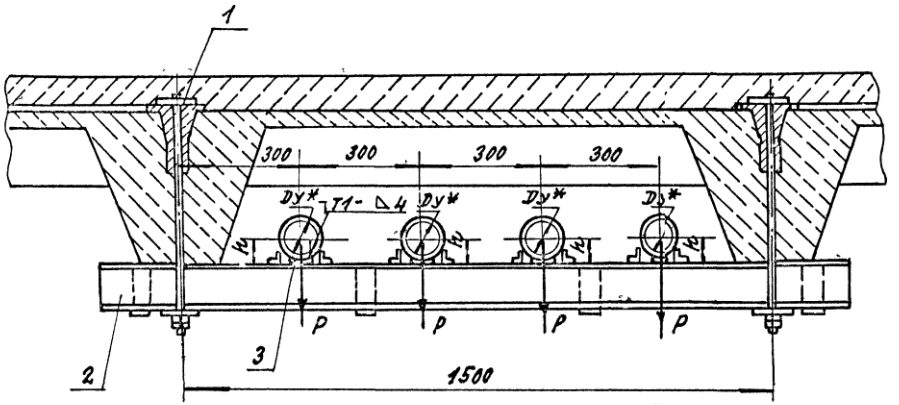


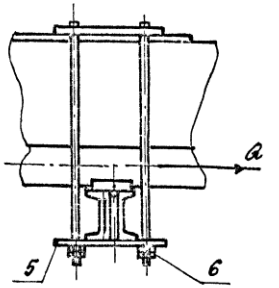


Рис.2

Остальное - см. рис 1

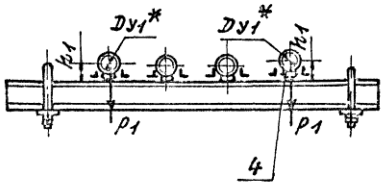


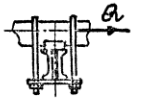


| Обозначение | Рис. | Условный проход, мм | | Допускаемые нагрузки, кгс | | | | Размеры, мм | | Масса, кг |
|---|---|---|---|---|---|---|---|---|---|---|
| | | | | вертик. | | горизонт | | | | |
| | | Ду* | Ду1* | P | P1 | Q | Q1 | h | h1 | |
| 9146 589.000 | 1 | 100 | — | 120 | 175 | 36 | — | 57 | — | 59,20 |
| -01 | 2 | | 125 | | | | 52 | | 70 | 59,72 |
| -02 | | | 150 | | 266 | | 80 | | 83 | 59,68 |
| -03 | 1 | 125 | — | 175 | — | 52 | — | 70 | — | 60,23 |
| -04 | 2 | | 150 | | 266 | | 80 | | 83 | 60,20 |
| -05 | 1 | 100 | — | 266 | — | 80 | — | 83 | — | 59,20 |

1. Размеры для справок.
2. Сварные швы по ГОСТ 11534-75.

| | | | | | | | | |
|---|---|---|---|---|---|---|---|---|
| Изм. | Лист | № докум. | Подп. | Дата | А146 589.000 СБ | | | |
| Разраб. | | Белявская | | | Траверса для крепления трубопроводов четырехрядная | Лит. | Масса | Масштаб |
| Пров. | | Крупник | | | | И | См. табл. | — |
| Нач.гр. | | Крупник | | | | Лист | Листов 1 | |
| Гл.спец. | | | | | | САНТЕХНИИПРОЕКТ | | |
| Н.контр. | | Лейтес | | | | | | |
| Утв. | | Спиваж | | | | | | |

Копировал: 25206-05 92 Формат А3

Инв.№подл. | Подп. и дата | Взам.инв.№ | Инв.№дубл. | Подп. и дата

Серия 5.900-7 Выпуск 4

| Обозначение | Наименование | Кол. на исполн. А14Б 589.010- | | | | | | Примечание |
|---|---|---|---|---|---|---|---|---|
| | | – | 01 | 02 | 03 | 04 | 05 | |
| | Документация | | | | | | | |
| А14Б 589.010 СБ | Сборочный чертеж | | X | X | X | X | X | |
| | Детали | | | | | | | |
| А14Б 567.001-23 | Поперечина | 8 | 8 | 8 | 8 | 8 | 8 | |
| А14Б 585.001-09 | Поперечина | 2 | 2 | 2 | 2 | 2 | 2 | |
| А14Б 585.002-03 | Накладка | 4 | 4 | 4 | 4 | 4 | 4 | |

| Формат | Зона | Поз. | Обозначение | Наименование | Кол. |
|---|---|---|---|---|---|
| А4 | | | А14Б 589.010 СБ | Балка | 1 |
| А3 | | 1 | А14Б 567.001-23 | Поперечина | 8 |
| А3 | | 2 | А14Б 585.001-09 | Поперечина | 2 |
| А3 | | 3 | А14Б 585.002-03 | Накладка | 4 |

Инв. № подл. | Подп. и дата | Взам. инв. № | Инв. № дубл. | Подп. и дата

| Изм. | Лист | № докум. | Подп. | Дата |
|---|---|---|---|---|
| Разраб. | | Белявская | | |
| Пров. | | Крупник | | |
| Рук. группы | | Крупник | | |
| Н. контр. | | Лейтес | | |
| Утв. | | Спивак | | |

А14Б 589.010

Балка

| Лит. | Лист | Листов |
|---|---|---|
| И | | 1 |

САНТЕХНИПРОЕКТ

Формат А4

Копировал

А14Б 589.010СБ

Рис. 1

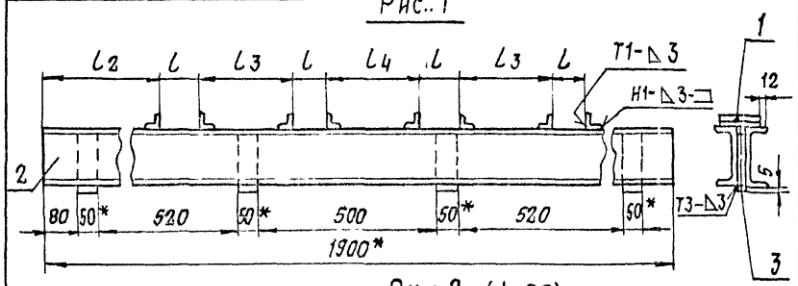


Рис. 2 (1:20)

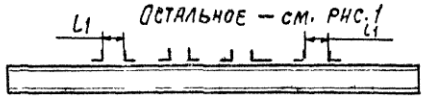


Остальное – см. рис. 1

| Обозначение | Рис. | Размеры, мм | | | | |
|---|---|---|---|---|---|---|
| | | L | L1 | L2 | L3 | L4 |
| А14Б 589.010 | 1 | 90 | — | 455 | 210 | 210 |
| – 01 | 2 | | 1005 | 447,5 | 202,5 | |
| – 02 | | | 1115 | 442,5 | 197,5 | |
| – 03 | 1 | 105 | — | 447,5 | 195 | 195 |
| – 04 | 2 | | 1115 | 442,5 | 190 | |
| – 05 | 1 | 115 | | | 185 | 185 |

1.* Размеры для справок.
2. $\pm \frac{t_2}{2}$
3. Сварные швы по ГОСТ 5264-80.

Инв. № подл. | Подп. и дата | Взам. инв. № | Инв. № дубл. | Подп. и дата

| Изм. | Лист | № докум. | Подп. | Дата |
|---|---|---|---|---|
| Разраб. | | Белявская | | |
| Пров. | | Крупник | | |
| Нач. гр. | | Крупник | | |
| Гл. спец. | | | | |
| Н. контр. | | Лейтес | | |
| Утв. | | Спивак | | |

А14Б 589.010СБ

Балка

| Лит. | Масса | Масштаб |
|---|---|---|
| И | 48,8 | 1:10 |
| Лист | Листов 1 | |

САНТЕХНИПРОЕКТ

Копировал 25206-05 93 Формат А4

| Инв № подл | Подп и дата | Взам инв № | Инв № подл | Подп и дата |
|---|---|---|---|---|
| | | | | |

Серия 5.900 -7 Выпуск 4

| Формат | Зона | Позиция | Обозначение | Наименование | Кол на исполн А14Б 590 000- | | | | | | | | | | Примечание |
|---|---|---|---|---|---|---|---|---|---|---|---|---|---|---|---|
| | | | | | — | 01 | 02 | 03 | 04 | 05 | 06 | 07 | | | |
| | | | | Документация | | | | | | | | | | | |
| А4 | | | А14Б 590. 000 СБ | Сборочный чертеж | | | | | | | | | | | |
| | | | | Детали | | | | | | | | | | | |
| А4 | | 1 | А14Б 566. 001 | Хомут | 1 | | | | | | | | | | |
| | | | — 01 | Хомут | | 1 | | | | | | | | | |
| | | | — 02 | Хомут | | | 1 | | | | | | | | |
| | | | — 03 | Хомут | | | | 1 | | | | | | | |
| | | | — 04 | Хомут | | | | | 1 | | | | | | |
| | | | — 05 | Хомут | | | | | | 1 | | | | | |
| | | | — 06 | Хомут | | | | | | | 1 | | | | |
| | | | — 07 | Хомут | | | | | | | | 1 | | | |

| Изм | Лист | № докум. | Подп | Дата | А14Б 590. 000 | | |
|---|---|---|---|---|---|---|---|
| Разраб | | Белявская | | | Опора подвижная | Лит | Лист 1 / Листов 3 |
| Пров | | Крупник | | | | И | |
| Рук гр. | | Крупник | | | | САНТЕХНИИПРОЕКТ | |
| Н контр | | Лентес | | | | | |
| Утв | | Сливак | | | | | |

Копировал Формат А4

| Инв № подл | Подп и дата | Взам. инв № | Инв № дубл | Подп. и дата |
|---|---|---|---|---|
| | | | | |

| Формат | Зона | Позиция | Обозначение | Наименование | Кол на исполн. А14Б 590 000 | | | | | | | | | | Примечание |
|---|---|---|---|---|---|---|---|---|---|---|---|---|---|---|---|
| | | | | | — | 01 | 02 | 03 | 04 | 05 | 06 | 07 | | | |
| А4 | | 2 | А14Б 566. 002 | Подушка | 1 | | | | | | | | | | |
| | | | — 01 | Подушка | | 1 | | | | | | | | | |
| | | | — 02 | Подушка | | | 1 | | | | | | | | |
| | | | — 03 | Подушка | | | | 1 | | | | | | | |
| | | | — 04 | Подушка | | | | | 1 | | | | | | |
| | | | — 05 | Подушка | | | | | | 1 | | | | | |
| | | | — 06 | Подушка | | | | | | | 1 | | | | |
| | | | — 07 | Подушка | | | | | | | | 1 | | | |
| А4 | | 3 | А14Б 590 001 | Поперечина | 1 | | | | | | | | | | |
| | | | — 01 | Поперечина | | 1 | | | | | | | | | |
| | | | — 02 | Поперечина | | | 1 | | | | | | | | |
| | | | — 03 | Поперечина | | | | 1 | | | | | | | |
| | | | — 04 | Поперечина | | | | | 1 | | | | | | |
| | | | — 05 | Поперечина | | | | | | 1 | | | | | |
| | | | — 06 | Поперечина | | | | | | | 1 | | | | |
| | | | — 07 | Поперечина | | | | | | | | 1 | | | |

| Изм | Лист | № докум | Подп. | Дата | А14Б 590. 000 | Лист 2 |
|---|---|---|---|---|---|---|

Копировал Формат А4

252-06-05 ЭП

Серия 5.900.-7 выпуск 4

| Обозначение | Наименование | Кол. на полн. А14Б 590.000- 01 | 02 | 03 | 04 | 05 | 06 | 07 | Примечание |
|---|---|---|---|---|---|---|---|---|---|
| | Стандартные изделия | | | | | | | | |
| | Гайки ГОСТ 5915-10 | | | | | | | | |
| | М10-6Н.5 | 4 | | | | | | | |
| | М12-6Н5 | | 4 | 4 | | | | | |
| | М16-6Н5 | | | | 4 | 4 | | | |
| | М20-6Н4 | | | | | | 4 | 4 | |
| | Шайбы ГОСТ 10906-78 | | | | | | | | |
| | 10.04 | 2 | | | | | | | |
| | 12.04 | | 2 | 2 | | | | | |
| | 16.04 | | 2 | | 2 | 2 | | | |
| | 20.04 | | | | | | 2 | 2 | |
| Поз. | | 5 | | 4 | | | | | |

Инв. № подл. | Подп. и дата | Взам. инв. № | Инв. № дубл. | Подп. и дата

Формат | Зона | Поз.

А146 590.000

Изм. | Лист | № докум. | Подп. | Дата

Копировал

Лист 3

Формат А4

А146 590 000 СБ

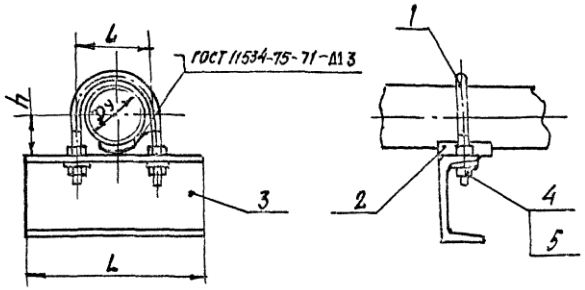


| Обозначение | Условный проход $D_y$, мм | Размеры, мм L | l | h | Масса, кг |
|---|---|---|---|---|---|
| А146 590.000 | 50 | 1770 | 70 | 32 | 1,53 |
| -01 | 65 | 1990 | 90 | 41 | 2,41 |
| -02 | 80 | 2106 | 106 | 48 | 2,64 |
| -03 | 100 | 2122 | 122 | 57 | 2,84 |
| -04 | 125 | 2150 | 150 | 70 | 4,66 |
| -05 | 150 | 2180 | 180 | 83 | 5,32 |
| -06 | 200 | 3142 | 242 | 113 | 8,60 |
| -07 | 250 | 3198 | 298 | 140 | 11,17 |

Размеры для справок.

Инв. № подл. | Подп. и дата | Взам. инв. № | Инв. № дубл. | Подп. и дата

| Изм. | Лист | № докум. | Подп. | Дата | А146 590 000 СБ | | | |
|---|---|---|---|---|---|---|---|---|
| | | | | | Опора подвижная | Лит. И | Масса см табл. | Масштаб — |
| Разраб. | | Беляевская | | | | Лист | Листов 1 | |
| Пров. | | Крупник | | | | | | |
| Нач. гр. | | Крупник | | | | | | |
| Гл. спец. | | | | | | САНТЕХНИИПРОЕКТ | | |
| Н. контр. | | Лейтес | | | | | | |
| Утв. | | Сливак | | | | | | |

25206-05 95 Копировал Формат А4

Серия 5.900-7 выпуск 4

## А14Б 585.002

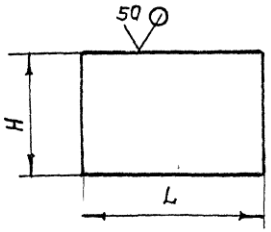


| Обозначение | Размеры, мм H | Размеры, мм L | Материал | Масса, кг. |
|---|---|---|---|---|
| А14Б 585.002 | 60-0,74 | 85-0,87 | Лист 6 ГОСТ 19903-74 / Ст.3 ГОСТ 14637-89 | 0,24 |
| -01 | | 95-0,87 | | 0,26 |
| -02 | 80-0,74 | 120-0,87 | Лист 10 ГОСТ 19903-74 / В Ст.3 ГОСТ 14637-89 | 0,84 |
| -03 | 120-0,87 | 50-0,62 | Лист 20 ГОСТ 19903-74 / Ст.3 ГОСТ 14637-89 | 0,93 |
| -04 | 200-1,15 | 330-1,4 | Лист 10 ГОСТ 19903-74 / Ст.3 ГОСТ 14637-89 | 5,2 |
| -05 | 250-1,15 | 425-1,55 | | 8,3 |
| -06 | 300-1,3 | 500-1,55 | Лист 12 ГОСТ 19903-74 / Ст.3 ГОСТ 14637-89 | 14 |

| Изм. | Лист | № докум. | Подп. | Дата | А14Б 585.002 | | | |
|---|---|---|---|---|---|---|---|---|
| Разраб. | | Белявская | | | Накладка | Лит. И | Масса См. табл. | Масштаб — |
| Пров. | | Крупник | | | | Лист | Листов 1 | |
| Нач.гр. | | Крупник | | | См. табл. | САНТЕХНИИПРОЕКТ | | |
| Гл.спец. | | | | | | | | |
| Н.контр. | | Лейтес | | | | | | |
| Утв. | | Спивак | | | | | | |

Подп. и дата | Инв. № дубл. | Взам. инв. № | Подп. и дата | Инв. № подл.

Копировал: Формат А4

## А14Б 590.001

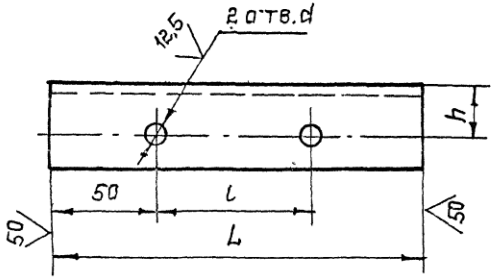


| Обозначение | Размеры, мм. L | l | h | d | Материал | Масса, кг |
|---|---|---|---|---|---|---|
| А14Б 590.001 | 170 | 70 | 25 | $12^{+0,43}$ | Швеллер 8 ГОСТ 8240-89 / Ст.3 ГОСТ 535-88 | 1,20 |
| -01 | 190 | 90 | 30 | $14^{+0,43}$ | Швеллер 12 ГОСТ 8240-89 / Ст.3 ГОСТ 535-88 | 1,95 |
| -02 | 206 | 106 | | | | 2,12 |
| -03 | 222 | 122 | | | | 2,28 |
| -04 | 250 | 150 | 35 | $18^{+0,43}$ | Швеллер 16 ГОСТ 8240-89 / Ст.3 ГОСТ 535-88 | 3,45 |
| -05 | 280 | 180 | | | | 4,00 |
| -06 | 342 | 242 | 45 | $22^{+0,52}$ | Швеллер 20 ГОСТ 8240-89 / Ст.3 ГОСТ 535-88 | 6,30 |
| -07 | 398 | 298 | | | | 7,36 |

Неуказанные предельные отклонения размеров: h14; $\pm \frac{t2}{2}$.

| Изм. | Лист | № докум. | Подп. | Дата | А14Б 590.001 | | | |
|---|---|---|---|---|---|---|---|---|
| Разраб. | | Белявская | | | Поперечина | Лит. И | Масса См. табл. | Масштаб — |
| Пров. | | Крупник | | | | Лист | Листов 1 | |
| Нач.гр. | | Крупник | | | См. табл. | САНТЕХНИИПРОЕКТ | | |
| Гл.спец. | | | | | | | | |
| Н.контр. | | Лейтес | | | | | | |
| Утв. | | Спивак | | | | | | |

Подп. и дата | Инв. № дубл. | Взам. инв. № | Подп. и дата | Инв. № подл.

25206-05 96 Копировал: Формат А4

| Инв. № под. | Подп. и дата | Взам. инв. № | Инв. № дубл. | Подп. и дата |
|---|---|---|---|---|
| | | | | |

Серия 5.900.-7 выпуск 4

| Форм. | Зона | Поз. | Обозначение | Наименование | Кол. на исполн. А14Б 591.000 — | 01 | 02 | 03 | 04 | 05 | 06 | 07 | | | Примечание |
|---|---|---|---|---|---|---|---|---|---|---|---|---|---|---|---|
| | | | | Документация | | | | | | | | | | | |
| А3 | | | А14Б 591 000 СБ | Сборочный чертеж | | | | | | | | | | | |
| | | | | Детали | | | | | | | | | | | |
| А4 | | 1 | А14Б 591.001 | Накладка | 1 | | | | | | | | | | |
| | | | -01 | Накладка | | 1 | | | | | | | | | |
| | | | -02 | Накладка | | | 1 | | | | | | | | |
| | | | -03 | Накладка | | | | 1 | | | | | | | |
| | | | -04 | Накладка | | | | | 1 | | | | | | |
| | | | -05 | Накладка | | | | | | 1 | | | | | |
| | | | -06 | Накладка | | | | | | | 1 | | | | |
| | | | -07 | Накладка | | | | | | | | 1 | | | |

| Изм. | Лист | № докум. | Подп. | Дата | А14Б 591.000 | | | |
|---|---|---|---|---|---|---|---|---|
| Разраб. | Белявская | | | | Стойка опорная | Лит. | Лист | Листов |
| Пров. | Крупник | | | | | И | 1 | 2 |
| Рук. гр. | Крупник | | | | | САНТЕХНИИПРОЕКТ | | |
| Н. контр. | Лейтес | | | | | | | |
| УТВ. | Спивак | | | | | | | |

Копировал Формат А4

| Инв. № под. | Подп. и дата | Взам. инв. № | Инв. № дубл. | Подп. и дата |
|---|---|---|---|---|
| | | | | |

| Форм. | Зона | Поз. | Обозначение | Наименование | Кол. на исполн. А14Б 591.000 — | 01 | 02 | 03 | 04 | 05 | 06 | 07 | | | Примечание |
|---|---|---|---|---|---|---|---|---|---|---|---|---|---|---|---|
| А4 | | 2 | А14Б 591 002 | Плита | 1 | 1 | 1 | | | | | | | | |
| | | | -01 | Плита | | | | 1 | 1 | 1 | | | | | |
| | | | -02 | Плита | | | | | | | 1 | 1 | | | |
| А4 | | 3 | А14Б 591.003 | Косынка | 4 | 4 | 4 | | | | | | | | |
| | | | -01 | Косынка | | | | 4 | 4 | | | | | | |
| | | | -02 | Косынка | | | | | | 4 | | | | | |
| | | | -03 | Косынка | | | | | | | 4 | 4 | | | |
| А4 | | 4 | А14Б 591 004 | Труба | 1 | | | | | | | | | | |
| | | | -01 | Труба | | 1 | | | | | | | | | |
| | | | -02 | Труба | | | 1 | | | | | | | | |
| | | | -03 | Труба | | | | 1 | | | | | | | |
| | | | -04 | Труба | | | | | 1 | | | | | | |
| | | | -05 | Труба | | | | | | 1 | | | | | |
| | | | -06 | Труба | | | | | | | 1 | | | | |
| | | | -07 | Труба | | | | | | | | 1 | | | |

| Изм. | Лист | № докум. | Подп. | Дата | А14Б 591.000 | Лист 2 |
|---|---|---|---|---|---|---|

252206-05 97

А14Б 591.000 СБ

Серия 5.900.-7 Выпуск 4

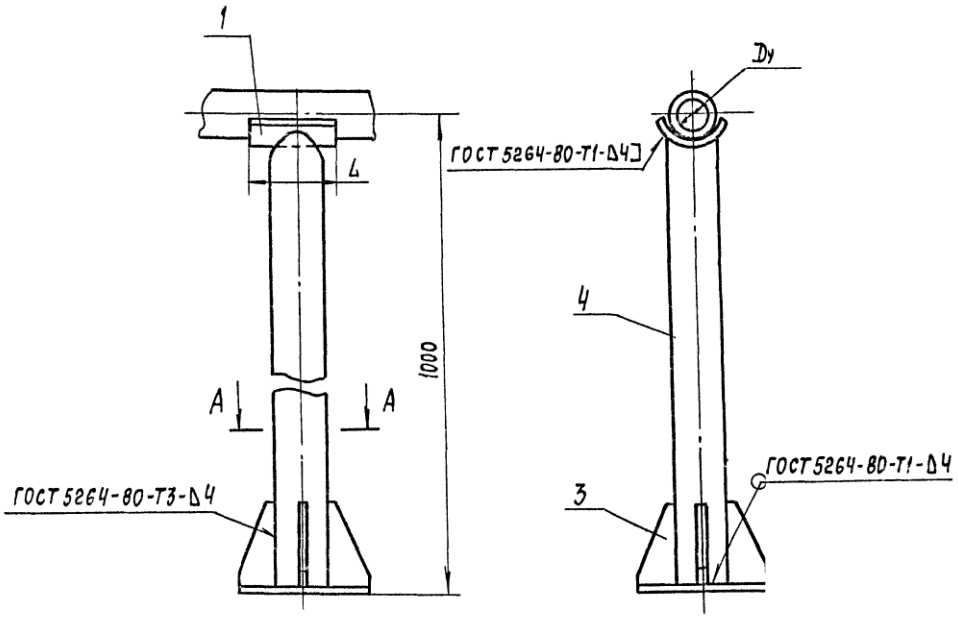


| Обозначение | Условный проход Dy, мм | Размеры, мм | | Масса, кг |
|---|---|---|---|---|
| | | L | L1 | |
| А14Б591.000 | 50 | 1100 | 150 | 8,30 |
| –01 | 65 | | | 8,50 |
| –02 | 80 | | | 8,46 |
| –03 | 100 | 1550 | 210 | 14,16 |
| –04 | 125 | | | 14,25 |
| –05 | 150 | | | 14,52 |
| –06 | 200 | | 250 | 18,80 |
| –07 | 250 | 2200 | | 18,73 |

А-А

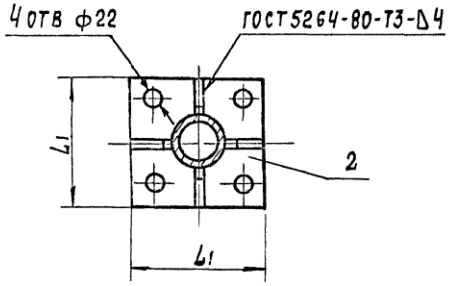


Размеры для справок.

| Изм | Лист | № докум | Подп. | Дата |
|---|---|---|---|---|
| Разраб | | Белявская | | |
| Пров | | Крупник | | |
| Нач гр | | Крупник | | |
| Н контр | | Лейтес | | |
| Утв | | Сливак | | |

А14Б 591.000 СБ

Стойка опорная.

| Лит | Масса | Масштаб |
|---|---|---|
| И | См. табл | — |
| Лист | Листов 1 | |

Сантехниипроект

Копировал 25206-05 98 Формат А3

Инв № подл | Подп и дата | Взам инв № | Инв № дубл | Подп и дата

Серия 5.900.-7 выпуск 4

А146 591.002

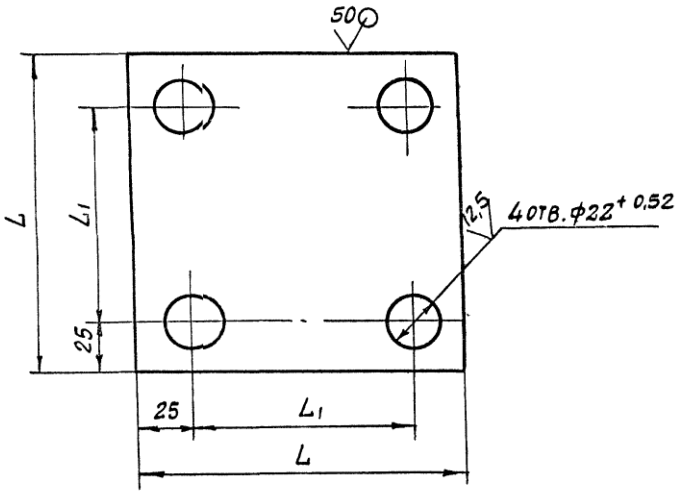


| Обозначение | Размеры, мм | | Масса, кг |
|---|---|---|---|
| | L | L1 | |
| А146 591.002 | 150 | 100 | 1,40 |
| -01 | 210 | 160 | 2,75 |
| -02 | 250 | 200 | 3,90 |

Неуказанные предельные отклонения размеров: $h14; \pm\frac{t_2}{2}$

| | | | | |
|---|---|---|---|---|
| Изм | Лист | № докум | Подп | Дата |
| Разраб. | Белявская | | | |
| Пров | Крупник | | | |
| Нач.гр. | Крупник | | | |
| Гл.спец. | | | | |
| Н.контр. | Лейтес | | | |
| Утв | Спивак | | | |

А146 591.002

Плита

| Лит. | Масса | Масштаб |
|---|---|---|
| И | См табл. | — |

Лист | Листов 1

Лист 8 ГОСТ 19903-74 / Ст.3 ГОСТ 14637-89

САНТЕХНИИПРОЕКТ

Копировал Формат А4

Подп. и дата | Инв. № дубл. | Взам. инв. № | Подп. и дата | Инв. № подл.

А146 591.001

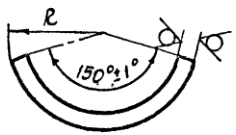


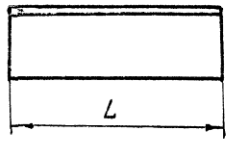


| Обозначение | Размеры, мм | | Масса, кг |
|---|---|---|---|
| | R | L | |
| А146 591.001 | 43±1 | 100-0,87 | 0,70 |
| -01 | 53±1 | | 0,85 |
| -02 | 58±1 | | 0,91 |
| -03 | 68±1 | 150-1 | 1,09 |
| -04 | 83±1 | | 1,33 |
| -05 | 93±1 | | 1,50 |
| -06 | 123±1 | | 2,00 |
| -07 | 153±1 | 200-1,15 | 2,43 |

| | | | | |
|---|---|---|---|---|
| Изм | Лист | № докум | Подп. | Дата |
| Разраб | Белявская | | | |
| Пров. | Крупник | | | |
| Нач. гр | Крупник | | | |
| Гл спец | | | | |
| Н контр | Лейтес | | | |
| Утв | Спивак | | | |

А146 591.001

Накладка

| Лит | Масса | Масштаб |
|---|---|---|
| И | См. табл. | — |

Лист | Листов 1

Лист 6 ГОСТ 19903-74 / Ст 3 ГОСТ 14637-89

САНТЕХНИИПРОЕКТ

25206-05 99 Копировал Формат А4

Серия 5.900-7 Выпуск 4

## А14Б 591.003

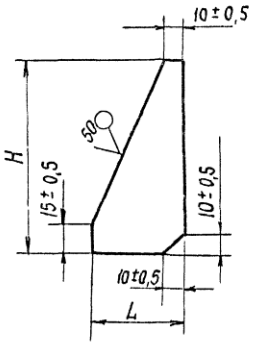


| Обозначение | Размеры, мм H | Размеры, мм L | Материал | Масса, кг |
|---|---|---|---|---|
| А14Б591.003 | 100 | 90 | Лист 4 ГОСТ 19903-74 / Ст. 3 ГОСТ 14637-89 | 0,20 |
| -01 | 160 | 55 | | |
| -02 | | | | |
| -03 | 200 | 65 | Лист 5 ГОСТ 19903-74 / Ст. 3 ГОСТ 14637-89 | 0,35 |
| -04 | 110 | 90 | Лист 7 ГОСТ 19903-74 / Ст. 3 ГОСТ 14637-89 | 0,32 |
| -05 | 190 | 115 | | 0,72 |
| -06 | 220 | 135 | Лист 8 ГОСТ 19903-74 / Ст. 3 ГОСТ 14637-89 | 1,10 |

Неуказанные предельные отклонения размеров h14

| Изм | Лист | № докум | Подп | Дата | А14Б 591 003 | | | |
|---|---|---|---|---|---|---|---|---|
| Разраб | Белявская | | | | Косынка | Лит И | Масса См табл. | Масштаб — |
| Пров | Крупник | | | | | Лист | Листов 1 | |
| Нач гр | Крупник | | | | См табл | САНТЕХНИИПРОЕКТ | | |
| Гл спец | | | | | | | | |
| Н контр | Лейтес | | | | | | | |
| Утв | Спивак | | | | | | | |

Копировал Формат А4

Инв № подл | Подпись и дата | Взам инв № | Инв № дубл | Подп и дата

## А14Б 591.004

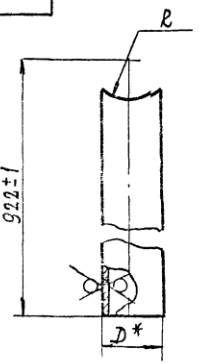


| Обозначение | Размеры, мм D* | Размеры, мм R | Материал | Масса, кг |
|---|---|---|---|---|
| А14Б591 004 | 60 | 46±1 | Труба 60×5 ГОСТ 8732-78 / Ст2сп ГОСТ 8731-74 | 5,80 |
| -01 | | 56±1 | | 5,85 |
| -02 | | 61±1 | | 5,75 |
| -03 | 89 | 71±1 | Труба 89×5 ГОСТ 8732-78 / Ст2сп ГОСТ 8731-74 | 9,60 |
| -04 | | 86±1 | | 9,45 |
| -05 | | 96±1 | | 9,35 |
| -06 | 108 | 126±1 | Труба 108×5 ГОСТ 8732-78 / Ст2сп ГОСТ 8731-74 | 11,10 |
| -07 | | 156±1 | | 10,60 |

* Размер для справок

| Изм | Лист | № докум | Подп | Дата | А14Б 591 004 | | | |
|---|---|---|---|---|---|---|---|---|
| Разраб | Белявская | | | | Труба | Лит И | Масса См. табл. | Масштаб — |
| Пров | Крупник | | | | | Лист | Листов 1 | |
| Нач гр | Крупник | | | | См. табл. | САНТЕХНИИПРОЕКТ | | |
| Гл спец | | | | | | | | |
| Н контр | Лейтес | | | | | | | |
| Утв | Спивак | | | | | | | |

Копировал 25.06-05 100 Формат А4

Инв № подл | Подпись и дата | Взам инв № | Инв № дубл | Подпись и дата

Серия 5.900.-7 Выпуск 4

| Обозначение | Наименование | Кол. на испол. А146 592.000- | | | Примечание |
|---|---|---|---|---|---|
| | | — | 01 | 02 | |
| | Документация | | | | |
| А146 592.000СБ | Сборочный чертеж | | X | X | |
| | Детали | | | | |
| А146 585.002-04 | Накладка | 1 | | | |
| -05 | Накладка | | 1 | | |
| -06 | Накладка | | | 1 | |
| А146 591.003-04 | Косынка | 2 | | | |
| -05 | Косынка | | 2 | | |
| -06 | Косынка | | | 2 | |
| А146 592.001 | Стойка | 1 | | | |
| -01 | Стойка | | 1 | | |
| -02 | Стойка | | | 1 | |

Инв. № подл. | Подп. и дата | Взам. инв. № | Инв. № дубл. | Подп. и дата

Формат А4

| Изм. | Лист | № докум. | Подп. | Дата |
|---|---|---|---|---|
| Разраб. | Белявская | | | |
| Пров. | Крупник | | | |
| Рук. гр. | Крупник | | | |
| Н. контр. | Лейтес | | | |
| Утв. | Спивак | | | |

А146 592.000

Опора под отвод.

| Лит. | Лист | Листов |
|---|---|---|
| И | | 1 |

Сантехниипроект

Формат А4

Копировал:

А146 592 000СБ

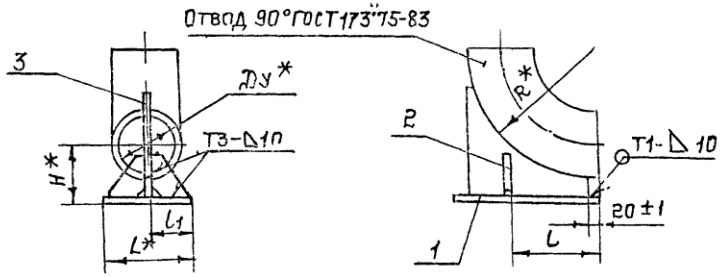


| Обозначение | Условный проход Ду, мм * | Размеры, мм. | | | | | Масса кг. |
|---|---|---|---|---|---|---|---|
| | | H* | L* | L | L1 | R* | |
| А146 592.000 | 150 | 115 | 1200 | 205±1 | 95±1 | 305 | 8,7 |
| -01 | 200 | 175 | 1250 | 300±1 | 145±1 | 410 | 15 |
| -02 | 250 | 225 | 1300 | 350±1 | 170±1 | 512 | 24,2 |

1. * Размеры для справок.
2. Сварные швы по ГОСТ 5264-80.

Инв. № подл. | Подп. и дата | Взам. инв. № | Инв. № дубл. | Подп. и дата

| Изм. | Лист | № докум. | Подп. | Дата |
|---|---|---|---|---|
| Разраб. | Белявская | | | |
| Пров. | Крупник | | | |
| Нач. гр. | Крупник | | | |
| Гл. спец. | | | | |
| Н. контр. | Лейтес | | | |
| Утв. | Спивак | | | |

А146 592.000СБ

Опора под отвод

| Лит. | Масса | Масштаб |
|---|---|---|
| И | См. табл. | — |

Лист | Листов 1

Сантехниипроект

25206-05 101 Копировал: Формат А4

Инв №под | Подп. и дата | Взам инв№ | Инв №дубл | Подп и дата

Серия 5.900 -7 Выпуск 4

| Форм | Зона | Поз | Обозначение | Наименование | Кол на исполн А14Б 593.000- — | 01 | 02 | 03 | 04 | 05 | 06 | 07 | | | Примечание |
|---|---|---|---|---|---|---|---|---|---|---|---|---|---|---|---|
| | | | | Документация | | | | | | | | | | | |
| А3 | | | А14Б 593 000 СБ | Сборочный чертеж | | | | | | | | | | | |
| | | | | Детали | | | | | | | | | | | |
| А4 | | 1 | А14Б 568.001 - 04 | Косынка | 4 | | | | | | | | | | |
| | | | -05 | Косынка | | 4 | | | | | | | | | |
| | | | -06 | Косынка | | | 4 | | | | | | | | |
| | | | -07 | Косынка | | | | 4 | | | | | | | |
| | | | -08 | Косынка | | | | | 4 | | | | | | |
| | | | -09 | Косынка | | | | | | 4 | | | | | |
| | | | -10 | Косынка | | | | | | | 4 | | | | |
| | | | -11 | Косынка | | | | | | | | 4 | | | |

| Изм | Лист | №докум | Подп. | Дата | А14Б 593.000 | | |
|---|---|---|---|---|---|---|---|
| Разраб | Беляевский | | | | Опора для вертикального трубопровода | Лит И | Лист 1 / Листов 2 |
| Пров. | Крупник | | | | | САНТГИИПРОЕКТ | |
| Рук. гр. | Крупник | | | | | | |
| Н контр | Рейтес | | | | | | |
| Утв. | Спивак | | | | | | |

Копировал: Формат А3

Инв.№под | Подп. и дата | Взам.инв№ | Инв №дубл. | Подп. и дата

| Формат | Зона | Поз. | Обозначение | Наименование | Кол. на исполн. А14Б 593.000- — | 01 | 02 | 03 | 04 | 05 | 06 | 07 | | | Примечание |
|---|---|---|---|---|---|---|---|---|---|---|---|---|---|---|---|
| А4 | | 2 | А14Б 593. 001 | Плита | 2 | | | | | | | | | | |
| | | | -01 | Плита | | 2 | | | | | | | | | |
| | | | -02 | Плита | | | 2 | | | | | | | | |
| | | | -03 | Плита | | | | 2 | | | | | | | |
| | | | -04 | Плита | | | | | 2 | | | | | | |
| | | | -05 | Плита | | | | | | 2 | | | | | |
| | | | -06 | Плита | | | | | | | 2 | | | | |
| | | | -07 | Плита | | | | | | | | 2 | | | |

| Изм | Лист | №докум | Подп | Дата | А14Б 593. 000 | Лист 2 |
|---|---|---|---|---|---|---|

Копировал: Формат А4

25206-05 102

101

А14Б 593.000 СБ

Серия 5.900-7 выпуск 4

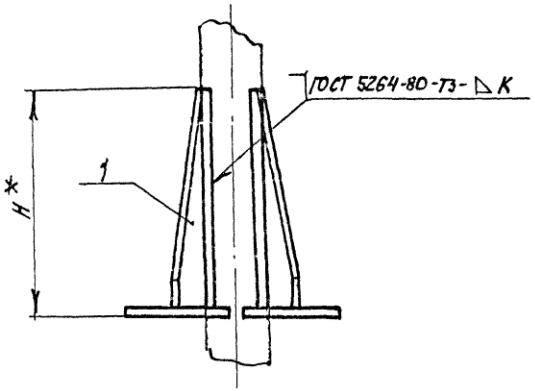


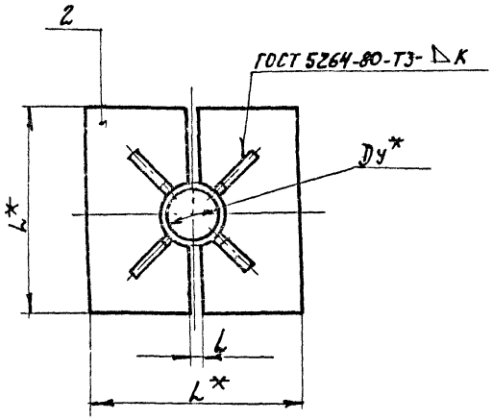


| Обозначение | Условный проход Dy*, мм | Размеры, мм | | | | Масса, кг |
|---|---|---|---|---|---|---|
| | | H* | L* | l | K | |
| А14Б 593.000 | 50 | 108 | 100 | 5±1' | 3 | 0,43 |
| -01 | 65 | 138 | 130 | | | 0,80 |
| -02 | 80 | 168 | 160 | | | 1,16 |
| -03 | 100 | 208 | 200 | | 4 | 2,00 |
| -04 | 125 | 262 | 250 | 10±1' | | 2,30 |
| -05 | 150 | 312 | 300 | | | 3,80 |
| -06 | 200 | 412 | 400 | | 5 | 13,46 |
| -07 | 250 | 512 | 500 | | | 22,64 |

* Размеры для справок.

| Изм | Лист | № докум | Подп | Дата | А14Б 593.000 СБ | | | |
|---|---|---|---|---|---|---|---|---|
| Разраб | | Белявская | | | Опора для вертикального трубопровода | Лит | Масса | Масштаб |
| Пров. | | Крупник | | | | И | см. табл. | — |
| Нач гр | | Крупник | | | | Лист | Листов 1 | |
| Гл.спец. | | | | | | | | |
| Н.контр. | | Лейтес | | | | САНТЕХНИИПРОЕКТ | | |
| Утв | | Спивак | | | | | | |

Инв. № подл. | Подп. и дата | Взам. инв. № | Инв. № дубл. | Подп. и дата

Копировал 225206-05 103 Формат А3

Серия 5.900.-7 выпуск 4

## А14Б592.001

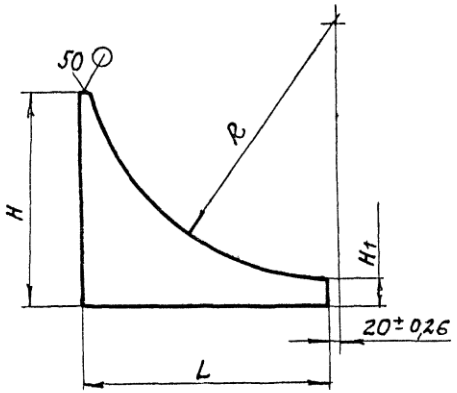


| Обозначение | Размеры, мм | | | | Материал | Масса, кг |
|---|---|---|---|---|---|---|
| | H | $H_1$ | L | R | | |
| А14Б592.001 | 250 | 35 | 290 | 305 | Лист $\frac{8\ ГОСТ\ 19903-74}{Ст\ 3\ ГОСТ\ 14637-89}$ | 2,2 |
| -01 | 330 | 65 | 385 | 410 | | 4,3 |
| -02 | 388 | 88 | 460 | 512 | Лист $\frac{10\ ГОСТ\ 19903-74}{Ст\ 3\ ГОСТ\ 14637-89}$ | 7,5 |

Неуказанные предельные отклонения размеров: $h14; \pm \frac{t2}{2}$

| | | | | | | | | |
|---|---|---|---|---|---|---|---|---|
| Изм | Лист | № докум | Подп | Дата | А14Б 592 001 | | | |
| Разраб | Белявская | | | | Стойка | Лит | Масса | Масштаб |
| Пров | Крупник | | | | | И | См табл. | — |
| Нач гр | Крупник | | | | | Лист | Листов 1 | |
| Гл спец | | | | | | | | |
| Н контр | Лейтес | | | | См. табл. | Сантехниипроект | | |
| Утв | Спивак | | | | | | | |

Копировал Формат А4

## А14Б593.001

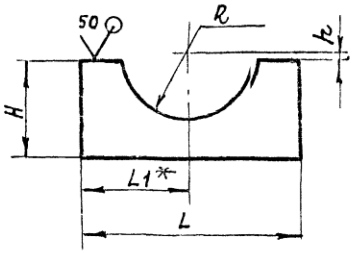


| Обозначение | Размеры, мм | | | | | Материал | Масса, кг |
|---|---|---|---|---|---|---|---|
| | L | $L_1^*$ | H | h | R | | |
| А14Б593.001 | 100 | 50 | 47,5 | 2,5 | 300 | Лист $\frac{6\ ГОСТ\ 19903-74}{Ст.3\ ГОСТ\ 14637-89}$ | 0,20 |
| -01 | 130 | 65 | 62,5 | | 388 | | 0,32 |
| -02 | 160 | 80 | 77,5 | | 455 | | 0,60 |
| -03 | 200 | 100 | 97,5 | | 544 | | 0,85 |
| -04 | 250 | 125 | 120 | 5 | 677 | Лист $\frac{8\ ГОСТ\ 19903-74}{Ст.3\ ГОСТ\ 14637-89}$ | 1,3 |
| -05 | 300 | 150 | 145 | | 810 | | 2,50 |
| -06 | 400 | 200 | 195 | | 1110 | | 4,0 |
| -07 | 500 | 250 | 245 | | 1337 | | 6,5 |

1.* Размер для справок.

2. $h14; \pm \frac{t2}{2}$

| | | | | | | | | |
|---|---|---|---|---|---|---|---|---|
| Изм | Лист | № докум | Подп | Дата | А.14Б 593.001 | | | |
| Разраб | Белявская | | | | Плита | Лит | Масса | Масштаб |
| Пров | Крупник | | | | | И | См. табл. | — |
| Нач. гр | Крупник | | | | | Лист | Листов 1 | |
| Гл спец | | | | | | | | |
| Н контр | Лейтес | | | | См. табл. | Сантехниипроект | | |
| Утв | Спивак | | | | | | | |

Копировал 25206-05 104 Формат А4

Подп. и дата | Инв. № дубл. | Взам. инв. № | Подп. и дата | Инв. № подл.

| Инв.№ под. | Подп. и дата | Взам. инв.№ | Инв.№ дубл. | Подп. и дата |
|---|---|---|---|---|
| | | | | |

Серия 5.900.-7 Выпуск 4

| Форм. | Зона | Поз. | Обозначение | Наименование | Кол. на исполн. А14Б 594.000- | | | | | | | | | | Примечание |
|---|---|---|---|---|---|---|---|---|---|---|---|---|---|---|---|
| | | | | | - | 01 | 02 | 03 | 04 | 05 | 06 | 07 | | | |
| | | | | Документация | | | | | | | | | | | |
| Б3 | | | А14Б 594.000 СБ | Сборочный чертеж | X | X | X | X | X | X | X | X | | | |
| | | | | Детали | | | | | | | | | | | |
| А4 | | 1 | А14Б 594.001 | Конус | 1 | | | | | | | | | | |
| | | | -01 | Конус | | 1 | | | | | | | | | |
| | | | -02 | Конус | | | 1 | | | | | | | | |
| | | | -03 | Конус | | | | 1 | | | | | | | |
| | | | -04 | Конус | | | | | 1 | | | | | | |
| | | | -05 | Конус | | | | | | 1 | | | | | |
| | | | -06 | Конус | | | | | | | 1 | | | | |
| | | | -07 | Конус | | | | | | | | 1 | | | |

| Изм. | Лист | № докум. | Подп. | Дата | А14Б 594.000 | | | |
|---|---|---|---|---|---|---|---|---|
| Разраб. | | Белявская | | | Гильза для прохода труб через перекрытие | Лит. | Лист | Листов |
| Пров. | | Крупник | | | | И | 1 | 2 |
| Рук.гр. | | Крупник | | | | Сантехниипроект | | |
| Н.контр. | | Лейтес | | | | | | |
| Утв. | | Спивак | | | | | | |

Копировал: Формат А4

| Инв.№ под. | Подп. и дата | Взам. инв.№ | Инв.№ дубл. | Подп. и дата |
|---|---|---|---|---|
| | | | | |

| Форм. | Зона | Поз. | Обозначение | Наименование | Кол. на исполн. А14Б 594.000- | | | | | | | | | | Примечание |
|---|---|---|---|---|---|---|---|---|---|---|---|---|---|---|---|
| | | | | | - | 01 | 02 | 03 | 04 | 05 | 06 | 07 | | | |
| А4 | | 2 | А14Б 594.002 | Лапа | 2 | 2 | 2 | 4 | 4 | 4 | 4 | 4 | | | |
| А4 | | 3 | А14Б 594.003 | Труба | 1 | | | | | | | | | | |
| | | | -01 | Труба | | 1 | | | | | | | | | |
| | | | -02 | Труба | | | 1 | | | | | | | | |
| | | | -03 | Труба | | | | 1 | | | | | | | |
| | | | -04 | Труба | | | | | 1 | | | | | | |
| | | | -05 | Труба | | | | | | 1 | | | | | |
| | | | -06 | Труба | | | | | | | 1 | | | | |
| | | | -07 | Труба | | | | | | | | 1 | | | |

| Изм. | Лист | № докум. | Подп. | Дата | А14Б 594.000 | Лист |
|---|---|---|---|---|---|---|
| | | | | | | 2 |

Копировал: Формат А4

25206-05 105

А146 594 000 СБ

Серия 5.900-7 Выпуск 4

Рис 1

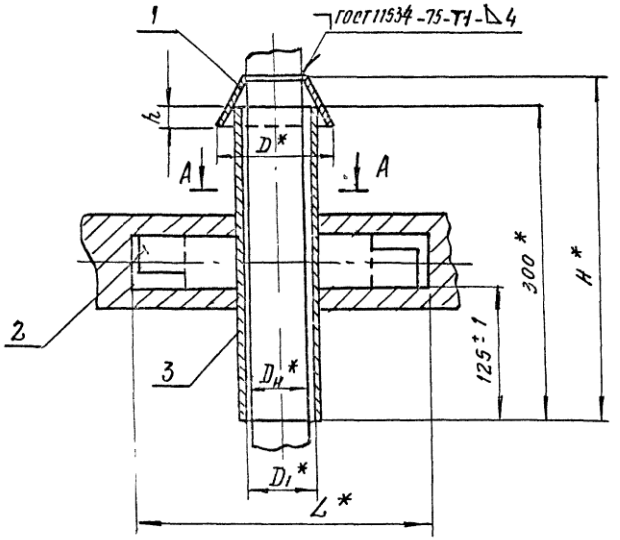


А - А

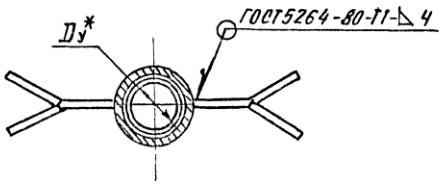


Рис. 2

Остальное - см рис. 1

А - А

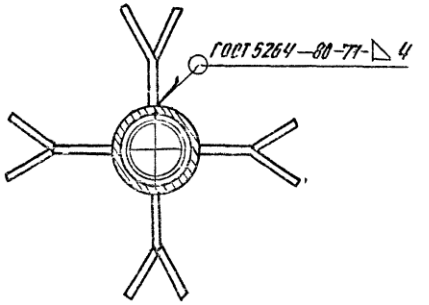


| Обозначение | Рис | Условный проход Dу*, мм | Размеры, мм | | | | | | Масса, кг |
|---|---|---|---|---|---|---|---|---|---|
| | | | Dн* | D* | D1* | L* | H* | h | |
| А 146 594. 000 | 1 | 50 | 60 | 114 | 70 | 276 | 327 | 20±1 | 2,01 |
| -01 | | 65 | 76 | 152 | 83 | 289 | 342 | 25±1 | 2,70 |
| -02 | | 80 | 89 | 178 | 100 | 308 | 345 | 30±1 | 3,61 |
| -03 | 2 | 100 | 108 | 216 | 125 | 333 | 357 | 35±1 | 4,76 |
| -04 | | 125 | 133 | 266 | 151 | 359 | 374 | 40±1 | 6,21 |
| -05 | | 150 | 159 | 318 | 207 | 419 | 396 | | 10,75 |
| -06 | | 200 | 219 | 438 | 261 | 473 | 447 | | 15,81 |
| -07 | | 250 | 273 | 546 | 313 | 525 | 495 | | 21,55 |

* Размеры для справок

| | | | | | | | | |
|---|---|---|---|---|---|---|---|---|
| | | | | | А 146 594 000 СБ | | | |
| Изм | Лист | № докум | Подп | Дата | Гильза для прохода труб через перекрытие | Лит | Масса | Масштаб |
| Разраб | | Белявская | | | | И | См. табл. | — |
| Пров | | Крупник | | | | Лист | Листов 1 | |
| Нач гр | | Крупник | | | | | | |
| Гл спец | | | | | | | Сантехниипроект | |
| Н. контр | | Лентес | | | | | | |
| Утв. | | Справак | | | | | | |

Копировал 2.5206-05 106 Формат А3

Подп. и дата | Инв. № дубл. | Взам. инв. № | Подп. и дата | Инв. № подл.

Серия 5.900-7 Выпуск 4

А14Б 594.001

50 √(V)

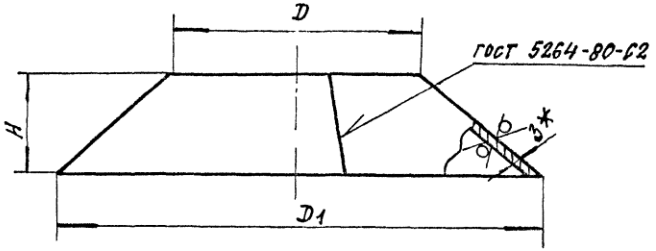


| Обозначение | Размеры, мм | | | Масса, кг |
|---|---|---|---|---|
| | D | D1 | H | |
| А14Б 594.001 | 59 | 114 | 47 | 0,09 |
| -01 | 78 | 152 | 67 | 0,18 |
| -02 | 91 | 178 | 75 | 0,24 |
| -03 | 110 | 216 | 92 | 0,35 |
| -04 | 135 | 266 | 114 | 0,47 |
| -05 | 161 | 318 | 136 | 0,70 |
| -06 | 221 | 438 | 187 | 1,41 |
| -07 | 275 | 546 | 235 | 2,19 |

1* Размер для справок

2. h 14.

| Изм. | Лист | № докум. | Подп. | Дата | А14Б 594.001 | | | |
|---|---|---|---|---|---|---|---|---|
| Разраб. | Белявская | | | | Конус | Лит. И | Масса Ст табл. | Масштаб — |
| Пров. | Крупник | | | | | Лист | Листов 1 | |
| Нач. гр. | Крупник | | | | | | | |
| Гл. спец. | | | | | Лист 3 ГОСТ 19903-74 / ВСт3сп6 ГОСТ 16523-89 | САНТЕХНИИПРОЕКТ | | |
| Н. контр. | Лейтес | | | | | | | |
| Утв. | Спивак | | | | | | | |

Взам. инв. № | Подпись и дата | Инв. № дубл. | Подпись и дата | Инв. № подл. | Подпись и дата

Копировал. Формат А4

А14Б 594.002

50 √(V)

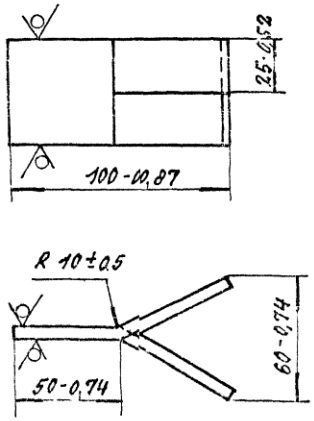


| Изм. | Лист | № докум. | Подп. | Дата | А14Б 594.002 | | | |
|---|---|---|---|---|---|---|---|---|
| Разраб. | Белявская | | | | Лапа | Лит. И | Масса 0,15 | Масштаб 1:2 |
| Пров. | Крупник | | | | | Лист | Листов 1 | |
| Нач. гр. | Крупник | | | | | | | |
| Гл. спец. | | | | | Полоса $\frac{5\times50\ ГОСТ\ 103-76}{Ст3\ ГОСТ\ 535-88}$ | САНТЕХНИИПРОЕКТ | | |
| Н. контр. | Лейтес | | | | | | | |
| Утв. | Спивак | | | | | | | |

Взам. инв. № | Подпись и дата | Инв. № дубл. | Подпись и дата | Инв. № подл. | Подпись и дата

Копировал. Формат А4

А14Б 594.003

Серия 5.900-7 выпуск 4

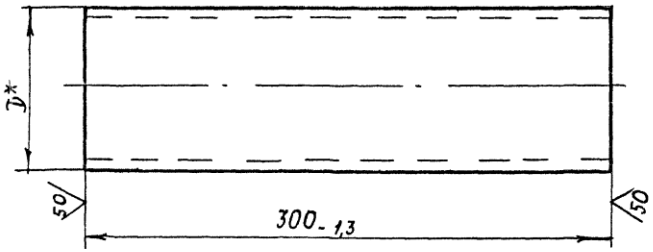


| Обозначение | D*, мм | Материал | Масса, кг |
|---|---|---|---|
| А14Б 594.003 | 76 | Труба $\frac{76\times3\ ГОСТ\ 8732-78}{Ст.2сп\ ГОСТ\ 8731-74}$ | 1,62 |
| -01 | 89 | Труба $\frac{89\times3,5\ ГОСТ\ 8732-78}{Ст.2сп\ ГОСТ\ 8731-74}$ | 2,21 |
| -02 | 108 | Труба $\frac{108\times4\ ГОСТ\ 8732-78}{Ст\ 2сп\ ГОСТ\ 8731-74}$ | 3,07 |
| -03 | 133 | Труба $\frac{133\times4\ ГОСТ\ 8732-78}{Ст.2сп\ ГОСТ\ 8731-74}$ | 3,81 |
| -04 | 159 | Труба $\frac{159\times4,5\ ГОСТ\ 8732-78}{Ст\ 2сп\ ГОСТ\ 8731-74}$ | 5,14 |
| -05 | 219 | Труба $\frac{219\times6\ ГОСТ\ 8732-78}{Ст2\ сп\ ГОСТ\ 8731-74}$ | 9,45 |
| -06 | 273 | Труба $\frac{273\times7\ ГОСТ\ 8732-78}{Ст.2сп\ ГОСТ\ 8731-74}$ | 13,80 |
| -07 | 325 | Труба $\frac{325\times8\ ГОСТ\ 8732-78}{Ст.2сп\ ГОСТ\ 8731-74}$ | 18,76 |

* Размеры для справок

| | | | | | | | | |
|---|---|---|---|---|---|---|---|---|
| | | | | | А14Б 594.003 | | | |
| Изм. | Лист | № докум. | Подп. | Дата | Труба | Лит. | Масса | Масштаб |
| Разраб. | | Белявская | | | | И | См. табл. | — |
| Пров. | | Крупник | | | | Лист | Листов 1 | |
| Нач. гр. | | Крупнию | | | | | | |
| Гл. спец. | | | | | | | | |
| Н. контр. | | Лейтес | | | См. табл. | | Сантехниипроект | |
| Утв. | | Спивак | | | | | | |

Копировал 25206-05 Формат А3

Инв. № подл. | Подп. и дата | Взам. инв. № | Инв. № дубл. | Подп. и дата