ТИПОВЫЕ КОНСТРУКЦИИ, ИЗДЕЛИЯ И УЗЛЫ ЗДАНИЙ И СООРУЖЕНИЙ

СЕРИЯ 5.900-7

ОПОРНЫЕ КОНСТРУКЦИИ И СРЕДСТВА КРЕПЛЕНИЯ СТАЛЬНЫХ ТРУБОПРОВОДОВ ВНУТРЕННИХ САНИТАРНО-ТЕХНИЧЕСКИХ СИСТЕМ

ВЫПУСК 3

ОПОРНЫЕ КОНСТРУКЦИИ И СРЕДСТВА КРЕПЛЕНИЯ ТРУБОПРОВОДОВ К МЕТАЛЛИЧЕСКИМ КОЛОННАМ

РАБОЧИЕ ЧЕРТЕЖИ

25206-04

цена
Отпускная цена
на момент реализации
указана в счет-накладной

ООО "Изополимет Плюс" - https://izopolimet.by

ТИПОВЫЕ КОНСТРУКЦИИ, ИЗДЕЛИЯ И УЗЛЫ ЗДАНИЙ И СООРУЖЕНИЙ

СЕРИЯ 5.900-7

ОПОРНЫЕ КОНСТРУКЦИИ И СРЕДСТВА КРЕПЛЕНИЯ СТАЛЬНЫХ ТРУБОПРОВОДОВ ВНУТРЕННИХ САНИТАРНО-ТЕХНИЧЕСКИХ СИСТЕМ

ВЫПУСК 3

ОПОРНЫЕ КОНСТРУКЦИИ И СРЕДСТВА КРЕПЛЕНИЯ ТРУБОПРОВОДОВ К МЕТАЛЛИЧЕСКИМ КОЛОННАМ

РАБОЧИЕ ЧЕРТЕЖИ

РАЗРАБОТАНЫ
ГПКНИИ САНТЕХНИИПРОЕКТ
ГОССТРОЯ СССР

ГЛАВНЫЙ ИНЖЕНЕР
ИНСТИТУТА
Л.А. СТЕПАНОВ

ГЛАВНЫЙ ИНЖЕНЕР
ПРОЕКТА
В.А. ОПИВАК

УТВЕРЖДЕНЫ И ВВЕДЕНЫ
В ДЕЙСТВИЕ С 1 МАРТА 1992 Г.

ГПКНИИ САНТЕХНИИПРОЕКТ
ГОССТРОЯ СССР
ПРИКАЗ ОТ 31 ОКТЯБРЯ 1991 Г. №50

25206-04 2

ООО "Изополимет Плюс" - https://izopolimet.by

Обозначение	Наименование	Стр.
А14Б 540.000	Опора подвижная	5
А14Б 540.000СБ	Опора подвижная	6
А14Б 540.001 А14Б 540.002	Хомут Подушка	7
А14Б 540.010	Кронштейн	8
А14Б 540.010СБ	Кронштейн	9
А14Б.540.006	Основание	10
А14Б 541.000	Опора подвижная	11
А14Б 541.000СБ	Опора подвижная	12
А14Б 541.002	Опора	13
А14Б 541.010 А14Б 540.005	Кронштейн Косынка	14
А14Б 541.010СБ	Кронштейн	15
А14Б 542.000	Опора подвижная	16
А14Б 542.000 СБ	Опора подвижная	17
А14Б 543.000	Опора подвижная	18
А14Б 543.000СБ	Опора подвижная	19
А14Б 543.010 А14Б 543.010СБ	Кронштейн Кронштейн	20
А14Б 544.000	Опора подвижная двухрядная	21
А14Б 544.000 СБ	Опора подвижная двухрядная	22

Обозначение	Наименование	Стр.
А14Б 544.010 А14Б 544.010 СБ	Кронштейн Кронштейн	23
А14Б 545.000 А14Б 542.001	Опора подвижная двухрядная Основание	24
А14Б 545.000СБ	Опора подвижная двухрядная	26
А14Б 545.010	Кронштейн	27
А14Б 545.010 СБ	Кронштейн	28
А14Б 546.000	Опора подвижная двухрядная	29
А14Б 546.000СБ	Опора подвижная двухрядная	30
А14Б 541.001 А14Б 546.001	Косынка Опора	31
А14Б 547.000	Опора подвижная двухрядная	32
А14Б 547.000 СБ	Опора подвижная двухрядная	33
А14Б 547.010	Подвеска	34
А14Б 547.010 СБ	Подвеска	35
А14Б 547.020	Кронштейн	36
А14Б 547.020 СБ	Кронштейн	37
А14Б 547.001	Тяга	38
А14Б 547.002 А14Б 547.003	Ушко Серьга	39
А14Б 547.006 А14Б 547.004	Косынка Полухомут	40

Изм.	Лист	N докум.	Подп.	Дата
Разраб.		Кроль		
Пров.		Крупник		
Нач. гр.		Крупник		
Н. контр.		Лейтес		
Утв.		Сливак		

5.900 -7.3

Содержание

Лит.	Лист.	Листов
И	1	3

САНТЕХНИИПРОЕКТ

25206-04 3 ФОРМАТ А3

Инв. N подл. | Подп. и дата | Взам. инв. N | Инв. N дубл. | Подп. и дата

Обозначение	Наименование	Стр.
А14Б 548.000	Опора подвижная двухрядная	41
А14Б 548.000 СБ	Опора подвижная двухрядная	43
А14Б 548.010 А14Б 548.010 СБ	Кронштейн Кронштейн	44
А14Б 549.000	Опора подвижная трехрядная	45
А14Б 549.000 СБ	Опора подвижная трехрядная	46
А14Б 549.010 А14Б 549.010.СБ	Кронштейн Кронштейн	47
А14Б 550.000	Опора подвижная трехрядная	48
А14Б 550.010	Кронштейн	50
А14Б 550.000 СБ	Опора подвижная трехрядная	52
А14Б 550.010 СБ	Кронштейн	53
А14Б 551.000	Опора подвижная трехрядная	54
А14Б 551.000 СБ	Опора подвижная трехрядная	55
А14Б 551.010	Кронштейн	56
А14Б 551.010 СБ	Кронштейн	57
А14Б 552.000	Опора подвижная трехрядная	58
А14Б 552.000.СБ	Опора подвижная трехрядная	59
А14Б 552.010 А14Б 552.010 СБ	Кронштейн Кронштейн	60
А14Б 553.000	Опора подвижная трехрядная	61
А14Б 553.000 СБ	Опора подвижная трехрядная	63
А14Б 553.010	Кронштейн	64
А14Б 553.010 СБ	Кронштейн	65

Обозначение	Наименование	Стр.
А14Б 554.000	Опора подвижная	66
А14Б 554.000 СБ	Опора подвижная	67
А14Б 554.010	Опора	68
А14Б 554.020	Кронштейн	69
А14Б 554.010 СБ	Опора	70
А14Б 554.001	Корпус	71
А14Б 554.020 СБ А14Б 554.002	Кронштейн Ребро	72
А14Б 554.003 А14Б 554.004	Косынка Опора	73
А14Б 556.001 А14Б 555.000	Основание Опора подвижная	74
А14Б 555.000 СБ	Опора подвижная	76
А14Б 555.010 А14Б 555.010 СБ	Кронштейн Кронштейн	76
А14Б 555.002 А14Б 555.003	Косынка Основание	77
А14Б 556.000	Опора подвижная	78
А14Б 556.000 СБ	Опора подвижная	79
А14Б 557.000	Опора подвижная	80
А14Б 557.000 СБ	Опора подвижная	81
А14Б 557.010 114Б 557.010 СБ	Кронштейн Кронштейн	82

Инв.№ подл.	Подп. и дата	Взам. инв.№	Инв.№ дубл.	Подп. и дата

ООО "Изополимет Плюс" - https://izopolimet.by

Обозначение	Наименование	Стр.
А14Б 543.001	Косынка	83
А14Б 557.002	Основание	
А14Б 558.000	Опора подвижная двухрядная	84
А14Б 558.000 СБ	Опора подвижная двухрядная	85
А14Б 558.010	Кронштейн	86
А14Б 558.010 СБ	Кронштейн	
А14Б 559.000	Опора подвижная двухрядная	87
А14Б 559.000 СБ	Опора подвижная двухрядная	89
А14Б 558.003	Основание	91
А14Б 559.010	Кронштейн	
А14Б 559.010 СБ	Кронштейн	93
А14Б 559.003	Основание	
А14Б 560.000	Опора подвижная двухрядная	94
А14Б 560.000 СБ	Опора подвижная двухрядная	95
А14Б 560.010	Кронштейн	96
А14Б 560.010 СБ	Кронштейн	
А14Б 560.001	Основание	97
А14Б 561.000	Опора подвижная двухрядная	
А14Б 561.000 СБ	Опора подвижная двухрядная	100
А14Б 561.010	Кронштейн	102
А14Б 561.010 СБ	Кронштейн	103
А14Б 561.002	Основание	
А14Б 562.000	Опора подвижная трехрядная	104
А14Б 562.000 СБ	Опора подвижная трехрядная	105

Обозначение	Наименование	Стр.
А14Б 562.010	Кронштейн	106
А14Б 562.010 СБ	Кронштейн	
А14Б 563.000	Опора подвижная трехрядная	107
А14Б 563.000 СБ	Опора подвижная трехрядная	109
А14Б 563.010	Кронштейн	110
А14Б 563.010 СБ	Кронштейн	111
А14Б 563.001	Основание	
А14Б 564.000	Опора подвижная трехрядная	112
А14Б 564.000 СБ	Опора подвижная трехрядная	113
А14Б 564.010	Кронштейн	114
А14Б 564.010 СБ	Кронштейн	
А14Б 562.001	Основание	115
А14Б 564.001	Основание	
А14Б 565.000	Опора подвижная трехрядная	116
А14Б 565.000 СБ	Опора подвижная трехрядная	118
А14Б 565.010	Кронштейн	119
А14Б 565.010 СБ	Кронштейн	120
А14Б 565.001	Основание	

Инв. № подл. | Подп. и дата | Взам. инв. № | Инв. № дубл. | Подпись и дата

Изм.	Лист	№ докум.	Подп.	Дата

5.900 - 7.3

Лист 3

25206-04 5 Формат А3

Инв. № подл.	Подп. и дата	Взам. инв. №	Инв. № дубл.	Подп. и дата

Серия 5.900-7 Выпуск 3

Формат	Зона	Поз.	Обозначение	Наименование	Кол. на исполн. А14Б 540.000-											Примечание
					–	01	02	03	04							
				Документация												
А3			А14Б 540. 000 СБ	Сборочный чертеж												
				Сборочные единицы												
А4		1	А14Б 540. 010	Кронштейн	1											
			– 01	Кронштейн		1										
			– 02	Кронштейн			1									
			– 03	Кронштейн				1								
			– 04	Кронштейн					1							

Изм.	Лист	№ докум.	Подп.	Дата	А14Б 540.000			
Разраб.		Кроль			Опора подвижная	Лит.	Лист	Листов
Пров.		Крупник				И	1	2
Рук. груп.		Крупник				Сантехниипроект		
Н. контр.		Лейтес						
Утв.		Сливак						

Копировал Формат А4

Инв. № подл.	Подп. и дата	Взам. инв. №	Инв. № дубл.	Подп. и дата

Формат	Зона	Поз.	Обозначение	Наименование	Кол. на исполн. А14Б 540.000-											Примечание
					–	01	02	03	04							
				Детали												
А4		2	А14Б 540. 001	Хомут	1											
			– 01	Хомут		1										
			– 02	Хомут			1									
			– 03	Хомут				1								
			– 04	Хомут					1							
А4		3	А14Б 540.002	Подушка	1											
			– 01	Подушка		1										
			– 02	Подушка			1									
			– 03	Подушка				1								
			– 04	Подушка					1							
				Стандартные изделия												
		4		Гайка М10-6Н.5 ГОСТ 5915-70	4											
				Гайка М12-6Н.5 ГОСТ 5915-70		4	4	4								
				Гайка М16-6Н.5 ГОСТ 5915-70					4							

Изм.	Лист	№ докум.	Подп.	Дата	А14Б 540. 000	Лист
						2

Копировал Формат А4

25206-04 9

А14Б 540.000 СБ

Выпуск 3

Серия 5.900-7

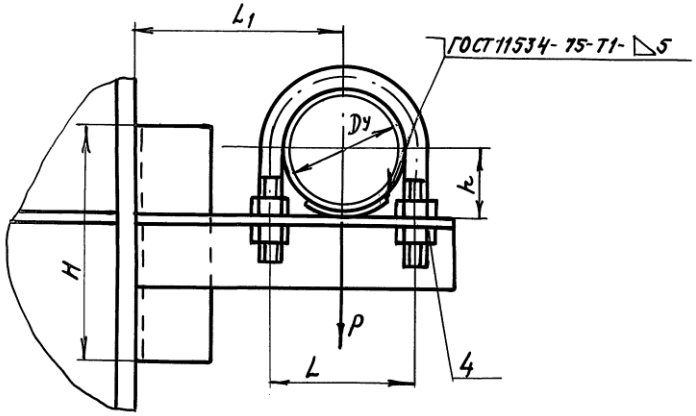

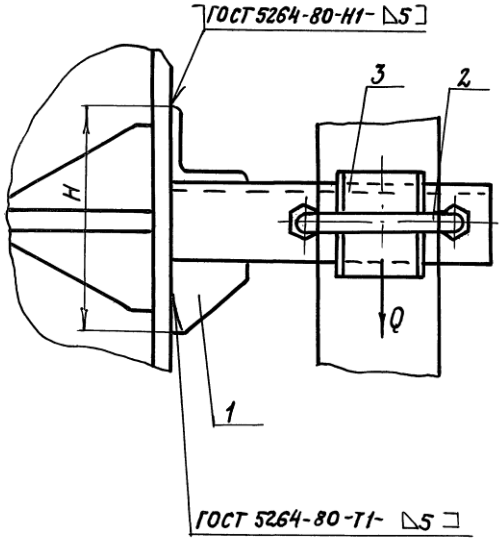

Обозначение	Условный проход Dy, мм	Допускаемые нагрузки, кг: вертикальн. P	Допускаемые нагрузки, кг: горизонтальн. Q	Размеры, мм: L	L1	H	h	Масса, кг
А14Б 540.000	50	40	12	70	100	120	32	0,94
-01	65	56	17	90	120		41	1,13
-02	80	72	22	106	130	150	48	1,92
-03	100	120	36	122	140		57	2,04
-04	125	175	52	150	155	225	70	4,10

Размеры для справок.

Изм.	Лист	№ докум.	Подп.	Дата	А14Б 540.000 СБ			
Разраб.		Кроль			Опора подвижная	Лит. И	Масса см. табл.	Масштаб —
Пров.		Крупник				Лист	Листов 1	
Нач. гр.		Крупник						
Гл. спец.								
Н. контр.		Лейтес				САНТЕХНИИПРОЕКТ		
Утв.		Сливак						

Инв. № подл. | Подп. и дата | Взам. инв. № | Инв. № дубл. | Подп. и дата

Копировал 25206-04 7 Формат А3

5.900-7 Серия Выпуск 3

А146 540.001

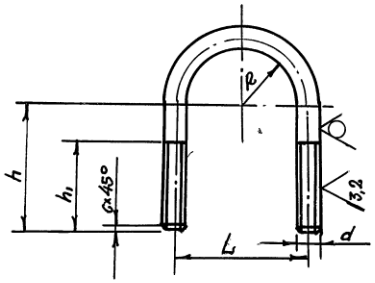

Обозначение	Размеры, мм L	h	h_1	R*	d	c	Материал	Масса, кг
А146.540.001	70	50	40	29	М10-6g	1,6	Круг 10 ГОСТ 2590-88 / Ст.3 ГОСТ 535-88	0,092
-01	90	65	50	38	М12-6g		Круг 12 ГОСТ 2590-88 / Ст.3 ГОСТ 535-88	0,17
-02	106	73		45				0,19
-03	122	95		54				0,23
-04	150	100	58	67	М16-6g	2	Круг 16 ГОСТ 2590-88 / Ст.3 ГОСТ 535-88	0,41
-05	180	110		80				0,48
-06	242	150	76	110	М20-6g	2,5	Круг 20 ГОСТ 2590-88 / Ст.3 ГОСТ 535-88	1,13
-07	298	175		137				1,27

Неуказанные предельные отклонения размеров $\pm \frac{t_2}{2}$

Изм.	Лист	№ докум.	Подп.	Дата	А146 540.001	Лит.	Масса	Масштаб
Разраб.		Кроль			Хомут	И	см. табл.	–
Пров.		Крупник				Лист	Листов 1	
Нач. гр.		Крупник						
Гл. спец.					См. таблицу	Сантехниипроект		
Н. контр.		Лейтес						
Утв.		Спивак						

Взам. инв. № | Инв. № дубл. | Подпись и дата | Инв. № подл. | Подп. и дата

Формат А4

А146 540.002

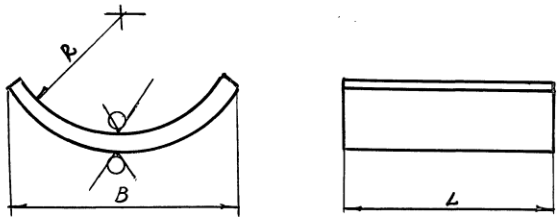

Обозначение	Размеры, мм R	B	L	Масса, кг
А146 540.002	29	50	50-1,6	0,06
-01	38			0,058
-02	45		100-2,2	0,114
-03	54			0,118
-04	67	100	150-2,5	0,376
-05	80			0,36
-06	110		200-2,9	0,47
-07	137	200		1,02

Неуказанные предельные отклонения размеров h14; $\pm \frac{t_2}{2}$

Изм.	Лист	№ докум.	Подп.	Дата	А146.540.002	Лит.	Масса	Масштаб
Разраб.		Кроль			Подушка	И	см. табл.	–
Пров.		Крупник				Лист	Листов 1	
Нач. гр.		Крупник						
Гл. спец.					Лист 3 ГОСТ 19903-74 / ОК36 ОВ ГОСТ 16523-89	Сантехниипроект		
Н. контр.		Лейтес						
Утв.		Спивак						

Взам. инв. № | Подпись и дата | Инв. № дубл. | Инв. № подл. | Подп. и дата

25206-04 8

Формат А4

ООО "Изополимет Плюс" - https://izopolimet.by

Инв. № подл.	Подп. и дата	Взам. инв. №	Инв. № дубл.	Подп. и дата

Серия 5.900-7 Выпуск 3

Формат	Зона	Поз.	Обозначение	Наименование	Кол. на исполн. А14Б 540.010 —					Примечание
					—	01	02	03	04	
				Документация						
А3			А14Б 540. 010 СБ	Сборочный чертеж						
				Детали						
А4		1	А14Б 540. 005	Косынка	1	1	1	1		
			— 01	Косынка					1	
А4		2	А14Б 540. 006	Основание	1	1				
			— 01	Основание			1	1		
			— 02	Основание					1	
А4		3	— 03	Основание	1					

Изм.	Лист	№ докум.	Подп.	Дата	А14Б 540.010		
Разраб.		Кроль			Кронштейн	Лит	Лист 1 / Листов 2
Пров.		Крупник					
Рук. гр.		Крупник					
Н. контр.		Лейтес				САНТЕХНИИПРОЕКТ	
Утв.		Сливак					

Копировал Формат А4

Инв. № подл.	Подп. и дата	Взам. инв. №	Инв. № дубл.	Подп. и дата

Формат	Зона	Поз.	Обозначение	Наименование	Кол. на исполн. А14Б 540.010-					Примечание
					—	01	02	03	04	
А4		3	А14Б 540.006 - 04	Основание		1				
			- 05	Основание			1			
			- 06	Основание				1		
			- 07	Основание					1	

Изм.	Лист	№ докум.	Подп.	Дата	А14Б 540.010	Лист 2

Копировал Формат А4

23206-04 9

А14Б 540.010 СБ

Серия 5.900-7 Выпуск 3

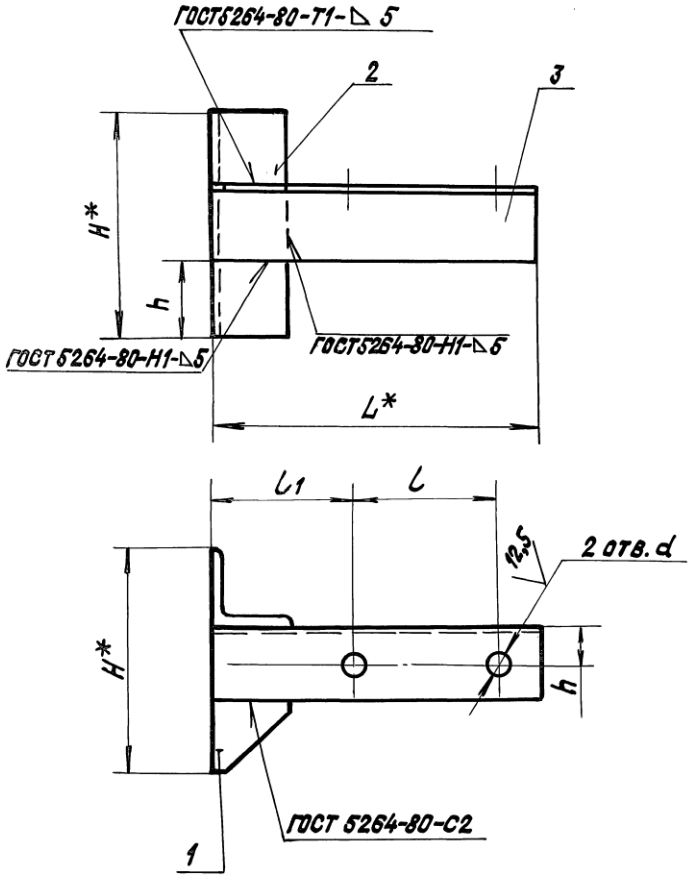

Обозначение	Размеры, мм.						Масса, кг
	L*	L	L1	H*	h	d	
А14Б 540.010	160	70	65	120	36	12	0,61
-01	190	90	75			14	0,68
-02	210	106	77	150	50		1,40
-03	225	122	79				1,48
-04	260	150	80	225	75	18	2,89

1.* Размеры для справок.

2. H14; $\pm\frac{t2}{2}$

Изм.	Лист	№ докум.	Подп.	Дата	А14Б 540.010 СБ			
Разраб.		Кроль			Кронштейн	Лит. И	Масса см. табл.	Масштаб —
Пров.		Крупник				Лист	Листов 1	
Нач.гр.		Крупник						
Гл.спец.						Сантехниипроект		
Н.контр.		Лейтес						
Утв.		Сливак						

Инв.№подл. | Подп. и дата | Взам.инв.№ | Инв.№дубл. | Подп. и дата

25206-04 10 Копировал: Крайлина Формат А3

А146 540.006

Серия 5.900-7 Выпуск 3

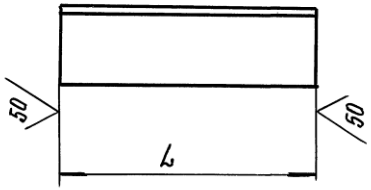

Обозначение	L, мм	Материал	Масса, кг
А146 540.006	120	Уголок 35×4 ГОСТ 8509-86 / ст.3 ГОСТ 535-88	0.23
–01	150	Уголок 50×5 ГОСТ 8509-86 / ст.3 ГОСТ 535-88	0.56
–02	225	Уголок 75×5 ГОСТ 8509-86 / ст.3 ГОСТ 535-88	1.27
–03	160	Уголок 35×4 ГОСТ 8509-86 / ст.3 ГОСТ 535-88	0.34
–04	190		0.41
–05	210	Уголок 50×4 ГОСТ 8509-86 / ст.3 ГОСТ 535-88	0.79
–06	225		0.83
–07	260	Уголок 75×5 ГОСТ 8509-86 / ст.3 ГОСТ 535-88	1.51
–08	300	Уголок 45×4 ГОСТ 8509-86 / ст.3 ГОСТ 535-88	0.82
–09	350	Уголок 50×5 ГОСТ 8509-86 / ст.3 ГОСТ 535-88	1.30
–10	385	Уголок 63×5 ГОСТ 8509-86 / ст.3 ГОСТ 535-88	1.85
–11	135	Уголок 45×4 ГОСТ 8509-86 / ст.3 ГОСТ 535-88	0.36
–12	189	Уголок 63×5 ГОСТ 8509-86 / ст.3 ГОСТ 535-88	0.91
–13	90	Уголок 35×4 ГОСТ 8509-86 / ст.3 ГОСТ 535-88	0.17
–14		Уголок 45×4 ГОСТ 8509-86 / ст.3 ГОСТ 535-88	0.19

Обозначение	L, мм	Материал	Масса, кг
А146 540.006-15	90	Уголок 50×4 ГОСТ 8509-86 / ст.3 ГОСТ 535-88	0.27
–16		Уголок 63×5 ГОСТ 8509-86 / ст.3 ГОСТ 535-88	0.48
–17	190	Уголок 45×4 ГОСТ 8509-86 / ст.3 ГОСТ 535-88	0.51
–18	225	Уголок 63×5 ГОСТ 8509-86 / ст.3 ГОСТ 535-88	1.06
–19	250	Уголок 50×5 ГОСТ 8509-86 / ст.3 ГОСТ 535-88	0.94
–20		Уголок 56×5 ГОСТ 8509-86 / ст.3 ГОСТ 535-88	0.96
–21	300	Уголок 63×5 ГОСТ 8509-86 / ст.3 ГОСТ 535-88	1.44
–22	260	Уголок 50×5 ГОСТ 8509-86 / ст.3 ГОСТ 535-88	0.94
–23	300	Уголок 56×5 ГОСТ 8509-86 / ст.3 ГОСТ 535-88	1.27
–24	340	Уголок 63×5 ГОСТ 8509-86 / ст.3 ГОСТ 535-88	1.63
–25	80	Уголок 50×5 ГОСТ 8509-86 / ст.3 ГОСТ 535-88	0.30
–26		Уголок 56×5 ГОСТ 8509-86 / ст.3 ГОСТ 535-88	0.34
–27		Уголок 63×5 ГОСТ 8509-86 / ст.3 ГОСТ 535-88	0.65

Предельные отклонения размеров h 14

Изм.	Лист	№ докум.	Подп.	Дата	А146 540.006			
Разраб.		Кроль			Основание	Лит. И	Масса ом. табл.	Масштаб —
Пров.		Крупник				Лист	Листов 1	
Нач.гр.		Крупник						
Гл.спец.					см. табл.	Сантехниипроект		
Н.контр.		Лейтес						
Утв.		Сливак						

Копировал 25206-04 11 Формат А3

Инв.№подл. | Подп. и дата | Взам.инв.№ | Инв.№дубл. | Подп. и дата

Инв. № подл | Подп. и дата | Взам. инв. № | Инв. № дубл. | Подп. и дата

Серия 5.900-7 Выпуск 3

Форм.	Зона	Поз.	Обозначение	Наименование	Кол. на исполн. 14Б 541.000- —	01	02	Примечание
				Документация				
А3			А14Б 541.000 СБ	Сборочный чертеж				
				Сборочные единицы				
А4		1	А14Б 541.010	Кронштейн	1			
			-01	Кронштейн		1		
			-02	Кронштейн			1	
				Детали				
А4		2	А14Б 540.001-05	Хомут	1			
			-06	Хомут		1		
			-07	Хомут			1	

Изм.	Лист	№ докум.	Подп.	Дата	А14Б 541.000			
Разраб.		Король			Опора подвижная	Лит.	Лист	Листов
Пров.		Крупник				И	1	2
Рук. гр.		Крупник				Сантехниипроект		
Н. контр.		Лейтес						
Утв.		Спивак						

Копировал: Формат А4

Инв. № подл | Подп. и дата | Взам. инв. № | Инв. № дубл. | Подп. и дата

Форм.	Зона	Поз.	Обозначение	Наименование	Кол. на исполн. А14Б 541.000- —	01	02	Примечание
А4		3	А14Б 540.002-05	Подушка	1			
			-06	Подушка		1		
			-07	Подушка			1	
				Стандартные изделия				
		4		Гайка М16-6Н.5 ГОСТ 5915-70	4			
				Гайка М20-6Н.4 ГОСТ 5915-70		4	4	
		5		Шайба 16.02 ГОСТ 10906-78	2			
				Шайба 20.02 ГОСТ 10906-78		2	2	

Изм.	Лист	№ докум.	Подп.	Дата	А14Б 541.000	Лист 2

Копировал: Формат А4

25206-04 12

11

А146 541.000 СБ

Серия 5.900-7 Выпуск 3

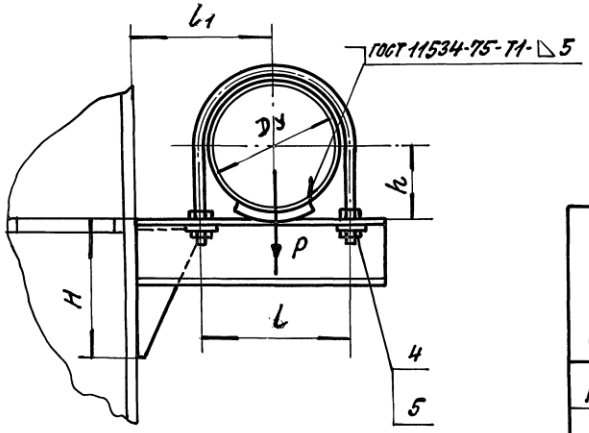

Обозначение	Условный проход Dy, мм	Допускаемые нагрузки, кгс: вертикальн. P	Допускаемые нагрузки, кгс: горизонтальн. Q	Размеры, мм: e	e1	H	H1	h	Масса, кг
А146 541.000	150	266	80	180	170	160	88	83	3,93
-01	200	590	177	242	200	230	110	113	7,00
-02	250	840	252	298	240	310	132	140	11,60

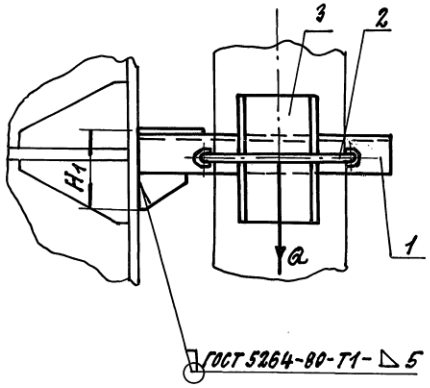

Размеры для справок.

Изм.	Лист	№ докум.	Подп.	Дата	А146 541.000.СБ			
Разраб.		Кроль			Опора подвижная	Лит. И	Масса См. табл.	Масштаб —
Пров.		Крупник				Лист	Листов 1	
Нач. гр.		Крупник				САНТЕХНИИПРОЕКТ		
Гл. спец.								
Н. контр.		Лейтес						
Утв.		Спивак						

Инв. № подл. | Подп. и дата | Взам. инв. № | Инв. № дубл. | Подп. и дата

Копировал: 25206-04 13 Формат А3

А14Б 541.002

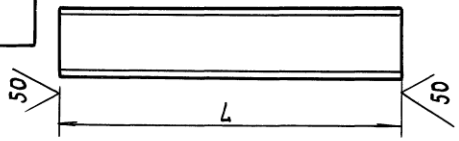

Обозначение	L, мм	Материал	Масса, кг
А14Б 541.002	290	Швеллер 8 ГОСТ 8240-89 / Ст.3 ГОСТ 535-88	2,04
-01	350	Швеллер 12 ГОСТ 8240-89 / Ст.3 ГОСТ 535-88	3,64
-02	420	Швеллер 14 ГОСТ 8240-89 / Ст.3 ГОСТ 535-88	5,58
-03	565	Швеллер 8 ГОСТ 8240-89 / Ст.3 ГОСТ 535-88	4,00
-04	670	Швеллер 12 ГОСТ 8240-89 / Ст.3 ГОСТ 535-88	7,00
-05	810	Швеллер 14 ГОСТ 8240-89 / Ст.3 ГОСТ 535-88	10,80
-06	450	Швеллер 8 ГОСТ 8240-89 / Ст.3 ГОСТ 535-88	3,17
-07	480	Швеллер 10 ГОСТ 8240-89 / Ст.3 ГОСТ 535-88	4,15
-08	540	Швеллер 14 ГОСТ 8240-89 / Ст.3 ГОСТ 535-88	6,64
-09	615	Швеллер 16а ГОСТ 8240-89 / Ст.3 ГОСТ 535-88	9,40
-10	420	Швеллер 8 ГОСТ 8240-89 / Ст.3 ГОСТ 535-88	2,96
-11	515	Швеллер 12 ГОСТ 8240-89 / Ст.3 ГОСТ 535-88	5,35
-12	575	Швеллер 14 ГОСТ 8240-89 / Ст.3 ГОСТ 535-88	7,64
-13	485	Швеллер 10 ГОСТ 8240-89 / Ст.3 ГОСТ 535-88	4,16
-14	600	Швеллер 16а ГОСТ 8240-89 / Ст.3 ГОСТ 535-88	9,18
-15	560	Швеллер 14 ГОСТ 8240-89 / Ст.3 ГОСТ 535-88	6,90
-16	680	Швеллер 8 ГОСТ 8240-89 / Ст.3 ГОСТ 535-88	4,80
-17	740	Швеллер 10 ГОСТ 8240-89 / Ст.3 ГОСТ 535-88	6,35
-18	840	Швеллер 14 ГОСТ 8240-89 / Ст.3 ГОСТ 535-88	10,33
-19	990	Швеллер 16а ГОСТ 8240-89 / Ст.3 ГОСТ 535-88	15,10
-20	650	Швеллер 8 ГОСТ 8240-89 / Ст.3 ГОСТ 535-88	4,58
-21	770	Швеллер 12 ГОСТ 8240-89 / Ст.3 ГОСТ 535-88	8,00
-22	870	Швеллер 14 ГОСТ 8240-89 / Ст.3 ГОСТ 535-88	11,60
-23	710	Швеллер 10 ГОСТ 8240-89 / Ст.3 ГОСТ 535-88	6,10

Продолжение

Обозначение	L, мм	Материал	Масса, кг
А14Б 541.002-24	900	Швеллер 16а ГОСТ 8240-89 / Ст.3 ГОСТ 535-88	13,77
-25	810	Швеллер 14 ГОСТ 8240-89 / Ст.3 ГОСТ 535-88	10,0
-26	440	Швеллер 8 ГОСТ 8240-89 / Ст.3 ГОСТ 535-88	3,10
-27	510		3,80
-28	560		3,95
-29	520		3,70
-30	570	Швеллер 10 ГОСТ 8240-89 / Ст.3 ГОСТ 535-88	4,90
-31	630	Швеллер 12 ГОСТ 8240-89 / Ст.3 ГОСТ 535-88	6,55
-32	700	Швеллер 14 ГОСТ 8240-89 / Ст.3 ГОСТ 535-88	9,31
-33	810	Швеллер 22 ГОСТ 8240-89 / Ст.3 ГОСТ 535-88	19,44
-34	600	Швеллер 10 ГОСТ 8240-89 / Ст.3 ГОСТ 535-88	5,15
-35	660	Швеллер 12 ГОСТ 8240-89 / Ст.3 ГОСТ 535-88	6,90
-36	735	Швеллер 14 ГОСТ 8240-89 / Ст.3 ГОСТ 535-88	9,80
-37	835	Швеллер 22 ГОСТ 8240-89 / Ст.3 ГОСТ 535-88	20,00
-38	675	Швеллер 14 ГОСТ 8240-89 / Ст.3 ГОСТ 535-88	8,30
-39	750	Швеллер 16а ГОСТ 8240-89 / Ст.3 ГОСТ 535-88	10,40

Продолжение

Обозначение	L, мм	Материал	Масса, кг
А14Б 541.002-40	850	Швеллер 22 ГОСТ 8240-89 / Ст.3 ГОСТ 535-88	20,40
-41	645	Швеллер 8 ГОСТ 8240-89 / Ст.3 ГОСТ 535-88	4,26
-42	730		5,14
-43	775		5,47
-44	760		5,35
-45	830	Швеллер 10 ГОСТ 8240-89 / Ст.3 ГОСТ 535-88	7,12
-46	890	Швеллер 12 ГОСТ 8240-89 / Ст.3 ГОСТ 535-88	9,25
-47	995	Швеллер 14 ГОСТ 8240-89 / Ст.3 ГОСТ 535-88	13,20
-48	1140	Швеллер 22 ГОСТ 8240-89 / Ст.3 ГОСТ 535-88	23,90
-49	845	Швеллер 10 ГОСТ 8240-89 / Ст.3 ГОСТ 535-88	7,25
-50	905	Швеллер 12 ГОСТ 8240-89 / Ст.3 ГОСТ 535-88	9,41
-51	1010	Швеллер 14 ГОСТ 8240-89 / Ст.3 ГОСТ 535-88	13,40
-52	1155	Швеллер 22 ГОСТ 8240-89 / Ст.3 ГОСТ 535-88	24,15
-53	915	Швеллер 14 ГОСТ 8240-89 / Ст.3 ГОСТ 535-88	11,25
-54	1020	Швеллер 16а ГОСТ 8240-89 / Ст.3 ГОСТ 535-88	15,60
-55	1165	Швеллер 22 ГОСТ 8240-89 / Ст.3 ГОСТ 535-88	24,30

Предельные отклонения размеров h14

Изм.	Лист	№ докум.	Подп.	Дата
Разраб.		Кроль		
Пров.		Крупник		
Нач. гр.		Крупник		
Гл. спец.				
Н. контр.		Лейтес		
Утв.		Спивак		

А14Б 541.002

Опора

Лит.	Масса	Масштаб
И	См. табл.	—
Лист	Листов 1	

См. табл.

Сантехниипроект

Копировал 25206-04 14 Формат А3

Серия 5.900-7 Выпуск 3

Подп. и дата | Инв. № дубл. | Взам. инв. № | Подп. и дата | Инв. № подл.

ООО "Изополимет Плюс" - https://izopolimet.by

Серия 5.900-7 Выпуск 3

Обозначение	Наименование	Кол. на исполн. А14Б 541.010- 01	02	Примечание
	Документация			
А14Б 541.010 СБ	Сборочный чертеж			
	Детали			
А14Б 540.005 -03	Косынка	1		
-04	Косынка		1	
-05	Косынка		1	
А14Б 541.001	Косынка	1		
-01	Косынка		1	
-02	Косынка		1	
А14Б 541.002	Опора	1		
-01	Опора		1	
-02	Опора		1	

Поз.	Зона	Формат
1		А4
1		А4
2		А4
3		А3

Инв. № подл. | Подп. и дата | Взам. инв. № | Инв. № дубл. | Подп. и дата

А14Б 541.010

Изм.	Лист	№ докум.	Подп.	Дата
Разраб.		Кроль		
Пров.		Крупник		
Рук. груп.		Крупник		
Н. контр.		Лейтес		
Утв.		Спивак		

Кронштейн

Лит. | Лист | Листов: 1

САНТЕХНИИПРОЕКТ

Формат А4

Копировал

А14Б 540.005

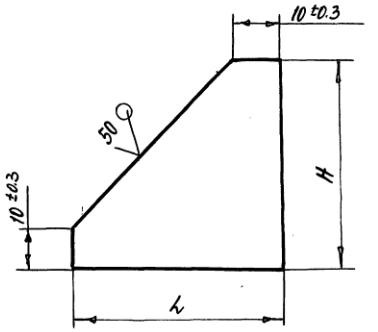

Обозначение	Размеры, мм L	H	Материал	Масса, кг
А14Б 540.005	50	50	Лист 5 ГОСТ 19903-74 / Ст.3 ГОСТ 14637-89	0.05
-01	75	75		0.11
-02	60	40	Лист 8 ГОСТ 19903-74 / Ст.3 ГОСТ 14637-89	0.14
-03	75	50		0.16
-04	90	60	Лист 10 ГОСТ 19903-74 / Ст.3 ГОСТ 14637-89	0.28
-05	120	80	Лист 12 ГОСТ 19903-74 / Ст.3 ГОСТ 14637-89	0.55

Неуказанные предельные отклонения размеров h14

Инв. № подл. | Подп. и дата | Взам. инв. № | Инв. № дубл. | Подп. и дата

Изм.	Лист	№ докум.	Подп.	Дата
Разраб.		Кроль		
Пров.		Крупник		
Нач. гр.		Крупник		
Гл. спец.				
Н. контр.		Лейтес		
Утв.		Спивак		

А14Б 540.005

Косынка

Лит.	Масса	Масштаб
И	см. табл.	—
Лист	Листов	

см. табл.

САНТЕХНИИПРОЕКТ

Копировал 25206-04 15 Формат А4

А14Б541.010 СБ

Серия 5.900-7 Выпуск 3

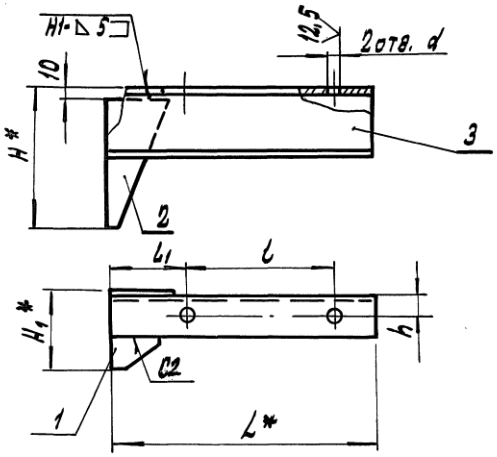

Обозначение	Размеры, мм							Масса, кг
	L*	L	L1	H*	H1*	R	d	
А14Б541.010	290	180	80	160	88	25	18	2,61
-01	350	242	79	230	110	30	22	4,72
-02	420	298	91	310	132	35		7,8

1. * Размеры для справок
2. $H14; \pm \frac{t_2}{2}$
3. Сварные швы по ГОСТ 5264-80

Изм.	Лист	№ докум.	Подп.	Дата	А14Б541.010 СБ			
Разраб.		Кроль			Кронштейн	Лит. И	Масса см. табл.	Масштаб —
Пров.		Каупник				Лист	Листов 1	
Нач.гр.		Каупник						
Гл.спец.								
Н. контр.		Лейтес				Сантехниипроект		
Утв.		Сливак						

Инв.№ подл. | Подп. и дата | Взам. инв.№ | Инв.№ дубл. | Подп. и дата

Копировал: 25206-04 16 Формат А3

Инв. № подл.	Подп. и дата	Взам. инв. №	Инв. № дубл.	Подп. и дата

Серия 5.900-7 Выпуск 3

Формат	Зона	Поз.	Обозначение	Наименование	Кол. на исполн. А14Б 542.000- —	01	02	03	04						Примечание
				Документация											
А3			А14Б 542.000 СБ	Сборочный чертеж											
				Детали											
А4		1	А14Б 540.001	Хомут	1										
			-01	Хомут		1									
			-02	Хомут			1								
			-03	Хомут				1							
			-04	Хомут					1						
А4		2	А14Б 540.002	Подушка	1										
			-01	Подушка		1									
			-02	Подушка			1								

Изм.	Лист	№ докум.	Подп.	Дата	А14Б 542.000			
Разраб.		К.Роль			Опора подвижная	Лит.	Лист	Листов
Пров.		К.Рупник				И	1	2
Рук. гр.		К.Рупник				Сантехниипроект		
Н. контр.		Лейтес						
Утв.		Спивак						

Копировал: Формат А4

Инв. № подл.	Подп. и дата	Взам. инв. №	Инв. № дубл.	Подп. и дата

Формат	Зона	Поз.	Обозначение	Наименование	Кол. на исполн. А14Б 542.000- —	01	02	03	04						Примечание
А4		2	А14Б 540.002-03	Подушка				1							
			-04	Подушка					1						
А4		3	А14Б 542.001	Основание	1										
			-01	Основание		1									
			-02	Основание			1								
			-03	Основание				1							
			-04	Основание					1						
				Стандартные изделия											
		4		Гайка М10-6Н.5 ГОСТ 5915-70	4										
				Гайка М12-6Н.5 ГОСТ 5915-70		4	4	4							
				Гайка М16-6Н.5 ГОСТ 5915-70					4						

Изм.	Лист	№ докум.	Подп.	Дата	А14Б 542.000	Лист 2

Копировал: Формат А4

25206-04 17

А14Б542.000 СБ

Серия 5.900-7 Выпуск 3

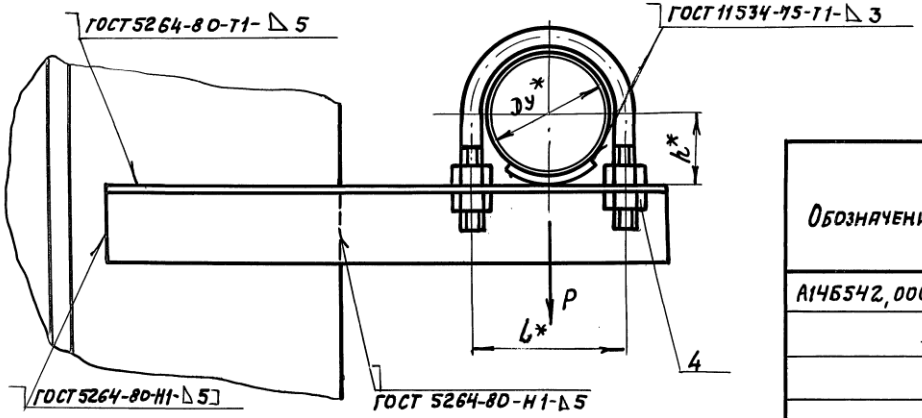

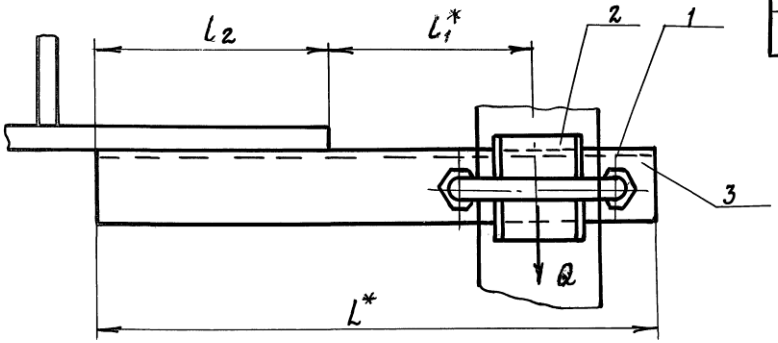

Обозначение	Условный проход Ду*, мм	Допускаемая нагрузка, кгс		Размеры, мм					Масса, кг
		Вертик.	Горизонт.						
		P	Q	L*	l*	l_1*	l_2	h*	
А14Б542,000	50	40	12	270	70	100	110	32	0,91
–01	65	56	17	310	90	120	125	41	1,13
–02	80	72	22	340	106	130	130	48	1,34
–03	100	120	36	375	122	140	150	57	1,70
–04	125	175	52	410	150	155		70	2,93

1.* Размеры для справок.

2. $\pm \frac{t_2}{2}$

Изм	Лист	№ докум.	Подп.	Дата	А14Б542.000СБ			
Разраб.		Кроль			Опора подвижная	Лит.	Масса	Масштаб
Пров.		Крупник				И	см. табл.	—
Нач. гр.		Крупник				Лист	Листов 1	
Гл. спец.						САНТЕХНИИПРОЕКТ		
Н. контр.		Лейтес						
Утв.		Спивак						

25206-04 18 Формат А3

Подп. и дата | Инв. № дубл. | Взам. инв. № | Подп. и дата | Инв. № подл.

Инв. № подл.	Подп. и дата	Взам. инв. №	Инв. № дубл.	Подп. и дата

Серия 5.900-7 Выпуск 3

Формат	Зона	Поз.	Обозначение	Наименование	Кол. на исполн. А14Б 543.000- —	01	02									Примечание
				Документация												
А3			А14Б 543.000-СБ	Сборочный чертеж												
				Сборочные единицы												
А4		1	А14Б 543.010	Кронштейн	1											
			-01	Кронштейн		1										
			-02	Кронштейн			1									
				Детали												
А4		2	А14Б 540.001-05	Хомут	1											
			-06	Хомут		1										
			-07	Хомут			1									

Изм.	Лист	№ докум.	Подп.	Дата	А14Б 543.000			
Разраб.		Кроль			Опора подвижная	Лит.	Лист 1	Листов 2
Пров.		Крупник				И		
Рук. груп.		Крупник				САНТЕХНИИПРОЕКТ		
Н. контр.		Лемтес						
Утв.		Спивак						

Формат А4

Инв. № подл.	Подп. и дата	Взам. инв. №	Инв. № дубл.	Подп. и дата

Формат	Зона	Поз.	Обозначение	Наименование	Кол. на исполн. А14 543.000- —	01	02									Примечание
А4		3	А14Б 540.002-05	Подушка	1											
			-06	Подушка		1										
			-07	Подушка			1									
				Стандартные изделия												
		4		Болт М10-6g×25.36 ГОСТ 7798-70	1	1	1									
		5		Гайка М10-6Н.5 ГОСТ 5915-70	1	1	1									
		6		Гайка М16-6Н.5 ГОСТ 5915-70	4											
				Гайка М20-6Н.4 ГОСТ 5915-70		4	4									
		7		Шайба 16.02 ГОСТ 10906-78	2											
				Шайба 20.02 ГОСТ 10906-78		2	2									

Изм.	Лист	№ докум.	Подп.	Дата	А14Б 543.000	Лист 2

Формат А4

25206-04 19

А146 543.000 СБ

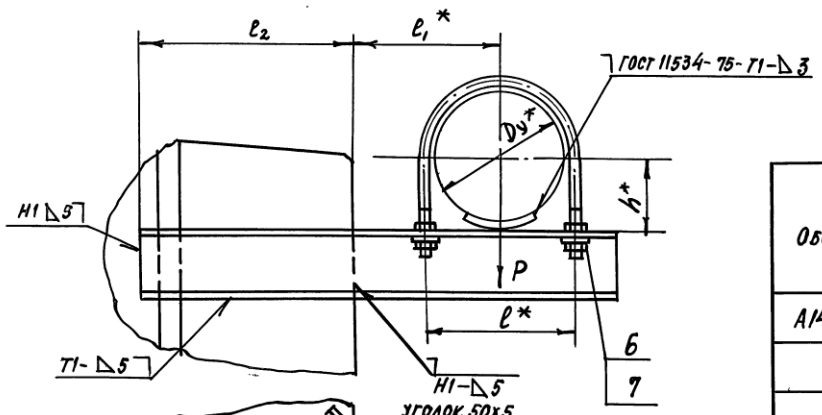

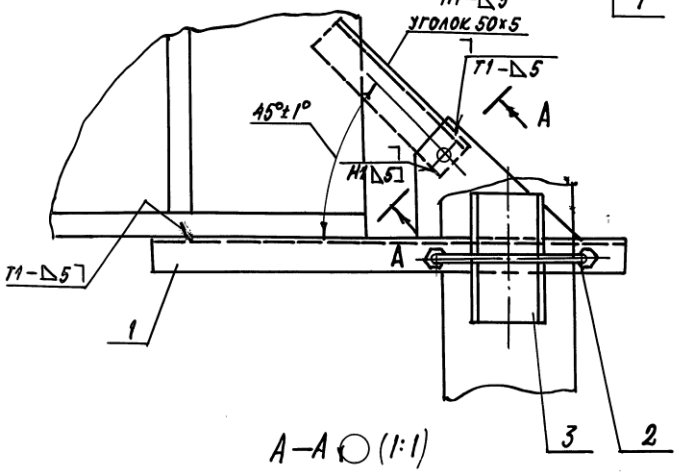

А–А (1:1)

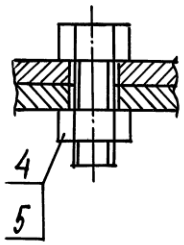

Обозначение	Условный проход	Допускаемые нагрузки, кгс		Размеры, мм				Масса, кг
		вертикальн.	горизонтальн.					
	D_y*, мм	P	Q	ℓ*	$ℓ_1$*	$ℓ_2$	h*	
А146 543.000	150	266	80	180	170	255	83	5,83
—01	200	590	177	242	200	300	113	9,83
—02	250	840	252	298	240	375	140	15,15

1. *Размеры для справок.
2. $\pm\frac{t_2}{2}$
3. Сварные швы по ГОСТ 5264-80, кроме швов, указанных на чертеже.

Изм.	Лист	№ докум.	Подп.	Дата	А146 543.000 СБ			
Разраб.		Кроль			Опора подвижная	Лит. И	Масса см. табл.	Масштаб —
Пров.		Крупник				Лист	Листов 1	
Нач. гр.		Крупник						
Н. контр.		Лейтес				Сантехниипроект		
Утв.		Спивак						

25206-04 20 Формат А3

Выпуск 3 5.900-7 Серия

Инв. № подл. | Подп. и дата | Взам. инв. № | Инв. № дубл. | Подп. и дата

Серия 5.900-7 выпуск 3

Обозначение	Наименование	Кол. на исполн. А146 543.01 П 01	02	Примечание
	Документация			
А146 543.010 СБ	Сборочный чертеж			
	Детали			
А146 541.002-03	Опора	1		
-04	Опора		1	
-05	Опора			1
А146 543.001	Косынка	1	1	1

Инв. № подл. | Подп. и дата | Взам. инв. № | Инв. № дубл. | Подп. и дата

Формат А4 | Зона | Поз.

Изм.	Лист	№ докум.	Подп.	Дата
Разраб.		Кроль		
Пров.		Крупник		
Нач. гр.		Крупник		
Н. контр.		Лейтес		
Утв.		Спивак		

А146 543.010

Кронштейн

Лит. | Лист | Листов 1

САНТЕХНИИПРОЕКТ

Формат А4

А146 543.010 СБ

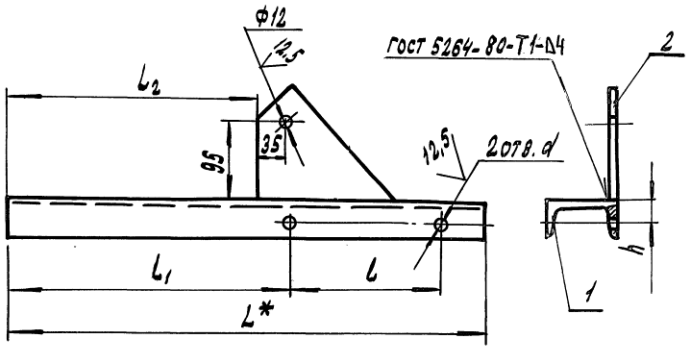

Обозначение	Размеры, мм L*	L	L1	L2	h	d	Масса, кг
А146 543.010	565	180	335	296	25	18	4.54
-01	690	242	379	390	30	22	7.54
-02	810	298	466	486	35		11.34

1. * Размер для справок
2. Н14; $\pm\frac{t_2}{2}$

Изм.	Лист	№ докум.	Подп.	Дата
Разраб.		Кроль		
Пров.		Крупник		
Нач. гр.		Крупник		
Гл. спец.				
Н. контр.		Лейтес		
Утв.		Спивак		

А146 543.010 СБ

Кронштейн

Лит.	Масса	Масштаб
И	см. табл.	—
Лист	Листов 1	

САНТЕХНИИПРОЕКТ

Инв. № подл. | Подп. и дата | Взам. инв. № | Инв. № дубл. | Подп. и дата

Копировал: 25206-04 21 Формат А4

Инв. № подл.	Подп. и дата	Взам. инв. №	Инв. № дубл.	Подп. и дата

Серия 5.900-7 Выпуск 3

Формат	Зона	Поз.	Обозначение	Наименование	Кол. на исполн. А14Б 544.000-										Примечание
					–	01	02								
				Документация											
А3			А14Б 544.000 СБ	Сборочный чертеж											
				Сборочные единицы											
А4		1	А14Б 544.010	Кронштейн	1										
			-01	Кронштейн		1									
			-02	Кронштейн			1								
				Детали											
А4		2	А14Б 540.001	Хомут	2										
			-01	Хомут		2									
			-02	Хомут			2								

Изм.	Лист	№ докум.	Подп.	Дата	А14Б 544 000			
Разраб.		Кроль			Опора подвинная двухрядная	Лит.	Лист	Листов
Пров.		Крупник				И	1	2
Рук. груп.		Крупник				САНТЕХНИИПРОЕКТ		
Н. контр.		Лентес						
Утв.		Спивак						

Формат А4

Инв. № подл.	Подп. и дата	Взам. инв. №	Инв. № дубл.	Подп. и дата

Формат	Зона	Поз.	Обозначение	Наименование	Кол. на исполн. А14Б 544.000-										Примечание
					–	01	02								
А4		3	А14Б 540.002	Подушка	2										
			-01	Подушка		2									
			-02	Подушка			2								
				Стандартные изделия											
		4		Гайка М10-6Н.5 ГОСТ 5915-70	8										
				Гайка М12-6Н.5 ГОСТ 5915-70		8	8								

Изм.	Лист	№ докум.	Подп.	Дата	А14Б 544.000	Лист 2

Формат А4

25206-04 22

21

А14Б544.000 СБ

Серия 5.900-7 выпуск 3

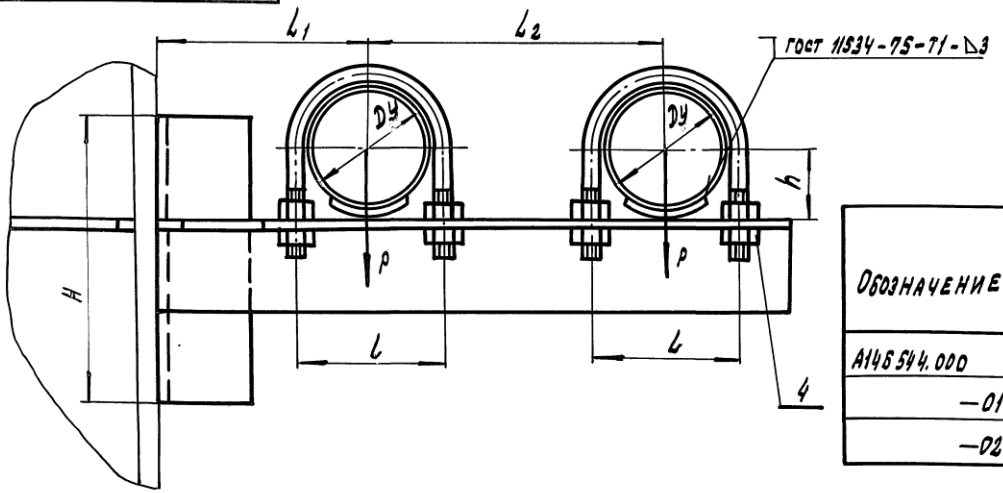

Обозначение	Условный проход Ду, мм	Допускаемые нагрузки, кгс		Размеры, мм						Масса, кг
		вертикал.	горизонт.							
		P	Q	L	L_1	L_2	H	H_1	h	
А14Б544.000	50	40	12	70	100	140	135	140	32	1.89
—01	65	56	17	90	120	160	150	150	41	2,85
—02	80	72	22	106	130	175	189	201	48	3,91

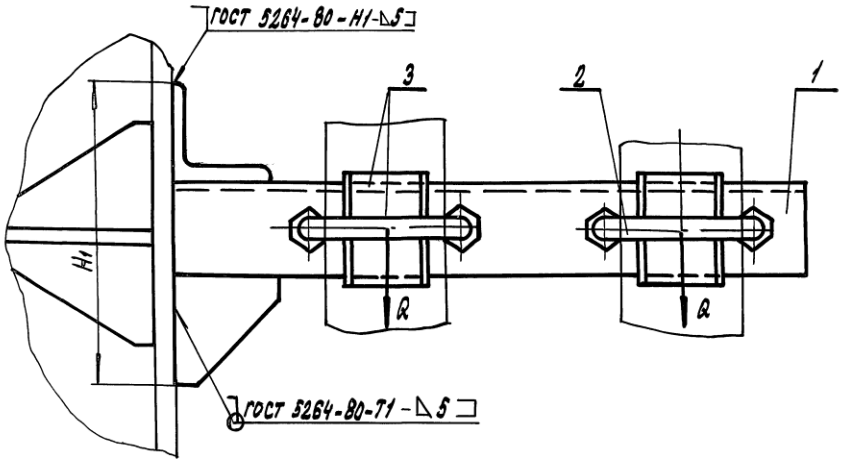

Размеры для справок

Изм.	Лист	№ докум.	Подп.	Дата	А14Б544.000 СБ				
Разраб.		Кроль			Опора подвижная двухрядная	Лит.	Масса	Масштаб	
Пров.		Крупник				И	см. табл.	—	
Нач. гр.		Крупник				Лист	Листов 1		
Гл. спец.									
Н. контр.		Лентес				Сантехниипроект			
Утв.		Сливак							

Копировал: 25206-04 23 Формат А3

Инв. № подл. | Подп. и дата | Взам. инв. № | Инв. № дубл. | Подп. и дата

Серия 5.900-7 Выпуск 3

А14Б544.010 СБ

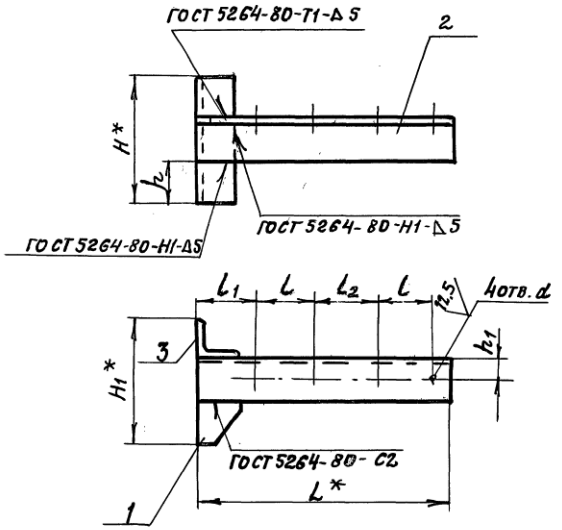

Обозначение	Размеры, мм									Масса, кг
	L*	l	l_1	l_2	H*	H_1*	h	h_1	d	
А14Б544.010	300	70	65	70	135	140	45	25	12	1,23
-01	350	90	75		150	150	50	30	14	1,91
-02	385	106	77	69	189	201	63	35		2,87

1. * Размеры для справок
2. $H14, \pm \frac{t2}{2}$

Изм.	Лист	№ докум.	Подп.	Дата	А14Б544.010 СБ			
Разраб.		Кроль			Кронштейн	Лит.	Масса	Масштаб
Пров.		Крупник				И	см. табл.	—
Нач. гр.		Крупник				Лист	Листов 1	
Гл. спец.								
Н. контр.		Лейтес				САНТЕХНИИПРОЕКТ		
Утв.		Спивак						

Подп. и дата | Инв. № подл. | Взам. инв. № | Инв. № дубл. | Подп. и дата

Формат А4

Обозначение	Наименование	Кол. на исполн. А14Б544.010-			Примечание
		–	01	02	
	Документация				
А14Б544.010 СБ	Сборочный чертеж				
	Детали				
А14Б540.005	Косынка		1		
-01	Косынка			1	
А14Б540.006-08	Основание		1		
-09	Основание			1	
-10	Основание			1	
-11	Основание		1		
-01	Основание			1	
-12	Основание			1	

Формат	Зона	Поз.	Обозначение	Наименование	Кол.
А4		1	А14Б540.005	Косынка	1
А3		2	А14Б540.006-08	Основание	3
А4		3			

Инв. № подл. | Подп. и дата | Взам. инв. № | Инв. № дубл. | Подп. и дата

Изм.	Лист	№ докум.	Подп.	Дата	А14Б544.010			
Разраб.		Кроль			Кронштейн	Лит.	Лист	Листов
Пров.		Крупник				И		
Рук. группы		Крупник				САНТЕХНИИПРОЕКТ		
Н. контр.		Лейтес						
Утв.		Спивак						

Копировал

Формат А4

25206-04 24

Инв. № подл.	Подп. и дата	Взам. инв. №	Инв. № дубл.	Подп. и дата

Серия 5.900-7 выпуск 3

Формат	Зона	Поз.	Обозначение	Наименование	Кол. на исполн. А14Б545.000- —	01	02	03	04	05	06	07	08	09	Примечание
				Документация											
А3			А14Б545.000СБ	Сборочный чертеж											
				Сборочные единицы											
А4		1	А14Б545.010	Кронштейн	1										
			-01	Кронштейн		1									
			-02	Кронштейн			1								
			-03	Кронштейн				1							
			-04	Кронштейн					1						
			-05	Кронштейн						1					
			-06	Кронштейн							1				
			-07	Кронштейн								1			
			-08	Кронштейн									1		
			-09	Кронштейн										1	

Изм.	Лист	№ докум.	Подп.	Дата	А14Б545.000			
Разраб.		Кроль			Опора подвижная двухрядная	Лит	Лист	Листов
Пров.		Крупник				И	1	3
Рук.гр.		Крупник				Сантехниипроект		
Н.контр.		Лейтес						
Утв.		Сливак						

Копировал Формат А4

Инв. № подл.	Подп. и дата	Взам. инв. №	Инв. № дубл.	Подп. и дата

Формат	Зона	Поз.	Обозначение	Наименование	Кол. на исполн. А14Б545.000- —	01	02	03	04	05	06	07	08	09	Примечание
				Детали											
А4		2	А14Б540.001-03	Хомут	1	1	1	1	1						
			-04	Хомут						1	1	1			
			-05	Хомут									1	1	
		3	-04	Хомут	1							1			
			-05	Хомут		1				1				1	
			-06	Хомут			1				1		1		
			-07	Хомут				1							
			-03	Хомут					1						
А4		4	А14Б540.002-03	Подушка	1	1	1	1	1						
			-04	Подушка						1	1	1			
			-05	Подушка									1	1	
		5	-04	Подушка	1							1			
			-05	Подушка		1				1				1	
			-06	Подушка			1				1		1		
			-07	Подушка				1							
			-03	Подушка					1						

Изм.	Лист	№ докум.	Подп.	Дата	А14Б545.000	Лист 2

Копировал Формат А4

25206-04 25

Серия 5.900-7 Выпуск 3

А14Б542.001

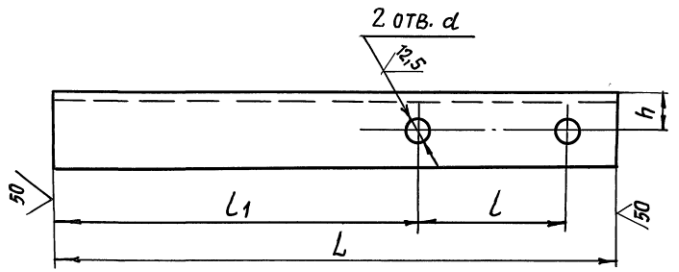

Обозначение	Размеры, мм L	l	L1	h	d	Материал	Масса, кг
А14Б542.001	270	70	175	20	12	Уголок 35х4 ГОСТ8509-86 / Ст.3 ГОСТ 535-88	0.58
— 01	310	90	200				0.67
— 02	340	106	207	22	14	Уголок 40х4 ГОСТ8509-86 / Ст.3 ГОСТ 535-88	0.82
— 03	375	122	229	30		Уголок 50х4 ГОСТ8509-86 / Ст.3 ГОСТ 535-88	1.14
— 04	410	150	230		18	Уголок 56х5 ГОСТ8509-86 / Ст.3 ГОСТ 535-88	1.74

Предельные отклонения размеров: $H14$; $h14$; $\frac{\pm t_2}{2}$

Изм.	Лист	№ докум.	Подп.	Дата
Разраб.		Кроль		
Пров.		Крупник		
Нач. гр.		Крупник		
Гл. спец.				
Н. контр.		Лейтес		
Утв.		Спивак		

А14Б542.001

Основание

Лит.	Масса	Масштаб
И	См. табл.	—
Лист	Листов 1	

См. табл.

САНТЕХНИИПРОЕКТ

Инв. № подл. | Подп. и дата | Взам. инв. № | Инв. № дубл. | Подп. и дата

Позиция	Обозначение	Наименование	Кол. на исполн. А14Б545.000- 01	02	03	04	05	06	07	08	09	Примечание
		Стандартные изделия										
		Гайки ГОСТ 5915-70										
		М12-6Н.5	4	4	4	4						
		М16-6Н.5					4	4	4	4	4	
		М16-6Н.5	4	4			4		4		4	
		М20-6Н.4			4			4		4		
		М12-6Н.5				4						
		Шайбы ГОСТ 10906-78										
		12.65Г	2	2	2	2						
		16.65Г					2	2	2	2	2	
		16.65Г	2	2			2		2		2	
		20.65Г		2	2			2		2		
		12.65Г				2						

Поз. | Зона | Формат

Инв. № подл. | Подп. и дата | Взам. инв. № | Инв. № дубл. | Подп. и дата

Изм. | Лист | № докум. | Подп. | Дата

А14Б545.000

Лист 3

Формат А4

Копировал

25206-04 26

А14Б 545.000 СБ

Серия 5.900-7 Выпуск 3

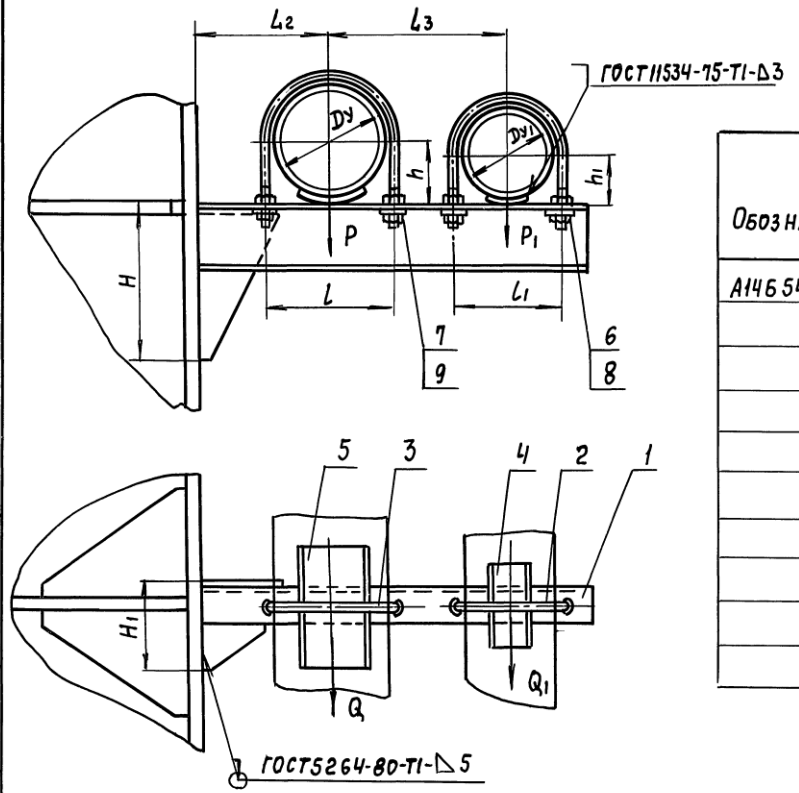

Обозначение	Условный проход, мм		Допустимые нагрузки, кгс				Размеры, мм								Масса, кг
			вертикальн.		горизонтальн.										
	Dy	Dy1	P	P1	Q	Q1	L	L1	L2	L3	H	H1	h	h1	
А14Б 545.000	125	100	175	120	52	36	150	122	155	210	190	98	70	57	5,73
-01	150		266		80		180		170	225	230	104	83		7,11
-02	200		590		177		242		200	255	280	116	113		11,0
-03	250		840		252		298		240	290	360	138	140		16,15
-04	100		120		36		122		140	195	160	88	57		4,65
-05	150	125	266	175	80	52	180	150	170	240	230	110	83	70	10,00
-06	200		590		177		242		200	270	310	132	113		12,72
-07	125		175		52		150		155	225	230	104	70		8,66
-08	200	150	590	266	177	80	242	180	200	280	360	138	113	83	15,17
-09	150		266		80		180		170	270	280	116	83		11,00

Размеры для справок

Изм	Лист	№ докум.	Подп.	Дата
Разраб.		Кроль		
Пров.		Крупник		
Нач.гр.		Крупник		
Н. контр.		Лейтес		
Утв.		Сливак		

А14Б.545.000 СБ

Опора подвижная двухрядная

Лит	Масса	Масштаб
И	см. табл.	—
Лист	Листов 1	

Сантехниипроект

Копировал 25206-04 27 Формат А3

Инв. № подл. | Подп. и дата | Взам. инв. № | Инв. № дубл. | Подп. и дата

Инв.№ подл.	Подп. и дата	Взам. инв.№	Инв.№ дубл.	Подп. и дата

Серия 5.900-7 выпуск 3

Формат	Зона	Поз.	Обозначение	Наименование	Кол. на исполн. А14Б545.010-										Примечание
					–	01	02	03	04	05	06	07	08	09	
				Документация											
А3			А14Б545.010СБ	Сборочный чертеж											
				Детали											
А4		1	А14Б540.005-02	Косынка					1						
			-03	Косынка	1	1	1			1		1		1	
			-04	Косынка				1			1		1		
А4		2	А14Б541.001-03	Косынка	1										
			-01	Косынка		1									
			-04	Косынка			1				1			1	
			-05	Косынка				1					1		
			А14Б541.001	Косынка					1						
			-02	Косынка						1		1			

Изм.	Лист	№ докум.	Подп.	Дата	А14Б545.010СБ		
Разраб.	Кроль				Кронштейн	Лит. И	Лист 1 / Листов 2
Пров.	Крупник					Сантехниипроект	
Рук.груп.	Крупник						
Н.контр.	Лейтес						
Утв.	Спивак						

Копировал Формат А4

Инв.№ подл.	Подп. и дата	Взам. инв.№	Инв.№ дубл.	Подп. и дата

Формат	Зона	Поз.	Обозначение	Наименование	Кол. на исполн. А14Б545.010-										Примечание
					–	01	02	03	04	05	06	07	08	09	
А3		3	А14Б541.002-06	Опора	1										
			-07	Опора		1									
			-08	Опора			1								
			-09	Опора				1							
			-10	Опора					1						
			-11	Опора						1					
			-12	Опора							1				
			-13	Опора								1			
			-14	Опора									1		
			-15	Опора										1	

Изм.	Лист	№ докум.	Подп.	Дата	А14Б545.010	Лист 2

Копировал Формат А4

25206-04 28

27

А14Б 545.010 СБ

Серия 5.900-7 выпуск 3

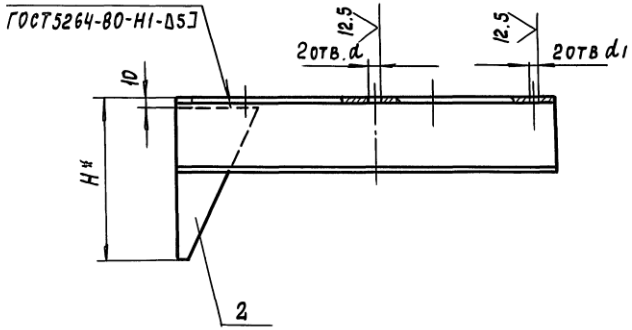

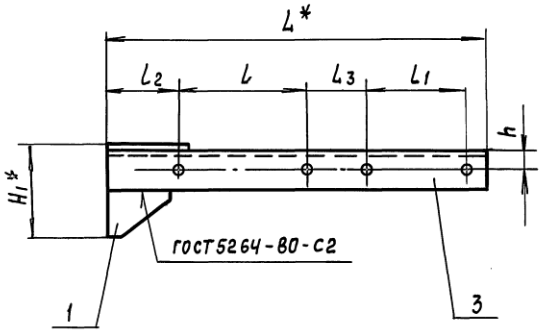

Обозначение	Размеры, мм										Масса, кг
	L*	L	L1	L2	L3	H*	H1*	h	d	d1	
А14Б 545.010	450	150	122	80	74	190	98	25	18	14	4,00
– 01	480	180				230	104	30			5,23
– 02	540	242		79	73	280	116	35	22		8,10
– 03	615	298		91	80	360	138	40			11,80
– 04	420	122		79	73	160	88	25	14		3,53
– 05	515	180	150	80	75	230	110	30	18	18	7,43
– 06	575	242		79	74	310	132	35	22		9,22
– 07	485	150		80	75	230	104	30	18		6,24
– 08	600	242	180	79	69	360	138	40	22		11,56
– 09	560	180		80	90	280	116	35	18		8,36

1* Размеры для справок

2. $H14; \pm\frac{t_2}{2}$

Изм.	Лист	№ докум.	Подп.	Дата
Разраб.		Кроль		
Пров.		Крупник		
Нач.гр.		Крупник		
Гл.спец.				
Н.контр.		Лейтес		
Утв.		Спивак		

А14Б 545.010 СБ

Кронштейн

Лит.	Масса	Масштаб
И	См. табл.	—
Лист	Листов 1	

Сантехниипроект

Копировал 25206-04 29 Формат А3

Инв. № подл. | Подп. и дата | Взам. инв. № | Инв. № дубл. | Подп. и дата

Инв. № подл.	Подп. и дата	Взам. инв. №	Инв. № дубл.	Подп. и дата

Серия 5.900-7 Выпуск 3

Формат	Зона	Поз.	Обозначение	Наименование	Кол. на исполн. А14Б 546.000 —			Примечание
					—	01	02	
				Документация				
А3			А14Б 546.000 СБ	Сборочный чертеж				
				Детали				
А4		1	А14Б 540.001	Хомут	2			
			-01	Хомут		2		
			-02	Хомут			2	
А4		2	А14Б 540.002	Подушка	2			
			-01	Подушка		2		
			-02	Подушка			2	
А4		3	А14Б 546.001	Опора	1			
			-01	Опора		1		
			-02	Опора			1	

Изм.	Лист	№ докум.	Подп.	Дата	А14Б 546.000			
Разраб.		Кроль			Опора подвижная двухрядная	Лит.	Лист	Листов
Пров.		Крупник				И	1	2
Рук. груп.		Крупник				САНТЕХНИИПРОЕКТ		
Н. контр.		Лейтес						
Утв.		Спивак						

Копировал Формат А4

Инв. № подл.	Подп. и дата	Взам. инв. №	Инв. № дубл.	Подп. и дата

Формат	Зона	Поз.	Обозначение	Наименование	Кол. на исполн. А14Б 546.000 —			Примечание
					—	01	02	
				Стандартные изделия				
		4		Гайка М10-6Н.5 ГОСТ 5915-70	8			
				Гайка М12-6Н.5 ГОСТ 5915-70		8	8	

Изм.	Лист	№ докум.	Подп.	Дата	А14Б 546.000	Лист
						2

Копировал Формат А4

25206-04 ЭО

29

А14Б546.000СБ

Серия 5.900-7 Выпуск 3

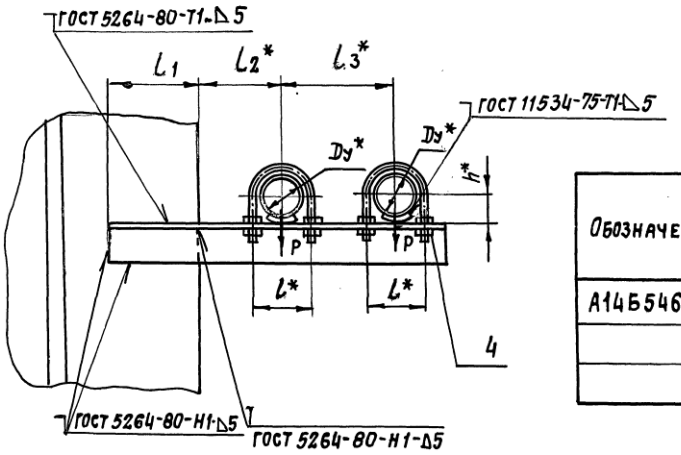

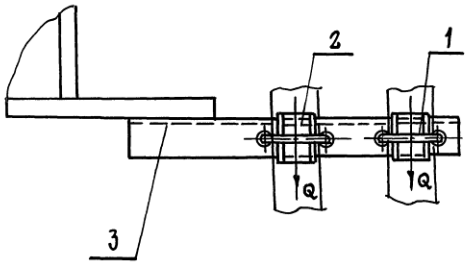

Обозначение	Условный проход Dy*, мм	Допускаемые нагрузки, кгс: вертикальн. P	горизонтальн. Q	Размеры, мм: L*	L1	L2*	L3*	h*	Масса, кг
А14Б546.000	50	40	12	70	110	100	140	32	1,78
-01	65	56	17	90	125	120	160	41	2,73
-02	80	72	22	106	130	130	175	42	3,50

1.* Размеры для справок

$2 \pm \frac{t2}{2}$

Изм	Лист	№ докум.	Подп.	Дата
Разраб.		Кроль		
Пров.		Крупник		
Нач.отд.		Крупник		
Гл.спец.				
Н.контр.		Лейтес		
Утв.		Спивак		

А14Б546.000 СБ

Опора подвижная двухрядная

Лит.	Масса	Масштаб
И	См. табл.	—
Лист	Листов 1	

Сантехниипроект

25206-04 31 Формат А3

Инв.№ подл. | Подп. и дата | Взам. инв.№ | Инв.№ дубл. | Подп. и дата

Серия 5.900-7 выпуск 3

А14Б 541.001

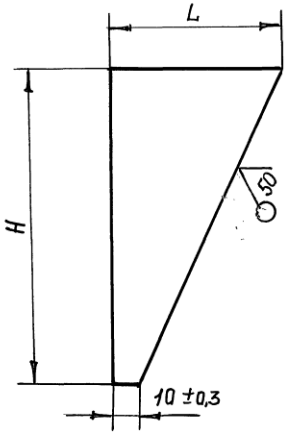

Обозначение	Размеры, мм L	Размеры, мм H	Материал	Масса, кг.
А14Б 541.001	80	150	Лист 8 ГОСТ 19903-74 / Ст.3 ГОСТ 14637-89	0,43
-01	120	220		0,92
-02	150	300	Лист 10 ГОСТ 19903-74 / Ст.3 ГОСТ 14637-89	1,92
-03	100	180	Лист 8 ГОСТ 19903-74 / Ст.3 ГОСТ 14637-89	0,63
-04	140	270		1,3
-05	160	350	Лист 10 ГОСТ 19903-74 / Ст.3 ГОСТ 14637-89	2,15
-06	200	420	Лист 12 ГОСТ 19903-74 / Ст.3 ГОСТ 14637-89	4,23

Неуказанные предельные отклонения размеров: $h14$; $\pm\frac{t_2}{2}$.

Изм	Лист	№ докум	Подп.	Дата	А14Б 541.001			
Разраб		Кроль			Косынка.	Лит	Масса	Масштаб
Пров		Крупник				И	см. табл.	—
Нач.гр		Крупник				Лист	Листов 1	
Гл.спец					см. табл.	Сантехниипроект		
Н.контр		Лейтес						
Утв.		Спивак						

Подп. и дата | Взам. инв. № | Инв. № дубл. | Подп. и дата | Инв. № подл.

Формат А4

А14Б 546.001

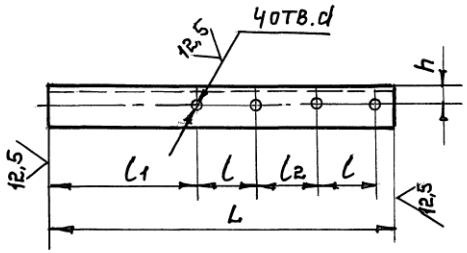

Обозначение	Размеры, мм. L	l	l_1	l_2	h	d	Материал	Масса, кг.
А14Б 546.001	410	70	175	70	25	12	Уголок 45×4 ГОСТ 8509-86 / Ст.3 ГОСТ 535-88	1,12
-01	480	90	200		30	14	Уголок 50×5 ГОСТ 8509-86 / Ст.3 ГОСТ 535-88	1,81
-02	510	106	207	69	35		Уголок 63×5 ГОСТ 8509-86 / Ст.3 ГОСТ 535-88	2,45

Предельные отклонения размеров: $H14$; $h14$; $\pm\frac{t_2}{2}$.

Изм	Лист	№ докум	Подп.	Дата	А14Б 546.001			
Разраб		Кроль			Опора	Лит.	Масса	Масштаб
Пров.		Крупник				И	см. табл.	—
Нач.гр.		Крупник				Лист	Листов 1	
Гл.спец					см. табл.	Сантехниипроект		
Н.контр.		Лейтес						
Утв.		Спивак						

Подп. и дата | Взам. инв. № | Инв. № дубл. | Подп. и дата | Инв. № подл.

Копировал: 25206-04 32 Формат А4

ООО "Изополимет Плюс" - https://izopolimet.by

Инв. № подл.	Подп. и дата	Взам. инв. №	Инв. № дубл.	Подп. и дата

Серия 5.900-7 Выпуск 3

Формат	Зона	Поз.	Обозначение	Наименование	Кол. на исполн. А14Б 547.000 —										Примечание
					—	01	02	03							
				Документация											
А3			А14Б 547.000 СБ	Сборочный чертеж											
				Сборочные единицы											
А4		1	А14Б 547.010	Подвеска	1										
			-01	Подвеска		1									
			-02	Подвеска			1								
			-03	Подвеска				1							
А4		2	А14Б 547.020	Кронштейн	1										
			-01	Кронштейн		1									
			-02	Кронштейн			1								
			-03	Кронштейн				1							

Изм.	Лист	№ докум.	Подп.	Дата	А14Б 547.000			
Разраб.		Кроль			Опора подвижная двухрядная	Лит.	Лист	Листов
Пров.		Крупник				Н	1	2
Рук. гр.		Крупник						
Н. контр.		Лентес				Сантехниипроект		
Утв.		Сливак						

Копировал Формат А4

Инв. № подл.	Подп. и дата	Взам. инв. №	Инв. № дубл.	Подп. и дата

Формат	Зона	Поз.	Обозначение	Наименование	Кол. на исполн. А14Б 547.000 —										Примечание
				Детали											
А4		3	А14Б 540.001	Хомут	1										
			-01	Хомут		1									
			-02	Хомут			1								
			-03	Хомут				1							
А4		4	А14Б 540.002	Подушка	1										
			-01	Подушка		1									
			-02	Подушка			1								
			-03	Подушка				1							
				Стандартные изделия											
		5		Гайка М10-6Н.5 ГОСТ 5915-70	4										
				Гайка М12-6Н.5 ГОСТ 5915-70		4	4	4							
		6		Гайка М10-6Н.5 ГОСТ 5915-70	2	2									
				Гайка М12-6Н.5 ГОСТ 5915-70			2	2							

Изм.	Лист	№ докум.	Подп.	Дата	А14Б 547.000	Лист 2

Копировал Формат А4

25206-04 33

32

А146 547.000 СБ

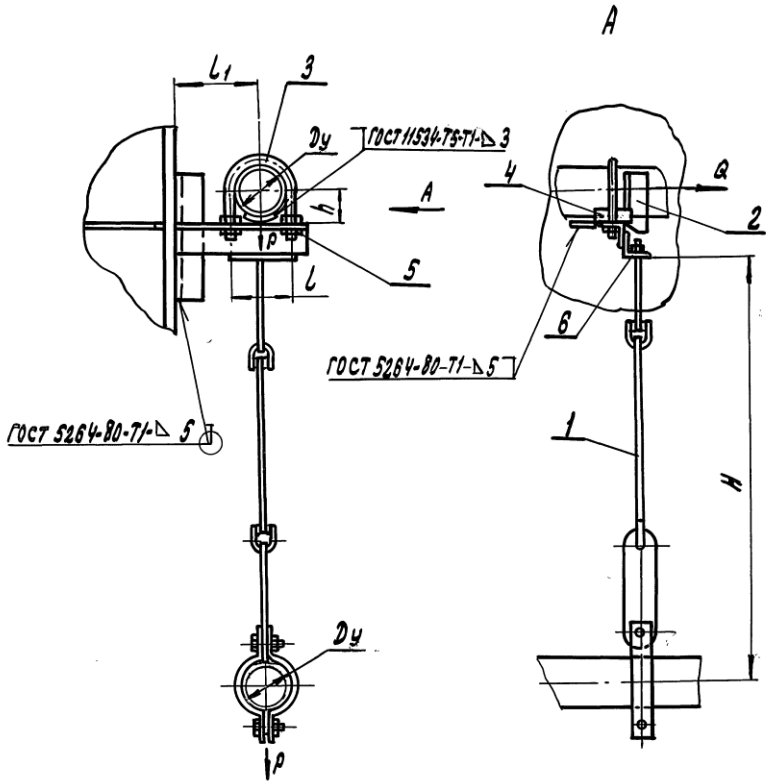

Обозначение	Условный проход, Ду, мм	Допускаемые нагрузки, кгс		Размеры, мм				Масса, кг
		вертик.	горизонт.					
		P	Q	L	L_1	H	h	
А146 547.000	50	40	12	70	100	500	32	2,40
—01	65	56	17	90	120		41	3,03
—02	80	72	22	106	130	620	48	3,72
—03	100	120	36	122	140	640	57	5,05

Размеры для справок

Изм.	Лист	№ докум.	Подп.	Дата	А146 547.000 СБ			
Разраб.		Кроль			Опора подвижная двухрядная	Лит.	Масса	Масштаб
Пров.		Крупник				И	см. табл.	—
Нач.гр.		Крупник				Лист	Листов	
Н.контр.		Лейтес				САНТЕХНИИПРОЕКТ		
Утв.		Спивак						

Копировал: 25206-04 34 Формат А3

Серия 5.900-7 Выпуск 3

Инв. № подл. | Подп. и дата | Взам. инв. № | Инв. № дубл. | Подп. и дата

Инв. № подл.	Подп. и дата	Взам. инв. №	Инв. № дубл.	Подп. и дата

Серия 5.900-7 выпуск 3

Формат	Зона	Поз.	Обозначение	Наименование	Кол. на исполн. А14Б547.010- —	01	02	03							Примечание
				Документация											
А3			А14Б547.010 СБ	Сборочный чертеж	X	X	X	X							
				Детали											
А3		1	А14Б547.001	Тяга	1										
			-01	Тяга		1									
			-02	Тяга			1								
			-03	Тяга				1							
		2	-04	Тяга	1	1									
			-05	Тяга			1	1							

Изм.	Лист	№ докум.	Подп.	Дата	А14Б547.010			
Разраб.		Кроль			Подвеска	Лит.	Лист	Листов
Пров.		Крупник				И	1	2
Рук. груп.		Крупник				Сантехниипроект		
Н. контр.		Лейтес						
Утв.		Спивак						

Копировал Формат А4

Инв. № подл.	Подп. и дата	Взам. инв. №	Инв. № дубл.	Подп. и дата

Формат	Зона	Поз.	Обозначение	Наименование	Кол. на исполн. А14Б547.010- —	01	02	03							Примечание
А4		3	А14Б547.002	Ушко	3	3	3	3							
А4		4	А14Б547.003	Серьга	1	1	1	1							
А4		5	А14Б547.004	Полухомут	2										
			-01	Полухомут		2									
			-02	Полухомут			2								
			-03	Полухомут				2							
				Стандартные изделия											
		6		Болт М10-6g×30.36 ГОСТ 7798-70	2	2									
				Болт М12-6g×35.36 ГОСТ 7798-70			2	2							
		7		Гайка М10-6Н.5 ГОСТ 5915-70	2	2									
				Гайка М12-6Н.5 ГОСТ 5915-70			2	2							

Изм.	Лист	№ докум.	Подп.	Дата	А14Б547.010	Лист 2

Копировал Формат А4

25206-04 35

А14Б 547.010 СБ

Серия 5.900-7 Выпуск 3

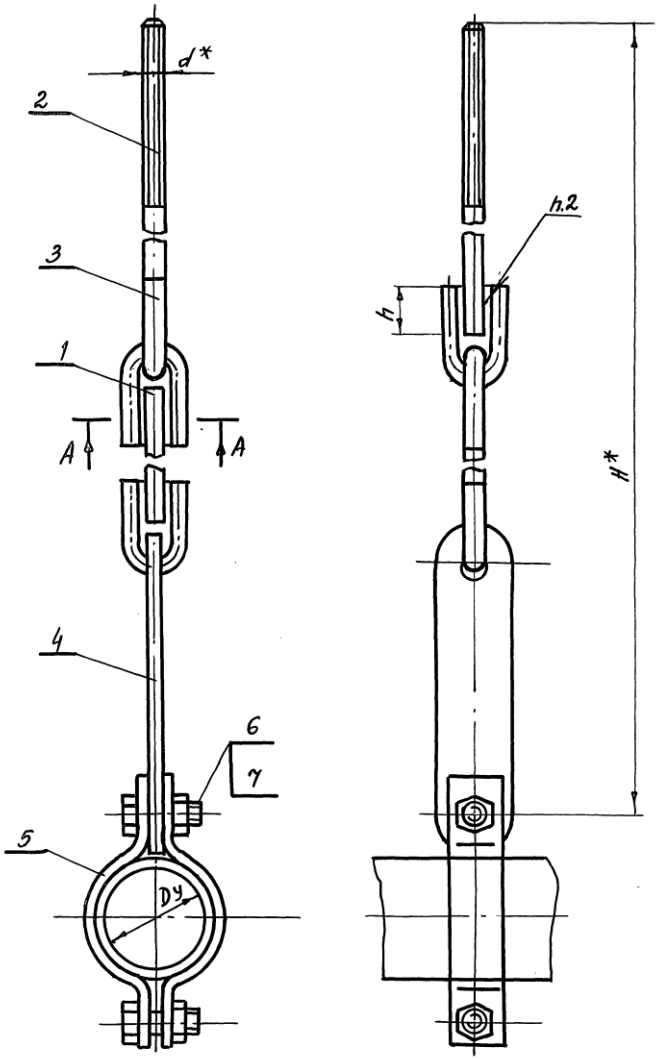

Обозначение	Условный проход Ду, мм	Размеры, мм				Масса, кг
		H*	h	h_1	d*	
А14Б547.010	50	525	$26^{\pm0.52}$	6^{+1}	М10	1.24
-01	65	535				1.40
-02	80	650	$34^{+0.62}$	7^{+1}	М12	1.60
-03	100	670				1.78

А-А

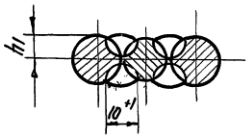

1.* Размеры для справок.

2. Сварка ручная дуговая.

Изм.	Лист	№ докум.	Подп.	Дата	А14Б 547.010 СБ			
Разраб.		Кроль			Подвеска	Лит. И	Масса см. табл.	Масштаб –
Пров.		Крупник				Лист	Листов 1	
Нач.пр.		Крупник				САНТЕХНИПРОЕКТ		
Н.контр.		Лейтес						
Утв.		Сливак						

Подп. и дата | Инв. № дубл. | Взам. инв. № | Подп. и дата | Инв. № подл.

Копировал 25206-04 36 Формат А3

Инв. № подл.	Подп. и дата	Взам. инв. №	Инв. № дубл.	Подп. и дата

Серия 5.900-7 выпуск 3

Формат	Зона	Поз.	Обозначение	Наименование	Кол. на исполн. А14Б547.020- —	01	02	03							Примечание
				Документация											
А3			А14Б547.020 СБ	Сборочный чертеж	X	X	X	X							
				Детали											
А4		1	А14Б540.005	Косынка	1	1	1								
			-01	Косынка				1							
А3		2	А14Б540.006	Основание	1										
			-11	Основание		1									
			-01	Основание			1								
			-12	Основание				1							
		3	-13	Основание	1										
			-14	Основание		1									

Изм.	Лист	№ докум.	Подп.	Дата	А14Б547.020		
Разраб.		Кроль			Кронштейн	Лит.	Лист 1 / Листов 2
Пров.		Крупник				И	
Рук.гр.		Крупник				САНТЕХНИИПРОЕКТ	
Н.контр.		Лейтес					
Утв.		Спивак					

Копировал Формат А4

Инв. № подл.	Подп. и дата	Взам. инв. №	Инв. № дубл.	Подп. и дата

Формат	Зона	Поз.	Обозначение	Наименование	Кол. на исполн. А14Б547.020- —	01	02	03							Примечание
А3		3	А14Б.540.006-15	Основание			1								
			-16	Основание				1							
		4	-03	Основание	1										
			-17	Основание		1									
			-05	Основание			1								
			-18	Основание				1							
А4		5	А14Б547.006	Косынка	2										
			-01	Косынка		2									
			-02	Косынка			2								
			-03	Косынка				2							

Изм.	Лист	№ докум.	Подп.	Дата	А14Б547.020	Лист 2

Копировал Формат А4

25206-04 37

36

А14Б 547.020 СБ

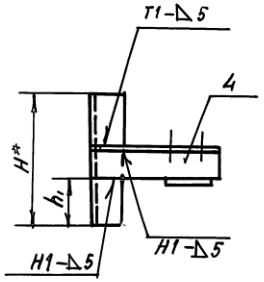

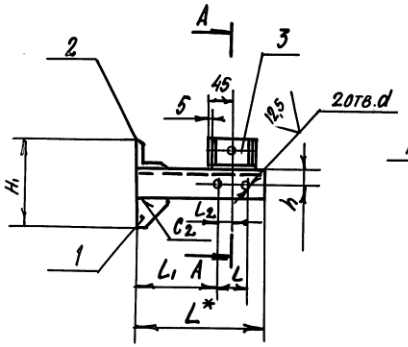

А–А

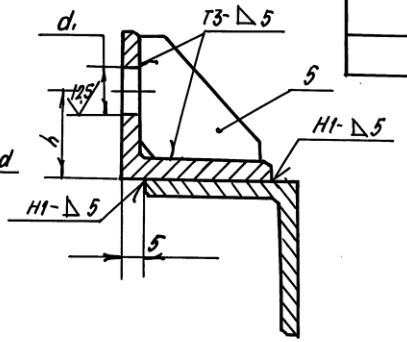

Обозначение	Размеры, мм										Масса, кг
	H*	H_1*	h	h_1	L*	L	L_1	L_2	d	d_1	
А14Б 547.020	120	122	20	36	160	70	65	35	12	12	0,82
–01	135	140	25	45	190	90	75	45	14		1,17
–02	150	150	30	50	210	106	77	53		14	1,60
–03	189	201	35	63	225	122	79	61			2,71

1. *Размеры для справок.
2. H14; $\pm\frac{t_2}{2}$
3. Сварные швы по ГОСТ 5264-80.

Изм.	Лист	№ докум.	Подп.	Дата	А14Б 547.020 СБ			
Разраб.		Кроль			Кронштейн	Лит. И	Масса см. табл.	Масштаб —
Пров.		Крупник				Лист	Листов 1	
Нач. гр.		Крупник				САНТЕХНИИПРОЕКТ		
Гл. спец.								
Н. контр.		Лейтес						
Утв.		Спивак						

25206-04 38 Формат А3

Серия 5.900-7 Выпуск 3

Инв. № подл. | Подп. и дата | Взам. инв. № | Инв. № дубл. | Подп. и дата

А14Б 547.001

50/(√)

Серия 5.900-7 Выпуск 3

Рис.1

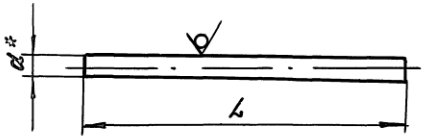

Рис.2

Остальное см. рис.1

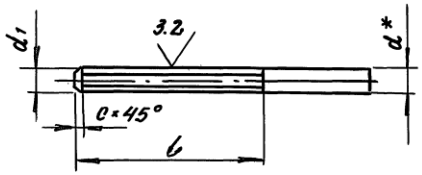

Обозначение	Рис.	Размеры, мм L	l	d*	d1	c	Материал	Масса, кг
А14Б 547.001	1	155	—	10	—	—	Круг 10 ГОСТ 2590-88 / Ст.3 ГОСТ 535-88	0.095
-01		147	—					0.090
-02		260	—	12	—	—	Круг 12 ГОСТ 2590-88 / Ст.3 ГОСТ 535-88	0.230
-03		267	—					0.235
-04	2	140	90	10	M10-6g	1,6	Круг 10 ГОСТ 2590-88 / Ст.3 ГОСТ 535-88	0.086
-05		135	100	12	M12-6g	1,6	Круг 12 ГОСТ 2590-88 / Ст.3 ГОСТ 535-88	0.110

1. * Размер для справок
2. $h14; \pm \frac{t2}{2}$

					А14Б 547.001			
Изм.	Лист	№ докум.	Подп.	Дата	Тяга	Лит.	Масса	Масштаб
Разраб.		Кроль				И	см. табл.	—
Пров.		Крупник				Лист	Листов 1	
Нач.гр.		Крупник						
Гл.спец.					см. табл.	Сантехниипроект		
Н.контр.		Лейтес						
Утв.		Спивак						

Копировал 25206-04 39 Формат А3

Инв.№подл. | Подп. и дата | Взам.инв.№ | Инв.№дубл. | Подп. и дата

ООО "Изополимет Плюс" - https://izopolimet.by

Серия 5.900-7 Выпуск 3

А146 547.002

50 √(√)

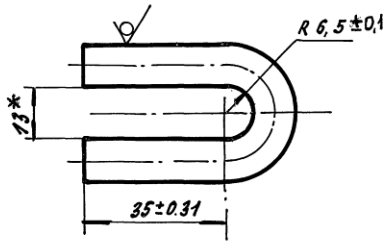

* Размер для справок.

Изм.	Лист	№ докум.	Подп.	Дата	А146 547.002		
Разраб.	Кроль				Ушко	Лит. И	Масса 0.056 / Масштаб 1:1
Пров.	Крупник					Лист / Листов 1	
Нач. гр.	Крупник						
Гл. спец.					Круг 10 ГОСТ 2590-88 / Ст. 3 ГОСТ 535-88	САНТЕХНИИПРОЕКТ	
Н. контр.	Лейтес						
Утв.	Спивак						

Инв. № подл. | Подпись и дата | Взам. инв. № | Инв. № дубл. | Подпись и дата

Формат А4

А146 547.003

50 √(√)

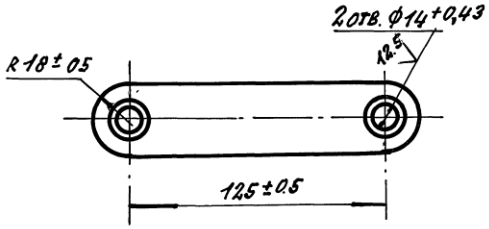

Изм.	Лист	№ докум.	Подп.	Дата	А146 547.003		
Разраб.	Кроль				Серьга	Лит. И	Масса 0.32 / Масштаб 1:2
Пров.	Крупник					Лист / Листов 1	
Нач. гр.	Крупник						
Н. контр.	Лейтес				Лист 8 ГОСТ 19903-74 / Ст. 3 ГОСТ 14637-89	САНТЕХНИИПРОЕКТ	
Утв.	Спивак						

Инв. № подл. | Подпись и дата | Взам. инв. № | Инв. № дубл. | Подпись и дата

Копировал: 25206-04 40 Формат А4

Серия 5.900-7 Выпуск 3

А14Б 547.006

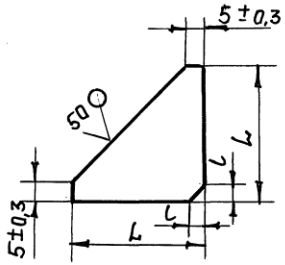

Обозначение	Размеры, мм L	Размеры, мм l	Материал	Масса, кг.
А14Б547.006	32	4	Лист 4 ГОСТ 19903-74 / Ст.3 ГОСТ 14637-89	0,020
-01	40	5		0,031
-02	45	6		0,038
-03	58		Лист 5 ГОСТ 19903-74 / Ст.3 ГОСТ 14637-89	0,077

Неуказанные предельные отклонения размеров $h14$; $\pm\frac{t2}{2}$.

Изм.	Лист	№ докум.	Подп.	Дата	А14Б 547.006			
Разр.		Кроль			Косынка	Лит. И	Масса см. табл.	Масштаб —
Пров.		Крупник				Лист	Листов	
Нач.гр.		Крупник						
Гл.спец.					см. табл.	Сантехниипроект		
Н.контр.		Лейтес						
Утв.		Спивак						

Формат А4

А14Б 547.004

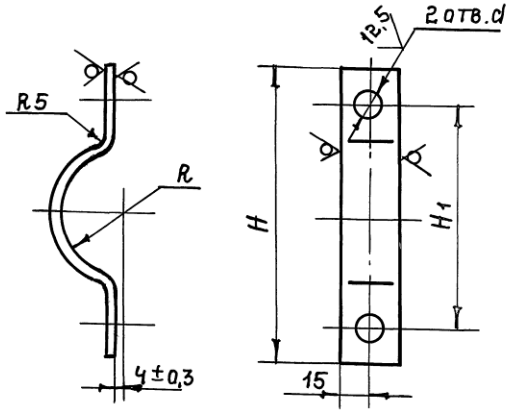

Обозначение	Размеры, мм. H	H1	R	d	Масса, кг.
А14Б547.004	140	104	30	12	0,21
-01	160	120	39		0,23
-02	170	134	45	14	0,24
-03	200	160	54		0,28

Неуказанные предельные отклонения размеров $H14$; $h14$; $\pm\frac{t2}{2}$.

Изм.	Лист	№ докум.	Подп.	Дата	А14Б 547.004			
Разраб.		Кроль			Полухомут	Лит. И	Масса см. табл.	Масштаб —
Пров.		Крупник				Лист	Листов 1	
Нач.гр.		Крупник						
Гл.спец.					Полоса 5х30 ГОСТ 103-76 / Ст.3 ГОСТ 535-88	Сантехниипроект		
Н.контр.		Лейтес						
Утв.		Спивак						

Копировал: 25206-04 41 Формат А4

Инв. № подл. | Подп. и дата | Взам. инв. № | Инв. № дубл. | Подп. и дата

Инв. № подл.	Подп. и дата	Взам. инв. №	Инв. № дубл.	Подп. и дата

Серия 5.900-7 Выпуск 3

Формат	Зона	Поз.	Обозначение	Наименование	Кол. на исполн. А14Б 548.000 - —	01	02	03	04	05	06	07	08	09	Примечание
				Документация											
А3			А14Б 548.000 СБ	Сборочный чертеж											
				Сборочные единицы											
А4		1	А14Б 548.010	Кронштейн	1										
			-01	Кронштейн		1									
			-02	Кронштейн			1								
			-03	Кронштейн				1							
			-04	Кронштейн					1						
			-05	Кронштейн						1					
			-06	Кронштейн							1				

Изм.	Лист	№ докум.	Подп.	Дата	А14Б 548.000 СБ			
Разраб.		Кроль			Опора подвижная двухрядная	Лит.	Лист	Листов
Пров.		Крупник				А	1	4
Рук. гр.		Крупник				Сантехниипроект		
Н. контр.		Лейтес						
Утв.		Спивак						

Копировал: Формат А4

Инв. № подл.	Подп. и дата	Взам. инв. №	Инв. № дубл.	Подп. и дата

Формат	Зона	Поз.	Обозначение	Наименование	Кол. на исполн. А14Б 548.000 - —	01	02	03	04	05	06	07	08	09	Примечание
А4		1	А14Б 548.010 -07	Кронштейн								1			
			-08	Кронштейн									1		
			-09	Кронштейн										1	
				Детали											
А4		2	А14Б 540.001-03	Хомут	1	1	1	1	1						
			-04	Хомут						1	1	1			
			-05	Хомут									1	1	
А4		3	-04	Хомут	1							1			
			-05	Хомут		1				1				1	
			-06	Хомут			1				1		1		
			-07	Хомут				1							
			-03	Хомур					1						

Изм.	Лист	№ докум.	Подп.	Дата	А14Б 548.000	Лист 2

Копировал: Формат А4

25206-04 42

Инв.№ подл.	Подп. и дата	Взам.инв.№	Инв.№ дубл.	Подп. и дата

Серия 5.900-7 выпуск 3

Форм.	Зона	Поз.	Обозначение	Наименование	Кол. на исполн. А14Б 548.000–										Примечание
					–	01	02	03	04	05	06	07	08	09	
А4		4	А14Б 548.002 –03	Подушка	1	1	1	1	1						
			–04	Подушка						1	1	1			
			–05	Подушка									1	1	
А4		5	–04	Подушка	1							1			
			–05	Подушка		1				1				1	
			–06	Подушка			1				1		1		
			–07	Подушка				1							
			–03	Подушка					1						

Изм.	Лист	№ докум.	Подп.	Дата	А14Б 548.000	Лист 3

Копировал: Формат А4

Инв.№ подл.	Подп. и дата	Взам.инв.№	Инв.№ дубл.	Подп. и дата

Форм.	Зона	Поз.	Обозначение	Наименование	Кол. на исполн. А14Б 548.000–										Примечание
					–	01	02	03	04	05	06	07	08	09	
				Стандартные изделия											
		6		Болт М10-6g×25.36 ГОСТ 7798-70	1	1	1	1	1	1	1	1	1	1	
		7		Гайка М10-6Н.5 ГОСТ 5915-70	1	1	1	1	1	1	1	1	1	1	
		8		Гайка М12-6Н.5 ГОСТ 5915-70	4	4	4	4	4						
				Гайка М16-6Н.5 ГОСТ 5915-70						4	4	4	4	4	
		9		Гайка М16-6Н.5 ГОСТ 5915-70	4	4				4		4		4	
				Гайка М20-6Н.4 ГОСТ 5915-70			4	4			4		4		
				Гайка М12-6Н.5 ГОСТ 5915-70					4						
		10		Шайба 12.02 ГОСТ 10906-78	2	2	2	2	2						
				Шайба 16.02 ГОСТ 10906-78						2	2	2	2	2	
		11		Шайба 16.02 ГОСТ 10906-78	2	2				2		2		2	
				Шайба 20.02 ГОСТ 10906-78			2	2			2		2		
				Шайба 12.08 ГОСТ 10906-78					2						

Изм.	Лист	№ докум.	Подп.	Дата	А14Б 548.000	Лист 4

Копировал: Формат А4

25209-04 ТС

А146 548.000 СБ

Серия 5.900-7 выпуск 3

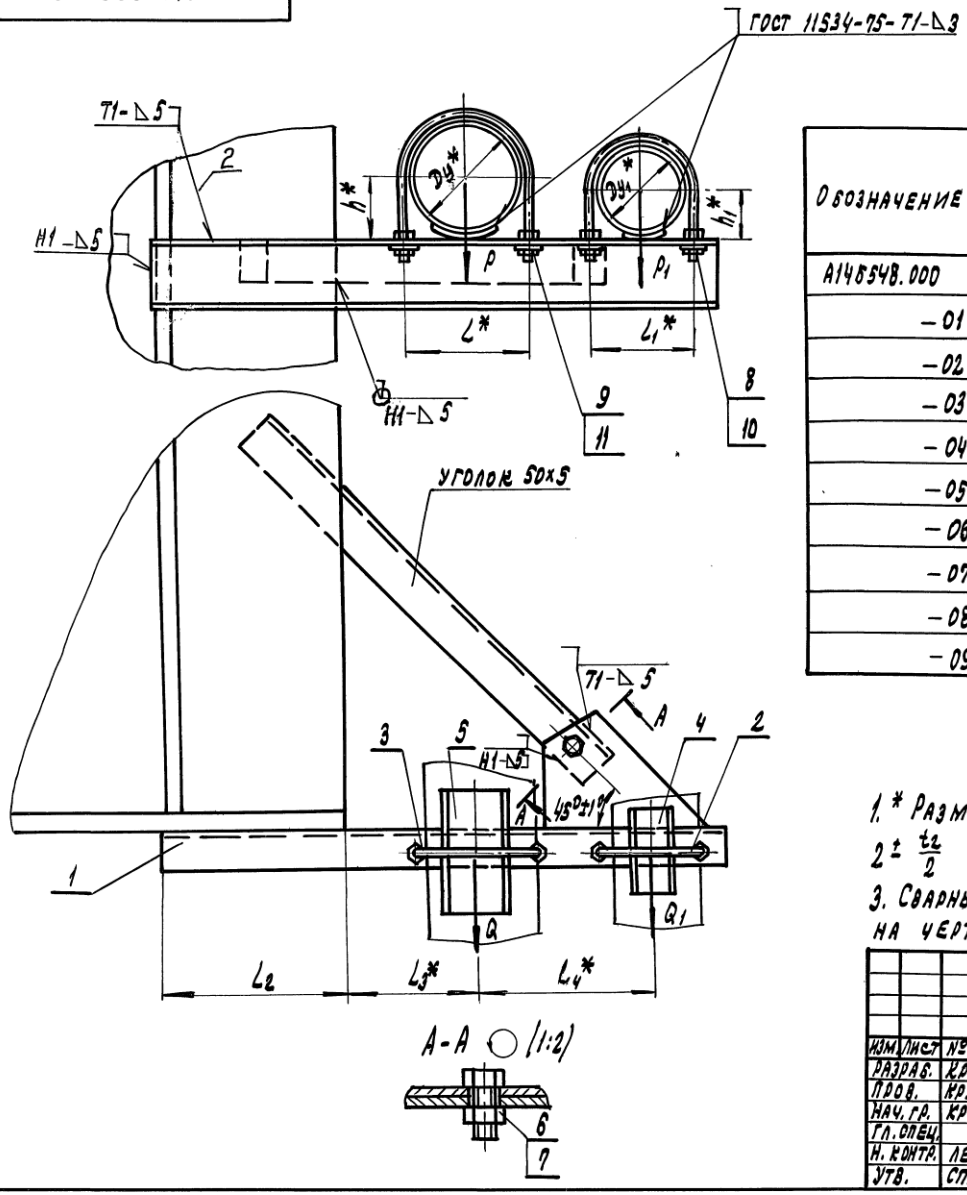

Обозначение	Условный проход, мм		Допускаемые нагрузки, кгс				Размеры, мм							Масса, кг
			вертикальн.		горизонт.									
	D_y*	D_{y1}*	P	P_1	Q	Q_1	L*	L_1*	L_2	L_3*	L_4*	h*	h_1*	
А146548.000	125	100	175	120	52	36	150	122	225	155	210	70	57	7,21
–01	150		266		80		180		255	170	225	83		8,80
–02	200		590		177		242		300	200	255	113		13,80
–03	250		840		252		298		375	240	290	140		20,10
–04	100		120		36		122		225	140	195	57		6,34
–05	150	125	266	175	80	52	180	150	255	170	240	83	70	11,10
–06	200		590		177		242		300	200	270	113		15,70
–07	125		175		52		150		225	155	225	70		9,10
–08	200	150	590	266	177	80	242	180	300	200	280	113	83	18,00
–09	150		266		80		180		255	170	270	83		13,20

1. * Размеры для справок
2. $\pm \frac{t_2}{2}$
3. Сварные швы по ГОСТ 5264-80, кроме швов, указанных на чертеже

Изм.	Лист	№ докум.	Подп.	Дата	А146548.000 СБ		
Разраб.		Кроль			Опора подвижная двухрядная	Лит.	Масса	Масштаб
Пров.		Крупник				И	см. табл.	—
Нач. гр.		Крупник				Лист	Листов 1	
Гл. спец.								
Н. контр.		Лейтес				Сантехниипроект		
Утв.		Спивак						

Копировал: 25206-04 44 Формат А3

Инв. № подл. | Подп. и дата | Взам. инв. № | Инв. № дубл. | Подп. и дата

Серия 5.900-7 Выпуск 3

Обозначение	Наименование	Кол. на испол. А146 548.010- —	01	02	03	04	05	06	07	08	09	Примечание
	Документация											
А146 548.010 СБ	Сборочный чертеж											
	Детали											
А146 541.002-16	Опора	1	1									
-17	Опора		1									
-18	Опора			1								
-19	Опора				1							
-20	Опора					1						
-21	Опора						1					
-22	Опора							1				
-23	Опора								1			
-24	Опора									1		
-25	Опора										1	
А146 543.001	Косынка	1	1	1	1	1	1	1	1	1	1	
А4												

Изм.	Лист	№ докум.	Подп.	Дата	А146 548.010	Лит.	Лист	Листов 1
Разраб.		Кроль			Кронштейн	И		
Пров.		Крупник				САНТЕХНИИПРОЕКТ		
Рук. груп.		Крупник						
Н. контр.		Лейтес						
Утв.		Сливак						

Копировал: Формат А4

А146 548.010 СБ

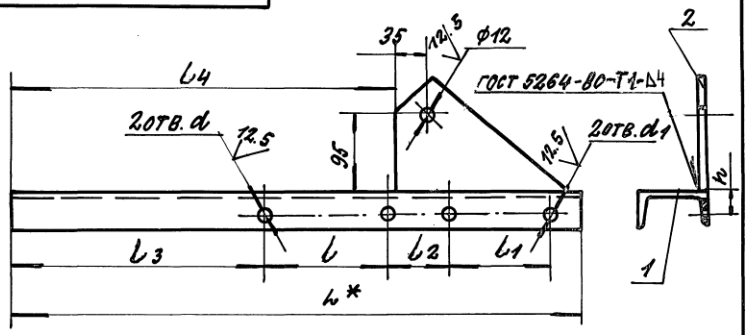

Обозначение	Размеры, мм									Масса, кг
	L*	L	L1	L2	L3	L4	h	d	d1	
А146 548.010	680	150	122	74	305	460	25	18	14	5.34
-01	740	180			335	520	30			6.89
-02	840	242		73	379	625	35	22		10.87
-03	990	298		80	466	775	40			15.64
-04	650	122		73	304	430	25	14		6.12
-05	770	180	150	75	335	535	30	18	18	8.54
-06	870	242		74	379	640	35	22		12.14
-07	710	150		75	305	475	30	18		6.64
-08	900	242	180	69	379	650	40	22		14.31
-09	810	180		90	355	565	35	18		10.54

1. * Размер для справок.
2. $H14; \pm \frac{t_2}{2}$

Изм.	Лист	№ докум.	Подп.	Дата	А146 548.010 СБ	Лит.	Масса	Масштаб
Разраб.		Кроль			Кронштейн	И	См. табл.	—
Пров.		Крупник				Лист	Листов 1	
Нач. гр.		Крупник						
Гл. спец.						САНТЕХНИИПРОЕКТ		
Н. контр.		Лейтес						
Утв.		Сливак						

Копировал: 25206-04 45 Формат А4

Инв. № подл.	Подп. и дата	Взам. инв. №	Инв. № дубл.	Подп. и дата

Серия 5.900-7 Выпуск 3

Формат	Зона	Поз.	Обозначение	Наименование	Кол. на исполн. А14Б 549.000- —	01	02								Примечание
				Документация											
А3			А14Б 549.000 СБ	Сборочный чертеж											
				Сборочные единицы											
А4		1	А14Б 549.010	Кронштейн	1										
			-01	Кронштейн		1									
			-02	Кронштейн			1								
				Детали											
А4		2	А14Б 540.001	Хомут	3										
			-01	Хомут		3									
			-02	Хомут			3								

Изм.	Лист	№ докум.	Подп.	Дата	А14Б. 549.000			
Разраб.		Сроль			Опора подвижная трехрядная	Лит.	Лист	Листов
Пров.		Крупник				И	1	2
Рук. грп.		Крупник				САНТЕХНИИПРОЕКТ		
Н. контр.		Дейтес						
Утв.		Спивак						

Копировал: Формат А4

Инв. № подл.	Подп. и дата	Взам. инв. №	Инв. № дубл.	Подп. и дата

Формат	Зона	Поз.	Обозначение	Наименование	Кол. на исполн. А14Б 549.000 —	01	02								Примечание
4		3	А14Б 540.002	Подушка	3										
			-01	Подушка		3									
			-02	Подушка			3								
				Стандартные изделия											
		4		Гайка М10-6Н.5 ГОСТ 5915-70	12										
				Гайка М12-6Н.5 ГОСТ 5915-70		12	12								
		6		Шайба 10.02 ГОСТ 10906-78	6										
				Шайба 12.02 ГОСТ 10906-78		6	6								

Изм.	Лист	№ докум.	Подп.	Дата	А14Б 549.000	Лист 2

Копировал: Формат А4

25206-01 ТС

А146549.000 СБ

Серия 5.900-7 Выпуск 3

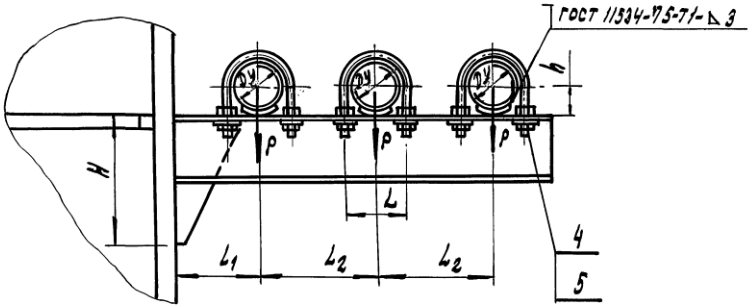

Обозначение	Условный проход Ду, мм	Допускаемые нагрузки, кгс		Размеры, мм						Масса, кг
		вертик.	горизонт.							
		P	Q	L	L_1	L_2	H	H_1	h	
А146549.000	50	40	12	70	100	140	160	88	32	4,66
-01	65	56	17	90	120	160			41	5,75
-02	80	72	22	106	130	175	190	98	48	6,30

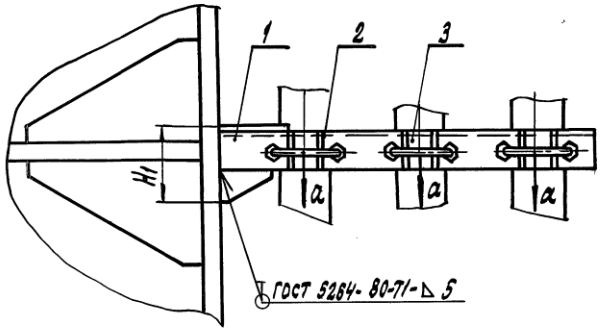

Размеры для справок

					А146549.000 СБ			
Изм.	Лист	№ докум.	Подп.	Дата	Опора подвижная трехрядная	Лит. И	Масса см. табл.	Масштаб —
Разраб.		Кроль				Лист	Листов 1	
Пров.		Крупник						
Нач. гр.		Крупник						
Гл. спец.								
Н. контр.		Лейтес						
Утв.		Спивак						

Сантехниипроект

Копировал: 25206-04 47 Формат А3

Инв. № подл. | Подп. и дата | Взам. инв. № | Инв. № дубл. | Подп. и дата

Серия 5.900-7 выпуск 3

Обозначение	Наименование	Кол. на исполн. А14Б.549.010- 01	02	Примечание
	Документация			
А14Б 549.010 СБ	Сборочный чертеж		X	
	Детали			
А14Б 540.005-02	Косынка	1		
-03	Косынка		1	
А14Б 541.001	Косынка	1	1	
-03	Косынка		1	
А14Б 541.002-26	Опора	1		
-27	Опора		1	
-28	Опора		1	

Формат	Зона	Поз.
А4		
А4		1
А4		2
А3		3

Инв. № подл. | Подп. и дата | Взам. инв. № | Инв. № дубл. | Подп. и дата

А14Б 549.010

Изм.	Лист	№ докум.	Подп.	Дата
Разраб.		Кроль		
Пров.		Крупник		
Рук. груп.		Крупник		
Н. контр.		Лейтес		
Утв.		Сливак		

Кронштейн

Лит.	Лист	Листов
И		1

Сантехниипроект

Формат А4

Копировал

А14Б 549.010 СБ

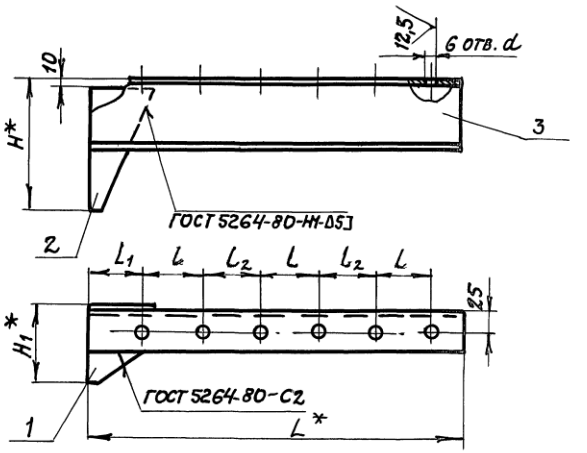

Обозначение	Размеры, мм							Масса, кг
	L*	L	L1	L2	H*	H1*	d	
А14Б 549.010	440	70	65	70	160	88	12	3,70
-01	510	90	75				14	4,40
-02	560	106	77	69	190	98		4,74

1. * Размеры для справок.
2. $H14; \pm \frac{t2}{2}$

Инв. № подл. | Подп. и дата | Взам. инв. № | Инв. № дубл. | Подп. и дата

Изм.	Лист	№ докум.	Подп.	Дата
Разраб.		Кроль		
Пров.		Крупник		
Нач. гр.		Крупник		
Н. контр.		Лейтес		
Утв.		Сливак		

А14Б 549.010 СБ

Кронштейн

Лит.	Масса	Масштаб
И	См. табл.	

Лист | Листов 1

Сантехниипроект

Копировал 25206-04 48 Формат А4

Инв. № под	Подп. и дата	Взам. инв. №	Инв. № дубл.	Подп. и дата

Серия 5.900-7 Выпуск 3

Форм.	Зона	Поз.	Обозначение	Наименование	Кол. на исполн. А14Б 550.000- —	01	02	03	04	05	06	07	08	09	Примечание
				Документация											
А3			А14Б 550.000СБ	Сборочный чертеж											
				Сборочные единицы											
А4		1	А14Б 550.010	Кронштейн	1										
			-01	Кронштейн		1									
			-02	Кронштейн			1								
			-03	Кронштейн				1							
			-04	Кронштейн					1						
			-05	Кронштейн						1					
			-06	Кронштейн							1				
			-07	Кронштейн								1			

Исполнения 10 и 11 - см. листы 4, 5.

Изм.	Лит.	№ докум.	Подп.	Дата	А14Б 550.000			
Разраб.		Кроль			Опора подвижная трехрядная.	Лит.	Лист	Листов
Пров.		Крупник				И	1	5
Рук. гр.		Крупник				Сантехниипроект		
Н. конт.		Лейтес						
Утв.		Спивак						

Копировал: Формат А4

Инв. № под	Подп. и дата	Взам. инв. №	Инв. № дубл.	Подп. и дата

Форм.	Зона	Поз.	Обозначение	Наименование	Кол. на исполн. А14Б 550.000- —	01	02	03	04	05	06	07	08	09	Примечание
А4		1	А14Б 550.010 -08	Кронштейн									1		
			-09	Кронштейн										1	
				Детали											
А4		2	А14Б 540.001	Хомут	1	1	1	1	1						
			-01	Хомут						1	1	1	1		
			-02	Хомут										1	
		3	-02	Хомут	2										
			-03	Хомут		2				2					
			-04	Хомут			2				2			2	
			-05	Хомут				2				2			
			-06	Хомут					2				2		
А4		4	А14Б 540.002	Подушка	1	1	1	1	1						
			-01	Подушка						1	1	1	1		
			-02	Подушка										1	
		5	-02	Подушка	2										
			-03	Подушка		2				2					
			-04	Подушка			2				2			2	

Изм.	Лист	№ докум.	Подп.	Дата	А14Б 550.000	Лист
						2

Копировал: Формат А4

25206-04 19

Инв. № подл.	Подп. и дата	Взам. инв. №	Инв. № дубл.	Подп. и дата

Серия 5.900-7 Выпуск 3

Формат	Зона	Поз.	Обозначение	Наименование	Кол. на исполн. А14Б550.000-										Примечание
					–	01	02	03	04	05	06	07	08	09	
А4		4	А14Б 540.002.- 05	Подушка				2				2			
			-06	Подушка					2				2		
				Стандартные изделия											
		6		Гайка М10-6Н.5 ГОСТ 5915-70	4	4	4	4	4						
				Гайка М12-6Н.5 ГОСТ 5915-70						4	4	4	4	4	
		7		Гайка М12-6Н.5 ГОСТ 5915-70	8	8				8					
				Гайка М16-6Н.5 ГОСТ 5915-70			8	8			8	8		8	
				Гайка М20-6Н.4 ГОСТ 5915-70					8				8		
		8		Шайба 10.02 ГОСТ 10906-78	2	2	2	2	2						
				Шайба 12.02 ГОСТ 10906-78						2	2	2	2	2	
		9		Шайба 12.02 ГОСТ 10906-78	4	4				4					
				Шайба 16.02 ГОСТ 10906-78			4	4			4	4		4	
				Шайба 20.02 ГОСТ 10906-78					4				4		

Изм.	Лист	№ докум.	Подп.	Дата	А14Б550.000	Лист 3

Инв. № подл.	Подп. и дата	Взам. инв. №	Инв. № дубл.	Подп. и дата

Формат	Зона	Поз.	Обозначение	Наименование	Кол. на исполн. А14Б550.000-		Примечание
					10	11	
				Документация			
А3			А14Б 550.000 СБ	Сборочный чертеж			
				Сборочные единицы			
А4		1	А14Б 550.010 – 10	Кронштейн	1		
			– 11	Кронштейн		1	
				Детали			
А4		2	А14Б 540.001 – 02	Хомут	1	1	
		3	–.05	Хомут	2		
			–06	Хомут		2	
А4		4	А14Б 540.002 – 02	Подушка	1	1	
		5	–05	Подушка	2		
			–06	Подушка		2	

Изм.	Лист	№ докум.	Подп.	Дата	А14Б550.000	Лист 4

25206-04 90

Копировал Формат А4

ООО "Изополимет Плюс" - https://izopolimet.by

Инв. № подл.	Подп. и дата	Взам. инв. №	Инв. № дубл.	Подп. и дата

Серия 5.900-7 выпуск 3

Формат	Зона	Поз.	Обозначение	Наименование	Кол. на исполн. А14Б 550.000- 10	11									Примечание
				Стандартные изделия											
		6		Гайка М12-6Н.5 ГОСТ 5915-70	4	4									
		7		Гайка М16-6Н.5 ГОСТ 5915-70	8										
				Гайка М20-6Н.4 ГОСТ 5915-70		8									
		8		Шайба 12.02 ГОСТ 10906-78	2	2									
		9		Шайба 16.02 ГОСТ 10906-78	4										
				Шайба 20.02 ГОСТ 10906-78		4									

Изм.	Лист	№ докум.	Подп.	Дата	А14Б 550.000	Лист 5

Копировал Формат А4

Инв. № подл.	Подп. и дата	Взам. инв. №	Инв. № дубл.	Подп. и дата

Формат	Зона	Поз.	Обозначение	Наименование	Кол. на исполн. А14Б 550.010-	01	02	03	04	05	06	07	08	09	Примечание
				Документация											
А3			А14Б 550.010 СБ	Сборочный чертеж											
				Детали											
А4		1	А14Б 540.005-02	Косынка	1										
			-03	Косынка		1	1			1	1			1	
			-04	Косынка				1				1			
			-05	Косынка					1				1		
А4		2	А14Б 541.001	Косынка	1										
			-03	Косынка		1									
			-04	Косынка			1				1			1	
			-02	Косынка				1				1			
			-06	Косынка					1				1		
			-01	Косынка						1					

25206-04-51

Исполнения 10 и 11 - см. лист 3.

Изм.	Лист	№ докум.	Подп.	Дата	А14Б 550.010			
Разраб.		Кроль			Кронштейн	Лит. И	Лист 1	Листов 3
Пров.		Крупнцк				САНТЕХПРОЕКТ		
Рук.гр.		Крупнцк						
Н.контр.		Лейтес						
Утв.		Спивак						

Копировал Формат А4

50

Инв. № подл.	Подп. и дата	Взам. инв. №	Инв. № дубл.	Подп. и дата

Серия 5.900-7 Выпуск 3

Формат	Зона	Поз.	Обозначение	Наименование	Кол. на исполн. А14Б 560.010 —										Примечание
					—	01	02	03	04	05	06	07	08	09	
А3		3	А14Б541. 002 — 29	Опора	1										
			— 30	Опора		1									
			— 31	Опора			1								
			— 32	Опора				1							
			— 33	Опора					1						
			— 34	Опора						1					
			— 35	Опора							1				
			— 36	Опора								1			
			— 37	Опора									1		
			— 38	Опора										1	

Изм	Лист	№ докум.	Подп.	Дата	А14Б 550.010	Лист 2

Формат А4

Инв. № подл.	Подп. и дата	Взам. инв. №	Инв. № дубл.	Подп. и дата

Формат	Зона	Поз.	Обозначение	Наименование	Кол. на исполн. А14Б 550. 010 —										Примечание
					10	11									
				Документация											
А3			А14Б 550.010 СБ	Сборочный чертеж	X	X									
				Детали											
А4		1	А14Б 540. 005-04	Косынка	1										
			— 05	Косынка		1									
А4		2	А14Б 541. 001 — 05	Косынка	1										
			— 06	Косынка		1									
А3		3	А14Б 541. 002 — 39	Опора	1										
			— 40	Опора		1									

Изм	Лист	№ докум.	Подп.	Дата	А14Б 550. 010	Лист 3

Формат А4

252206-04 52

А14Б 550.000 СБ

Выпуск 3

Серия 5.900-7

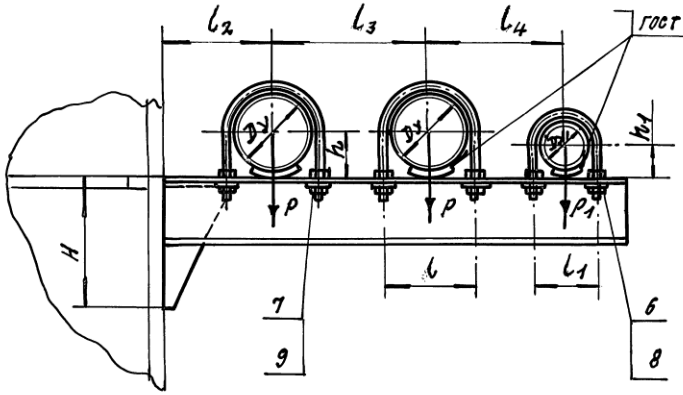

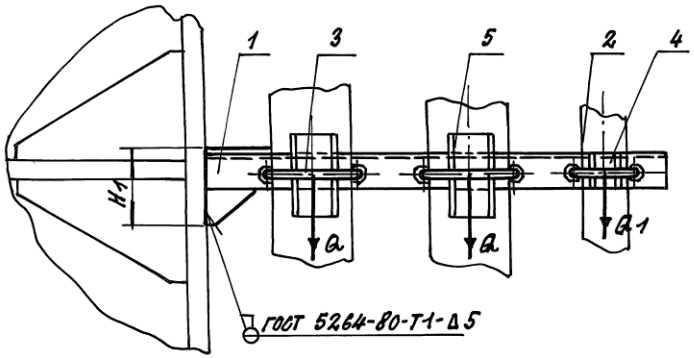

Обозначение	Условный проход, мм		Допускаемые нагрузки, кГс				Размеры, мм									Масса, кг
			вертикальн.		горизонтал.											
	Dy	Dy1	P	P_1	Q	Q_1	l	l_1	l_2	l_3	l_4	H	H_1	h	h_1	
А14Б 550.000	80	50	72	40	22	12	106	70	130	175	150	150	88	48	32	5.64
-01	100		120		36		122		140	195	170	190	104	57		7.14
-02	125		175		52		150		155	225	185	280	110	70		10.70
-03	150		266		80		180		170	270	200	310	132	83		14.48
-04	200		590		177		242		200	310	230	430	179	113		29.13
-05	100	80	120	72	36	22	122	106	140	195	185	236	104	57	48	7.87
-06	125		175		52		150		155	225	200	260	110	70		11.30
-07	150		266		80		180		170	270	215	310	132	83		15.16
-08	200		590		177		242		200	310	245	430	179	113		29.90
-09	125	100	175	120	52	36	150	122	155	225	210	280	116	70	57	12.90
-10	150		266		80		180		170	270	225	360	138	83		16.00
-11	200		590		177		242		200	310	255	430	179	113		30.32

Размеры для справок.

Изм.	Лист	№ докум.	Подп.	Дата
Разраб.		Король		
Пров.		Крупник		
Нач. гр.		Крупник		
Гл. спец.				
Н. контр.		Лейтес		
Утв.		Спивак		

А14Б 550.000 СБ

Опора подвижная трехрядная

Лит.	Масса	Масштаб
И	См. табл.	—
Лист	Листов 1	

САНТЕХНИИПРОЕКТ

Инв. № подл. | Подп. и дата | Взам. инв. № | Инв. № дубл. | Подп. и дата

Копировал: 25206-04 53 Формат А3

А14Б 550.010 СБ

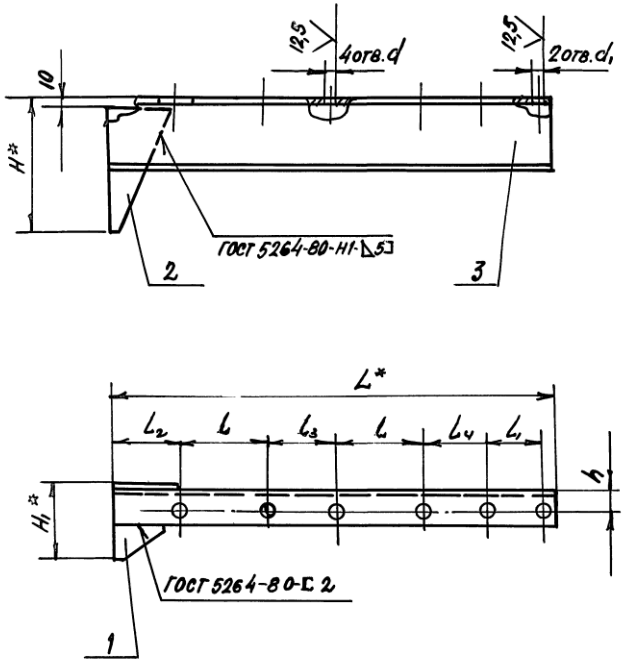

Обозначение	Размеры, мм											Масса, кг
	L*	L	L_1	L_2	L_3	L_4	H*	H_1*	h	d	d_1	
А14Б 550.010	520	106	70	77	6,9	72	160	88	25	14	12	4,30
–01	570	122		79	73	74	190	104	30			5,70
–02	630	150		80	75	75	280	110		18		8,00
–03	700	180			90		310	132	35			11,51
–04	810	242		79	68	74	430	179	50	22		24,22
–05	600	122			73	71	230	104	30	14	14	6,23
–06	660	150	106	80	75	72	280	110		18		8,36
–07	735	180			90		310	132	35			12,00
–08	835	242		79	68	71	430	179	50	22		24,80
–09	675	150	122	80	75	74	280	116	35	18		9,90
–10	750	180			90		360	138	40			12,80
–11	850	242		79	68	73	430	179	50	22		25,20

1.* Размеры для справок.

2. H14; $\pm \frac{t_2}{2}$

Изм.	Лист	№ докум.	Подп.	Дата	А14Б 550.010 СБ			
Разраб.		Кроль			Кронштейн	Лит.	Масса	Масштаб
Пров.		Крупник				И	См. табл.	—
Нач. гр.		Крупник				Лист	Листов 1	
Н. контр.		Лейтес				САНТЕХНИИПРОЕКТ		
Утв.		Спивак						

5.900-7 Серия

Выпуск 3

Подп. и дата | Инв. № дубл. | Взам. инв. № | Подп. и дата | Инв. № подл.

25206-04 54 Формат А3

Инв. № подл.	Подп. и дата	Взам. инв. №	Инв. № дубл.	Подп. и дата

Серия 5.900-7 Выпуск 3

Формат	Зона	Поз.	Обозначение	Наименование	Кол. на исполн. А14Б 551.000- —	01	02								Примечание
				Документация											
А3			А14Б 551 000 СБ	Сборочный чертеж											
				Сборочные единицы											
А4		1	А14Б 547. 010	Подвеска	1										
			— 01	Подвеска		1									
			— 02	Подвеска			1								
А4		2	А14Б 551. 010	Кронштейн	1										
			— 01	Кронштейн		1									
			— 02	Кронштейн			1								

Изм.	Лист	№ докум.	Подп.	Дата	А14Б 551. 000			
Разраб.		Кроль			Опора подвижная трехрядная	Лит.	Лист	Листов
Пров.		Крупник				И	1	2
Рук. гр.		Крупник				САНТЕХНИИПРОЕКТ		
Н. контр.		Лейтес						
Утв.		Сливак						

Копировал Формат А4

Инв. № подл.	Подп. и дата	Взам. инв. №	Инв. № дубл.	Подп. и дата

Формат	Зона	Поз.	Обозначение	Наименование	Кол. на исполн. А14Б 551.000- —	01	02								Примечание
				Детали											
А4		3	А14Б 540. 001	Хомут	2										
			— 01	Хомут		2									
			— 02	Хомут			2								
А4		4	А14Б 540. 002	Подушка	2										
			— 01	Подушка		2									
			— 02	Подушка			2								
				Стандартные изделия											
		5		Гайка М10-6Н.5 ГОСТ 5915-70	8										
				Гайка М12-6Н.5 ГОСТ 5915-70		8	8								
		6		Гайка М10-6Н.5 ГОСТ 5915-70	2	2									
				Гайка М12-6Н.5 ГОСТ 5915-70			2								

Изм.	Лист	№ докум.	Подп.	Дата	А14Б 551. 000	Лист 2

Копировал Формат А4

2206-04 55

А146 551.000 СБ

Серия 5.900-7 Выпуск 3

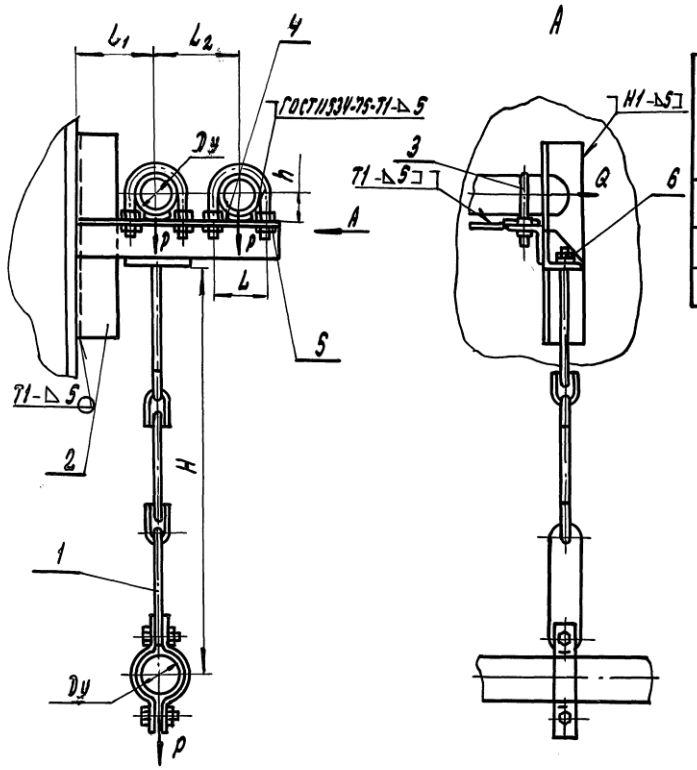

Обозначение	Условный проход Ду, мм	Допускаемые нагрузки, кгс		Размеры, мм					Масса, кг
		вертикальн.	горизонт.						
		P	Q	H	h	L	L_1	L_2	
А146 551.000	50	40	12	500	32	70	100	100	4,20
–01	65	56	17		41	90	110	120	5,01
–02	80	72	22	620	48	106	120	140	6,42

1. Размеры для справок
2. Сварные швы по ГОСТ 5264-80

Изм.	Лист	№ докум.	Подп.	Дата	А146 551.000 СБ			
Разраб.		Король			Опора подвижная трехъядная	Лит.	Масса	Масштаб
Пров.		Крупник				И	см. табл.	—
Нач. гр.		Крупник				Лист	Листов 1	
Гл. спец.								
Н. контр.		Лейтес				САНТЕХНИИПРОЕКТ		
Утв.		Спивак						

Инв. № подл. | Подп. и дата | Взам. инв. № | Инв. № дубл. | Подп. и дата

Копировал: 25206-04 56 Формат А3

ООО "Изополимет Плюс" - https://izopolimet.by

Инв.№ подл.	Подп. и дата	Взам. инв.№	Инв.№ дубл.	Подпись и дата

Серия 5.900-7 Выпуск 3

Формат	Зона	Поз.	Обозначение	Наименование	Кол. на исполн. А14Б 551.010-			Примечание
					-	01	02	
				Документация				
А3			А14Б 551.010 СБ	Сборочный чертеж				
				Детали				
А4		1	А14Б 540.005	Косынка	1	1		
			-01	Косынка			1	
А3		2	А14Б 540.006-19	Основание	1	1		
			-21	Основание			1	
		3	-22	Основание	1			
			-22	Основание		1		
			-23	Основание			1	

Изм.	Лист	№ докум.	Подп.	Дата	А14Б 551.010			
Разраб.		Кроль			Кронштейн	Лит.	Лист	Листов
Пров.		Крупник				И	1	
Рук.груп.		Крупник				Сантехниипроект		
Н.контр.		Лейтес						
Утв.		Спивак						

Копировал Формат А4

Инв.№ подл.	Подп. и дата	Взам. инв.№	Инв.№ дубл.	Подп. и дата

Формат	Зона	Поз.	Обозначение	Наименование	Кол. на исполн. А14Б 551.010			Примечание
					-	01	02	
А3		4	А14Б 540.006-25	Основание	1			
			-26	Основание		1		
			-27	Основание			1	
А4		5	А14Б 547.006-02	Косынка	2	2		
			-03	Косынка			2	

Изм.	Лист	№ докум.	Подп.	Дата	А14Б 551.010	Лист 2

Копировал Формат А4

25206-04 ТМ

ООО "Изополимет Плюс" - https://izopolimet.by

А14Б551.010 СБ

Серия 5.900-7 Выпуск 3

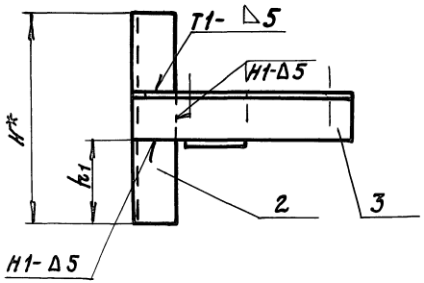

Обозначение	Размеры, мм											Масса, кг
	L*	l	l1	l2	l3	H*	H1*	h	h1	d	d1	
А14Б551.010	260	70	65	30	35	250	150	30	100	12	12	2,3
-01	300	90			45		162		97	14		2,7
-02	340	106	67	34	53	300	201	35	118,5		14	3,8

А-А

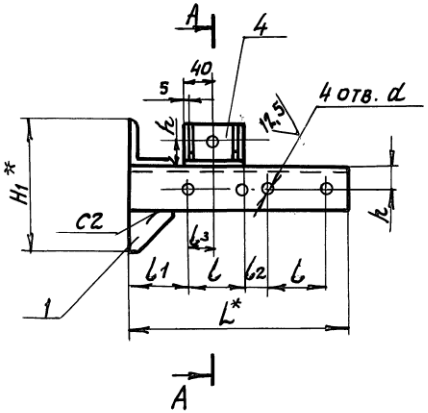

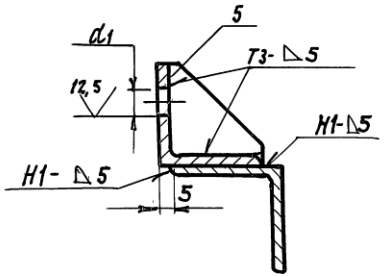

1.* Размеры для справок.

2. Н14; $\pm \frac{t2}{2}$.

3. Сварные швы по ГОСТ 5264-80.

Изм.	Лист.	№ докум.	Подп.	Дата	А14Б551.010 СБ			
Разраб.		Кроль			Кронштейн	Лит.	Масса	Масштаб
Пров.		Крупник				И	см. табл.	—
Нач. гр.		Крупник				Лист.	Листов 1	
Гл. спец.								
Н. контр.		Лейтес				Сантехниипроект		
Утв.		Спивак						

25206-04 58 Формат А3

Подп. и дата | Инв. № дубл. | Взам. инв. № | Подп. и дата | Инв. № подл.

ООО "Изополимет Плюс" - https://izopolimet.by

Инв.№подл.	Подп.и дата	Взам.инв.№	Инв.№дубл.	Подп. и дата

Серия 5.900-7 Выпуск 3

Формат	Зона	Поз.	Обозначение	Наименование	Кол. на исполн. А14Б552.000– —	01	02	Примечание
				Документация				
А3			А14Б552.000 СБ	Сборочный чертеж				
				Сборочные единицы				
А4		1	А14Б552.010	Кронштейн	1			
			–01	Кронштейн		1		
			–02	Кронштейн			1	
				Детали				
А4		2	А14Б540.001	Хомут	3			
			–01	Хомут		3		
			–02	Хомут			3	

Изм.	Лист	№ докум.	Подп.	Дата	А14Б 552.000			
Разраб.		Кроль			Опора подвижная трехрядная	Лит.	Лист 1	Листов 2
Пров.		Крупник				И		
Рук.гр.		Крупник				САНТЕХНИИПРОЕКТ		
Н.контр.		Лейтес						
Утв.		Спивак						

Копировал: Крапина Формат: А4

Инв.№подл.	Подп.и дата	Взам.инв.№	Инв.№дубл.	Подп.и дата

Формат	Зона	Поз.	Обозначение	Наименование	Кол. на исполн. А14Б 552.000– —	01	02	Примечание
А4		3	А14Б540.002	Подушка	3			
			–01	Подушка		3		
			–02	Подушка			3	
				Стандартные изделия				
		4		Болт М10-6g×25.36 ГОСТ 7798-70	1	1	1	
		5		Гайка М12-6Н.5 ГОСТ 5915-70	1	1	1	
		6		Гайка М10-6Н.5 ГОСТ 5915-70	12			
				Гайка М12-6Н.5 ГОСТ 5915-70		12	12	
		7		Шайба 10.02 ГОСТ 10906-78	6			
				Шайба 12.02 ГОСТ 10906-78		6	6	

Изм.	Лист	№ докум.	Подп.	Дата	А14Б 552.000	Лист 2

Копировал: Крапина Формат А4

25206-04 59

А14Б 552.000 СБ

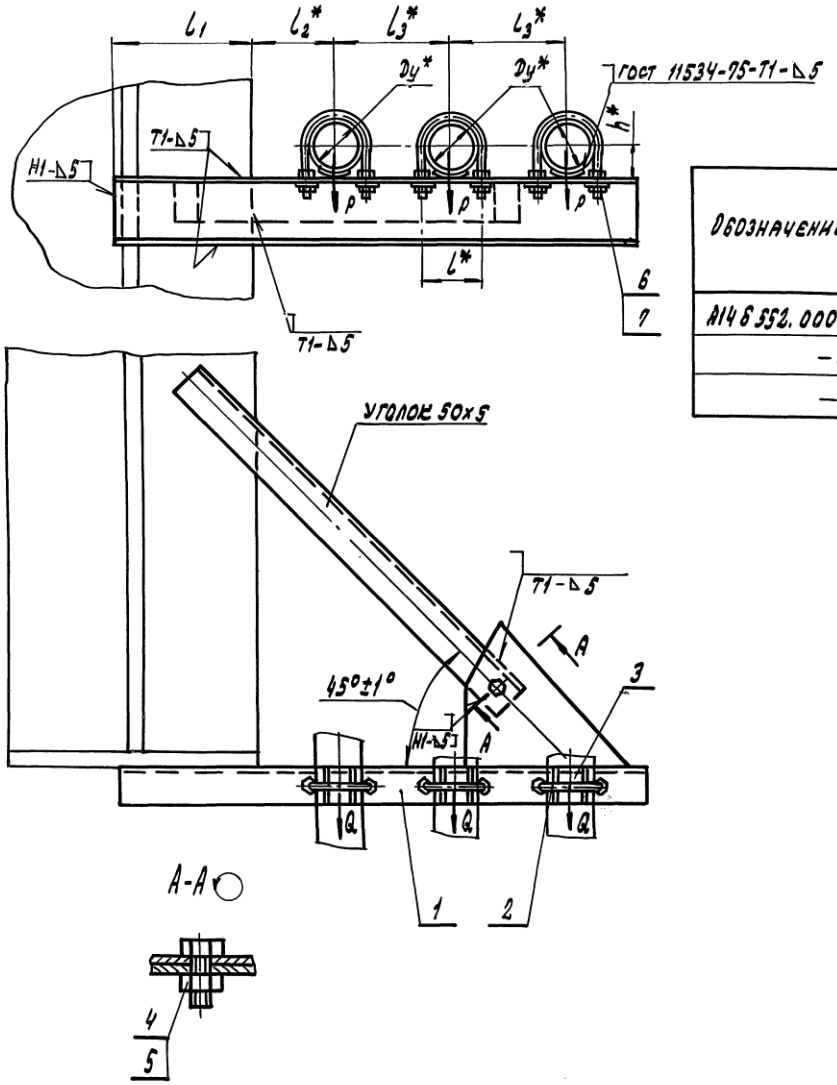

Обозначение	Условный прохода Ду*, мм	Допускаемые нагрузки, кгс		Размеры, мм					Масса, кг
		вертикальн.	горизонтальн.						
		P	Q	L*	L1	L2*	L3*	h*	
А14Б 552.000	50	40	12	70	165	100	140	32	6,80
–01	65	56	17	90	188	120	160	41	7,10
–02	80	72	22	106	195	130	175	48	7,60

1.* Размеры для справок

2. $\pm\frac{\pm 2}{2}$

3. Сварные швы по ГОСТ 5264-80, кроме швов, указанных на чертеже

Изм.	Лист	№ докум.	Подп.	Дата	А14Б.552.000 СБ			
Разраб.	Кроль				Опора подвижная трехрядная	Лит.	Масса	Масштаб
Пров.	Крупник					И	см. табл.	—
Нач. гр.	Крупник					Лист	Листов 1	
Гл. спец.								
Н. контр.	Лейтес					Сантехниипроект		
Утв.	Спивак							

Инв. № подл. | Подп. и дата | Взам. инв. № | Инв. № дубл. | Подп. и дата

Серия 5.900-7 Выпуск 3

Копировал: 25206-04 60 Формат А3

Серия 5.900-7 Выпуск 3

Обозначение	Наименование	Кол. на исполн. А146 552.010-		Примечание
		— 01	02	
	Документация			
А146 552.010 СБ	Сборочный чертеж			
	Детали			
А146 541.002-41	Опора	1		
-42	Опора		1	
-43	Опора		1	
А146 543.001	Косынка	1	1	

Поз.	Зона	Формат
1		А3
2		А4

Инв. № подл. | Подп. и дата | Взам. инв. № | Инв. № дубл. | Подп. и дата

А146 552.010

Изм.	Лист	№ докум.	Подп.	Дата
Разраб.		Кроль		
Пров.		Крупник		
Рук. гр.		Крупник		
Н. контр.		Лейтес		
Утв.		Спивак		

Кронштейн

Лит.	Лист	Листов
И		1

САНТЕХНИИПРОЕКТ

Формат А4

А146 552.010 СБ

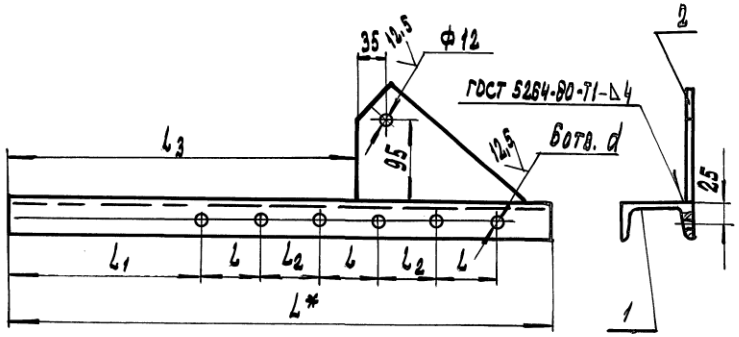

Обозначение	Размеры, мм						Масса, кг
	L*	L	L1	L2	L3	d	
А146 552.010	645	70	230	70	415	12	4,26
—01	730	90	263		500	14	5,70
—02	775	106	272	69	545		6,01

1.* Размеры для справок

2. Н14; $\pm \frac{t_2}{2}$

Инв. № подл. | Подп. и дата | Взам. инв. № | Инв. № дубл. | Подп. и дата

А146 552.010 СБ

Изм.	Лист	№ докум.	Подп.	Дата
Разраб.		Кроль		
Пров.		Крупник		
Нач. гр.		Крупник		
Гл. спец.				
Н. контр.		Лейтес		
Утв.		Спивак		

Кронштейн

Лит.	Масса	Масштаб
И	см. табл.	—
Лист	Листов 1	

САНТЕХНИИПРОЕКТ

25206-04 61

Формат А4

Инв. № подл.	Подп. и дата	Взам. инв. №	Инв. № дубл.	Подп. и дата

Серия 5.900-7 выпуск 3

Формат	Зона	Поз.	Обозначение	Наименование	Кол. на исполн. А146553.000- —	01	02	03	04	05	06	07	08	09	Примечание
				Документация											
А3			А146553.000 СБ	Сборочный чертеж											
				Сборочные единицы											
А4		1	А146553.010	Кронштейн	1										
			-01	Кронштейн		1									
			-02	Кронштейн			1								
			-03	Кронштейн				1							
			-04	Кронштейн					1						
			-05	Кронштейн						1					
			-06	Кронштейн							1				
			-07	Кронштейн								1			

Исполнения 10, 11 - см. листы 4, 5

Изм.	Лист	№ докум.	Подп.	Дата	А146553.000			
Разраб.	Кроль				Опора подвижная трехрядная	Лит.	Лист 1	Листов 5
Пров.	Крупник					И		
Рук. гр.	Крупник					САНТЕХНИИПРОЕКТ		
Н. контр.	Лейтес							
Утв.	Спивак							

Копировал Формат А4

Инв. № подл.	Подп. и дата	Взам. инв. №	Инв. № дубл.	Подп. и дата

Формат	Зона	Поз.	Обозначение	Наименование	Кол. на исполн. А146553.000- —	01	02	03	04	05	06	07	08	09	Примечание
А4		1	А146553.010-08	Кронштейн									1		
			-09	Кронштейн										1	
				Детали											
А4		2	А146540.001	Хомут	1	1	1	1	1						
			-01	Хомут						1	1	1	1		
			-02	Хомут										1	
		3	-02	Хомут	2										
			-03	Хомут		2				2					
			-04	Хомут			2				2			2	
			-05	Хомут				2				2			
			-06	Хомут					2				2		
А4		4	А146540.002	Подушка	1	1	1	1	1						
			-01	Подушка						1	1	1	1		
			-02	Подушка										1	
		5	-02	Подушка	2										
			-03	Подушка		2				2					
			-04	Подушка			2				2			2	

Изм.	Лист	№ докум.	Подп.	Дата	А146553.000	Лист 2

Копировал Формат А4

25206-04 02

ООО "Изополимет Плюс" - https://izopolimet.by

Инв. № подл.	Подп. и дата	Взам. инв. №	Инв. № дубл.	Подп. и дата

СЕРИЯ 5.900-7 ВЫПУСК 3

Формат	Зона	Поз.	Обозначение	Наименование	Кол. на исполн. А14Б 553.000-										Примечание
					–	01	02	03	04	05	06	07	08	09	
		5	А14Б 540.002-06	Подушка				2				2			
			-07	Подушка					2				2		
				Стандартные изделия											
		6		Болт М10-6g×25.36 ГОСТ 7798-70	1	1	1	1	1	1	1	1	1	1	
		7		Гайка М10-6Н.5 ГОСТ 5915-70	1	1	1	1	1	1	1	1	1	1	
		8		Гайка М10-6Н.5 ГОСТ 5915-70	4	4	4	4	4						
				Гайка М12-6Н.5 ГОСТ 5915-70						4	4	4	4	4	
		9		Гайка М12-6Н.5 ГОСТ 5915-70	8	8				8					
				Гайка М16-6Н.5 ГОСТ 5915-70			8	8			8	8		8	
				Гайка М20-6Н.5 ГОСТ 5915-70					8				8		
		10		Шайба 10.02 ГОСТ 10906-78	2	2	2	2	2						
				Шайба 12.02 ГОСТ 10906-78						2	2	2	2	2	
		11		Шайба 12.02 ГОСТ 10906-78	4	4				4					
				Шайба 16.02 ГОСТ 10906-78			4	4			4	4		4	
				Шайба 20.02 ГОСТ 10906-78					4				4		

Изм.	Лист	№ докум.	Подп.	Дата	А14Б 553.000	Лист 3

Формат А4

Инв. № подл.	Подп. и дата	Взам. инв. №	Инв. № дубл.	Подп. и дата

Формат	Зона	Поз.	Обозначение	Наименование	Кол. на исполн. А14Б 553.000-		Примечание
					10	11	
				Документация			
А3			А14Б 553.000 СБ	Сборочный чертеж			
				Сборочный чертеж			
А4		1	А14Б 553.010-10	Кронштейн	1		
			-11	Кронштейн		1	
				Детали			
А4		2	А14Б 540.001-02	Хомут	1	1	
		3	-05	Хомут	2		
			-06	Хомут		2	
А4		4	А14Б 540.002-04	Подушка	1	1	
		5	-05	Подушка	2		
			-06	Подушка		2	

25206-04 ВЗ

Изм.	Лист	№ докум.	Подп.	Дата	А14Б 553.000	Лист 4

Формат А4

А14Б 553.000 СБ

Выпуск 3 Серия 5.900-7

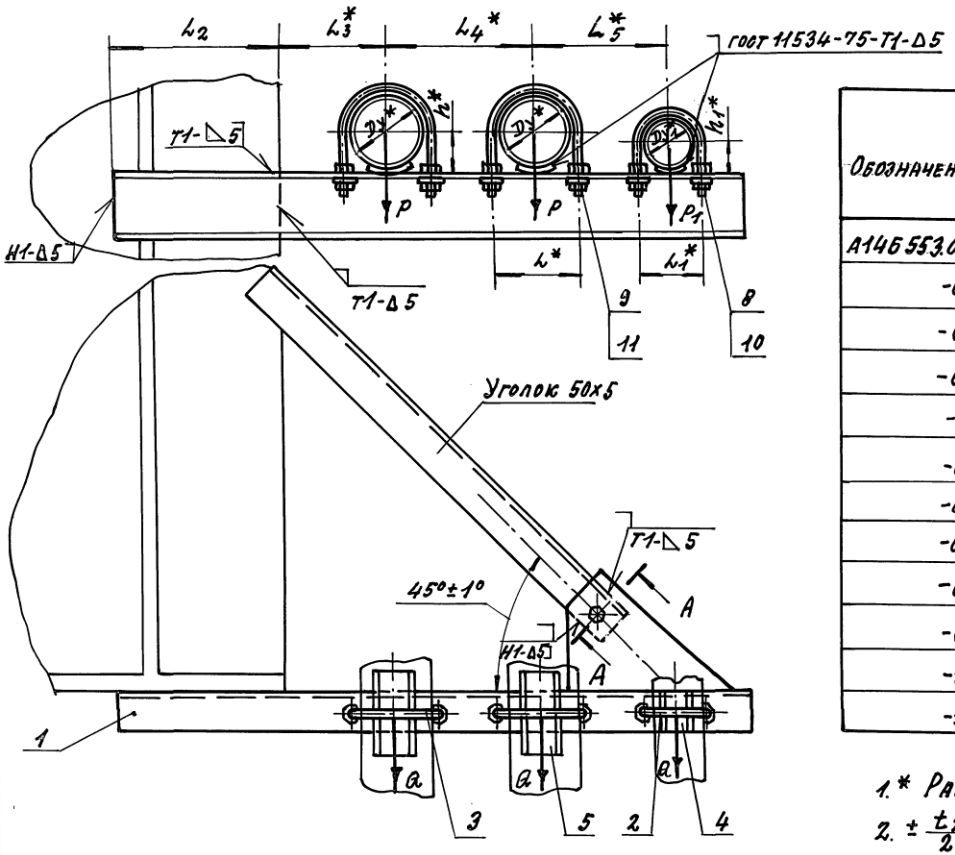

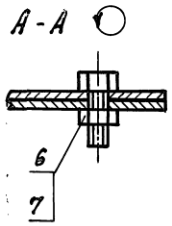

Обозначение	Условный проход, мм		Допускаемые нагрузки, кГс				Размеры, мм								Масса, кг
			вертикал.		горизонт.										
	Dy*	Dy1*	P	P1	Q	Q1	L*	L1*	L2	L3*	L4*	L5*	h*	h1*	
А14Б 553.000	80	50	72	40	22	12	106	70	195	130	175	160	48	32	7.30
-01	100		120		36		122		225	140	195	170	57		9.11
-02	175		175		52		150			155	225	185	70		12.55
-03	150		266		80		180		255	170	270	200	83		16.71
-04	200		590		177		242		300	200	310	230	113		29.35
-05	100	80	120	72	36	22	122	106	225	140	195	185	57	48	9.44
-06	125		175		52		150			155	225	200	70		13.00
-07	150		266		80		180		255	170	270	215	83		17.16
-08	200		590		177		242		300	200	310	245	113		29.80
-09	125	100	175	120	52	36	150	122	225	155	225	210	70	57	14.80
-10	150		266		80		180		255	170	270	225	83		19.34
-11	200		590		177		242		300	200	310	255	113		30.00

1.* Размеры для справок.

2. $\pm \frac{t_z}{2}$

3. Сварные швы по ГОСТ 5264-80, кроме швов, указанных на чертеже.

Изм.	Лист	№ докум.	Подп.	Дата
Разраб.		Кроль		
Пров.		Крупник		
Нач. гр.		Крупник		
Гл. спец.				
Н. контр.		Лейтес		
Утв.		Спивак		

А14Б 553.000 СБ

Опора подвижная трехрядная

Лит.	Масса	Масштаб
И	См. табл.	—

Лист | Листов 1

Сантехниипроект

Копировал: 25206-04 64 Формат А3

Инв. № подл. | Подп. и дата | Взам. инв. № | Инв. № дубл. | Подп. и дата

Инв.№ подл.	Подп. и дата	Взам. инв.№	Инв.№ дубл.	Подп. и дата

Серия 5.900-7 Выпуск 3

Формат	Зона	Поз.	Обозначение	Наименование	Кол. на исполн. А14Б553.000 10	11									Примечание
				Стандартные изделия											
		6													
		7		Болт М10-6g х 25.36 ГОСТ 7798-70	1	1									
		8		Гайка М10-6Н.5 ГОСТ 5915-70	1	1									
		9		Гайка М12-6.Н.5 ГОСТ 5915-70	4	4									
				Гайка М16-6Н.5 ГОСТ 5915-70	8										
		10		Гайка М20-6.Н.5 ГОСТ 5915-70		8									
		11		Шайба 12.02 ГОСТ 10906-78	2	2									
				Шайба 16.02 ГОСТ 10906-78	4										
				Шайба 20.02 ГОСТ 10906-78		4									

Изм.	Лист	№ докум.	Подп.	Дата	А14Б553.000	Лист 5

Копировал Формат А4

Инв.№ подл.	Подп. и дата	Взам. инв.№	Инв.№ дубл.	Подп. и дата

Формат	Зона	Поз.	Обозначение	Наименование	Кол. на исполн. А14Б553.010- –	01	02	03	04	05	06	07	08	09	Примечание
				Документация											
А4			А14Б553.010 СБ	Сборочный чертеж											
				Детали											
А3		1	А14Б541.002 – 44	Опора	1										
			– 45	Опора		1									
			– 46	Опора			1								
			– 47	Опора				1							
			– 48	Опора					1						
			– 49	Опора						1					
			– 50	Опора							1				
			– 51	Опора								1			
			– 52	Опора									1		
			– 53	Опора										1	
А4		2	А14Б543.001	Косынка	1	1	1	1	1	1	1	1	1	1	

Исполнения 10, 11 - см. лист 2.

Изм.	Лист	№ докум.	Подп.	Дата	А14Б553.010			
Разраб.		Кроль			Кронштейн	Лит. И	Лист 1	Листов 2
Пров.		Крупник				Сантехниипроект		
Рук.груп.		Крупник						
Н.контр.		Лейтес						
Утв.		Сливак						

Копировал Формат А4.

25206-04 65

А146 553.010 СБ

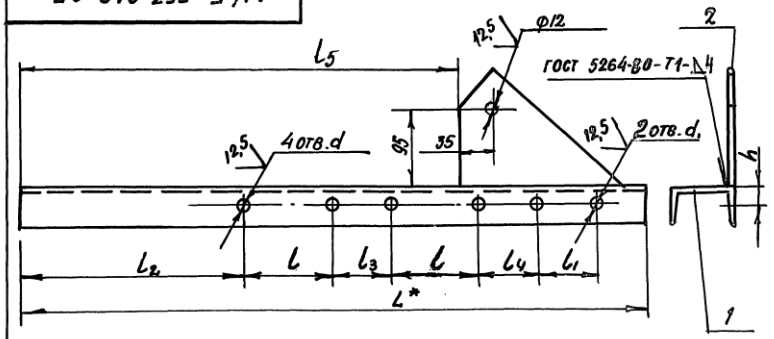

Обозначение	Размеры, мм										Масса, кг
	L^*	l	l_1	l_2	l_3	l_4	l_5	h	d	d_1	
А146 553.010	760	106	70	272	69	72	530	25	14	12	5.90
– 01	830	122		304	73	74	600	30			7.66
– 02	890	150		305	75	75	660		18		9.80
– 03	995	180		335	90		765	35			13.74
– 04	1140	242		379	68	74	910	50	22		24.44
– 05	845	122	106	304	73	71	615	30	14	14	7.80
– 06	905	150		305	75	72	675		18		10.00
– 07	1010	180		335	90		780	35			14.00
– 08	1155	242		379	68	71	925	50	22		24.70
– 09	915	150	122	305	75	74	685	30	18		11.80
– 10	1020	180		335	90		790	35			16.14
– 11	1165	242		379	68	73	935	50	22		24.84

1. * Размер для справок.
2. H14, $\pm \frac{t_2}{2}$

Изм.	Лист	№ докум.	Подп.	Дата
Разраб.		Кроль		
Пров.		Крупник		
Нач. гр.		Крупник		
Н. контр.		Лейтес		
УГВ.		Спивак		

А146 553.010.СБ

Кронштейн

Лит.	Масса	Масштаб
И	Сл. Табл.	—
Лист	Листов 1	

Сантехниипроект

Серия 5.900-7 выпуск 3

Инв. № подл.	Подпись и дата	Взам. инв. №	Инв. № дубл.	Подп. и дата

Формат	Зона	Поз.	Обозначение	Наименование	Кол. на испол. А146 553.010- 10	11	Примечание
				Документация			
А4			А146 553.010 СБ	Сборочный чертеж			
				Детали			
А3		1	А146 541.002-54	Опора	1		
			-55	Опора		1	
А4		2	А146 543.001	Косынка	1	1	

А146 553.010

Лист 2

Изм. Лист № докум. Подп. Дата

Подп. и дата | Инв. № дубл. | Взам. инв. № | Подп. и дата | Инв. № подл.

Копировал | Формат А4

Формат А4

25208-04 66

Инв. № подл.	Подп. и дата	Взам. инв. №	Инв. № дубл.	Подп. и дата

Серия 5.900-7 выпуск

Формат	Зона	Поз.	Обозначение	Наименование	Кол. на исполн. А14Б 554.000- —	01	02	03	04	05	06	07	08	09	Примечание
				Документация											
А3			А14Б 554.000 СБ	Сборочный чертеж											
				Сборочные единицы											
А4		1	А14Б 554.010	Опора	1										
			-01	Опора		1									
			-02	Опора			1								
			-03	Опора				1							
			-04	Опора					1						
			-05	Опора						1					
			-06	Опора							1				
			-07	Опора								1			
			-08	Опора									1		

Изм.	Лист	№ докум.	Подп.	Дата	А14Б 554.000			
Разраб.		Кроль			Опора подвижная	Лит.	Лист	Листов
Пров.		Крупник				И	1	2
Рук.гр.		Крупник				Сантехниипроект		
Н.контр.		Лейтес						
Утв.		Сливак						

Копировал Формат А4

Инв. № подл.	Подп. и дата	Взам. инв. №	Инв. № дубл.	Подп. и дата

Формат	Зона	Поз.	Обозначение	Наименование	Кол. на исполн. А14Б 554.000- —	01	02	03	04	05	06	07	08	09	Примечание
А4		1	А14Б 554.010 -09	Опора										1	
А4		2	А14Б 554.020	Кронштейн	1	1									
			-01	Кронштейн			1	1							
			-02	Кронштейн					1	1					
			-03	Кронштейн							1	1			
			-04	Кронштейн									1	1	

Изм.	Лист	№ докум.	Подп.	Дата	А14Б.554.000	Лист 2

Копировал Формат А4

25208-04 67

А14Б 554.000 СБ

Серия 5.900-7 Выпуск 3

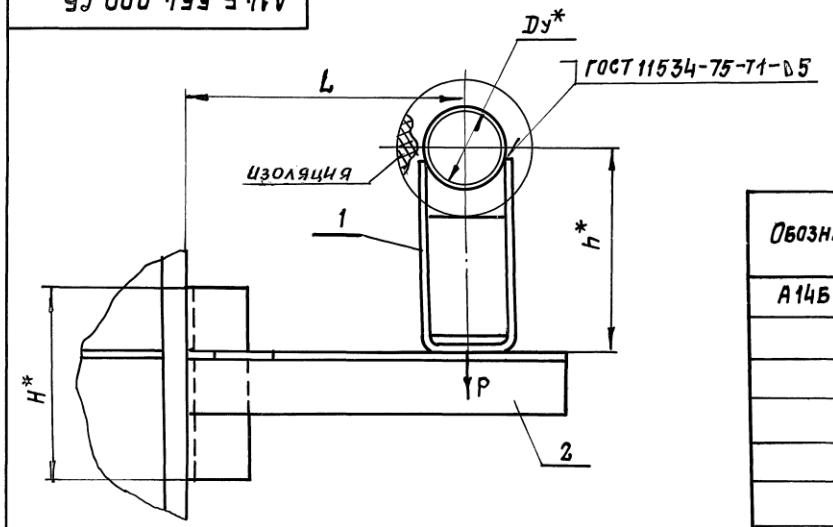

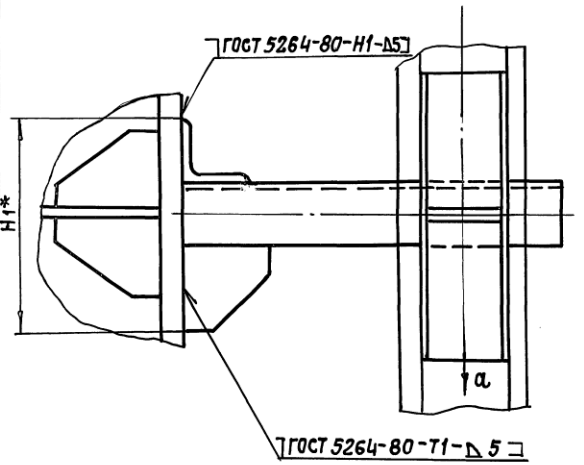

Обозначение	Условный проход Ду,* мм	Допускаемые нагрузки, кгс		Размеры, мм				Масса, кг
		вертик. P	горизонт. Q	L	H*	H1*	h*	
А14Б554.000	50	51	15	150±1	108	122	132	1,31
– 01							182	1,50
– 02	65	78	23	160±1	150	140	140	1,66
– 03							190	1,86
– 04	80	107	32	185±1		150	147	2,18
– 05							197	2,33
– 06	100	157	47	195±1	225	201	156	3,57
– 07							206	3,89
– 08	125	220	66	210±1		225	168	4,18
– 09							218	4,54

* Размеры для справок

Изм.	Лист	№ докум.	Подп.	Дата	А14Б 554.000 СБ			
Разраб.		Кроль			Опора подвижная	Лит.	Масса	Масштаб
Пров.		Крупник					См. табл.	—
Нач. отд.		Крупник				Лист	Листов 1	
Гл. спец.								
Н. контр.		Лентес				Сантехниипроект		
Утв.		Спивак						

Копировал 25206-04 68 Формат А3

Подп. и дата | Инв. № дубл. | Взам. инв. № | Подп. и дата | Инв. № подл.

Инв.№ подл.	Подп. и дата	Взам.инв.№	Инв.№ дубл.	Подп. и дата

Серия 5.900-7 Выпуск 3

Формат	Зона	Поз.	Обозначение	Наименование	Кол. на исполн. А14Б 554.010-										Примечание
					–	01	02	03	04	05	06	07	08	09	
				Документация											
А3			А14Б 554.010 СБ	Сборочный чертеж											
				Детали											
А3		1	А14Б554.001	Корпус	1										
			– 01	Корпус		1									
			– 02	Корпус			1		1						
			– 03	Корпус				1		1					
			– 04	Корпус											
			– 05	Корпус											
			– 06	Корпус							1		1		
			– 07	Корпус								1		1	

Исполнения 10... 15см. лист 3

Изм.	Лист	№ докум.	Подп.	Дата	А14Б 554.010		
Разраб.		Кроль			Опора	Лит.	Листов	Листов
Пров.		Крупник				И	1	3
Рук.группы		Крупник				Сантехниипроект		
Н.контр.		Лейтес						
Утв.		Спивак						

Копировал Формат А4

Инв.№ подл.	Подп. и дата	Взам.инв.№	Инв.№ дубл.	Подп. и дата

Формат	Зона	Поз.	Обозначение	Наименование	Кол. на исполн. А14Б 554.010-										Примечание
					–	01	02	03	04	05	06	07	08	09	
А4		2	А14Б 554.002	Ребро	1		1		1						
			– 01	Ребро		1		1		1					
			– 02	Ребро							1		1		
			– 03	Ребро								1		1	

Изм.	Лист	№ докум.	Подп.	Дата	А14Б 554.010	Лист 2

Копировал Формат А4

68

25206-04 69

Инв.№подл.	Подп. и дата	Взам.инв.№	Инв.№дубл.	Подп. и дата

Серия 5.900-7 Выпуск 3

Формат	Зона	Поз.	Обозначение	Наименование	Кол. на исполн. А14Б 554.010- 10	11	12	13	14	15					Примечание
				Документация											
А3			А14Б 554.010 СБ	Сборочный чертеж	X	X	X	X	X	X					
				Детали											
А3		1	А14Б 554.001-08	Корпус	1										
			-09	Корпус		1									
			-10	Корпус			1								
			-11	Корпус				1							
			-12	Корпус					1						
			-13	Корпус						1					
А3		2	А14Б 554.002-04	Ребро	1										
			-05	Ребро		1									
			-06	Ребро			1		1						
			-07	Ребро				1		1					

Изм.	Лист	№докум.	Подп.	Дата	А14Б 554.010	Лист 3

Копировал: Крайлина Формат А4

Инв.№подл.	Подп. и дата	Взам.инв.№	Инв.№дубл.	Подп. и дата

Формат	Зона	Поз.	Обозначение	Наименование	Кол. на исполн. А14Б 554.020- —	01	02	03	04						Примечание
				Документация											
А4			А14Б 554.020 СБ	Сборочный чертеж	X	X	X	X	X						
				Детали											
А4		1	А14Б 554.003	Косынка	1	1	1								
			-01	Косынка				1	1						
А4		2	А14Б 554.004	Опора	1										
			-01	Опора		1									
			-02	Опора			1								
			-03	Опора				1							
			-04	Опора					1						
		3	-05	Опора	1										
			-06	Опора		1									
			-07	Опора			1								
			-08	Опора				1							
			-09	Опора					1						

25206-04 ТО

Изм.	Лист	№докум.	Подп.	Дата	А14Б 554.020		
Разраб.		Кроль			Кронштейн	Лит. И	Лист	Листов 1
Пров.		Крупник				САНТЕХНИИПРОЕКТ	
Рук.группы		Крупник					
Н.контр.		Лейтес					
Утв.		Сливак					

Копировал: Крайлина Формат А4

А146554.010СБ

Серия 5.900-7 выпуск 3

Рис.1

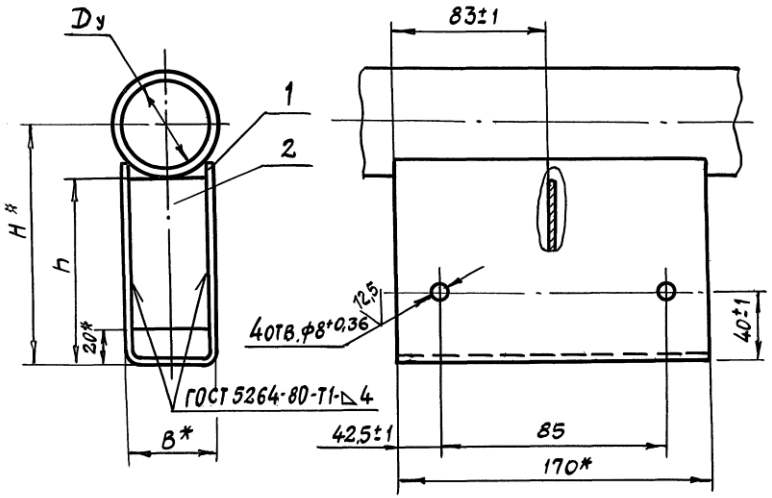

Рис.2
Остальное см. рис.1

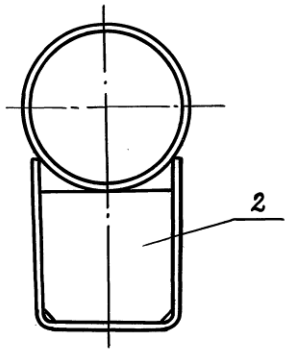

Обозначение	Рис.	Размеры, мм				Масса, кг
		Dy*	B*	H*	h	
А146554.010	1	50	55	132	100±1	1,20
-01				182	150±1	1,66
-02		65		140	100±1	1,16
-03				190	150±1	1,63
-04		80		147	100±1	1,16
-05				197	150±1	1,63
-06		100	100	156	100±1	1,59
-07				206	150±1	2,10
-08		125		168	100±1	1,51
-09				218	150±1	2,02
-10		150		182	100±1	1,94
-11				232	150±1	2,61
-12	2	200	190	212	100±1	3,10
-13				262	150±1	3,92
-14		250		239	100±1	2,97
-15				289	150±1	3,79

*Размеры для справок.

Изм.	Лист	№ докум.	Подп.	Дата	А146554.010СБ			
Разраб.		Кроль			Опора	Лит. И	Масса См. табл.	Масштаб —
Пров.		Крупник				Лист	Листов 1	
Нач.гр.		Крупник				САНТЕХНИИПРОЕКТ		
Гл.спец.								
Н.контр.		Лейтес						
Утв.		Спивак						

25206-04 71 Формат А3

Подп. и дата | Инв.№ подл. | Взам. инв.№ | Инв.№ дубл. | Подп. и дата

А14Б 554.001

50 √(√)

Серия 5.900-7 Выпуск 3

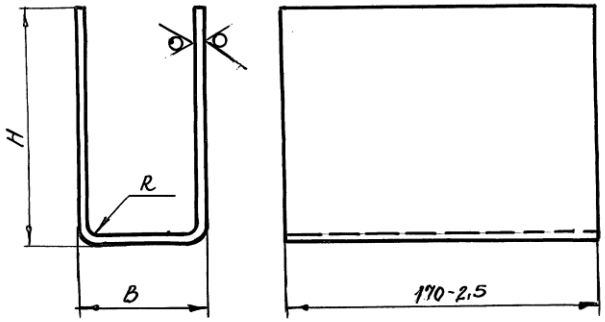

Обозначение	Размеры, мм H	B	R	Материал	Масса, кг
А14Б 554.001	115-2,2	55-0,74	3±1,5	Лист 3 ГОСТ 19903-74 / ОК 3608 ГОСТ 16523-89	1.11
-01	165-2,5				1.51
-02	110-2,2				1.07
-03	160-2,5				1.48
-04	130-2,2				1.41
-05	180-2,5				1.81
-06	120-2,5	100-0,87			1.33
-07	170-2,2				1.73
-08	115-2,2			Лист 4 ГОСТ 19903-74 / Ст.3 ГОСТ 14637-89	1.71
-09	165-2,5				2.24
-10	150-2,2	190-1,15	4±1,5		2.56
-11	200-2,5				3.09
-12	130-2,5				2.43
-13	180-2,9				2.96

Изм.	Лист	№ докум.	Подп.	Дата	А14Б 554.001			
Разраб.		Кроль			Корпус	Лит. Н	Масса см. табл.	Масштаб —
Пров.		Крупник				Лист	Листов 1	
Нач. пр.		Крупник						
Н. контр.		Лейтес			См. табл.	Сантехниипроект		
Утв.		Сливак						

Копировал 25206-04 72 формат А3

Подп. и дата | Инв. № дубл. | Взам. инв. № | Подп. и дата | Инв. № подл.

Серия 5.900-7 выпуск 3

А14Б 554.020 СБ

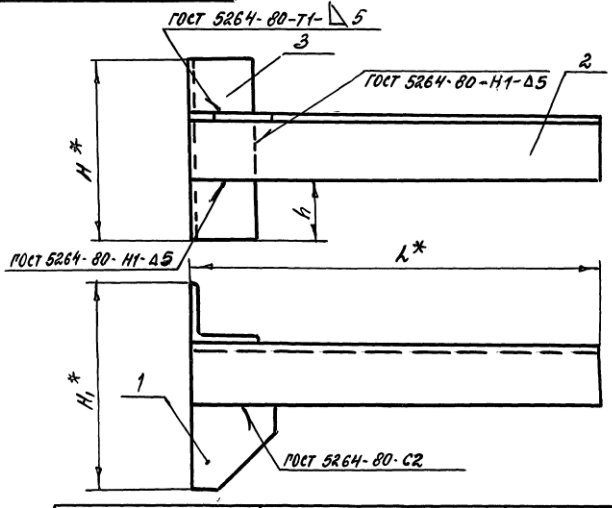

Обозначение	Размеры, мм				Масса, кг
	L*	H*	H1*	h	
А14Б 554.020	225	108	122	36-1	0,87
-01	235	150	140	52,5-1	1,20
-02	260		150	50-1	1,70
-03	295	225	201	81-1	2,61
-04	310		225	75-1	3,20

* Размеры для справок

Изм.	Лист	№ докум.	Подп.	Дата	А14Б 554.020 СБ			
Разраб.		Кроль			Кронштейн	Лит. И	Масса см. табл.	Масштаб —
Пров.		Крупник				Лист	Листов 1	
Нач. пр.		Крупник						
Гл. спец.								
Н. контр.		Лейтес				Сантехниипроект		
Утв.		Спивак						

Подп. и дата | Инв. № дубл. | Взам. инв. № | Подп. и дата | Инв. № подл.

Копировал | Формат А4

А14Б 554.002

Рис.1

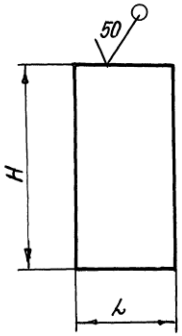

Рис.2

Остальное - см. рис.1

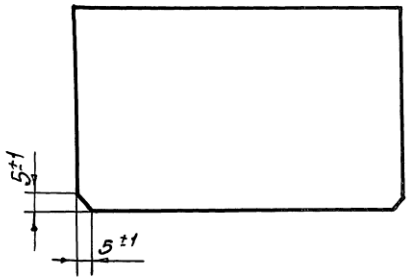

Обозначение	Рис.	Размеры, мм		Материал	Масса, кг
		L	H		
А14Б 554.002	1	49	80	Лист 3 ГОСТ 19903-74 / ОК 360В ГОСТ 16523-89	0.09
-01			130		0.015
-02		94	80		0.18
-03			130		0.29
-04		92	80	Лист 4 ГОСТ 19903-74 / Ст.3 ГОСТ 14637-89	0.23
-05			130		0.37
-06	2	182	96		0.54
-07			146		0.83

Неуказанные предельные отклонения размеров h14

Изм.	Лист	№ докум.	Подп.	Дата	А14Б 554.002			
Разраб.		Кроль			Ребро	Лит. И	Масса см. табл.	Масштаб —
Пров.		Крупник				Лист	Листов 1	
Нач. пр.		Крупник						
Н. контр.		Лейтес			См. табл.	Сантехниипроект		
Утв.		Спивак						

Подп. и дата | Инв. № дубл. | Взам. инв. № | Подп. и дата | Инв. № подл.

Копировал 25206-04 73 | Формат А4

ООО "Изополимет Плюс" - https://izopolimet.by

Серия 5.900-7 Выпуск 3

А146 554.003

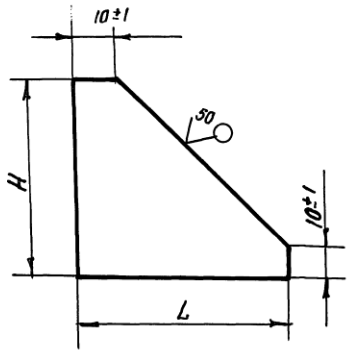

Обозначение	Размеры, мм L	Размеры, мм H	Материал	Масса, кг
А146 554.003	50-1,6	50-1,6	Лист 5 ГОСТ 19903-74 / Ст.3 ГОСТ 14637-89	0,05
-01	75-1,9	75-1,9		0,11
-02	75-1,9	50-1,6	Лист 8 ГОСТ 19903-74 / Ст.3 ГОСТ 14637-89	0,16
-03	90-2,2	60-1,9	Лист 10 ГОСТ 19903-74 / Ст.3 ГОСТ 14637-89	0,28
-04	120-2,2	80-1,5	Лист 12 ГОСТ 19903-74 / Ст.3 ГОСТ 14637-89	0,55

Изм.	Лист	№ докум.	Подп.	Дата	А146 554.003			
Разраб.		Кроль			Косынка	Лит. И	Масса см. табл.	Масштаб —
Пров.		Крупник				Лист	Листов	
Нач. гр.		Крупник						
Гл. спец.					См. таблицу	Сантехниипроект		
Н. контр.		Лейтес						
Утв.		Спивак						

Подп. и дата | Инв. № дубл. | Взам. инв. № | Подп. и дата | Инв. № подл.

Формат А4

А146 554.004

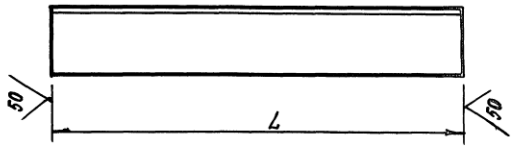

Обозначение	L, мм	Материал	Масса, кг
А146 554.004	225-2,9	Уголок 35×4 ГОСТ 8509-86 / Ст.3 ГОСТ 535-88	0,48
-01	235-2,9	Уголок 45×4 ГОСТ 8509-86 / Ст.3 ГОСТ 535-88	0,64
-02	260-3,2	Уголок 50×5 ГОСТ 8509-86 / Ст.3 ГОСТ 535-88	0,98
-03	295-3,2	Уголок 63×5 ГОСТ 8509-86 / Ст.3 ГОСТ 535-88	1,4
-04	310-3,2	Уголок 75×5 ГОСТ 8509-86 / Ст.3 ГОСТ 535-88	1,8
-05	108-2,2	Уголок 35×4 ГОСТ 8509-86 / Ст.3 ГОСТ 535-88	0,23
-06	150-2,5	Уголок 45×4 ГОСТ 8509-86 / Ст.3 ГОСТ 535-88	0,40
-07		Уголок 50×5 ГОСТ 8509-86 / Ст.3 ГОСТ 535-88	0,56
-08	225-2,9	Уголок 63×5 ГОСТ 8509-86 / Ст.3 ГОСТ 535-88	1,08
-09		Уголок 75×5 ГОСТ 8509-86 / Ст.3 ГОСТ 535-88	1,30

Изм.	Лист	№ докум.	Подп.	Дата	А146 554.004			
Разраб.		Кроль			Опора	Лит. И	Масса см. табл.	Масштаб —
Пров.		Крупник				Лист	Листов 1	
Нач. гр.		Крупник						
Гл. спец.					См. таблицу	Сантехниипроект		
Н. контр.		Лейтес						
Утв.		Спивак						

Подп. и дата | Инв. № дубл. | Взам. инв. № | Подп. и дата | Инв. № подл.

25206-04 74

Формат А4

ООО "Изополимет Плюс" - https://izopolimet.by

Серия 5.900-7 Выпуск 3

А1Б556.001

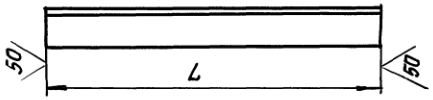

Обозначение	L, мм	Материал	Масса, кг
А1Б556.001	380-3,5	Уголок $\frac{35\times4\ ГОСТ8509-86}{Ст.3\ ГОСТ535-88}$	0,82
– 01	410-4,0	Уголок $\frac{45\times4\ ГОСТ8509-86}{Ст.3\ ГОСТ535-88}$	1,12
– 02	430-4,0	Уголок $\frac{50\times5\ ГОСТ8509-86}{Ст.3\ ГОСТ535-88}$	1,62
– 03	480-4,0	Уголок $\frac{63\times5\ ГОСТ8509-86}{Ст.3\ ГОСТ535-88}$	2,3
– 04	510-4,4	Уголок $\frac{75\times5\ ГОСТ8509-86}{Ст.3\ ГОСТ535-88}$	2,96

Инв. № подл. | Подп. и дата | Взам. инв. № | Инв. № дубл. | Подп. и дата

Изм.	Лист.	№ докум.	Подп.	Дата
Разраб.		Кроль		
Пров.		Крупник		
Нач. гр.		Крупник		
Гл. спец.				
Н. контр.		Лейтес		
Утв.		Спивак		

А1Б556.001

Основание

См. табл.

Лит.	Масса	Масштаб
И	См. табл.	—
Лист	Листов 1	

САНТЕХНИИПРОЕКТ

Формат А4

Инв. № подл. | Подп. и дата | Взам. инв. № | Инв. № дубл. | Подп. и дата

Кол. на исполн. А1Б555.000–

Обозначение	Наименование	–	01	02	03	04	05	Примечание
	Документация							
А1Б555.000 СБ	Сборочный чертеж.							
	Сборочные единицы							
А1Б554.010–10	Опора	1						
–11	Опора		1					
–12	Опора			1				
–13	Опора				1			
–14	Опора					1		
–15	Опора						1	
А1Б555.010–	Кронштейн	1	1					
–01	Кронштейн			1	1			
–02	Кронштейн					1	1	

Формат	Зона	Поз.	Обозначение	Наименование
А3			А1Б555.000 СБ	Сборочный чертеж.
А4		1	А1Б554.010–10	Опора
А4		2	А1Б555.010–	Кронштейн
А4		3	–01	Кронштейн
А4		4	–02	Кронштейн

А1Б555.000

Изм.	Лист	№ докум.	Подп.	Дата
Разраб.		Кроль		
Пров.		Крупник		
Рукгруппы		Крупник		
Н. контр.		Лейтес		
Утв.		Спивак		

Опора подвижная

Лит.	Лист	Листов
И		1

САНТЕХНИИПРОЕКТ

Формат А4

Копировал

25206-04 75

А146 555.000 СБ

Серия 5.900-7 выпуск 3

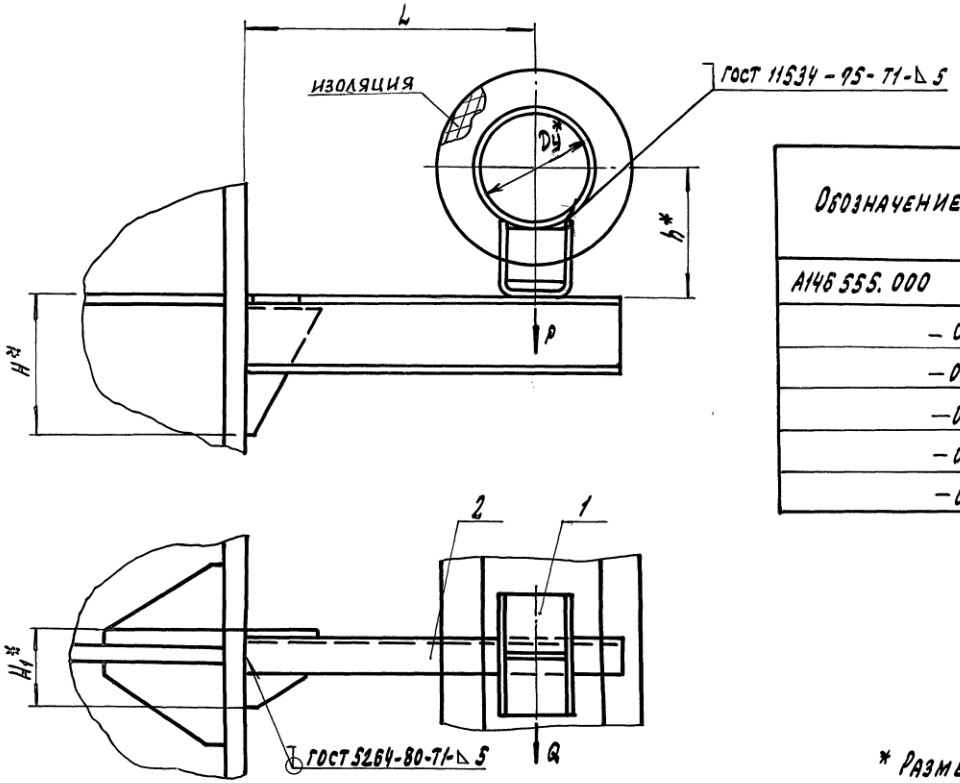

Обозначение	Условный проход D_y*, мм	Допускаемые нагрузки, кгс: вертикальн. P	Допускаемые нагрузки, кгс: горизонт. Q	Размеры, мм: L	H*	H1*	h*	Масса, кг
А146 555.000	150	325	97	220±1	190	98	182	2,24
-01							232	2,38
-02	200	860	258	260±1	310	134	212	11,24
-03							262	12,13
-04	250	1153	346	290±1	430	168	239	15,46
-05							289	16,36

* Размеры для справок

Изм.	Лист	№ докум.	Подп.	Дата	А146.555.000 СБ			
Разраб.		Król			Опора подвижная	Лит.	Масса	Масштаб
Пров.		Крупник				И	см. табл.	—
Нач. гр.		Крупник				Лист	Листов 1	
Гл. спец.								
Н. контр.		Лейтес				Сантехниипроект		
Утв.		Спивак						

Копировал: 25206-04 76 Формат А3

Инв. № подл. | Подп. и дата | Взам. инв. № | Инв. № дубл. | Подп. и дата

Серия 5.900-7 Выпуск 3

Обозначение	Наименование	Кол. на исполн. А146 555.010-			Примечание
		–	01	02	
	Документация				
А146 555.010 СБ	Сборочный чертеж				
	Детали				
А146 554.003-02	Косынка	1			
-03	Косынка		1		
-04	Косынка			1	
А146 555.002-01	Косынка	1			
-04	Косынка		1		
-07	Косынка			1	
А146 555.003	Основание	1			
-01	Основание		1		
-02	Основание			1	

Изм.	Лист	№ докум.	Подп.	Дата	А146 555.010	Лит.	Лист	Листов
Разраб.		Кроль			Кронштейн	И		1
Пров.		Крупник						
Рук.гр.		Крупник						
Н.контр.		Лейтес				Сантехниипроект		
Утв.		Спивак						

Формат А4

Копировал

Инв.№ подл. | Подп. и дата | Взам. инв.№ | Инв.№ дубл. | Подп. и дата

А146 555.010СБ

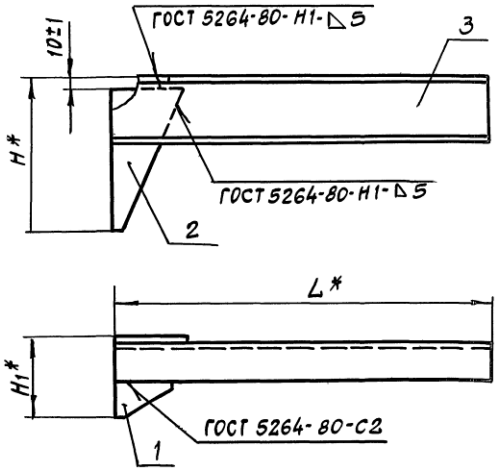

Обозначение	Размеры, мм			Масса, кг
	L*	H*	H1*	
А146 555.010	320	190	98	0,90
-01	405	310	134	8,1
-02	435	430	168	12,0

* Размеры для справок

Изм.	Лист	№ докум.	Подп.	Дата	А146 555.010СБ	Лит.	Масса	Масштаб
Разраб.		Кроль			Кронштейн	И	См. табл.	—
Пров.		Крупник				Лист	Листов 1	
Нач.гр.		Крупник						
Гл.спец.					См. табл.	Сантехниипроект		
Н.контр.		Лейтес						
Утв.		Спивак						

25206-04 77

Формат А4

Серия 5.900-7 Выпуск 3

А146 555.002

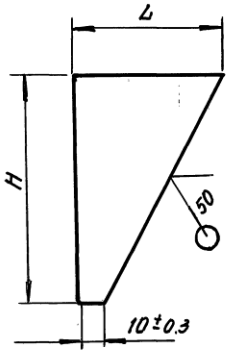

Обозначение	Размеры, мм H	Размеры, мм L	Материал	Масса, кг
А146555.002	150-1.0	70-0.74	Лист 8 ГОСТ 19903-74 / Ст.3 ГОСТ 14637-89	0,32
-01	190-1.15	90-0.87		0,52
-02	230-1.15	110-0.87		0,77
-03	270-1.3	130-1,0		1,12
-04	300-1.3	150-1,0	Лист 10 ГОСТ 19903-74 / Ст.3 ГОСТ 14637-89	1,80
-05	350-1.3	170-1,0		2,38
-06	390-1.4	190-1,15	Лист 12 ГОСТ 19903-74 / Ст.3 ГОСТ 14637-89	3,46
-07	420-1.55	200-1,15		4,0

Подпись и дата | Инв. № дубл. | Взам. инв. № | Подпись и дата | Инв. № подл.

Изм.	Лист	№ докум.	Подп.	Дата	А146555.002	Лит.	Масса	Масштаб
Разраб.		Кроль			Косынка	И	см. табл.	—
Пров.		Крупник				Лист	Листов 1	
Нач. гр.		Крупник			см. табл	САНТЕХНИИПРОЕКТ		
Н. конт.		Лейтес						
Утв.		Спивак						

Формат А4

А146555.003

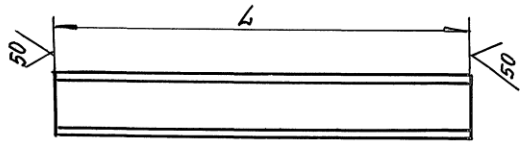

Обозначение	L, мм	Материал	Масса, кг
А146555.003	320-1.4	Швеллер 8 ГОСТ 8240-89 / Ст.3 ГОСТ 535-88	0.42
-01	405-1.55	Швеллер 16 ГОСТ 8240-89 / Ст.3 ГОСТ 535-88	5.75
-02	435-1.55	Швеллер 20 ГОСТ 8240-89 / Ст.3 ГОСТ 535-88	8.0

Подп. и дата | Инв. № дубл. | Взам. инв. № | Подп. и дата | Инв. № подл.

Изм.	Лист	№ докум.	Подп.	Дата	А146555.003	Лит.	Масса	Масштаб
Разраб.		Кроль			Основание	И	см. табл.	—
Пров.		Крупник				Лист	Листов 1	
Нач. гр.		Крупник			см. табл.	САНТЕХНИИПРОЕКТ		
Гл. спец.								
Н. контр.		Лейтес						
Утв.		Спивак						

25206-04 78 Формат А4

Инв. № подл.	Подпись и дата	Взам. инв. №	Инв. № дубл.	Подп. и дата

Серия 5.900-7 Выпуск 3

Формат	Зона	Поз.	Обозначение	Наименование	Кол. на испол. А14Б.556.000- —	01	02	03	04	05	06	07	08	09	Примечание
				Документация											
А3			А14Б 556.000 СБ	Сборочный чертеж	X	X	X	X	X	X	X	X	X	X	
				Сборочные единицы											
А4		1	А14Б.554.010	Опора	1										
			-01	Опора		1									
			-02	Опора			1								
			-03	Опора				1							
			-04	Опора					1						
			-05	Опора						1					
			-06	Опора							1				
			-07	Опора								1			

Изм.	Лист	№ докум.	Подп.	Дата	А14Б 556.000			
Разраб.		Кроль			Опора подвижная	Лит. И	Лист 1	Листов 2
Пров.		Крупник				САНТЕХНИИПРОЕКТ		
Рук.гр.		Крупник						
Н.контр.		Лейтес						
Утв.		Спивак						

Копировал Формат А4

Инв. № подл.	Подп. и дата	Взам. инв. №	Инв. № дубл.	Подп. и дата

Формат	Зона	Поз.	Обозначение	Наименование	Кол. на исполн. А14Б.556.000- —	01	02	03	04	05	06	07	08	09	Примечание
А4			А14Б 554.010-08	Опора									1		
			-09	Опора										1	
				Детали											
А4		2	А14Б.556.001	Основание	1	1									
			-01	Основание			1	1							
			-02	Основание					1	1					
			-03	Основание							1	1			
			-04	Основание									1	1	

Изм.	Лист	№ докум.	Подп.	Дата	А14Б 556.000	Лист 2

Копировал Формат А4

25206-04 ТП

А14Б 556.000 СБ

Серия 5.900-7 Выпуск 3

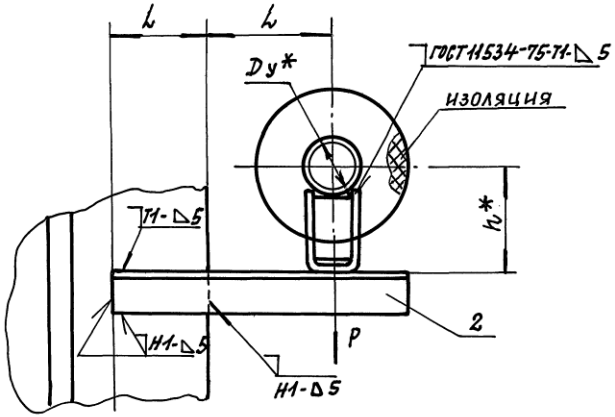

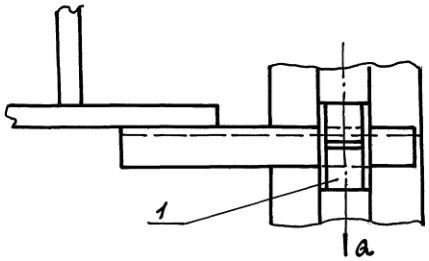

Обозначение	Условный проход Dy*, мм	Допускаемые нагрузки, кгс: Вертикальн. P	Горизонт. Q	Размеры, мм: L	l	h*	Масса, кг
А14Б 556.000	50	65	19	130±1	150±1	132	2,06
-01						182	2,50
-02	65	95	28	140±1	160±1	140	2,32
-03						190	2,76
-04	80	130	39	145±1	185±1	147	3,24
-05						197	3,74
-06	100	190	57	165±1	195±1	156	3,84
-07						206	4,34
-08	125	265	79	180±1	210±1	168	4,95
-09						218	5,63

1.* Размер для справок.

2. Сварные швы по ГОСТ 5264-80, кроме швов указанных на чертеже.

Изм.	Лист	№ докум.	Подп.	Дата	А14Б 556.000 СБ			
Разраб.		Король			Опора подвижная	Лит. И	Масса см. табл.	Масштаб —
Пров.		Крупник				Лист	Листов 1	
Нач. гр.		Крупник				САНТЕХНИИПРОЕКТ		
Гл. спец.								
Н. контр.		Лейтес						
Утв.		Спивак						

Инв. № подл. | Подп. и дата | Взам. инв. № | Инв. № дубл. | Подпись и дата

Копировал: 25206-04 80 Формат А3

Инв. № подл.	Подп. и дата	Взам. инв. №	Инв. № дубл.	Подп. и дата

Серия 5.900-7 Выпуск 3

Формат	Зона	Поз.	Обозначение	Наименование	Кол. на исполн. А14Б 557.000 —										Примечание
					—	01	02	03	04	05					
				Документация											
А3			А14Б 557.000 СБ	Сборочный чертеж											
				Сборочные единицы											
А4		1	А14Б554. 010—10	Опора	1										
			—11	Опора		1									
			—12	Опора			1								
			—13	Опора				1							
			—14	Опора					1						
			—15	Опора						1					
А4		2	А14Б557. 010	Кронштейн	1	1									
			—01	Кронштейн			1	1							
			—02	Кронштейн					1	1					

Изм.	Лист	№ докум.	Подп.	Дата	А14Б 557.000			
Разраб.		Кроль			Опора подвижная	Лит.	Лист	Листов
Пров.		Крупник				И	1	2
Рук. гр.		Крупник				САНТЕХНИИПРОЕКТ		
Н. контр.		Лентес						
УТВ.		Спивак						

Копировал: Формат А4

Инв. № подл.	Подп. и дата	Взам. инв. №	Инв. № дубл.	Подп. и дата

Формат	Зона	Поз.	Обозначение	Наименование	Кол. на исполн. А14Б 557.000 —										Примечание
					—	01	02	03	04	05					
				Стандартные изделия											
		3		Болт М10-6g×25.36 ГОСТ 7798-70	1	1	1	1	1	1					
		4		Гайка М10-6Н.5 ГОСТ 5915-70	1	1	1	1	1	1					

Изм.	Лист	№ докум.	Подп.	Дата	А14Б 557.000	Лист
						2

Копировал: Формат А4

25206-04 81

А146 557.000 СБ

Серия 5.900-7 Выпуск 3

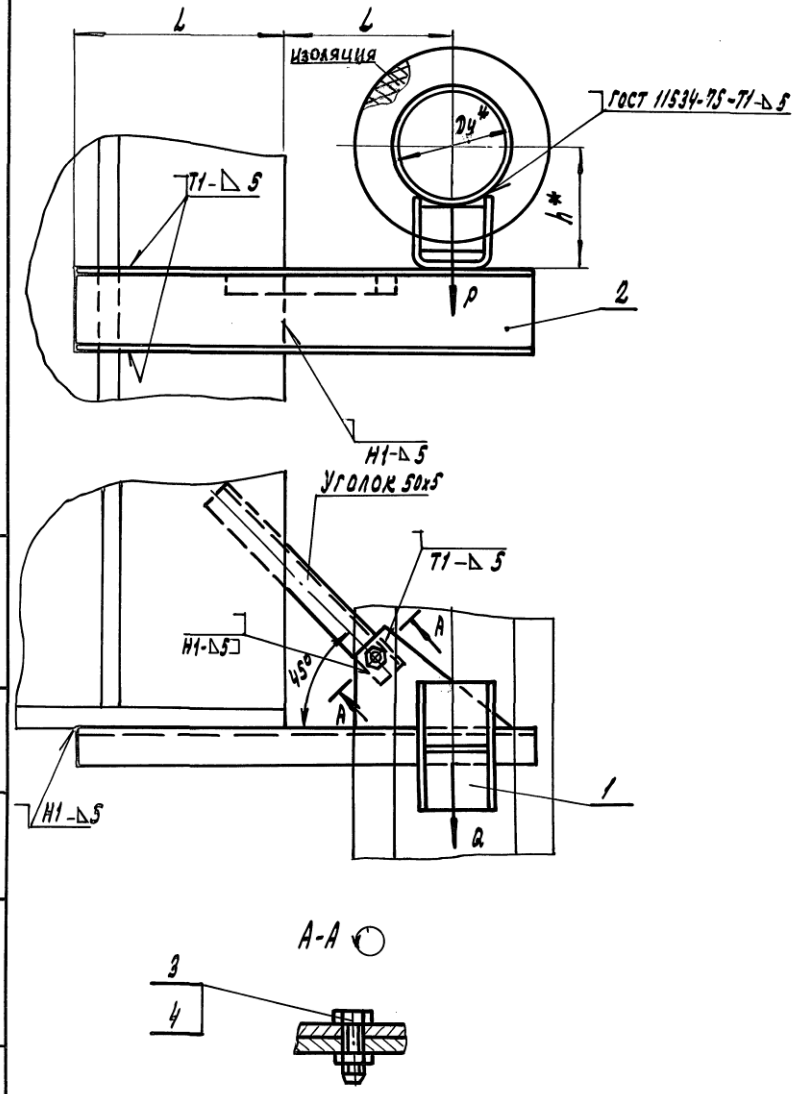

Обозначение	Условный прохода * Ду, мм	Допускаемые нагрузки, кгс: вертикальн. P	Допускаемые нагрузки, кгс: горизонт. Q	Размеры, мм: L	Размеры, мм: L	Размеры, мм: h**	Масса, кг
А146 557.000	150	325	97	220±1	285±1	182	6,20
-01						232	6,67
-02	200	880	258	260±1	390±1	212	14,97
-03						262	15,83
-04	250	1153	346	290±1	465±1	239	20,57
-05						289	21,46

1.* Размеры для справок

2. Сварные швы по ГОСТ 5264-80, кроме швов указанных на чертеже

					А146 557.000 СБ				
Изм.	Лист	№ докум.	Подп.	Дата	Опора подвижная	Лит.	Масса	Масштаб	
Разраб.		Карль				И	см. табл.	—	
Пров.		Крупник				Лист	Листов 1		
Нач. гр.		Крупник							
Гл. спец.						Сантехниипроект			
Н. контр.		Лейтес							
Утв.		Спивак							

Копировал: 25206-04 82 Формат А3

Инв. № подл. | Подп. и дата | Взам. инв. № | Инв. № дубл. | Подп. и дата

Серия 5.900-7 Выпуск 3

А14Б 557.010 СБ

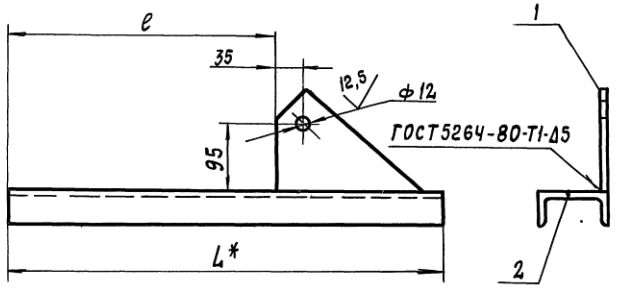

Обозначение	Размеры, мм		Масса, кг
	L*	e	
А14Б557.010	605	375	4,80
-01	795	520	11,83
-02	900	625	17,10

1. * Размер для справок
2. Н14; $\pm \frac{t_2}{2}$

Изм	Лист	№ докум.	Подп.	Дата	А14Б 557.010 СБ			
Разраб.		Кроль			Кронштейн	Лит И	Масса см. табл.	Масштаб —
Пров.		Крупник				Лист	Листов 1	
Нач. гр.		Крупник				Сантехниипроект		
Н. контр.		Лейтес						
Утв.		Спивак						

Инв. № подл. | Подп. и дата | Взам. инв. № | Инв. № дубл. | Подп. и дата

Формат А4

Обозначение	Наименование	Кол. на исполн. А14Б557.010 -	01	02	Примечание
	Документация				
А14Б557.010 СБ	Сборочный чертеж				
	Детали				
А14Б543.001	Косынка	1	1	1	
А14Б557.002	Основание	1			
-01	Основание		1		
-02	Основание			1	

Формат А4 | Зона | Поз.

Инв. № подл. | Подп. и дата | Взам. инв. № | Инв. № дубл. | Подп. и дата

Изм	Лист	№ докум.	Подп.	Дата	А14Б 557.010	Лит.	Лист	Листов
Разраб.		Кроль			Кронштейн	И		1
Пров.		Крупник				Сантехниипроект		
Рук. груп.		Крупник						
Н. контр.		Лейтес						
Утв.		Спивак						

Копировал

Формат А4

ООО "Изополимет Плюс" - https://izopolimet.by

Серия 5.900-7 Выпуск 3

А14Б543.001

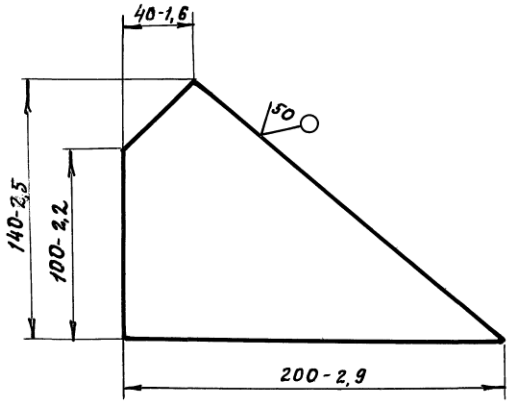

Изм.	Лист	№ докум.	Подп.	Дата	А14Б543.001			
Разраб.		Кроль			Косынка	Лит.	Масса	Масштаб
Пров.		Крупник				И	0,54	1:2
Нач. гр.		Крупник				Лист	Листов 1	
Гл. спец.					Лист 6 ГОСТ 19903-74 / Ст.3 ГОСТ 14637-89	Сантехниипроект		
Н. контр.		Лейтес						
Утв.		Спивак						

Инв. № подл. | Подп. и дата | Взам. инв. № | Инв. № дубл. | Подп. и дата

Формат А4

А14Б557.002

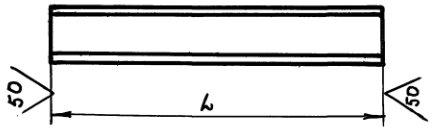

Обозначение	L, мм	Материал	Масса, кг
А14Б557.002	605-1,75	Швеллер 8 ГОСТ 8240-89 / Ст.3 ГОСТ 535-88	4.26
-01	795-2,0	Швеллер 16 ГОСТ 8240-89 / Ст.3 ГОСТ 535-88	11.29
-02	900-2,3	Швеллер 20 ГОСТ 8240-89 / Ст.3 ГОСТ 535-88	16.6

Изм.	Лист	№ докум.	Подп.	Дата	А14Б557.002			
Разраб.		Кроль			Основание	Лит.	Масса	Масштаб
Пров.		Крупник				И	см. табл.	—
Нач. гр.		Крупник				Лист	Листов 1	
Гл. спец.					См. табл.	Сантехниипроект		
Н. контр.		Лейтес						
Утв.		Спивак						

Инв. № подл. | Подп. и дата | Взам. инв. № | Инв. № дубл. | Подп. и дата

25206-04 84 Формат А4

Инв. № подл.	Подп. и дата	Взам. инв. №	Инв. № дубл.	Подп. и дата

Серия 5.900-7 Выпуск 3

Формат	Зона	Поз.	Обозначение	Наименование	Кол. на исполн. А14Б558.000- —	01	02	03	04	05					Примечание
				Документация											
А3			А14Б558.000 СБ	Сборочный чертеж	X	X	X	X	X	X					
				Сборочные единицы											
А4		1	А14Б554.010	Опора	1										
			-01	Опора		1									
			-02	Опора			1								
			-03	Опора				1							
			-04	Опора					1						
			-05	Опора						1					

Изм.	Лист	№ докум.	Подп.	Дата	А14Б558.000		
Разраб.		Кроль			Опора подвижная двухрядная	Лит	Лист 1 / Листов 2
Пров.		Крупник				Сантехниипроект	
Рук. груп.		Крупник					
Н. контр.		Лейтес					
Утв.		Спивак					

Копировал Формат А4

Инв. № подл.	Подп. и дата	Взам. инв. №	Инв. № дубл.	Подп. и дата

Формат	Зона	Поз.	Обозначение	Наименование	Кол. на исполн. А14Б558.000- —	01	02	03	04	05					Примечание
А4		2	А14Б558.010	Кронштейн	1	1									
			-01	Кронштейн			1	1							
			-02	Кронштейн					1	1					

Изм.	Лист	№ докум.	Подп.	Дата	А14Б558.000	Лист 2

Копировал Формат А4

25206-04 85

А14Б 558.000 СБ

Серия 5.900-7 Выпуск 3

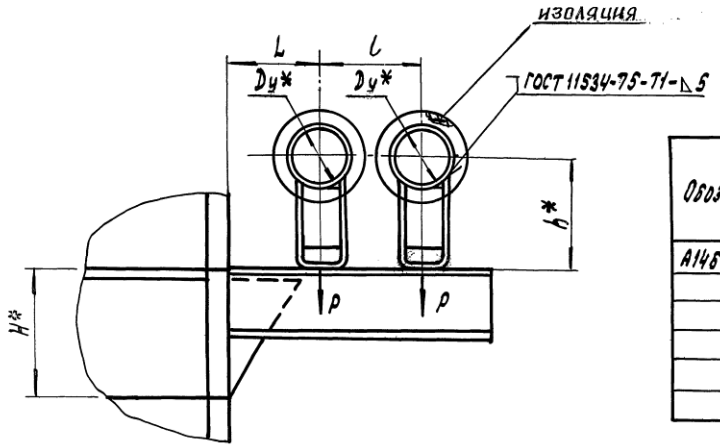

Обозначение	Условный проход Dy*, мм	Допускаемые нагрузки, кгс: вертикальн. P	Допускаемые нагрузки, кгс: горизонт. Q	Размеры, мм: L	l	H*	H_1*	h*	Масса, кг
А14Б 558 000	50	51	15	150	245	160	98	132	3,02
-01								182	5,48
-02	65	78	23	160	270			140	5,07
-03								190	5,54
-04	80	107	32	185	320	200	129	147	7,05
-05								197	7,52

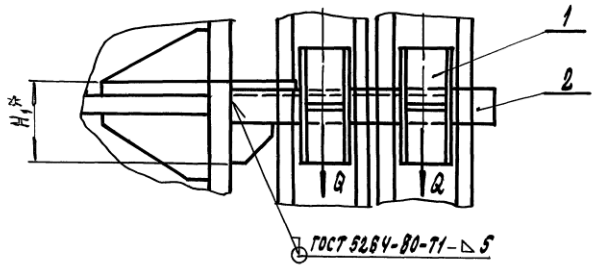

1. * Размеры для справок
2. $\pm \frac{t_2}{2}$

Изм.	Лист	№ докум.	Подп.	Дата	А14Б 558.000 СБ			
Разраб.		Кроль			Опора подвижная двухрядная	Лит. И	Масса см. табл.	Масштаб —
Пров.		Крупник				Лист	Листов 1	
Нач. гр.		Крупник						
Гл. спец.								
Н. контр.		Лейтес				Сантехниипроект		
Утв.		Спивак						

Инв. № подл. | Подп. и дата | Взам. инв. № | Инв. № дубл. | Подп. и дата

Копировал: 25206-04 86 Формат А3

Серия 5.900-7 Выпуск 3

Обозначение	Наименование	Кол. на компл. А14Б 558.010 -			Примечание
		–	01	02	
	Документация				
А14Б 558.010 СБ	Сборочный чертеж				
	Детали				
А14Б 554.003	Косынка	1	1		
–01	Косынка			1	
А14Б 555.002	Косынка	1	1		
–02	Косынка			1	
А14Б 558.003	Основание	1			
–01	Основание		1		
–02	Основание			1	

Формат	Зона	Поз.	Обозначение	Наименование	Кол.
А4		1	А14Б 554.003	Косынка	1
А4		2	А14Б 555.002	Косынка	1
А4		3	А14Б 558.003	Основание	1

Инв. № подл. | Подп. и дата | Взам. инв. № | Инв. № дубл. | Подп. и дата

Изм.	Лист	№ докум.	Подп.	Дата	А14Б 558.010
Разраб.		Кроль			Кронштейн
Пров.		Крупник			Лит. / Лист / Листов 1
Гл. гр.		Крупник			САНТЕХНИИПРОЕКТ
Н. контр.		Лейтес			
Утв.		Спивак			

Копировал Формат А4

А14Б 558.010 СБ

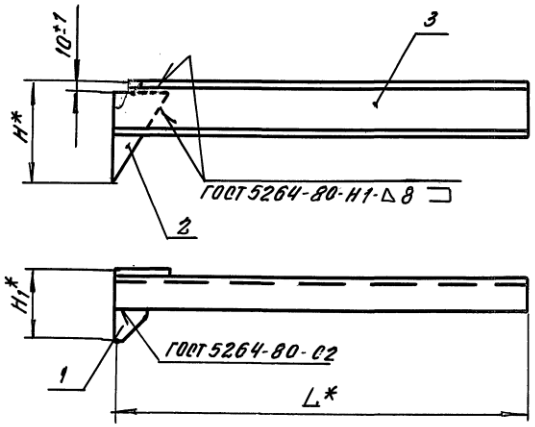

Обозначение	Размеры, мм			Масса, кг
	L*	H*	H1*	
А14Б 558.010	500	160	98	3,82
–01	550			3,91
–02	650	200	129	5,89

*Размеры для справок

Изм.	Лист	№ докум.	Подп.	Дата	А14Б.558.010 СБ			
Разраб.		Кроль			Кронштейн	Лит.	Масса	Масштаб
Пров.		Крупник				И	см. табл.	–
Нач. гр.		Крупник				Лист	Листов 1	
Н. контр.		Лейтес				САНТЕХНИИПРОЕКТ		
Утв.		Спивак						

Инв. № подл. | Подп. и дата | Взам. инв. № | Инв. № дубл. | Подп. и дата

25206-04 87 Формат А4

Инв.№под	Подп. и дата	Взам.инв№	Инв.№дубл	Подп. и дата

Серия 5.900-7 Выпуск 3

Форм	Зона	Поз.	Обозначение	Наименование	Кол. на исполн. А14Б 559.000- —	01	02	03	04	05	06	07	08	09	Примечание
				Документация											
А3			А14Б 559.000СБ	Сборочный чертеж											
				Сборочные единицы											
А4		1	А14Б 554.010-06	Опора	2										
			-07	Опора		2									
			-08	Опора			1								
			-09	Опора				1							
			-10	Опора					1						
			-11	Опора						1					
			-12	Опора							1				
			-13	Опора								1			
			-14	Опора									1		

Исполнения 10...19-см.лист 3
20,21-см. лист 4

Изм	Лист	№докум.	Подп.	Дата
Разраб.		Кроль		
Пров.		Крупник		
Рук.гр.		Крупник		
Н.контр.		Лентес		
Утв.		Спивак		

А14Б 559.000

Опора подвижная двухрядная.

Лит.	Лист	Листов
И	1	4

Сантехниипроект

Копировал: Формат А4

Инв.№под	Подп. и дата	Взам.инв№	Инв.№дубл.	Подп. и дата

Форм	Зона	Поз.	Обозначение	Наименование	Кол. на исполн. А14Б 559.000- —	01	02	03	04	05	06	07	08	09	Примечание
А4		1	А14Б 554.010-15	Опора										1	
А4		2	А14Б 554.010-06	Опора			1		1		1		1		
			-07	Опора				1		1		1		1	
А4		3	А14Б 559.010	Кронштейн	1	1									
			-01	Кронштейн			1	1							
			-02	Кронштейн					1	1					
			-03	Кронштейн							1	1			
			-04	Кронштейн									1	1	

Изм	Лист	№докум.	Подп.	Дата

А14Б 559.000

Лист 2

Копировал: Формат А4

25206-04 88

Инв. № подл.	Подп. и дата	Взам. инв. №	Инв. № дубл.	Подп. и дата

Серия 5.900-7 Выпуск 3

Формат	Зона	Поз.	Обозначение	Наименование	Кол. на исполн. А14Б 559.000 10	11	12	13	14	15	16	17	18	19	Примечание
				Документация											
А3			А14Б 559.000 СБ	Сборочный чертеж											
				Сборочные единицы											
А4		1	А14Б 554.010-08	Опора	2										
			-09	Опора		2									
			-10	Опора			1						2		
			-11	Опора				1						2	
			-12	Опора					1						
			-13	Опора						1					
			-14	Опора							1				
			-15	Опора								1			
А4		2	А14Б 554.010-08	Опора			1		1		1				
			-09	Опора				1		1		1			
А4		3	А14Б 559.010-05	Кронштейн	1	1									
			-06	Кронштейн			1	1							
			-07	Кронштейн					1	1					
			-08	Кронштейн							1	1			
			-09	Кронштейн									1	1	

Изм.	Лист	№ докум.	Подп.	Дата	А14Б 559.000	Лист 3

Копировал: Формат А4

Инв. № подл.	Подп. и дата	Взам. инв. №	Инв. № дубл.	Подп. и дата

Формат	Зона	Поз.	Обозначение	Наименование	Кол. на исполн. А14Б 559.000- 20	21	Примечание
				Документация			
А3			А14Б 559.000 СБ	Сборочный чертеж			
				Сборочные единицы			
А4		1	А14Б 559.010-12	Опора	1		
			-13	Опора		1	
		2	-10	Опора	1		
			-11	Опора		1	
А4		3	А14Б 559.010-10	Кронштейн	1	1	

25206-04 89

Изм.	Лист	№ докум.	Подп.	Дата	А14Б 559.000	Лист 4

Копировал: Формат А4

А14Б559.000 СБ

Серия 5.900-7 выпуск 3

Рис. 1

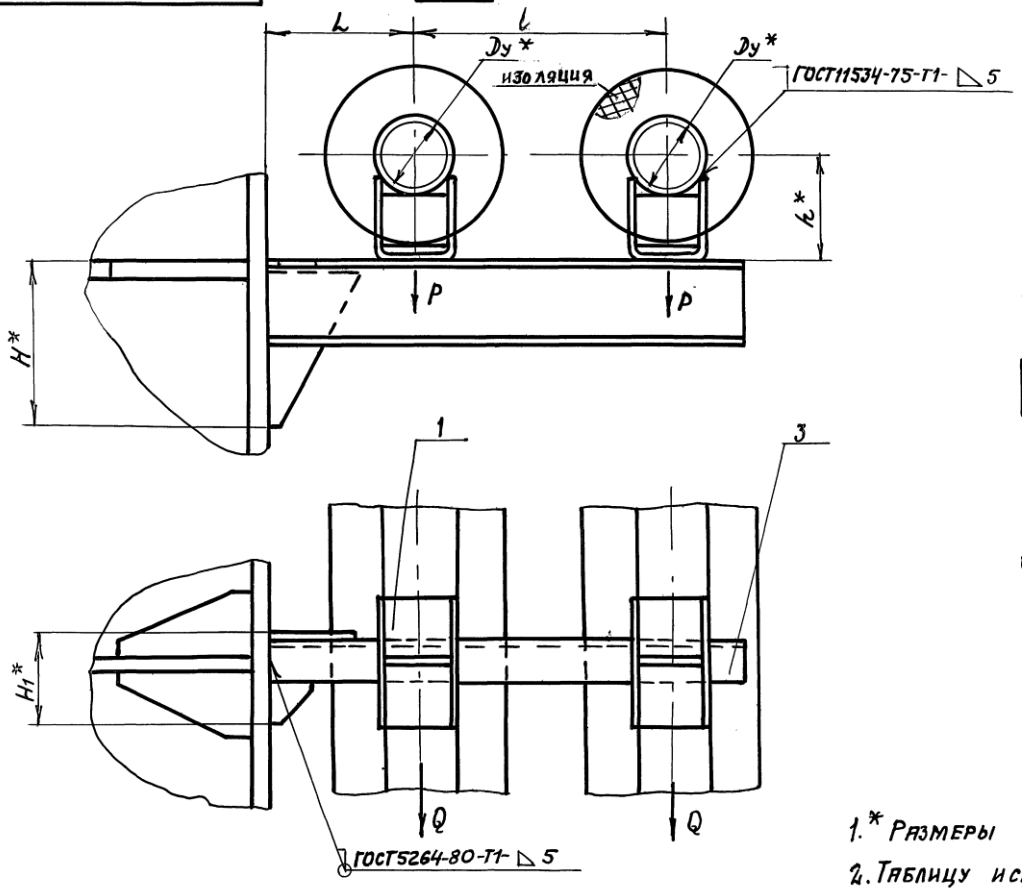

Рис. 2

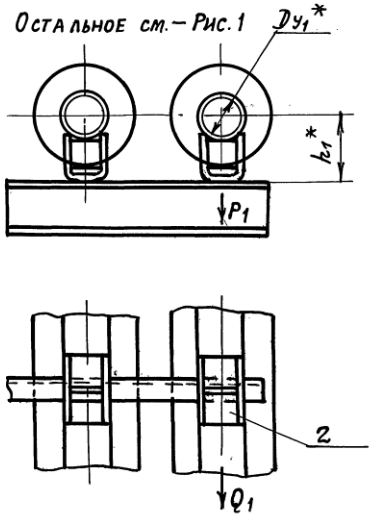

1.* Размеры для справок.

2. Таблицу исполнений см. лист 2

Изм.	Лист	№ докум.	Подп.	Дата	А14Б559.000 СБ			
Разраб.		Кроль			Опора подвижная двухрядная	Лит.	Масса	Масштаб
Пров.		Крупник				И	см. табл.	—
Нач. гр.		Крупник				Лист	Листов 1	
Н. контр.		Лейтес				Сантехниипроект		
Утв.		Спивак						

Копировал: 25206-04 90 Формат А3

Инв. № подл. | Подп. и дата | Взам. инв. № | Инв. № дубл. | Подп. и дата

А146 559.000

Серия 5.900-7 Выпуск 3

Обозначение	Рис.	Условный прохода, мм		Допускаемые нагрузки, кгс				Размеры, мм						Масса, кг
				вертикальные		горизонтальные								
		Dy^*	Dy_1^*	P	P_1	Q	Q_1	H^*	H_1^*	L	l	h^*	h_1^*	
А146 559.000	1	100	—	157	—	47	—	240	110	195±1	340±1	156	—	9,20
–01												206	—	9,86
–02	2	125	100	220	157	66	47,1			195±1	340±1	168	156	9,68
–03												218	206	10,36
–04		150		325		97		280	116	210±1	355±1	182	156	12,3
–05												232	206	13,0
–06		200		860		258		360	164	220±1	365±1	212	156	22,0
–07												262	206	23,7
–08		250		1153		345		430	179	260±1	405±1	239	156	27,5
–09												289	206	29,3
–10	1	125	—	220	—	66	—	280	116	290±1	435±1	168	—	11,2
–11												218	—	11,8
–12	2	150	125	325	220	97	66	280	130	210±1	370±1	182	168	12,89
–13												232	218	13,84
–14		200		860		258		400	172	220±1	380±1	212	168	22,64
–15												262	218	24,36
–16		250		1153		346		430	179	260±1	420±1	239	168	28,73
–17												289	218	29,45
–18	1	150	—	325	—	97	—	310	138	290±1	390±1	182	—	14,53
–19												232	—	15,49
–20	2	200	150	860	325	258	97,5	430	179	260±1	430±1	212	180	26,3
–21												262	230	28,0

Инв.№ подл. | Подп. и дата | Взам. инв.№ | Инв.№ дубл. | Подп. и дата

Изм	Лист	№ докум.	Подпись	Дата	А146 559.000 СБ	Лист 2

Копировал: 25206-04 91 Формат А3

Серия 5.900-7 Выпуск 3

А14Б 558.003

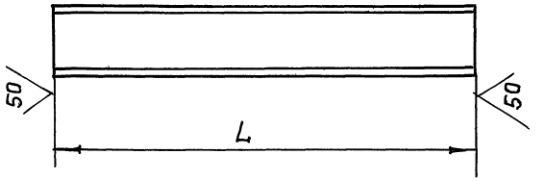

Обозначение	L, мм.	Материал	Масса, кг.
А14Б 558.003	500-1,5	Швеллер 8 ГОСТ 8240-89 / Ст.3 ГОСТ 535-88	3,5
-01	550-1,75		3,87
-02	650-2,0	Швеллер 10 ГОСТ 8240-89 / Ст.3 ГОСТ 535-88	5,58

Изм.	Лист	№ докум.	Подп.	Дата	А14Б 558.003			
Разр.		Кроль			Основание.	Лит И	Масса См. табл.	Масштаб —
Пров.		Крупник				Лист	Листов 1	
Нач.гр.		Крупник			см. табл.	САНТЕХНИИПРОЕКТ		
Гл.спец								
Н.контр		Лейтес						
Утв.		Сливак						

Инв.№ подл. | Подп. и дата | Взам. инв.№ | Инв.№ дубл. | Подп. и дата

Формат А4

Обозначение	Наименование	Кол. на исполн. А14Б 559.010-									Примечание
		—	01	02	03	04	05	06	07	08	09	
	Документация											
А14Б 559.010СБ	Сборочный чертеж											
	Детали											
А14Б 554.003-02	Косынка		1	1	1							
-03	Косынка							1		1		
-04	Косынка				1	1			1	1		
А14Б 555.002-02	Косынка		1	1								
-03	Косынка				1		1	1				
-05	Косынка				1		1					
-07	Косынка					1				1		
-06	Косынка								1			
-04	Косынка										1	

Поз.	Обозначение	Наименование	Кол.	Примечание
1	А14Б 554.003-02	Косынка	1	
2	А14Б 555.002-02	Косынка	1	

Формат А4

Исполнение 10-см. лист 3.

Изм.	Лист	№ докум.	Подп.	Дата	А14Б 559.010			
Разраб.		Кроль			Кронштейн	Лит И	Лист 1	Листов 3
Пров.		Крупник				САНТЕХНИИПРОЕКТ		
Рук.гр.		Крупник						
Н.конт.		Лейтес						
Утв.		Сливак						

Копировал:

Формат А4

ООО "Изополимет Плюс" - https://izopolimet.by

Инв. № подл.	Подп. и дата	Взам. инв. №	Инв. № дубл.	Подп. и дата

Серия 5.900-7 Выпуск 3

Формат	Зона	Поз.	Обозначение	Наименование	Кол. на исполн. А14Б 559.010- —	01	02	03	04	05	06	07	08	09	Примечание
А4		3	А14Б 559.003	Основание	1										
			-01	Основание		1									
			-02	Основание			1								
			-03	Основание				1							
			-04	Основание					1						
			-05	Основание						1					
			-06	Основание							1				
			-07	Основание								1			
			-08	Основание									1		
			-09	Основание										1	

Изм.	Лист	№ докум.	Подп.	Дата	А14Б 559.010	Лист 2

Копировал: Формат А4

Инв. № подл.	Подп. и дата	Взам. инв. №	Инв. № дубл.	Подп. и дата

Формат	Зона	Поз.	Обозначение	Наименование	Кол. на исполн. А14Б 559.010- 10	Примечание
				Документация		
А4			А14Б 559.010 СБ	Сборочный чертеж	X	
				Детали		
А4		1	А14Б 554.003-04	Косынка	1	
А4		2	А14Б 555.002-07	Косынка	1	
А4		3	А14Б 559.003-10	Основание	1	

25206-04 93

Изм.	Лист	№ докум.	Подп.	Дата	А14Б 559.010	Лист 3

Копировал: Формат А4

Серия 5.900-7 Выпуск 3

А14Б 559.010 СБ

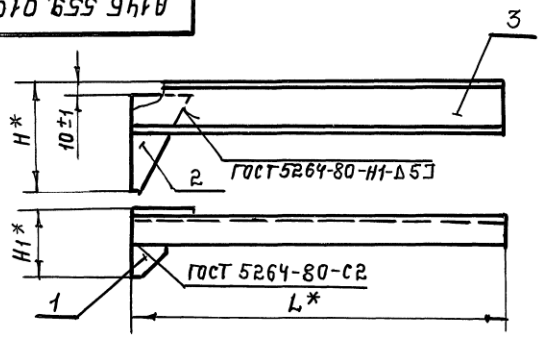

Обозначение	Размеры, мм.			Масса, кг.
	H*	H1*	L*	
А14Б559.010	240	110	635	7,30
-01			645	7,72
-02	280	116	665	9,27
-03	360	164	685	15,72
-04	430	179	765	20,6
-05	280	116	825	9,20
-06	280	130	680	10,1
-07	400	172	700	16,36
-08	430	179	785	20,73
-09	310	138	785	11,75
-10	430	179	800	19,73

* Размеры для справок.

Изм	Лист	№ докум	Подп.	Дата	А14Б 559.010 СБ			
Разраб		Кроль			Кронштейн	Лит. И	Масса см. табл.	Масштаб —
Пров.		Крупник				Лист	Листов: 1	
Нач.гр.		Крупник				Сантехниипроект		
Гл.спец								
Н.конт.		Лейтес						
Утв.		Спивак						

Инв.№ подл. | Подп. и дата | Взам.инв.№ | Инв.№ дубл. | Подп. и дата

А14Б 559.003

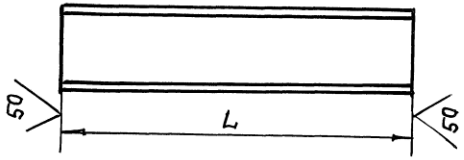

Обозначение	L, мм.	Материал		Масса, кг.
А14Б559.003	635-2	Швеллер	12 ГОСТ 8240-89 / Ст.3 ГОСТ 535-88	6,6
-01	645-2			6,9
-02	665-2	Швеллер	14 ГОСТ 8240-89 / Ст.3 ГОСТ 535-88	8,43
-03	685-2	Швеллер	18а ГОСТ 8240-89 / Ст.3 ГОСТ 535-88	14,9
-04	765-2	Швеллер	22 ГОСТ 8240-89 / Ст.3 ГОСТ 535-88	19,7
-05	825-2,3	Швеллер	14 ГОСТ 8240-89 / Ст.3 ГОСТ 535-88	8,36
-06	680-2	Швеллер	14 ГОСТ 8240-89 / Ст.3 ГОСТ 535-88	9,3
-07	700-2	Швеллер	20 ГОСТ 8240-89 / Ст.3 ГОСТ 535-88	15,5
-08	785-2	Швеллер	22 ГОСТ 8240-89 / Ст.3 ГОСТ 535-88	20,0
-09	785-2	Швеллер	16а ГОСТ 8240-89 / Ст.3 ГОСТ 535-88	10,86
-10	800-2	Швеллер	22 ГОСТ 8240-89 / Ст.3 ГОСТ 535-88	18,9

Изм	Лист	№ докум	Подп.	Дата	А14Б 559.003			
Разраб		Кроль			Основание	Лит И	Масса см. табл.	Масштаб —
Пров.		Крупник				Лист	Листов: 1	
Нач.гр.		Крупник				Сантехниипроект		
Гл.спец								
Н.конт.		Лейтес			См. табл.			
Утв.		Спивак						

Инв.№ подл. | Подп. и дата | Взам.инв.№ | Инв.№ дубл. | Подп. и дата

Копировал: 25206-04 94 Формат А4

ООО "Изополимет Плюс" - https://izopolimet.by

Инв.№ подл.	Подп. и дата	Взам.инв.№	Инв.№ дубл.	Подп. и дата

Серия 5.900-7 выпуск 3

Формат	Зона	Поз.	Обозначение	Наименование	Кол. на исполн. А14Б560.000-										Примечание
					–	01	02	03	04	05					
				Документация											
А3			А14Б560.000 СБ	Сборочный чертеж											
				Сборочные единицы											
А4		1	А14Б554.010	Опора	2										
			–01	Опора		2									
			–02	Опора			2								
			–03	Опора				2							
			–04	Опора					2						
			–05	Опора						2					
А4		2	А14560.010	Кронштейн	1	1									
			–01	Кронштейн			1	1							
			–02	Кронштейн					1	1					

Изм.	Лист	№ докум.	Подп.	Дата	А14Б560.000			
Разраб.		Кроль			Опора подвижная двухрядная	Лит.	Лист	Листов
Пров.		Крупник				И	1	2
Рук.груп.		Крупник				Сантехниипроект		
Н.контр.		Лейтес						
Утв.		Спивак						

Копировал Формат А4

Инв.№ подл.	Подп. и дата	Взам.инв.№	Инв.№ дубл.	Подп. и дата

Формат	Зона	Поз.	Обозначение	Наименование	Кол. на исполн. А14Б560.000-										Примечание
					–	01	02	03	04	05					
				Стандартные изделия											
		3		Болт М10-6g х 25.36 ГОСТ 7798-70	1	1	1	1	1	1					
		4		Гайка М10-6Н.5 ГОСТ 5916-70	1	1	1	1	1	1					

Изм.	Лист	№ докум.	Подп.	Дата	А14Б560.000	Лист 2

Копировал Формат А4

25206-04 95

А14Б 560.000 СБ

Серия 5.900-7 выпуск

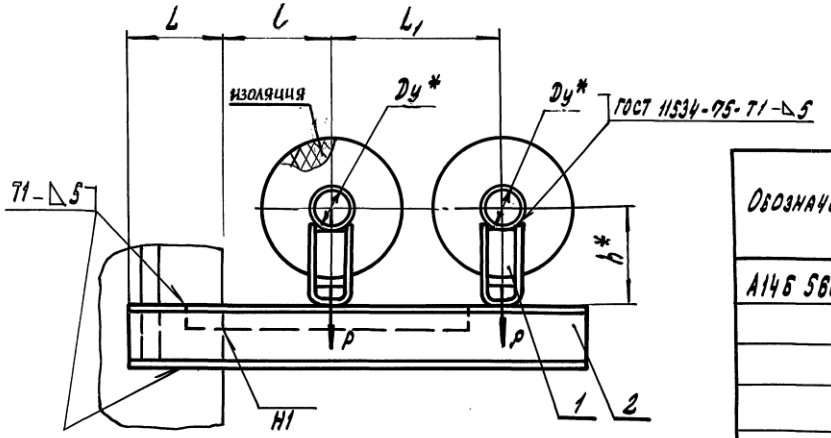

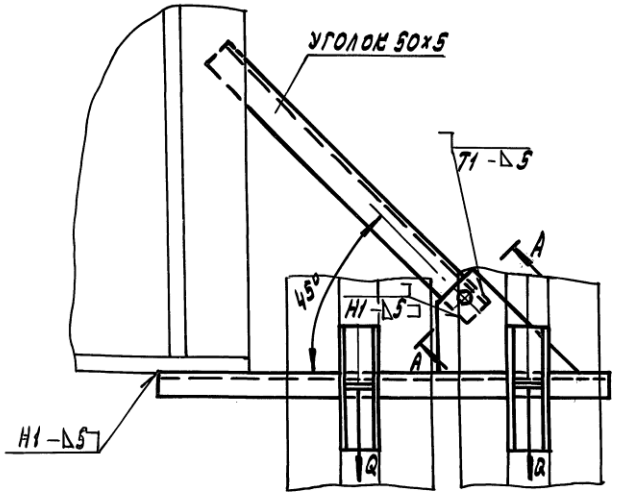

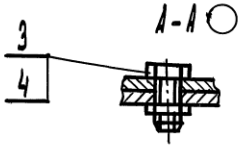

Обозначение	Условный проход Ду*, мм	Допустимые нагрузки, кгс		Размеры, мм				Масса, кг
		вертикальн.	горизонт.					
		P	Q	L	l	L_1	h*	
А14Б 560.000	50	51	15	130±1	150±1	245±1	132	5,82
—01							182	6,18
—02	65	78	23	140±1	160±1	270±1	140	6,18
—03							190	6,58
—04	80	107	32	145±1	185±1	320±1	147	6,43
—05							197	7,08

1.* Размеры для справок

2. Сварные швы по ГОСТ 5264-80, кроме швов, указанных на чертеже

Изм.	Лист	№ докум.	Подп.	Дата	А14Б 560.000 СБ			
Разраб.		Król			Опора подвижная двухрядная	Лит.	Масса	Масштаб
Пров.		Крупник				И	см. табл.	—
Нач. гр.		Крупник				Лист	Листов 1	
Гл. спец.								
Н. контр.		Лейтес				САНТЕХНИИПРОЕКТ		
Утв.		Спивак						

Копировал: 25206-04 96 Формат А3

Инв. № подл. | Подп. и дата | Взам. инв. № | Инв. № дубл. | Подп. и дата

Серия 5.900-7 Выпуск 3

А146 560.010 СБ

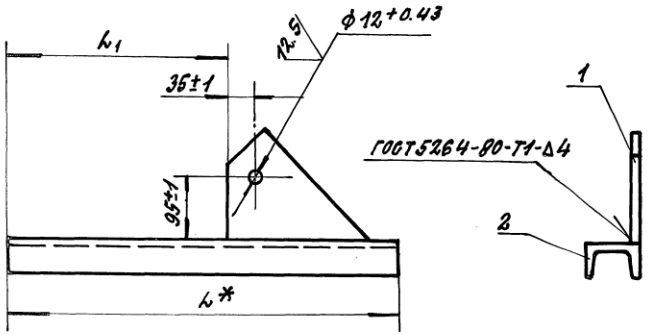

Обозначение	Размеры, мм		Масса кг
	L*	L1	
А146 560.010	625	395±1	4.94
-01	670	440±1	5.25
-02	750	520±1	5.74

* Размер для справок.

Изм.	Лист	№ докум.	Подп.	Дата	А146 560.010 СБ			
Разраб.		Кроль			Кронштейн	Лит. И	Масса См. табл.	Масштаб
Пров.		Крупник				Лист	Листов 1	
Нач.гр.		Крупник				САНТЕХНИИПРОЕКТ		
Гл.спец.								
Н.контр.		Лейтес						
Утв.		Спивак						

Инв. № подл. | Подпись и дата | Взам. инв. № | Инв. № дубл. | Подпись и дата

Копировал: Формат А4

Позиция	Обозначение	Наименование	Кол. на исполн. А146 560.010-			Примечание
			—	01	02	
		Документация				
	А146 560.010	Сборочный чертеж				
		Детали				
1	А146 543.001	Косынка	1	1	1	
2	А146 560.001	Основание	1	1		
	-01	Основание		1		
	-02	Основание			1	
Формат			А4			
Зона						
Поз.						

Инв. № подл. | Подп. и дата | Взам. инв. № | Инв. № дубл. | Подп. и дата

Изм.	Лист	№ докум.	Подп.	Дата	А146 560.010			
Разраб.		Кроль			Кронштейн	Лит. И	Лист	Листов 1
Пров.		Крупник				САНТЕХНИИПРОЕКТ		
Рук.гр.		Крупник						
Н.контр.		Лейтес						
Утв.		Спивак						

Копировал: Формат А4

25206-04 97

Серия 5.900-7 Выпуск 3

А14Б 560.001

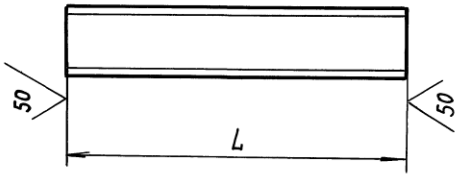

Обозначение	L, мм	Масса, кг
А14Б 560.001	$625_{-1,75}$	4,4
-01	$670_{-2,0}$	4,72
-02	$750_{-2,0}$	5,3

Изм	Лист	№ докум.	Подп.	Дата	А14Б 560.001			
Разраб.	Кроль				Основание	Лит. И	Масса см. табл.	Масштаб —
Пров.	Крупник					Лист	Листов	
Нач. гр.	Крупник				см. табл.	САНТЕХНИИПРОЕКТ		
Гл. спец.								
Н. контр.	Лейтес							
Утв.	Спивак							

Инв. № подл. | Подп. и дата | Взам. инв. № | Инв. № дубл. | Подп. и дата

Формат А4

Обозначение		Наименование	Кол. на исполн. А14Б561.000 —									Примечание
			—	01	02	03	04	05	06	07	08	09
		Документация										
		Сборочный чертеж										
А14Б 561.000 СБ		Сборочные единицы										
А14Б 554.010-06	1	Опора	2									
-07		Опора		2								
-08		Опора			1							
-09		Опора				1						
-10		Опора					1					
-11		Опора						1				
-12		Опора							1			
-13		Опора								1		

Формат А4 | Зона | Поз.

Исполнения 10...19-см. листы 3,4
20, 21-см. листы 5

Изм.	Лист	№ докум.	Подп.	Дата	А14Б 561.000			
Разраб.	Кроль				Опора подвижная двухрядная	Лит. И	Лист 1	Листов 5
Пров.	Крупник							
Рук. груп.	Крупник							
Н. контр.	Лейтес							
Утв.	Спивак							

Инв. № подл. | Подп. и дата | Взам. инв. № | Инв. № дубл. | Подп. и дата

Копировал

Формат А4

25206-04 98

Инв. № подл.	Подп. и дата	Взам. инв. №	Инв. № дубл.	Подп. и дата

Серия 5.900-7 выпуск 3

			Обозначение	Наименование	Кол. на исполн. А14Б561.000- —	01	02	03	04	05	06	07	08	09	Примечание
А4	1		А14Б554.010-14	Опора									1		
			-15	Опора										1	
А4	2		А14Б561.010	Кронштейн	1	1									
			-01	Кронштейн			1	1							
			-02	Кронштейн					1	1					
			-03	Кронштейн							1	1			
			-04	Кронштейн									1	1	
А4	3		А14Б554.010-06	Опора			1		1		1		1		
			-07	Опора				1		1		1		1	
				Стандартные изделия											
	4			Болт М10-6g×25.36 ГОСТ 7798-70	1	1	1	1	1	1	1	1	1	1	
	5			Гайка М10-6Н.5 ГОСТ 5915-70	1	1	1	1	1	1	1	1	1	1	

Изм.	Лист	№ докум.	Подп.	Дата	А14Б561.000	Лист 2

Копировал Формат А4

Инв. № подл.	Подп. и дата	Взам. инв. №	Инв. № дубл.	Подп. и дата

			Обозначение	Наименование	Кол. на исполн. А14Б561.000- 10	11	12	13	14	15	16	17	18	19	Примечание
				Документация											
А3			А14Б561.000 СБ	Сборочный чертеж											
				Сборочные единицы											
А4	1		А14Б554.010-08	Опора	2										
			-09	Опора		2									
			-10	Опора			1						2		
			-11	Опора				1						2	
			-12	Опора					1						
			-13	Опора						1					
			-14	Опора							1				
			-15	Опора								1			
А4	2		А14Б561.010-05	Кронштейн	1	1									
			-06	Кронштейн			1	1							
			-07	Кронштейн					1	1					
			-08	Кронштейн							1	1			

Изм.	Лист	№ докум.	Подп.	Дата	А14Б561.000	Лист 3

Копировал Формат А4

25206-01 9

Инв. № подл.	Подп. и дата	Взам. инв. №	Инв. № дубл.	Подп. и дата

Серия 5.900-7 выпуск 3

Формат	Зона	Поз.	Обозначение	Наименование	Кол. на исполн. А14Б 561.000 — 10	11	12	13	14	15	16	17	18	19	Примечание
А4		2	А14Б561.010 —09	Кронштейн									1	1	
А4		3	А14Б554.000 —08	Опора			1		1		1				
			—09	Опора				1		1		1			
				Стандартные изделия											
		4		Болт М10-6g×25.36 ГОСТ 7798-70	1	1	1	1	1	1	1	1	1	1	
		5		Гайка М10-6Н.5 ГОСТ 5915-70	1	1	1	1	1	1	1	1	1	1	

Изм.	Лист	№ докум.	Подп.	Дата	А14Б 561.000	Лист 4

Копировал Формат А4

Инв. № подл.	Подп. и дата	Взам. инв. №	Инв. № дубл.	Подп. и дата

Формат	Зона	Поз.	Обозначение	Наименование	Кол. на исполн. А14Б 561.000 — 20	21	Примечание
				Документация			
А3			А14Б 561.000 СБ	Сборочный чертеж			
				Сборочные единицы			
А4		1	А14Б 554.010—12	Опора	1		
			А14Б 561.010—13	Опора		1	
А4		2	А14Б 554.010—10	Кронштейн	1	1	
А4		3	А14Б 561.010—10	Опора	1		
			—11	Опора		1	
				Стандартные изделия			
		4		Болт М10-6g×25.36 ГОСТ 7798-70	1	1	
		5		Гайка М10-6Н.5 ГОСТ 5915-70	1	1	

Изм.	Лист	№ докум.	Подп.	Дата	А14Б 561.000	Лист 5

Копировал Формат А4

22206-04 100

А14Б 561.000СБ

Серия 5.900-7 Выпуск 3

Рис.1

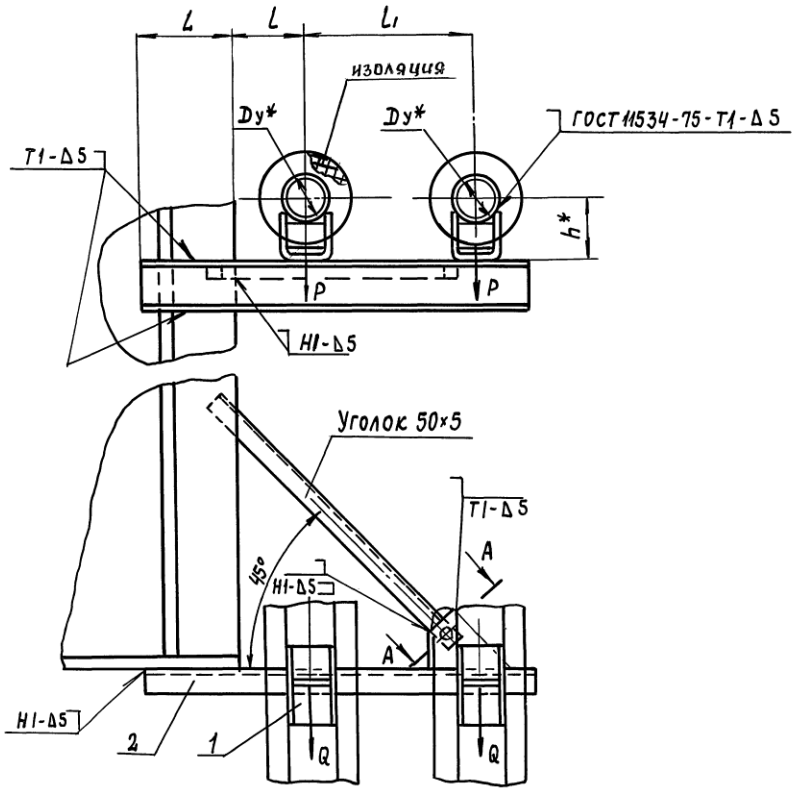

Рис.2

Остальное-см. рис.1

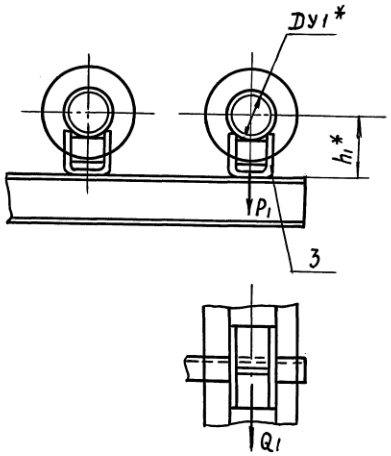

А-А

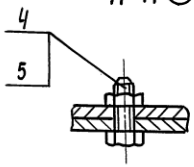

1.* Размеры для справок.

2. Сварные швы по ГОСТ 5264-80, кроме швов указанных на чертеже

3. Таблицу исполнений см. лист 2

Изм	Лист	№ докум.	Подп.	Дата	А14Б 561.000СБ			
Разраб.		Кроль			Опора подвижная двухрядная	Лит	Масса	Масштаб
Пров.		Крупник				И	См. табл.	—
Нач.гр.		Крупник				Лист 1	Листов 2	
Гл.спец.						Сантехниипроект		
Н.контр.		Лейтес						
Утв.		Спивак						

25206-04 101 Формат А3

Инв.№ подл. | Подп. и дата | Взам.инв.№ | Инв.№ дубл. | Подп. и дата

ООО "Изополимет Плюс" - https://izopolimet.by

А146 561.000 СБ

Серия 5.900-7 Выпуск 3

Обозначение	Рис.	Условный проход, мм		Допускаемые нагрузки, кгс				Размеры, мм					Масса, кг
				вертикальн.		горизонтальн.							
		D_y*	D_{y1}*	P	P_1	Q	Q_1	L	e	b_1	h*	h_1*	
А146 561.000-01	1	100	—	157	157	47	47	250±1	195±1	340±1	156	—	12,54
											206	—	13,20
-02	2	125	100	220		66		270±1	210±1	355±1	168	156	12,96
-03											218	206	13,78
-04		150		325		97		285±1	220±1	365±1	182	156	15,97
-05											232	206	16,94
-06		200		860		258		390±1	260±1	405±1	212	156	26,78
-07											262	206	28,5
-08		250		1153		346		465±1	290±1	435±1	239	156	38,20
-09											289	206	39,74
-10	1	125	—	220	220	66	66	270±1	210±1	370±1	168	—	15,2
-11											218	—	15,88
-12	2	150	125	325		97		285±1	220±1	380±1	182	168	17,47
-13											232	218	18,34
-14		200		860		258		390±1	260±1	420±1	212	168	30,0
-15											262	218	31,8
-16		250		1153		346		465±1	290±1	450±1	239	168	38,42
-17											289	218	40,22
-18	1	150	—	325	325	97	97	285±1	220±1	390±1	182	—	19,67
-19											232	—	20,64
-20	2	200	150	860		258		390±1	260±1	430±1	212	180	34,98
-21											262	230	36,7

Инв. № подл. | Подп. и дата | Взам. инв. № | Инв. № дубл. | Подп. и дата

Изм.	Лист	№ докум.	Подп.	Дата	А146 561.000 СБ	Лист 2

25206-04 102 Формат А3

ООО "Изополимет Плюс" - https://izopolimet.by

Инв. № подл.	Подп. и дата	Взам. инв. №	Инв. № дубл.	Подп. и дата

Серия 5.900-7 Выпуск 3

Формат	Зона	Поз.	Обозначение	Наименование	Кол. на исполн. А 14Б 561.010 —										Примечание
					—	01	02	03	04	05	06	07	08	09	
				Документация											
А4			А 14Б 561.010 СБ	Сборочный чертеж											
				Детали											
А4		1	А 14Б 543.001	Косынка	1	1	1	1	1	1	1	1	1	1	
А4		2	А 14Б 561.002	Основание	1										
			01	Основание		1									
			02	Основание			1								
			03	Основание				1							
			04	Основание					1						
			05	Основание						1					
			06	Основание							1				
			07	Основание								1			
			08	Основание									1		
			09	Основание										1	

Исполнение 10 - см. лист 2

Изм.	Лист	№ докум.	Подп.	Дата	А 14Б 561.010		
Разраб.		Кроль			Кронштейн	Лит	Лист 1 / Листов 2
Пров.		Крупник					
Рук. гр.		Крупник				САНТЕХНИИПРОЕКТ	
Н. контр.		Лейтес					
Утв.		Спивак					

Копировал Формат А4

Инв. № подл.	Подп. и дата	Взам. инв. №	Инв. № дубл.	Подп. и дата

Формат	Зона	Поз.	Обозначение	Наименование	Кол. на исполн. А 14Б 561.010 —	Примечание
					10	
				Документация		
А4			А 14Б 561.010 СБ	Сборочный чертеж	X	
				Детали		
А4		1	А 14Б 543.001	Косынка	1	
А4		2	А 14Б 561.002	Основание	1	

Изм.	Лист	№ докум.	Подп.	Дата	А 14Б 561.010	Лист 2

Копировал Формат А4

25206-04 103

Серия 5.900-7 Выпуск 3

А14Б 561.002

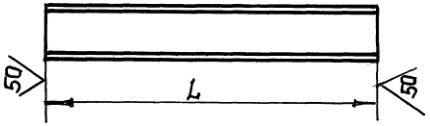

Обозначение	Материал	L, мм	Масса, кг
А14Б 561.002	Швеллер 12 ГОСТ 8240-89 / Ст.3 ГОСТ 535-88	935-2,3	9,72
-01		985-2,3	10,24
-02	Швеллер 14 ГОСТ 8240-89 / Ст.3 ГОСТ 535-88	1020-2,5	12,32
-03	Швеллер 18а ГОСТ 8240-89 / Ст.3 ГОСТ 535-88	1205-2,6	19,64
-04	Швеллер 22 ГОСТ 8240-89 / Ст.3 ГОСТ 535-88	1340-3,1	30,28
-05	Швеллер 14 ГОСТ 8240-89 / Ст.3 ГОСТ 535-88	1000-2,3	12,30
-06	Швеллер 14 ГОСТ 8240-89 / Ст.3 ГОСТ 535-88	1035-2,6	13,76
-07	Швеллер 20 ГОСТ 8240-89 / Ст.3 ГОСТ 535-88	1220-2,6	22,94
-08	Швеллер 22 ГОСТ 8240-89 / Ст.3 ГОСТ 535-88	1355-3,1	30,62
-09	Швеллер 16а ГОСТ 8240-89 / Ст.3 ГОСТ 535-88	1045-2,6	16,0
-10	Швеллер 22 ГОСТ 8240-89 / Ст.3 ГОСТ 535-88	1230-3,6	23,0

Изм.	Лист	№ докум.	Подп.	Дата	А14Б 561.002			
Разраб.	Кроль				Основание	Лит. И	Масса см. табл.	Масштаб
Пров.	Крупник					Лист	Листов 1	
Нач.гр.	Крупник							
Н.конт.	Лейтес				см. табл.	Сантехниипроект		
Утв.	Спивак							

Формат А4

Инв. № подл. | Подп. и дата | Взам. инв. № | Инв. № дубл. | Подп. и дата

А14Б 561.010СБ

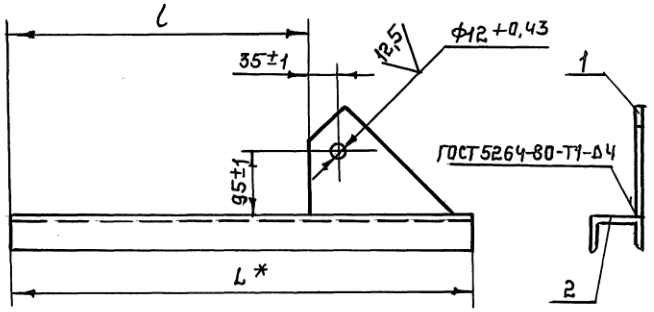

Обозначение	Размеры, мм. L*	L	Масса, кг.
А14Б 561.010	935	665±1	10,60
-01	985	705±1	11,1
-02	1020	740±1	13,2
-03	1205	925±1	20,5
-04	1340	1060±1	31,2
-05	1000	720±1	13,2
-06	1035	755±1	14,7
-07	1220	940±1	23,8
-08	1355	1075±1	31,5
-09	1045	765±1	16,9
-10	1230	950±1	28,7

*Размер для справок.

Изм.	Лист	№ докум.	Подп.	Дата	А14Б 561.010 СБ			
Разраб.	Кроль				Кронштейн.	Лит. И	Масса см. табл.	Масштаб —
Пров.	Крупник					Лист	Листов 1	
Нач.гр.	Крупник							
Н.конт.	Лейтес					Сантехниипроект		
Утв.	Спивак							

Копировал: 25206-04 104 Формат А4

Инв. № подл.	Подп. и дата	Взам. инв. №	Инв. № дубл.	Подп. и дата

Серия 5.900-7 Выпуск 3

Формат	Зона	Поз.	Обозначение	Наименование	Кол. на исполн. А14Б562.000 –										Примечание
					–	01	02	03	04	05	06	07			
				Документация											
А3			А14Б562.000 СБ	Сборочный чертеж											
				Сборочные единицы											
А4		1	А14Б554.010	Опора	3										
			– 01	Опора		3									
			– 02	Опора			3								
			– 03	Опора				3							
			– 04	Опора					3						
			– 05	Опора						3					
			– 06	Опора							3				
			– 07	Опора								3			

Изм	Лист	№ докум.	Подп.	Дата	А14Б562.000			
Разраб.		Кроль			Опора подвижная трехрядная	Лит.	Лист	Листов
Пров.		Крупник				И	1	2
Рук. группы		Крупник				САНТЕХНИИПРОЕКТ		
Н. контр.		Лейтес						
Утв.		Спивак						

Копировал Формат А4.

Инв. № подл.	Подп. и дата	Взам. инв. №	Инв. № дубл.	Подп. и дата

Формат	Зона	Поз.	Обозначение	Наименование	Кол. на исполн. А14Б562.000–										Примечание
					–	01	02	03	04	05	06	07			
А4		2	А14Б562.010 – 01	Кронштейн	1	1									
			– 01	Кронштейн			1	1							
			– 02	Кронштейн					1	1					
			– 03	Кронштейн							1	1			

Изм.	Лист	№ докум.	Подп.	Дата	А14Б562.000	Лист 2

Копировал Формат А4

29206-04 105

А14Б562.000-СБ

Серия 5.900-7 Выпуск 3

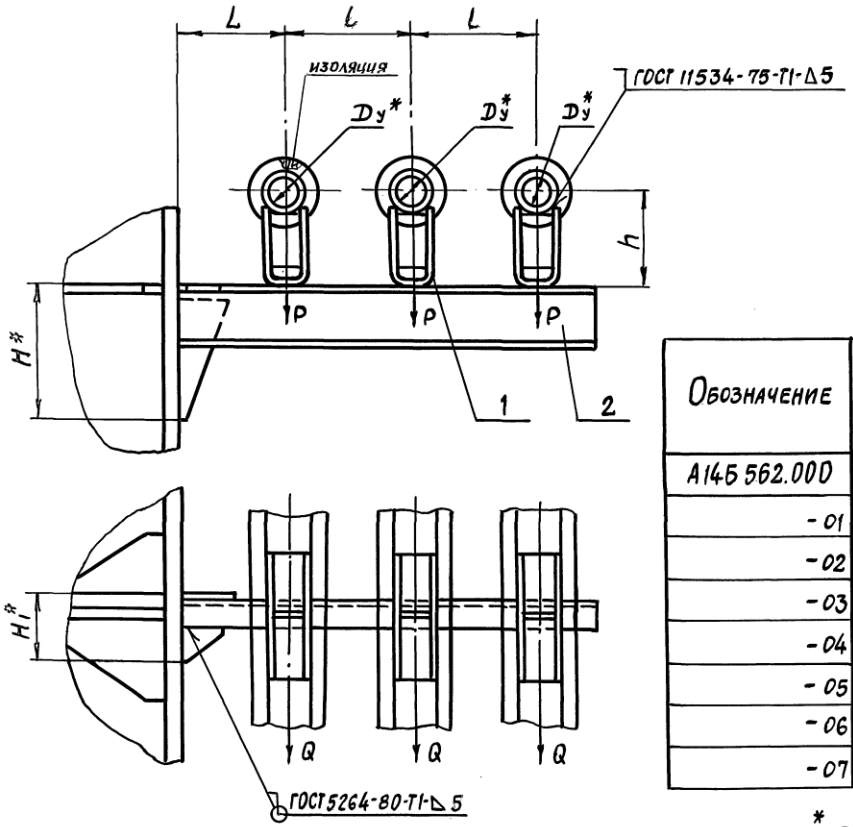

Обозначение	Условный проход D_y^*, мм	Допускаемые нагрузки, кгс		Размеры, мм					Масса, кг
		вертикальн. P	горизонтальн. Q	H*	H1*	L	l	h	
А14Б562.000	50	51	15,3	160	98	150±1	245±1	132	6,60
-01								182	7,12
-02	65	78	23,4	240	104	160±1	270±1	140	8,27
-03								190	8,86
-04	80	107	321	280	126	185±1	230±1	147	12,80
-05								197	13,38
-06	100	151	47,1	310	138	195±1	340±1	156	17,93
-07								206	19,0

* Размеры для справок

Изм.	Лист	№ докум.	Подп.	Дата	А14Б562.000 СБ			
Разраб.	Кроль				Опора подвижная трехрядная	Лит.	Масса	Масштаб
Пров.	Крупник					И	См. табл.	—
Нач.гр.	Крупник					Лист	Листов 1	
Н.контр.	Лейтес					Сантехниипроект		
Утв.	Спивак							

Инв.№подл. | Подп. и дата | Взам.инв.№ | Инв.№дубл. | Подп. и дата

25206-04 106 Формат А3

Серия 5.900-7 Выпуск 3

А14Б 562.010 СБ

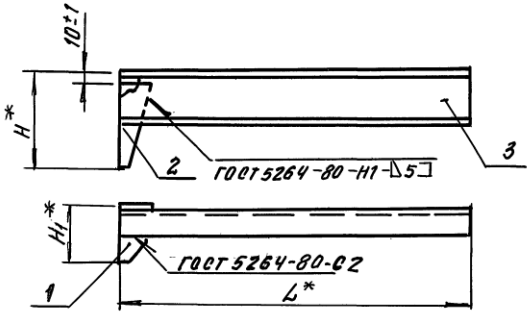

Обозначение	Размеры, мм			Масса, кг
	H*	H1*	L*	
А14Б 562.010	160	98	715	5,28
—01	240	104	775	6,88
—02	280	126	905	11,36
—03	310	138	975	15,15

*Размеры для справок

Изм.	Лист	№ докум.	Подп.	Дата	А14Б 562.010			
Разраб.		Кроль			Кронштейн	Лит. И	Масса см. табл.	Масштаб —
Провер.		Крупник				Лист	Листов	
Нач. гр.		Крупник				САНТЕХНИИПРОЕКТ		
Гл. спец.								
Н. контр.		Лейтес						
Утв.		Сливак						

Инв. № подл. | Подп. и дата | Взам. инв. № | Инв. № дубл. | Подп. и дата

Формат А4

Инв. № подл.	Подп. и дата	Взам. инв. №	Инв. № дубл.	Подп. и дата	Обозначение	Наименование	Кол. на испол. А14Б 562.010-			Примечание
							—	01	02	03	
						Документация					
						Сборочный чертеж					
						Детали					
					1 А14Б 562.010 СБ	Косынка	1	1			
					1 А14Б 554.003-02	Косынка			1	1	
					03	Косынка	1				
					2 А14Б 555.002	Косынка		1			
					02	Косынка			1		
					03	Косынка				1	
					04	Косынка				1	
					3 А14Б 562.001	Основание	1				
					01	Основание		1			
					02	Основание			1		
					03	Основание				1	
					Поз.	Зона	Формат				

Изм.	Лист	№ докум.	Подп.	Дата	А14Б 562.010			
Разраб.		Кроль			Кронштейн	Лит. И	Лист	Листов 1
Пров.		Крупник				САНТЕХНИИПРОЕКТ		
Рук. гр.		Крупник						
Н. контр.		Лейтес						
Утв.		Сливак						

Формат А4

Копировал

25206-04 107

Инв. № подл.	Подп. и дата	Взам. инв. №	Инв. № дубл.	Подп. и дата

Серия 5.900-7 выпуск 3

Формат	Зона	Поз.	Обозначение	Наименование	Кол. на исполн. А14Б563.000- —	01	02	03	04	05	06	07	08	09	Примечание
				Документация											
А3			А14Б 563.000 СБ	Сборочный чертеж											
				Сборочные единицы											
А4		1	А14Б554.010	Опора	1		1		1		1		1		
			-01	Опора		1		1		1		1		1	
А4		2	А14Б554.010 -02	Опора	2										
			-03	Опора		2									
			-04	Опора			2								
			-05	Опора				2							
			-06	Опора					2						
			-07	Опора						2					
			-08	Опора							2				

Исполнения 10...19-см. листы 3,4

Изм.	Лит.	№ докум.	Подп.	Дата	А14Б563.000			
Разраб.		Кроль			Опора подвижная трехрядная	Лит	Лист	Листов
Пров.		Крупник				И	1	4
Рук.гр.		Крупник				САНТЕХНИИПРОЕКТ		
Н.контр.		Лейтес						
Утв.		Спивак						

Копировал Формат А4

Инв. № подл.	Подп. и дата	Взам. инв. №	Инв. № дубл.	Подп. и дата

Формат	Зона	Поз.	Обозначение	Наименование	Кол. на исполн. А14Б563.000- —	01	02	03	04	05	06	07	08	09	Примечание
А4		2	А14Б 554.010 -09	Опора								2			
			-10	Опора									2		
			-11	Опора										2	
А4		3	А14Б563.010	Кронштейн	1	1									
			-01	Кронштейн			1	1							
			-02	Кронштейн					1	1					
			-03	Кронштейн							1	1			
			-04	Кронштейн									1	1	

Изм.	Лист	№ докум.	Подп.	Дата	А14Б563.000	Лист 2

Копировал Формат А4

25206-04 108

Инв. № подл.	Подп. и дата	Взам. инв. №	Инв. № дубл.	Подп. и дата

Серия 5.900-7 выпуск 3

Формат	Зона	Поз.	Обозначение	Наименование	Кол. на исполн. А14Б 563.000- 10	11	12	13	14	15	16	17	18	19	Примечание
				Документация											
А3			А14Б 563.000 СБ	Сборочный чертеж											
				Сборочные единицы											
А4		1	А14Б 554.010-04	Опора	1		1		1						
			-05	Опора		1		1		1					
			-06	Опора							1		1		
			-07	Опора								1		1	
А4		2	А14Б.554.010-06	Опора	2										
			-07	Опора		2									
			-08	Опора			2				2				
			-09	Опора				2				2			
			-10	Опора					2				2		
			-11	Опора						2				2	

Изм.	Лист	№ докум.	Подп.	Дата	А14Б 563.000	Лист 3

Формат А4

Инв. № подл.	Подп. и дата	Взам. инв. №	Инв. № дубл.	Подп. и дата

Формат	Зона	Поз.	Обозначение	Наименование	Кол. на исполн. А14Б 575.000- 10	11	12	13	14	15	16	17	18	19	Примечание
А4		3	А14Б 563.010-05	Кронштейн	1	1									
			-06	Кронштейн			1	1							
			-07	Кронштейн					1	1					
			-08	Кронштейн							1	1			
			-09	Кронштейн									1	1	

Изм.	Лист	№ докум.	Подп.	Дата	А14Б 563.000	Лист 4

Формат А4

22200-04 109

108

А146 563.000 СБ

Серия 5.900-7 Выпуск 3

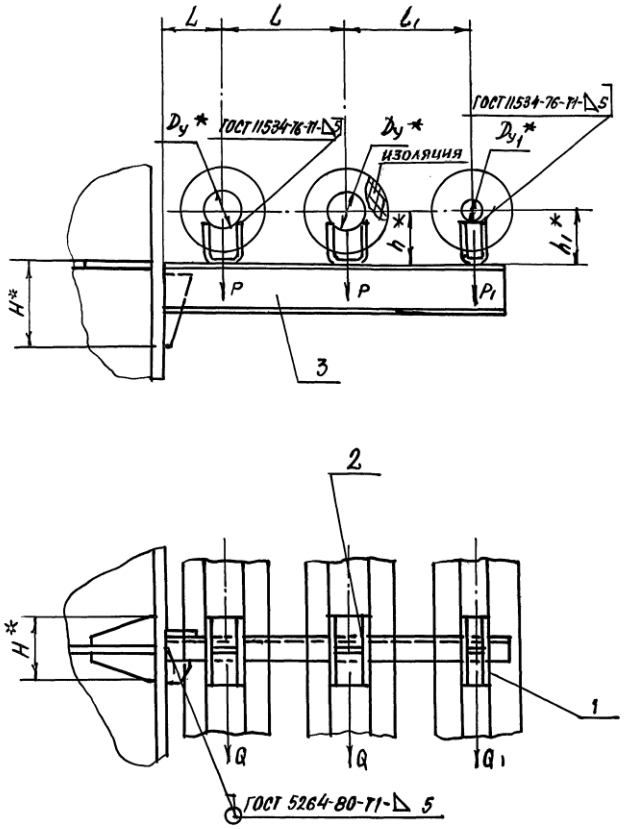

Обозначение	Условный проход мм		Допускаемые нагрузки, кгс				Размеры, мм							Масса, кг
			вертикальн.		горизонт.									
	D_y*	D_{y1}*	P	P_1	Q	Q_1	H*	H_1*	L	l	l_1	h*	h_1*	
А146 563.000	65	50	78	51	23	15	200	104	160±1	270±1	260±1	140	132	8,52
-01												190	182	9,01
-02	60		107		32		240	110	185±1	320±1	285±1	147	132	11,21
-03												197	182	11,78
-04	100		157		47		280	116	195±1	340±1	295±1	156	132	16,09
-05												206	182	16,16
-06	125		220		65		310	134	210±1	370±1	310±1	168	132	18,52
-07												218	182	19,60
-08	150		225		97		400	168	220±1	390±1	320±1	182	132	26,38
-09												232	182	27,84
-10	100	80	157	107	47	32	280	130	195±1	340±1	330±1	156	147	16,73
-11												206	197	17,80
-12	125		220		65		360	140	210±1	370±1	345±1	168	147	21,95
-13												218	197	23,0
-14	150		325		97		400	172	220±1	390±1	355±1	182	147	28,60
-15												232	197	30,0
-16	125	100	220	157	65	47	360	164	210±1	370±1	355±1	168	156	23,33
-17												218	206	24.10
-18	150		325		97		430	174	220±1	390±1	365±1	182	156	30.73
-19												232	206	32.20

* Размеры для справок

Изм.	Лист	№ докум.	Подп.	Дата	А146 563.000 СБ			
Разраб.		Кроль			Опора подвижная трехрядная	Лит. И	Масса кг. табл. —	Масштаб —
Пров.		Крупник				Лист	Листов 1	
Нач. гр.		Крупник				САНТЕХНИИПРОЕКТ		
Гл. спец.								
Н. контр.		Лейтес						
Утв.		Спивак						

25206-04 110 Формат А3

Выпуск 3 | Серия 5.900-7 | Подп. и дата | Инв. № дубл. | Взам. инв. № | Подп. и дата | Инв. № подл.

ООО "Изополимет Плюс" - https://izopolimet.by

Инв. № дубл.	Подп. и дата	Взам. инв. №	Инв. № дубл.	Подп. и дата

Серия 5.900-7 Выпуск 3

Формат	Зона	Поз.	Обозначение	Наименование	Кол. на исполн. А14Б 563.010- —	01	02	03	04	05	06	07	08	09	Примечание
				Документация											
А4			А14Б 563.010 СБ	Сборочный чертеж											
				Детали											
А4		1	А14Б 554.003 – 02	Косынка	1	1	1								
			– 03	Косынка				1		1	1				
			– 04	Косынка					1			1	1	1	
А4		2	А14Б 555.002 – 01	Косынка	1										
			– 02	Косынка		1									
			– 03	Косынка			1			1					
			– 04	Косынка				1							
			– 06	Косынка					1			1			
			– 05	Косынка							1		1		
			– 07	Косынка										1	

Изм.	Лист	№ докум.	Подп.	Дата	А14Б 563.010			
Разраб.		Кроль			Кронштейн	Лит	Лист	Листов
Пров.		Крупник				Н	1	2
Рук. гр.		Крупник				САНТЕХНИИПРОЕКТ		
Н. контр.		Лентес						
Утв.		Сливак						

Копировал Формат А4

Инв. № подл.	Подп. и дата	Взам. инв. №	Инв. № дубл.	Подп. и дата

Формат	Зона	Поз.	Обозначение	Наименование	Кол. на исполн. А14Б 575.010 —	01	02	03	04	05	06	07	08	09	Примечание
А4		3	А14Б 563.010	Основание	1										
			– 01	Основание		1									
			– 02	Основание			1								
			– 03	Основание				1							
			– 04	Основание					1						
			– 05	Основание						1					
			– 06	Основание							1				
			– 07	Основание								1			
			– 08	Основание									1		
			– 09	Основание										1	

Изм.	Лист	№ докум.	Подп.	Дата	А14Б 563.010	Лист 2

Копировал Формат А4

110

25206-04 141

Серия 5.900-7 Выпуск 3

А14Б 563.010 СБ

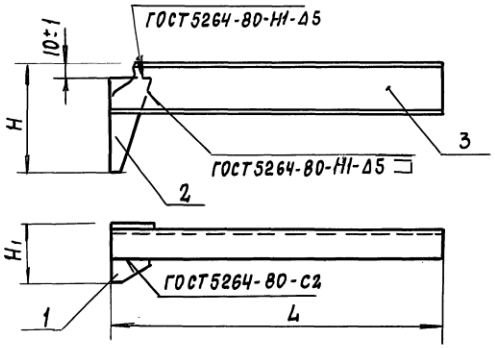

Обозначение	Размеры, мм			Масса, кг
	H	H1	L	
А14Б 563.010	200	104	770	7,13
–01	240	110	870	9,77
–02	280	116	910	12,32
–03	310	134	970	15,57
–04	400	168	1020	22,23
–05	280	130	965	13,95
–06	360	140	1025	19,08
–07	400	172	1065	24,46
–08	360	164	1035	20,38
–09	430	174	1075	26,58

Размеры для справок

Изм.	Лист.	№ докум.	Подп.	Дата	А14Б 563.010 СБ			
Разраб.		Кроль			Кронштейн	Лит. И	Масса см. табл.	Масштаб —
Пров.		Крупник				Лист	Листов 1	
Нач.гр.		Крупник						
Гл.спец.								
Н.контр.		Лейтес				Сантехниипроект		
Утв.		Спивак						

Подп. и дата | Инв. № подл. | Взам. инв. № | Инв. № дубл. | Подпись и дата

Формат А4

А14Б 563.001

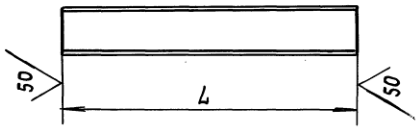

Обозначение	L, мм	Материал	Масса, кг
А14Б563.001	770-2.0	Швеллер 10 ГОСТ 8240-89 / Ст.3 ГОСТ 535-88	6,61
–01	870-2.3	Швеллер 12 ГОСТ 8240-89 / Ст.3 ГОСТ 535-88	9,0
–02	910-2.3	Швеллер 14 ГОСТ 8240-89 / Ст.3 ГОСТ 535-88	11,20
–03	970-2.3	Швеллер 16 ГОСТ 8240-89 / Ст.3 ГОСТ 535-88	13,77
–04	1020-2.6	Швеллер 20 ГОСТ 8240-89 / Ст.3 ГОСТ 535-88	18,77
–05	965-2.3	Швеллер 14 ГОСТ 8240-89 / Ст.3 ГОСТ 535-88	12,83
–06	1025-2.6	Швеллер 18 ГОСТ 8240-89 / Ст.3 ГОСТ 535-88	16,70
–07	1065-2.6	Швеллер 20 ГОСТ 8240-89 / Ст.3 ГОСТ 535-88	21,00
–08	1035-2.6	Швеллер 18 ГОСТ 8240-89 / Ст.3 ГОСТ 535-88	18,00
–09	1075-2.6	Швеллер 22 ГОСТ 8240-89 / Ст.3 ГОСТ 535-88	22,58

Изм.	Лист	№ докум.	Подп.	Дата	А14Б 563.001			
Разраб.		Кроль			Основание	Лит. И	Масса см. табл.	Масштаб —
Пров.		Крупник				Лист	Листов 1	
Нач.гр.		Крупник						
Гл.спец.								
Н.контр.		Лейтес			См. табл.	Сантехниипроект		
Утв.		Спивак						

Подп. и дата | Инв. № подл. | Взам. инв. № | Инв. № дубл. | Подпись и дата

25206-04 112

Формат А4

ООО "Изополимет Плюс" - https://izopolimet.by

Инв. № подл.	Подп. и дата	Взам. инв. №	Инв. № дубл.	Подпись и дата

Серия 5.900-7 выпуск 3

Формат	Зона	Поз.	Обозначение	Наименование	Кол. на исполн. А14Б 564.000- —	01	02	03	04	05	06	07			Примечание
				Документация											
А3			А14Б 564.000 СБ	Сборочный чертеж											
				Сборочные единицы											
А4		1	А14Б 554.010	Опора	3										
			— 01	Опора		3									
			— 02	Опора			3								
			— 03	Опора				3							
			— 04	Опора					3						
			— 05	Опора						3					
			— 06	Опора							3				
			— 07	Опора								3			

Изм.	Лист	№ докум.	Подп.	Дата	А14Б 564.000			
Разраб.		Кроль			Опора подвижная трехрядная	Лит.	Лист	Листов
Пров.		Крупник				И	1	2
Рус. груп.		Крупник				САНТЕХНИИПРОЕКТ		
Н. контр.		Лейтес						
Утв.		Спивак						

Копировал Формат А4

Инв. № подл.	Подп. и дата	Взам. инв. №	Инв. № дубл.	Подп. и дата

Формат	Зона	Поз.	Обозначение	Наименование	Кол. на исполн. А14Б 564.000- —	01	02	03	04	05	06	07			Примечание
А4		2	А14Б 564.010	Кронштейн	1	1									
			—01	Кронштейн			1	1							
			— 02	Кронштейн					1	1					
			— 03	Кронштейн							1	1			
				Стандартные изделия											
		3		Болт М10-6g х 25,36 ГОСТ 7798-77	1	1	1	1	1	1	1	1			
		4		Гайка М10-6Н.5 ГОСТ 5915-70	1	1	1	1	1	1	1	1			

Изм.	Лист	№ докум.	Подп.	Дата	А14Б 564.000	Лист
						2

Копировал Формат А4

25206-04 113

А14Б 564.000.СБ

Серия 5.900-7 Выпуск 3

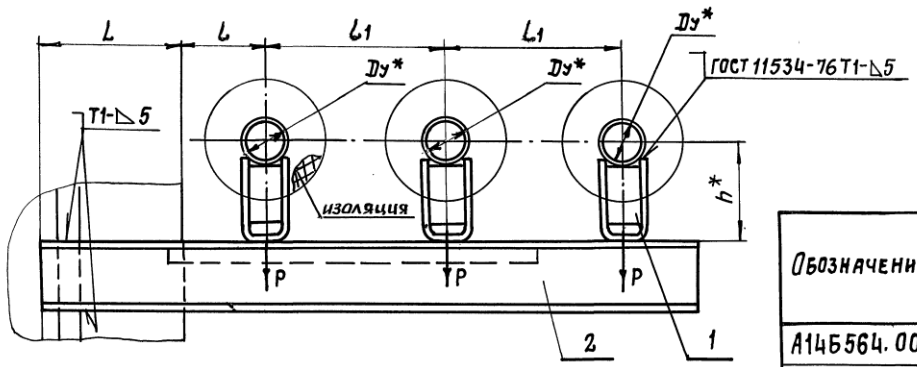

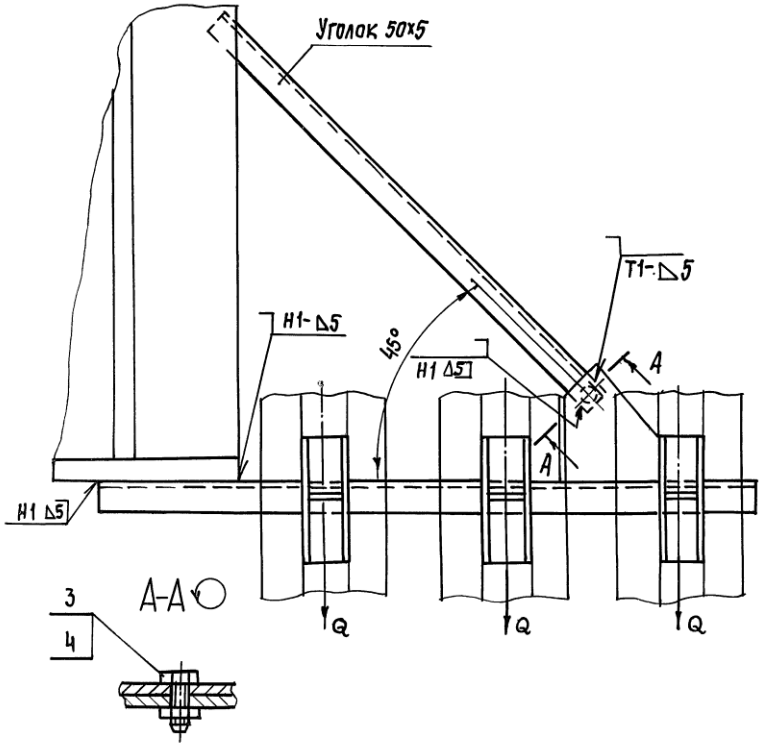

Обозначение	Условный проход Dy*, мм	Допускаемые нагрузки, кгс		Размеры, мм				Масса, кг
		вертикальн.	горизонт.					
		P	Q	L	l	L1	h*	
А14Б564.000	50	51	15,3	195±1	150±1	245±1	132	7,75
–01							182	8,32
–02	65	78	23,4	210±1	160±1	270±1	140	9,85
–03							190	10,46
–04	80	107	32,1	220±1	185±1	320±1	147	15,24
–05							197	15,82
–06	100	151	47,1	250±1	195±1	340±1	156	19,8
–07							206	20,84.

1.* Размеры для справок

2. Сварные швы по ГОСТ 5264-80, кроме швов указанных на чертеже

Изм	Лист	№ докум.	Подп.	Дата	А14Б.564.000 СБ			
Разраб.		Кроль			Опора подвижная трехрядная	Лит.	Масса	Масштаб
Пров.		Крупник				4	См. табл.	—
Нач. гр.		Крупник				Лист	Листов 1	
Гл. спец.								
Н. контр.		Лейтес				Сантехниипроект		
Утв.		Спивак						

Копировал: 25206-04 114 Формат А3

Подп. и дата | Инв. № дубл. | Взам. инв. № | Подп. и дата | Инв. № подл.

Серия 5.900-7 Выпуск 3

Обозначение	Наименование	Кол. на исполн. А14Б 564.010 –				Примечание
		–	01	02	03	
	Документация					
А14Б 564.010СБ	Сборочный чертеж					
	Детали					
А14Б 543.001	Косынка	1	1	1	1	
А14Б 564.001	Основание	1				
– 01	Основание		1			
– 02	Основание			1		
– 03	Основание				1	

Формат А4 | Зона | Поз.

Инв.№ подл. | Подп. и дата | Взам. инв.№ | Инв.№ дубл. | Подп. и дата

А14Б 564.010

Изм.	Лист	№ докум.	Подп.	Дата
Разраб.		Кроль		
Пров.		Крупник		
Рук.группы		Крупник		
Н.контр.		Лейтес		
Утв.		Спивак		

Кронштейн

Лит.	Лист	Листов
И		1

САНТЕХНИИПРОЕКТ

Формат А4

Копировал

А14Б 564.010 СБ

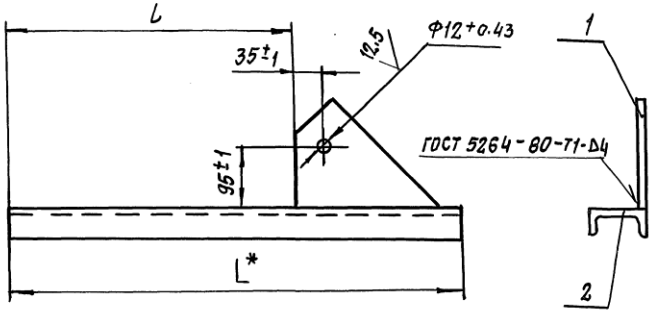

Обозначение	Размеры, мм		Масса, кг
	L*	L	
А14Б 564.010	935	705	6,96
– 01	1010	780	9,0
– 02	1145	915	14,34
– 03	1225	995	17,54

1. Размер для справок
2. Неуказанные предельные отклонения размеров $\pm \frac{t2}{2}$

Инв.№ подл. | Подп. и дата | Взам. инв.№ | Инв.№ дубл. | Подп. и дата

А14Б 564.010

Изм.	Лист	№ докум.	Подп.	Дата
Разраб.		Кроль		
Пров.		Крупник		
Нач.гр.		Крупник		
Н.контр.		Лейтес		
Утв.		Спивак		

Кронштейн

Лит.	Масса	Масштаб
И	См. табл.	—
Лист	Листов 1	

САНТЕХНИИПРОЕКТ

ООО "Изополимет Плюс" - https://izopolimet.by

Серия 5.900-7 выпуск 3

А145 562.001

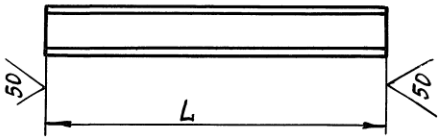

Обозначение	L, мм	Материал	Масса, кг
А145 562.001	$715_{-2,0}$	Швеллер $\frac{8\ ГОСТ\ 8240\text{-}89}{Ст.3\ ГОСТ\ 535\text{-}88}$	5,0
-01	$775_{-2,0}$	Швеллер $\frac{10\ ГОСТ\ 8240\text{-}89}{Ст.3\ ГОСТ\ 535\text{-}88}$	6,65
-02	$905_{-2,3}$	Швеллер $\frac{14\ ГОСТ\ 8240\text{-}89}{Ст.3\ ГОСТ\ 535\text{-}88}$	11,13
-03	$975_{-2,3}$	Швеллер $\frac{16а\ ГОСТ\ 8240\text{-}89}{Ст.3\ ГОСТ\ 535\text{-}88}$	14,92

Подп. и дата | Взам. инв. № | Инв. № дубл. | Подп. и дата | Инв. № подл.

Изм.	Лист	№ докум.	Подп.	Дата
Разраб.		Кроль		
Пров.		Крупник		
Нач.гр.		Крупник		
Гл.спец.				
Н.контр.		Лейтес		
Утв.		Спивак		

А145.562.001

Основание

Лит. И | Масса См. табл. | Масштаб —

Лист | Листов 1

См. табл.

САНТЕХНИИПРОЕКТ

Формат А4

А145 564.001

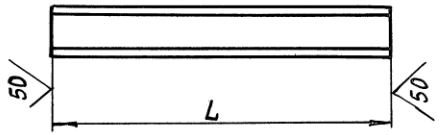

Обозначение	L, мм	Материал	Масса, кг
А145 564.001	$935_{-5,6}$	Швеллер $\frac{8\ ГОСТ\ 8240\text{-}89}{Ст.3\ ГОСТ\ 535\text{-}88}$	6,42
-01	$1010_{-6,6}$	Швеллер $\frac{10\ ГОСТ\ 8240\text{-}89}{Ст.3\ ГОСТ\ 535\text{-}88}$	8,46
-02	$1145_{-6,6}$	Швеллер $\frac{14\ ГОСТ\ 8240\text{-}89}{Ст.3\ ГОСТ\ 535\text{-}89}$	13,8
-03	$1225_{-6,6}$	Швеллер $\frac{16а\ ГОСТ\ 8240\text{-}89}{Ст.3\ ГОСТ\ 535\text{-}89}$	17,0

Подп. и дата | Инв. № дубл. | Взам. инв. № | Подп. и дата | Инв. № подл.

Изм.	Лист	№ докум.	Подп.	Дата
Разраб.		Кроль		
Пров.		Крупник		
Нач.гр.		Крупник		
Гл.спец.				
Н.контр.		Лейтес		
Утв.		Спивак		

А145 564.001

Основание

Лит И | Масса См. табл | Масштаб —

Лист | Листов 1

См. табл.

САНТЕХНИИПРОЕКТ

25206-04 116 Формат А4

ООО "Изополимет Плюс" - https://izopolimet.by

Инв. № подл.	Подп. и дата	Взам. инв. №	Инв. № дубл.	Подп. и дата

Серия 5.900-7 Выпуск 3

Формат	Зона	Поз.	Обозначение	Наименование	Кол. на исполн. А14Б 565.000- —	01	02	03	04	05	06	07	08	09	Примечание
				Документация											
А3			А14Б 565.000 СБ	Сборочный чертеж											
				Сборочные единицы											
А4		1	А14Б 554.010	Опора	1		1		1		1		1		
			-01	Опора		1		1		1		1		1	
А4		2	А14Б 554.010-02	Опора	2										
			-03	Опора		2									
			-04	Опора			2								
			-05	Опора				2							
			-06	Опора					2						
			-07	Опора						2					
			-08	Опора							2				
			-09	Опора								2			

Исполнения 10...19 -см. листы 3,4

Изм.	Лист	№ докум.	Подп.	Дата	А14Б 565.000		
Разраб.		Кроль			Опора подвинная трехрядная	Лит. И	Лист 1 / Листов 4
Пров.		Крупник				САНТЕХНИИПРОЕКТ	
Рук. груп.		Крупник					
Н. контр.		Лентес					
Утв.		Спивак					

Формат А4

Инв. № подл.	Подп. и дата	Взам. инв. №	Инв. № дубл.	Подп. и дата

Формат	Зона	Поз.	Обозначение	Наименование	Кол. на исполн. А14Б 565.000- —	01	02	03	04	05	06	07	08	09	Примечание
А4		2	А14Б 554.010-10	Опора									2		
			-11	Опора										2	
А4		3	А14Б 565.010	Кронштейн	1	1									
			-01	Кронштейн			1	1							
			-02	Кронштейн					1	1					
			-03	Кронштейн							1	1			
			-04	Кронштейн									1	1	
				Стандартные изделия											
		4		Болт М10-6g×25.36 ГОСТ 7798-70	1	1	1	1	1	1	1	1	1	1	
		5		Гайка М10-6Н.5 ГОСТ 5915-70	1	1	1	1	1	1	1	1	1	1	

25206-04 117

Изм.	Лист	№ докум.	Подп.	Дата	А14Б 565.000	Лист 2

Формат А4

116

Инв.№ дубл.	Подп. и дата	Взам. инв.№	Инв.№ дубл.	Подп. и дата

СЕРИЯ 5.900-7 ВЫПУСК 3

Формат	Зона	Поз.	Обозначение	Наименование	Кол. на исполн. А14Б 565.000- 10	11	12	13	14	15	16	17	18	19	Примечание
				Документация											
А3			А14Б 565.000 СБ	Сборочный чертеж											
				Сборочные единицы											
А4		1	А14Б 554.010-04	Опора	1		1		1						
			-05	Опора		1		1		1					
			-06	Опора							1		1		
			-07	Опора								1		1	
А4		2	А14Б 554.010-06	Опора	2										
			-07	Опора		2									
			-08	Опора			2				2				
			-09	Опора				2				2			
			-10	Опора					2				2		
			-11	Опора						2				2	

Изм.	Лист	№ докум.	Подп.	Дата	А14Б 565.000	Лист 3

Инв.№ подл.	Подп. и дата	Взам. инв.№	Инв.№ дубл.	Подп. и дата

Формат	Зона	Поз.	Обозначение	Наименование	Кол. на исполн. А14Б 565.000- 10	11	12	13	14	15	16	17	18	19	Примечание
А4		3	А14Б 565.010-05	Кронштейн	1	1									
			-06	Кронштейн			1	1							
			-07	Кронштейн					1	1					
			-08	Кронштейн							1	1			
			-09	Кронштейн									1	1	
				Сборочные единицы											
				Болт М10-6g×25.36 ГОСТ 7798-70	1	1	1	1	1	1	1	1	1	1	
				Гайка М10-6Н.5 ГОСТ 5915-70	1	1	1	1	1	1	1	1	1	1	

Изм.	Лист	№ докум.	Подп.	Дата	А14Б 565.000	Лист 4

Копировал Формат А4

25206-04 118

А14Б 565.000 СБ

Серия 5.900-7 Выпуск 3

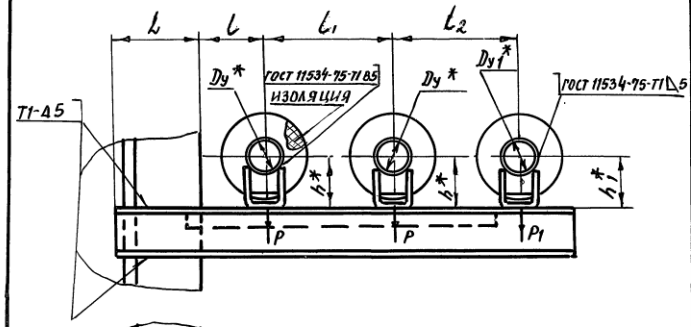

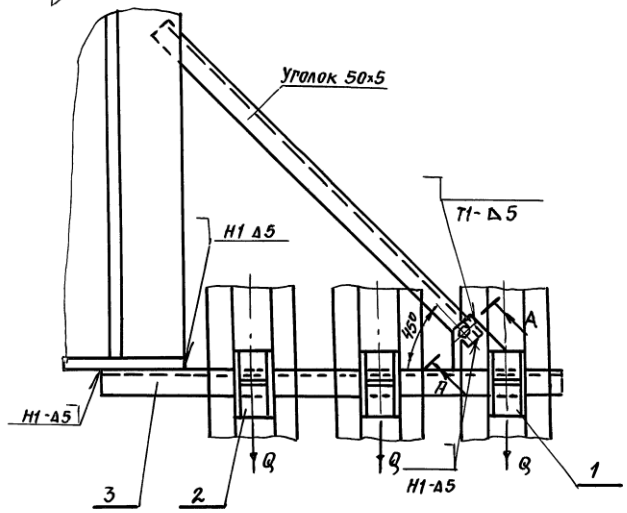

А-А

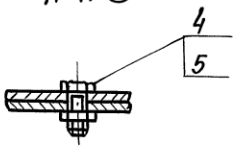

Обозначение	Условный проход, мм		Допускаемые нагрузки, кгс				Размеры, мм						Масса, кг
			вертикальн.		горизонтальн.								
	Dy*	Dy1*	P	P1	Q	Q1	L	l	L_1	L_2	h*	h1*	
А14Б 565.000	65	50	78	51	23,4	15.3	220±1	160±1	270±1	260±1	140	132	11.70
– 01											190	182	12.60
– 02	80		107		32,1			185±1	320±1	285±1	147	132	14.60
– 03											197	182	15.60
– 04	100		157		47,1		250±1	195±1	340±1	295±1	156	132	19.14
– 05											206	182	20.10
– 06	125		220		66		270±1	210±1	370±1	310±1	168	132	27.62
– 07											218	182	22.60
– 08	150		325		97,5		285±1	220±1	390±1	320±1	182	132	35.30
– 09											232	182	36.40
– 10	100	80	157	107	47,1	32.1	250±1	195±1	340±1	330±1	156	147	21.90
– 11											206	197	22.90
– 12	125		220		66		270±1	210±1	370±1	345±1	168	147	26.01
– 13											218	197	27.00
– 14	150		325		97,5		285±1	220±1	390±1	355±1	182	147	36.20
– 15											232	197	37.30
– 16	125	100	220	157	66	47.1	270±1	210±1	370±1		168	156	35.00
– 17											218	206	36.00
– 18	150		325		97,5		285±1	220±1	390±1	365±1	182	156	36.85
– 19											232	206	38.02

1.* Размеры для справок.

2. Сварные швы по ГОСТ 5264-80.

Изм.	Лист	№ докум.	Подп.	Дата
Разраб.		Кроль		
Пров.		Крупник		
Нач. пр.		Крупник		
Гл. спец.				
Н. контр.		Лейтес		
Утв.		Спивак		

А14Б 565.000 СБ

Опора подвижная трехрядная

Лит.	Масса	Масштаб
И	см. табл.	–
Лист	Листов 1	

Сантехниипроект

Копировал 25206-04 119 Формат А3

Инв. № подл. | Подп. и дата | Инв. № дубл. | Взам. инв. № | Подп. и дата

Инв. № подл.	Подп. и дата	Взам. инв. №	Инв. № дубл.	Подп. и дата

Серия 5.900-7 Выпуск 3

Формат	Зона	Поз.	Обозначение	Наименование	Кол. на исполн. А14Б565.010- —	01	02	03	04	05	06	07	08	09	Примечание
				Документация											
А4			А14Б565.010 СБ	Сборочный чертеж											
				Детали											
А4		1	А14Б543.001	Косынка	1	1	1	1	1	1	1	1	1	1	
А4		2	А14 565.001	Основание	1										
			-01	Основание		1									
			-02	Основание			1								
			-03	Основание				1							
			-04	Основание					1						
			-05	Основание						1					

Изм.	Лист	№ докум.	Подп.	Дата	А14Б 565.010			
Разраб.		Кроль			Кронштейн	Лит.	Лист 1	Листов 2
Пров.		Крупник				И		
Рук. гр.		Крупник				САНТЕХНИИПРОЕКТ		
Н. контр.		Лейтес						
Утв.		Спивак						

Копировал Формат А4

Инв. № подл.	Подп. и дата	Взам. инв. №	Инв. № дубл.	Подп. и дата

Формат	Зона	Поз.	Обозначение	Наименование	Кол. на исполн. А14Б565.010- —	01	02	03	04	05	06	07	08	09	Примечание
А4		2	А14Б565.001-06	Основание							1				
			-07	Основание								1			
			-08	Основание									1		
			-09	Основание										1	

Изм.	Лист	№ докум.	Подп.	Дата	А14Б 565.010	Лист 2

Копировал Формат А4

25206-04 120

119

Серия 5.900-7 Выпуск 3

А14Б 565.001

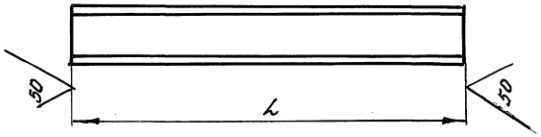

Обозначение	L, мм	Материал	Масса, кг
А14Б 565.001	1010-2,0	Швеллер 10 ГОСТ 8240-89 / Ст.3 ГОСТ 535-88	7,15
-01	1110-2,3	Швеллер 12 ГОСТ 8240-89 / Ст.3 ГОСТ 535-88	9,58
-02	1180-2,3	Швеллер 14 ГОСТ 8240-89 / Ст.3 ГОСТ 535-88	11,73
-03	1260-2,6	Швеллер 16 ГОСТ 8240-89 / Ст.3 ГОСТ 535-88	14,31
-04	1315-2,6	Швеллер 20 ГОСТ 8240-89 / Ст.3 ГОСТ 535-88	19,30
-05	1215-2,3	Швеллер 14 ГОСТ 8240-89 / Ст.3 ГОСТ 535-88	13,37
-06	1295-2,6	Швеллер 16 ГОСТ 8240-89 / Ст.3 ГОСТ 535-88	17,25
-07	1350-2,6	Швеллер 20 ГОСТ 8240-89 / Ст.3 ГОСТ 535-88	21,63
-08	1305-2,6	Швеллер 18а ГОСТ 8240-89 / Ст.3 ГОСТ 535-88	18,54
-09	1360-2,6	Швеллер 22 ГОСТ 8240-89 / Ст.3 ГОСТ 535-88	23,14

Подп. и дата | Инв. № дубл. | Взам. инв. № | Подп. и дата | Инв. № подл.

Изм.	Лист	№ докум.	Подп.	Дата	А14Б 565.001			
Разраб.	Король				Основание	Лит.	Масса	Масштаб
Пров.	Крупник					Н	См. табл.	—
Нач.пр.	Крупник					Лист	Листов 1	
Н.контр.	Лейтес				См. табл.	Сантехниипроект		
Утв.	Спивак							

Формат А4

А14Б 565.010 СБ

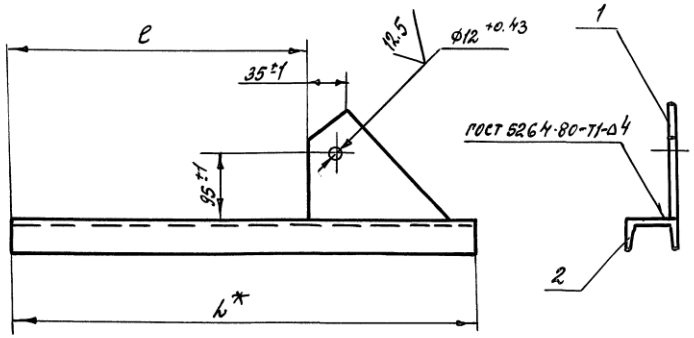

Обозначение	Размеры, мм L*	Размеры, мм e	Масса, кг
А14Б 565.010	1010	780	7,15
-01	1110	880	9,58
-02	1180	950	11,73
-03	1260	1030	14,31
-04	1315	1085	19,30
-05	1215	985	13,37
-06	1295	1065	17,25
-07	1350	1120	21,63
-08	1305	1075	18,54
-09	1360	1130	23,14

1. * Размер для справок
2. $\pm \frac{t_2}{2}$

Подп. и дата | Инв. № дубл. | Взам. инв. № | Подп. и дата | Инв. № подл.

Изм.	Лист	№ докум.	Подп.	Дата	А14Б 565.010 СБ			
Разраб.	Король				Кронштейн	Лит.	Масса	Масштаб
Пров.	Крупник					Н	См. табл.	—
Нач.пр.	Крупник					Лист	Листов 1	
Гл.спец.								
Н.контр.	Лейтес					Сантехниипроект		
Утв.	Спивак							

Копировал 25206-04 (121) Формат А4