ТИПОВЫЕ КОНСТРУКЦИИ, ИЗДЕЛИЯ И УЗЛЫ ЗДАНИЙ И СООРУЖЕНИЙ

СЕРИЯ 5.900-7

ОПОРНЫЕ КОНСТРУКЦИИ И СРЕДСТВА КРЕПЛЕНИЯ СТАЛЬНЫХ ТРУБОПРОВОДОВ ВНУТРЕННИХ САНИТАРНО-ТЕХНИЧЕСКИХ СИСТЕМ

ВЫПУСК 2

ОПОРНЫЕ КОНСТРУКЦИИ И СРЕДСТВА КРЕПЛЕНИЯ ИЗОЛИРОВАННЫХ ТРУБОПРОВОДОВ К ЖЕЛЕЗОБЕТОННЫМ КОЛОННАМ

РАБОЧИЕ ЧЕРТЕЖИ

РАЗРАБОТАНЫ
ГПКНИИ САНТЕХНИИПРОЕКТ
ГОССТРОЯ СССР

ГЛАВНЫЙ ИНЖЕНЕР
ИНСТИТУТА
Л.А. СТЕПАНОВ

ГЛАВНЫЙ ИНЖЕНЕР
ПРОЕКТА
В.А. СПИВАК

УТВЕРЖДЕНЫ И ВВЕДЕНЫ
В ДЕЙСТВИЕ 01 МАРТА 1992 г.

ГПКНИИ САНТЕХНИИПРОЕКТ
ГОССТРОЯ СССР

ПРИКАЗ ОТ 31 ОКТЯБРЯ 1991 г. №50

© ГП ЦПП 1995

ООО "Изополимет Плюс" - https://izopolimet.by

Обозначение	Наименование	Стр.
А14Б523.000	Опора подвижная	4
А14Б523.010	Опора	
А14Б523.000СБ	Опора подвижная	6
А14Б523.010СБ	Опора	7
А14Б523.001	Корпус	8
А14Б523.020	Кронштейн	9
А14Б523.020СБ	Кронштейн	
А14Б523.004	Перекладина	10
А14Б523.002	Косынка	
А14Б524.000	Опора подвижная	11
А14Б523.003	Ребро	
А14Б524.000СБ	Опора подвижная	12
А14Б524.010	Кронштейн	13
А14Б524.010СБ	Кронштейн	
А14Б525.000	Опора подвижная	14
А14Б525.002	Упор	15
А14Б525.000СБ	Опора подвижная	16
А14Б525.010	Кронштейн	17
А14Б538.006	Плита	
А14Б525.010СБ	Кронштейн	18
А14Б525.001	Перекладина	

Обозначение	Наименование	Стр.
А14Б526.000	Опора подвижная	19
А14Б538.003	Накладка	20
А14Б526.000СБ	Опора подвижная	21
А14Б526.010	Кронштейн	22
А14Б526.010СБ	Кронштейн	26
А14Б526.001	Перекладина	27
А14Б527.000	Опора подвижная двухрядная	28
А14Б530.001	Перекладина	
А14Б527.000СБ	Опора подвижная двухрядная	29
А14Б528.000	Опора подвижная двухрядная	30
А14Б530.002	Косынка	31
А14Б528.000СБ	Опора подвижная двухрядная	32
А14Б529.000	Опора подвижная двухрядная	33
А14Б530.006	Серьга	36
А14Б529.000СБ	Опора подвижная двухрядная	37

Изм.	Лист	№ докум.	Подпись	Дата	5.900 -7.2		
Разраб.		Шершакова			Содержание	Лит.	Лист 1 / Листов 2
Провер.		Крупник				И	
Нач. пр.		Крупник				САНТЕХНИИПРОЕКТ	
Н. контр.		Лейтес					
Утв.		Спивак					

Инв. № подл. | Подпись и дата | Взам. инв. № | Инв. № дуб. | Подпись и дата

ООО "Изополимет Плюс" - https://izopolimet.by

Обозначение	Наименование	Стр.
А14Б530 000	Опора подвижная двухрядная	40
А14Б530. 000СБ	Опора подвижная двухрядная	41
А14Б530. 010	Кронштейн	42
А14Б530 010СБ	Кронштейн	43
А14Б530 020	Подвеска	44
А14Б530. 005	Ушко	45
А14Б530 020СБ	Подвеска	46
А14Б530. 004	Тяга	47
А14Б530. 007	Полухомут	48
А14Б531. 000	Опора подвижная двухрядная	49
А14Б531 000СБ	Опора подвижная двухрядная	50
А14Б531 010	Кронштейн	52
А14Б531. 010СБ	Кронштейн	56
А14Б531 001	Перекладина	58
А14Б532. 000	Опора подвижная двухрядная	59
А14Б538. 001	Стяжка	62
А14Б532. 000СБ	Опора подвижная двухрядная	63
А14Б533. 000	Опора подвижная трехрядная	65
А14Б538. 004	Перекладина	66
А14Б533 000СБ	Опора подвижная трехрядная	67
А14Б53[illegible] 000	Опора подвижная трехрядная	67

Обозначение	Наименование	Стр.
А14Б534. 000СБ	Опора подвижная трехрядная	71
А14Б535. 000	Опора подвижная трехрядная	74
А14Б535 000СБ	Опора подвижная трехрядная	75
А14Б536. 000	Опора подвижная трехрядная	77
А14Б536. 000СБ	Опора подвижная трехрядная	82
А14Б537. 000	Опора подвижная четырехрядная	85
А14Б537. 000СБ	Опора подвижная четырехрядная	87
А14Б537. 001	Перекладина	88
А14Б537. 010	Кронштейн	89
А14Б537 010СБ	Кронштейн	90
А14Б538 000	Опора подвижная	91
А14Б538. 010	Кронштейн	95
А14Б538 020	Плита	96
А14Б538. 000СБ	Опора подвижная	97
А14Б538. 010СБ	Кронштейн	99
А14Б538. 020СБ	Плита	100
А14Б539 000	Опора подвижная двухрядная	101
А14Б539 010	Кронштейн	106
А14Б539. 000СБ	Опора подвижная двухрядная	108
А14Б539. 010СБ	Кронштейн	110
А14Б539 001	Перекладина	111

Инв № подл | Подп. и дата | Взам. инв № | Инв № дубл | Подп. и дата

ООО "Изополимет Плюс" - https://izopolimet.by

Инв. № подл.	Подп. и дата	Взам. инв. №	Инв. № дубл.	Подп. и дата

Серия 5.900 - 7 выпуск 2

Формат	Зона	Поз.	Обозначение	Наименование	Кол. на исполн. А14Б523.000- —	01	02	03							Примечание
				Документация											
А3			А14Б523.000 СБ	Сборочный чертеж	X	X	X	X							
				Сборочные единицы											
А4		1	А14Б523.010	Опора	1										
			-01	Опора		1									
			-02	Опора			1								
			-03	Опора				1							
А4		2	А14Б523.020	Кронштейн	1	1									
			-01	Кронштейн			1	1							

Изм.	Лист	№ докум.	Подп.	Дата	А14Б523.000			
Разраб.		Шершакова			Опора подвижная	Лит.	Лист	Листов
Пров.		Крупник				И		1
Рук. гр.		Крупник				Сантехниипроект		
Н. контр.		Лейтес						
Утв.		Спивак						

Копировал Формат А4

Инв. № подл.	Подп. и дата	Взам. инв. №	Инв. № дубл.	Подп. и дата

Формат	Зона	Поз.	Обозначение	Наименование	Кол. на исполн. А14Б523.010- —	01	02	03	04	05	06	07	08	09	Примечание
				Документация											
А3			А14Б523.010 СБ	Сборочный чертеж											
				Детали											
А3		1	А14Б523.001	Корпус	1										
			-01	Корпус		1									
			-02	Корпус			1		1						
			-03	Корпус				1		1					
			-04	Корпус							1				
			-05	Корпус								1			
			-06	Корпус									1		
			-07	Корпус										1	

Исполнения 10... 15 см. лист 3.

Изм.	Лист	№ докум.	Подп.	Дата	А14Б523.010			
Разраб.		Шершакова			Опора	Лит.	Лист	Листов
Пров.		Крупник				И	1	3
Рук. гр.		Крупник				Сантехниипроект		
Н. контр.		Лейтес						
Утв.		Спивак						

Копировал Формат А4

25206-03 5

Серия 5.900-7 Выпуск 2

Позиция	Зона	Поз.	Обозначение	Наименование	Кол. на исполн. А14Б 523.010-										Примечание
						01	02	03	04	05	06	07	08	09	
П1		2	А14Б 523.002	Ребро	1		1		1						
			-01	Ребро		1		1		1					
			-02	Ребро							1		1		
			-03	Ребро								1		1	

Изм.	Лист	№ докум.	Подп.	Дата	А14Б 523.010	Лист 2

Копировал: Формат А4

Позиция	Зона	Поз.	Обозначение	Наименование	Кол. на исполн. А14Б 523.010-										Примечание
					10	11	12	13	14	15					
				Документация											
А3			А14Б 523.010 СБ	Сборочный чертеж	×	×	×	×	×	×					
				Детали											
А3		1	А14Б 523.001-00	Корпус	1										
			-09	Корпус		1									
			-10	Корпус			1								
			-11	Корпус				1							
			-12	Корпус					1						
			-13	Корпус						1					
А4		2	А14Б 523.002-04	Ребро	1										
			-05	Ребро		1									
			-06	Ребро			1		1						
			-07	Ребро				1		1					

Изм.	Лист	№ докум.	Подп.	Дата	А14Б 523.010	Лист 3

Копировал: Формат А4

25206-03 6

А14Б523.000СБ

Серия 5.900-7 Выпуск 2

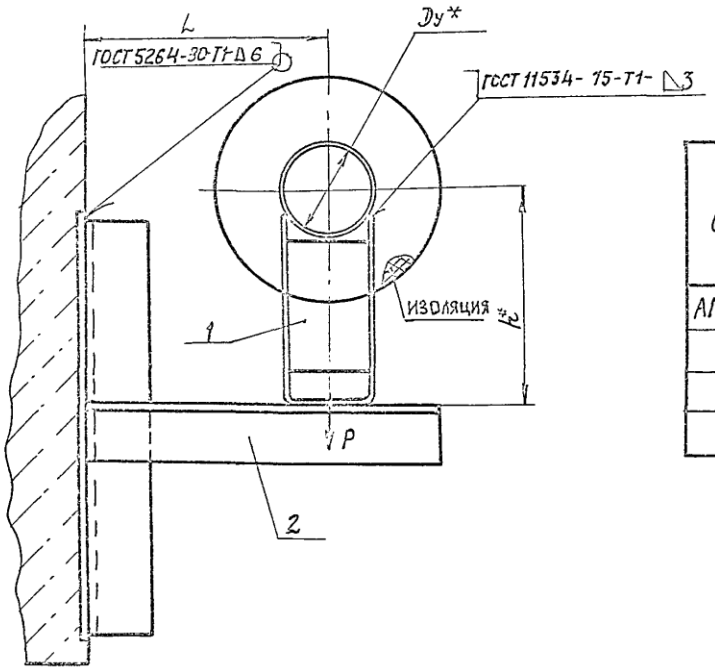

Обозначение	Условный проход Ду*, мм	Допускаемые нагрузки, кгс: вертикальн. P	Допускаемые нагрузки, кгс: горизонтальн. Q	Размеры, мм: L	Размеры, мм: h*	Масса, кг
А14Б523.000	50	51	15,3	150	132	2,3
— 01					182	2,7
— 02	65	78	23,4	160	140	2,9
— 03					190	4,3

1.* Размеры для справок.

2. $\pm \frac{t_2}{2}$

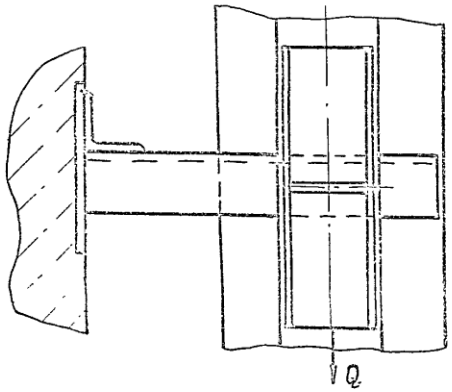

Изм.	Лист	№ докум.	Подп.	Дата	А14Б523.000СБ			
Разраб.		Шершакова			Опора подвижная	Лит.	Масса	Масштаб
Пров.		Крупник				И	см. табл.	—
Нач. гр.		Крупник				Лист	Листов 1	
Гл. спец.								
Н. контр.		Лейтес				САНТЕХНИИПРОЕКТ		
Утв.		Спивак						

Инв. № подл. | Подп. и дата | Взам. инв. № | Инв. № дубл. | Подп. и дата

Копировал 25206-03 7 Формат А3

А14Б 523.010 СБ

Серия 5.900-7 выпуск 2

Рис. 1

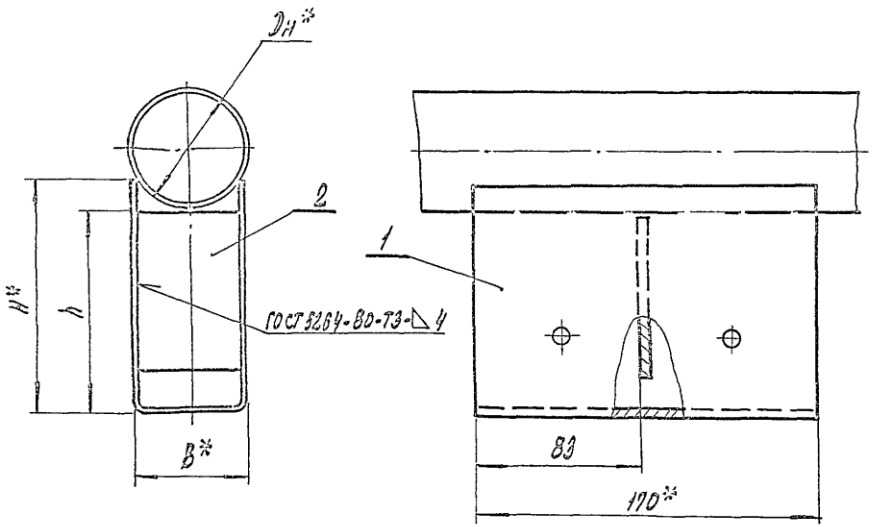

Рис. 2

Остальное - см. рис. 1

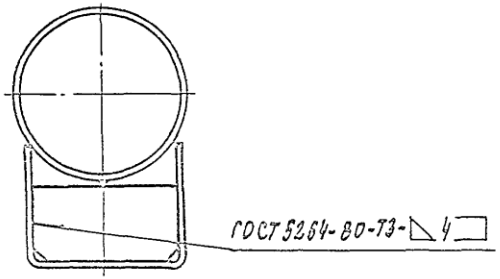

Обозначение	Рис.	Размеры, мм				Масса, кг
		Dн*	B*	H*	h	
А14Б 523.010	1	60	55	115	100	1,2
—01				165	150	1,66
—02		76		110	100	1,16
—03				160	150	1,63
—04		89		110	100	1,16
—05				160	150	1,63
—06		108	100	130	100	1,59
—07				180	150	2,10
—08		133		120	100	1,51
—09				170	150	2,02
—10		159		115	100	1.94
—11				165	150	2,61
—12	2	219	190	150	100	3,1
—13				200	150	3,92
—14		273		138	100	2,97
—15				188	150	3,79

1.* Размеры для справок

2. $\pm \frac{t_2}{2}$

Изм.	Лист	№ докум.	Подп.	Дата	А 14Б 523.010 СБ		
Разраб.		Шершакова			Опора	Лит	Масса	Масштаб
Пров.		Крупник				И	см. табл.	—
Нач. гр.		Крупник				Лист	Листов 1
Гл. спец.						САНТЕХНИИПРОЕКТ	
Н. контр.		Лейтес					
Утв.		Спивак					

Копировал: 25206-03 8 Формат А3

А 14 Б 523 001

Серия 5.900-7 выпуск 2

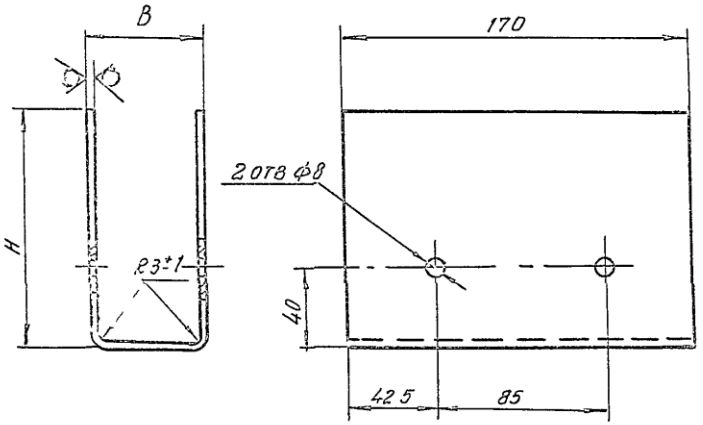

Обозначение	Размеры, мм B	Размеры, мм H	Материал	Масса, кг
А 14 Б 523 001	55	115	Лист 3 0 ГОСТ 19903 74 / ОК3608 ГОСТ 16523 89	1.11
— 01		165		1.51
— 02		110		1.07
— 03		160		1.48
— 04	100	130		1.41
— 05		180		1.81
— 06		120		1.33
— 07		170		1.73
— 08		115	Лист 4 0 ГОСТ 19903-74 / Ст 3 ГОСТ 14637 89	1.71
— 09		165		2.24
— 10	190	150		2.56
— 11		200		3.09
— 12		138		2.43
— 13		188		2.96

Неуказанные предельные отклонения размеров H 14, h 14 $\pm \frac{t2}{2}$

Изм	Лист	№ докум	Подп	Дата
Разраб		Шершакова		
Пров		Крупник		
Нач гр		Крупник		
Гл спец				
Н контр		Лейтес		
Утв		Спивак		

А 14 Б 523 001

Корпус

Лит	Масса	Масштаб
И	см табл	—

Лист | Листов

см табл

САНТЕХНИИПРОЕКТ

Инв № подл | Подп и дата | Взам инв № | Инв № дубл | Подп и дата

Копировал 25206-03 9 Формат А3

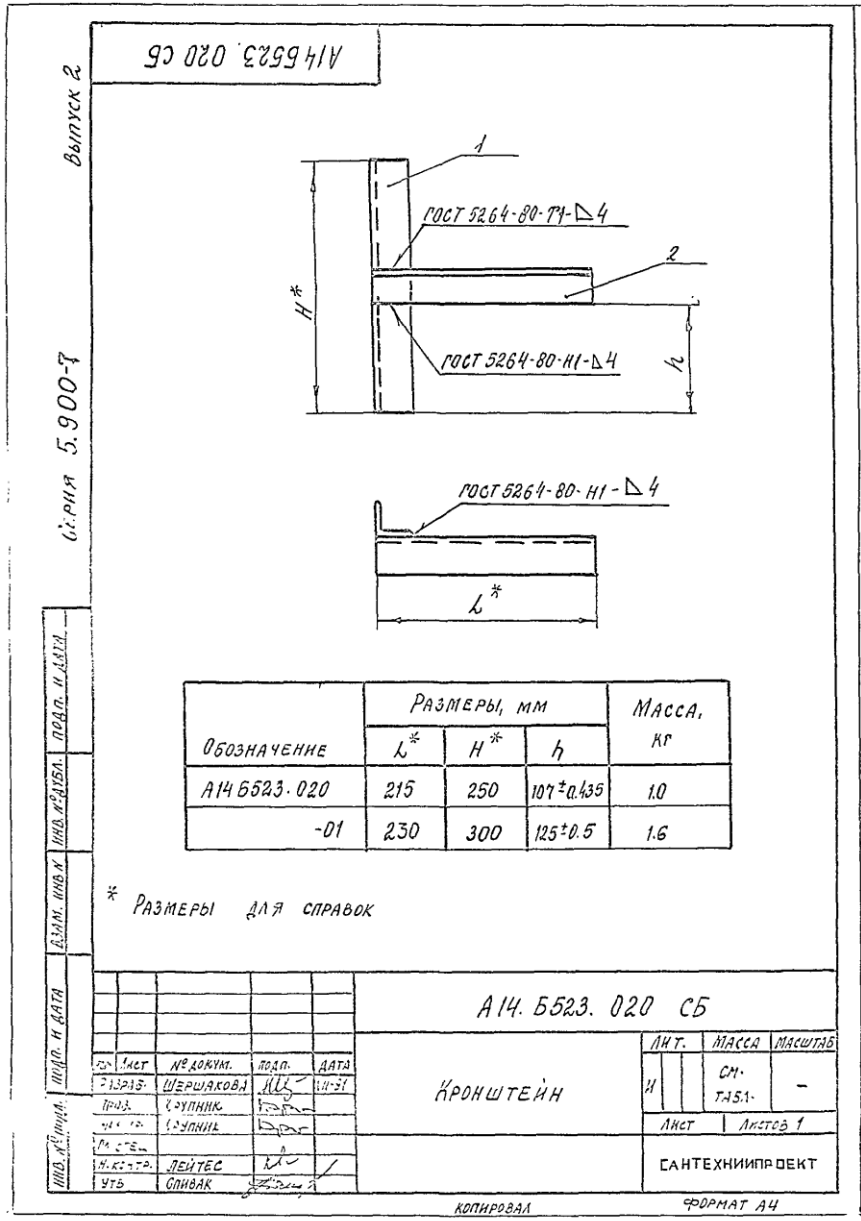

Серия 5.900-7
Выпуск 2
А14Б523.020 СБ
1
2
ГОСТ 5264-80-Т1-Δ4
ГОСТ 5264-80-Н1-Δ4
H*
h
ГОСТ 5264-80-Н1-Δ4
L*
Обозначение | Размеры, мм | Масса, кг
L* | H* | h
А14Б523.020 | 215 | 250 | 107±0.435 | 1.0
-01 | 230 | 300 | 125±0.5 | 1.6
* Размеры для справок
А14.Б523.020 СБ
Кронштейн
Лит. | Масса | Масштаб
И | См. табл. | -
Лист | Листов 1
САНТЕХНИИПРОЕКТ
Разраб. Шершакова
Пров. Крупник
Н.контр. Лейтес
Утв. Спивак
Копировал
Формат А4

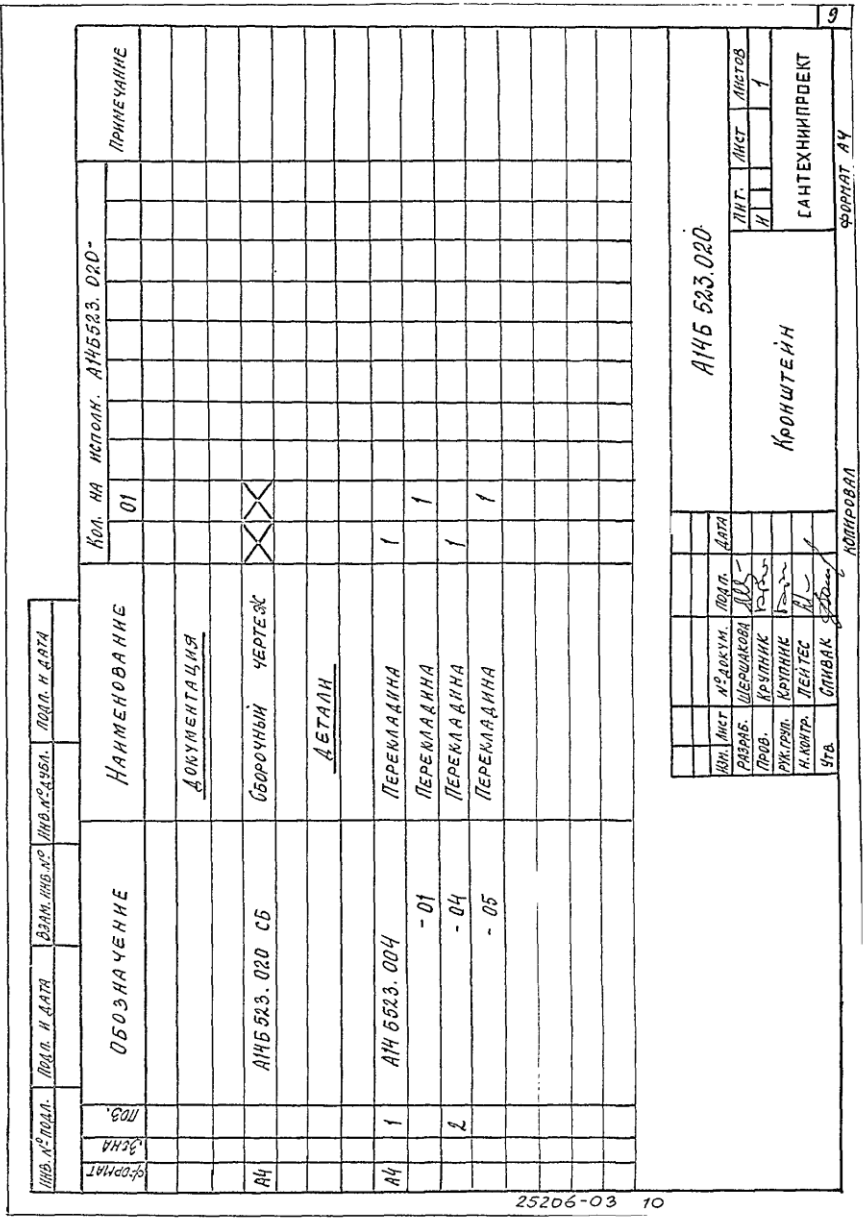

9
Примечание
Кол. на исполн. А14Б523.020-
01
Наименование
Документация
Сборочный чертеж
Детали
Перекладина
Перекладина
Перекладина
Перекладина
Обозначение
А14Б523.020 СБ
А14Б523.004
-01
-04
-05
Формат
Зона
Поз.
А4
А4
1
2
А14Б523.020
Кронштейн
Лит. | Лист | Листов
И | 1
САНТЕХНИИПРОЕКТ
Формат А4
Копировал
25206-03 10

Серия 5.900-7 Выпуск 2

А14Б 523.004

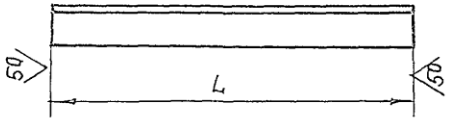

Обозначение	L, мм	Материал	Масса, кг
А14Б523.004	250-1,3	Уголок 35×4 ГОСТ 8509-86 / Ст.3 ГОСТ 535-88	0,54
-01	300-1,3	Уголок 50×4 ГОСТ 8509-86 / Ст.3 ГОСТ 535-88	0,92
-02	150-1	Уголок 50×5 ГОСТ 8509-86 / Ст.3 ГОСТ 535-88	0,75
-03	225-1,15	Уголок 75×6 ГОСТ 8509-86 / Ст.3 ГОСТ 535-88	1,16
-04	215-1,15	Уголок 35×4 ГОСТ 8509-86 / Ст.3 ГОСТ 535-88	0,46
-05	230-1,3	Уголок 50×4 ГОСТ 8509-86 / Ст.3 ГОСТ 535-88	0,70
-06	265-1,3	Уголок 50×5 ГОСТ 8509-86 / Ст.3 ГОСТ 535-88	0,98
-07	288-1,3	Уголок 63×5 ГОСТ 8509-86 / Ст.3 ГОСТ 535-88	1,35
-08	320-1,4	Уголок 75×5 ГОСТ 8509-86 / Ст.3 ГОСТ 535-88	1,83
-09	450-1,4	Уголок 63×5 ГОСТ 8509-86 / Ст.3 ГОСТ 535-88	2,15
-10	490-1,4	Уголок 75×5 ГОСТ 8509-86 / Ст.3 ГОСТ 535-88	2,82

Инв. № подл. | Подп. и дата | Взам. инв. № | Инв. № дубл. | Подп. и дата

Изм.	Лист	№ докум.	Подп.	Дата	А14Б 523.004
Разраб.	Шершаков				Перекладина
Пров.	Крупник				
Нач.гр.	Крупник				
Гл.спец.					
Н.контр.	Лейтес				См. табл.
Утв.	Спивак				

Лит. И | Масса см. табл. | Масштаб —
Лист | Листов 1
Сантехниипроект
Копировал: Формат А4

А14Б 524.002

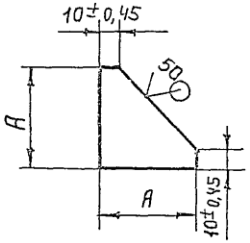

Обозначение	A, мм	Материал	Масса, кг
А14Б524.002	50-0,74	Лист 5,0 ГОСТ 19903-74 / Ст.3 ГОСТ 14637-89	0,07
-01	75-0,74		0,14
-02		Лист 7,0 ГОСТ 19903-74 / Ст.3 ГОСТ 14637-89	0,19

Инв. № подл. | Подп. и дата | Взам. инв. № | Инв. № дубл. | Подп. и дата

Изм.	Лист	№ докум.	Подп.	Дата	А14Б 524.002
Разраб.	Шершаков				Косынка
Пров.	Крупник				
Нач.гр.	Крупник				
Гл.спец.					
Н.контр.	Лейтес				См. табл.
Утв.	Спивак				

Лит. И | Масса см. табл. | Масштаб —
Лист | Листов 1
Сантехниипроект
Копировал: 25206-03 11 Формат А4

Серия 5.900-7 Выпуск 2

А14Б523.002

Рис.1

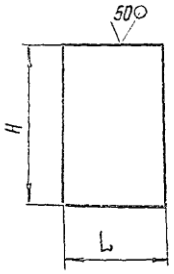

Рис.2

Остальное – см. рис.1.

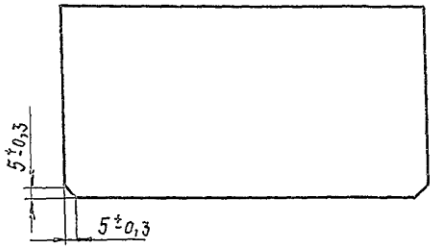

Обозначение	Рис.	Размеры, мм L	Размеры, мм H	Материал	Масса, кг
А14Б523.002	1	49	80	Лист 3,0 ГОСТ 19903-74 / ВК360 В Ст.3 ГОСТ 16523-89	0.09
-01			130		0.15
-02		94	80		0.18
-03			130		0.29
-04		92	80	Лист 4.0 ГОСТ 19903-74 / Ст.3 ГОСТ 14637-89	0.23
-05			130		0.37
-06	2	132	96		0.54
-07			146		0.83

НЕУКАЗАННЫЕ ПРЕДЕЛЬНЫЕ ОТКЛОНЕНИЯ РАЗМЕРОВ: h14

Изм.	Лист	№ докум.	Подп.	Дата
Разраб.	Шершакова			
Пров.	Крупник			
Т.контр.	Крупник			
Гл.спец.				
Н.контр.	Лейтес			
Утв.	Спивак			

А14Б523.002

Ребро

Лит.	Масса	Масштаб
Н	См. табл.	—

Лист | Листов 1

См. табл.

Сантехниипроект

Копировал

Формат А4

Поз.	Обозначение	Наименование	Кол. на исполн. —	01	02	03	04	05	Примечание
		Документация							
	А14Б524.000 СБ	Сборочный чертеж	X	X	X	X	X	X	
		Сборочные единицы							
1	А14Б523.010-04	Опора	1						
	-05	Опора		1					
	-06	Опора			1				
	-07	Опора				1			
	-08	Опора					1		
	-09	Опора						1	
2	А14Б524.010	Кронштейн	1	1					
	-01	Кронштейн			1	1			
	-02	Кронштейн					1	1	

Формат: А3, А4

Изм.	Лист	№ докум.	Подп.	Дата
Разраб.	Шершакова			
Пров.	Крупник			
Рук.групп.	Крупник			
Н.контр.	Лейтес			
Утв.	Спивак			

А14Б524.000

Опора подвижная

Лит.	Лист	Листов
Н		1

Сантехниипроект

Копировал

Формат А4

25206-03 12

А14Б 524.00СБ

Серия 5.900-7 Выпуск 2

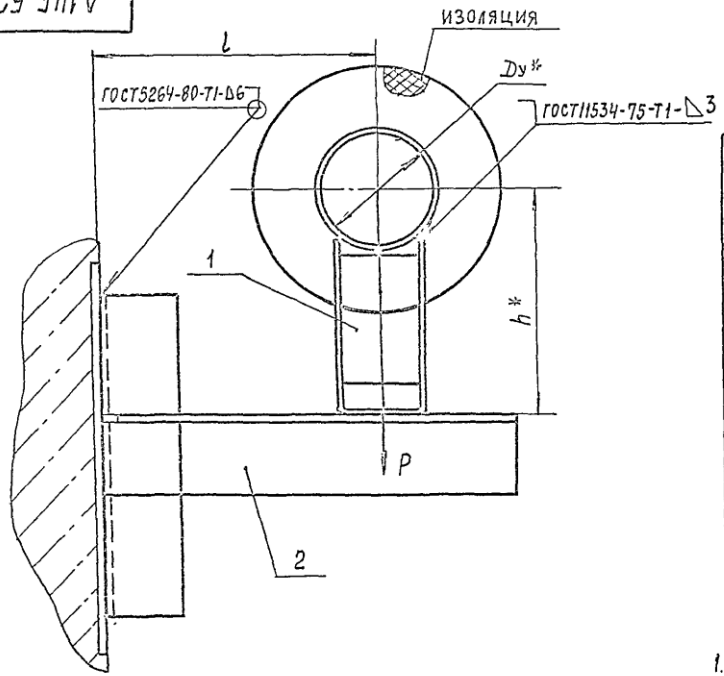

Обозначение	Условный проход Dy*, мм	Допускаемые нагрузки, кгс		Размеры, мм		Масса, кг
		вертикальн. P	горизонтальн. Q	l	h*	
А14Б 524.000	80	107	32,1	180	147	3,0
–01					197	3,4
–02	100	157	47,1	190	156	4,14
–03					206	4,7
–04	125	220	66	200	168	4,6
–05					218	5,1

1.* Размеры для справок

2. $\pm \frac{t_2}{2}$

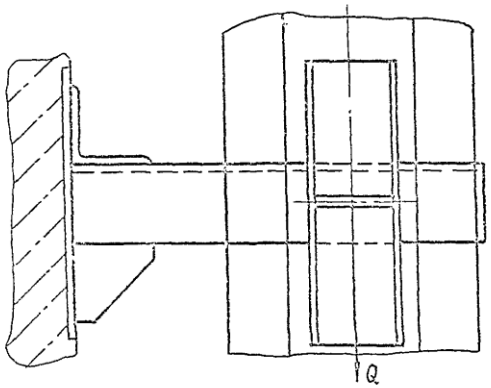

Изм.	Лист	№ докум.	Подп.	Дата
Разраб.		Шершакова		
Пров.		Крупник		
Нач. гр.		Крупник		
Гл. спец.				
Н. контр.		Лейтес		
Утв.		Спивак		

А14Б 524.000.СБ

Опора подвижная

Лит.	Масса	Масштаб
И	см. табл.	—
Лист	Листов	

Сантехниипроект

Подп. и дата | Инв. № дубл. | Взам. инв. № | Подп. и дата | Инв. № подл.

Копировал 25206-03 13 Формат А3

Серия 5.900-7 выпуск 2

А14Б 524.010 СБ

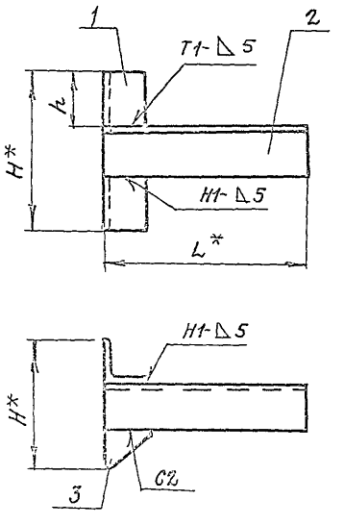

Обозначение	Размеры, мм			Масса, кг
	H*	L*	h	
А14Б 524.010	150	265	50	1,75
-01	225	285	75	2,55
-02		320		3,00
-03	150	450	50	2,90
-04		490		3,6

1*. Размер для справок.
2. $\pm\frac{t_2}{2}$
3. Сварные швы по ГОСТ 5264-80

Изм.	Лист	№ докум.	Подп.	Дата
Разраб.		Шершакова		
Пров.		Крупник		
Рук. груп.		Крупник		
Н. контр.		Лейтес		
Утв.		Спивак		

А14Б 524.010 СБ

Кронштейн

Лит.	Масса	Масштаб
И	См. табл.	—

Лист | Листов 1

САНТЕХНИИПРОЕКТ

Копировал Формат А4

Инв. № подл. | Подп. и дата | Взам. инв. № | Инв. № дубл. | Подп. и дата

Формат	Зона	Поз.	Обозначение	Наименование	Кол. на исполн. А14Б 523.010-										Примечание
					-	01	02	03	04						
				Документация											
А4			А14Б 524.010 СБ	Сборочный чертеж	X	X	X	X	X						
				Детали											
А4		1	А14Б 523 004-02	Перекладина	1			1	1						
			-03	Перекладина		1	1								
		2	-06	Перекладина	1										
			-07	Перекладина		1									
			-08	Перекладина			1								
			-09	Перекладина				1							
			-10	Перекладина					1						
А4		3	А14Б524. 002	Косынка	1			1	1						
			-01	Косынка		1	1								

А14Б 524.010

Кронштейн

Изм.	Лист	№ докум.	Подп.	Дата
Разраб.		Шершакова		
Пров.		Крупник		
Рук. груп.		Крупник		
Н. контр.		Лейтес		
Утв.		Спивак		

Лит.	Лист	Листов
И		1

САНТЕХНИИПРОЕКТ

Копировал Формат А4

25206-03 14

13

ООО "Изополимет Плюс" - https://izopolimet.by

Инв. № подл.	Подп. и дата	Взам. инв. №	Инв. № дубл.	Подп. и дата

Серия 5.900-1 Выпуск 2

Формат	Зона	Поз.	Обозначение	Наименование	Кол. на исполн. А14Б 525.000 –										Примечание
					–	01	02	03	04	05	06	07	08	09	
				Документация											
А3			А14Б 525.000 СБ	Сборочный чертеж	X	X	X	X	X	X	X	X	X	X	
				Сборочные единицы											
А4		1	А14Б 523.010	Опора	1						1				
			–01	Опора		1						1			
			–02	Опора			1						1		
			–03	Опора				1						1	
			–04	Опора					1						
			–05	Опора						1					

Исполнения 10, 11 - см. лист 3

Изм.	Лист	№ докум.	Подп.	Дата	А14Б 525.000		
Разраб.		Шершакова			Опора подвинная	Лит.	Лист 1 / Листов 3
Пров.		Крупник				И	
Рук. гр.		Крупник				САНТЕХНИИПРОЕКТ	
Н. контр.		Лентес					
Утв.		Спивак					

Копировал Формат А4

Инв. № подл.	Подп. и дата	Взам. инв. №	Инв. № дубл.	Подп. и дата

Формат	Зона	Поз.	Обозначение	Наименование	Кол. на исполн. А14Б 525.000-										Примечание
					–	01	02	03	04	05	06	07	08	09	
А4		2	А14Б 525.010	Кронштейн	1	1									
			–01	Кронштейн			1	1							
			–02	Кронштейн					1	1					
			–03	Кронштейн							1	1			
			–04	Кронштейн									1	1	

Изм.	Лист	№ докум.	Подп.	Дата	А14Б 525.000	Лист 2

Копировал Формат А4

25206-03 15

14

Серия 5.900-7 выпуск 2

А14Б525.002

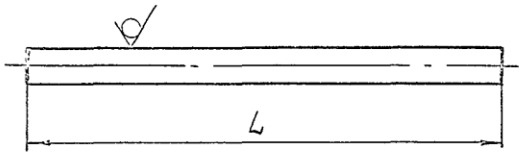

Обозначение	L, мм	Масса, кг
А14Б525.002	115-0,87	0,040
-01	125-1,0	0,050
-02	140-1,0	0,054
-03	150-1,0	0,060
-04	170-1,0	0,070

А14Б525.002

Упор

Круг 8 ГОСТ 2590-88 / Ст. 3 ГОСТ 535-88

Лит. | Масса | Масштаб | См. табл. | —

Лист | Листов 1

САНТЕХНИИПРОЕКТ

Изм. | Лист | № докум. | Подп. | Дата

Разраб. Шершакова

Пров. Крупник

Нач. гр. Крупник

Гл. спец.

Н. контр. Лейтес

Утв. Спивак

Инв. № подл. | Подп. и дата | Взам. инв. № | Инв. № дубл. | Подп. и дата

Копировал | Формат А4

15

Формат	Зона	Поз.	Обозначение	Наименование	Кол. на исполн. А14Б525.000- 10	11	Примечание
				Документация			
А3			А14Б525.000СБ	Сборочный чертеж	X	X	
				Сборочные единицы			
А4		1	А14Б523.010 -04	Опора	1		
			-05	Опора		1	
А4		2	А14Б525.010 -05	Кронштейн	1	1	

Изм. | Лист | № докум. | Подп. | Дата

А14Б525.000

Лист 3

Копировал | Формат А4

25206-03 16

А14Б 525 000 СБ

Серия 5.900-7 выпуск 2

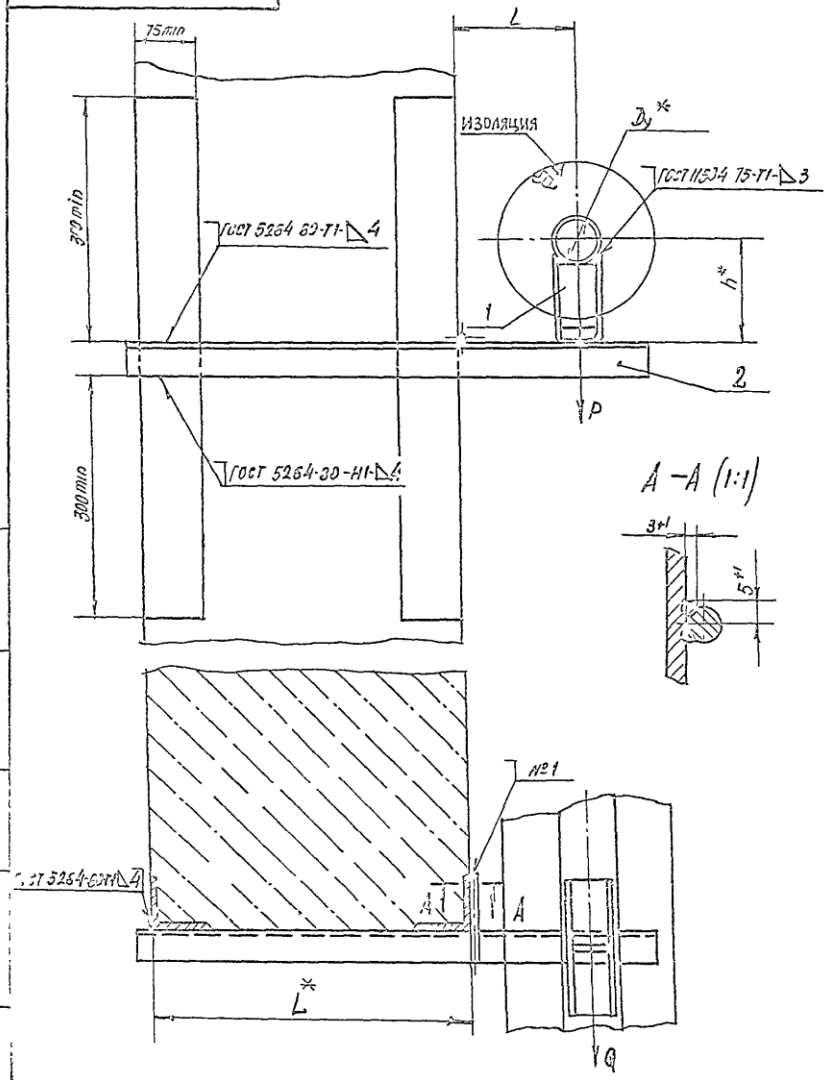

Обозначение	Условный проход D_y* мм	Допускаемые нагрузки, кгс: вертикальн. P	Допускаемые нагрузки, кгс: горизонтальн. Q	Размеры, мм: L*	Размеры, мм: L	Размеры, мм: h*	Масса, кг
А14Б 525 000	50	51	15,3	400	150	132	2,8
–01						182	3,3
–02	65	78	23,4		160	140	3,0
–03						190	3,5
–04	80	107	32,1		185	147	3,8
–05						197	4,2
–06	50	51	15,3	600	150	132	3,3
–07						182	3,7
–08	65	78	23,4		160	140	3,5
–09						190	4,0
–10	80	107	32,1		185	147	4,5
–11						197	5,0

1 * Размеры для справок

2 $\pm \frac{t_2}{2}$

3 Швы №1 – сварка ручная дуговая

Изм	Лист	№ докум	Подп	Дата
Разраб		Шершнесса		
Пров		Крупник		
Нач гр		Крупник		
Гл спец				
Н контр		Лейтес		
Утв		Спивак		

А14Б 525 000 СБ

Опора подвижная

Лит	Масса	Масштаб
И	См. табл.	–

Лист | Листов 1

САНТЕХНИИПРОЕКТ

25206-03 17 Формат А3

Серия 5.900-1 Выпуск 2

А14Б 538.006

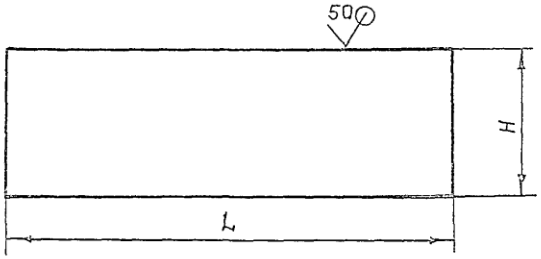

Обозначение	Размеры, мм. L	Размеры, мм. H	Масса, кг.
А14Б 538.006	$550_{-1,75}$	$182_{-1,15}$	6,3
-01	$600_{-1,75}$		7,0
-02		$213_{-1,15}$	8,2
-03	750_{-1}	$182_{-1,15}$	8,7
-04	800_{-1}		9,3
-05		$213_{-1,15}$	10,3
-06	$390_{-1,4}$	$75_{-0,74}$	1,9
-07		$100_{-0,74}$	2,5
-08	$590_{-1,75}$	$75_{-0,74}$	2,8
-09		$100_{-0,74}$	3,8

А14Б 538. 006

Плита

Лит	Масса	Масштаб
И	см. табл.	—

Лист | Листов 1

Лист 8,0 ГОСТ 19903-74 / Ст.3 ГОСТ 14637-89

САНТЕХНИИПРОЕКТ

Инв. № подл. | Подп. и дата | Взам. инв. № | Инв. № дубл. | Подп. и дата

Копировал: Формат А4

17

Инв. № подл.	Подп. и дата	Взам. инв. №	Инв. № дубл.	Подп. и дата

Формат	Зона	Поз.	Обозначение	Наименование	Кол. на исполн. А14Б 525.010 —										Примечание
					—	01	02	03	04	05					
				Документация											
А4			А14Б 525.010СБ	Сборочный чертеж	X	X	X	X	X	X					
				Детали											
А4		1	А14Б 525.001	Перекладина	1										
			-01	Перекладина		1									
			-02	Перекладина			1								
			-03	Перекладина				1							
			-04	Перекладина					1						
			-05	Перекладина						1					
А4		2	А14Б 525.002	Упор	1			1							
			-01	Упор		1	1		1	1					

А14Б 525.010

Кронштейн

Изм.	Лист	№ докум.	Подп.	Дата
Разраб.		Шершакова		
Пров.		Крупник		
Рук. гр.		Крупник		
Н. контр.		Лейтес		
Утв.		Спивак		

Лит. | Лист | Листов
И | | 1

САНТЕХНИИПРОЕКТ

Копировал: Формат А4

25206-03 18

Серия 5.900-1 Выпуск 2

А146 525.001

(N)

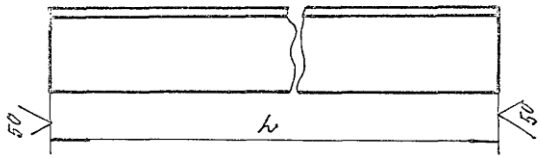

Обозначение	l, мм	Материал	Масса, кг
А146 525.001	543-2	Уголок $\frac{40\times4\ ГОСТ\ 8509-86}{Ст3\ ГОСТ\ 535-88}$	1.56
-01	653-2	Уголок $\frac{45\times4\ ГОСТ\ 8509-86}{Ст3\ ГОСТ\ 535-88}$	1.78
-02	678-2	Уголок $\frac{50\times5\ ГОСТ\ 8509-86}{Ст3\ ГОСТ\ 535-88}$	2.56
-03	843-2,3	Уголок $\frac{40\times4\ ГОСТ\ 8509-86}{Ст3\ ГОСТ\ 535-88}$	2.04
-04	853-2,3	Уголок $\frac{45\times4\ ГОСТ\ 8509-86}{Ст3\ ГОСТ\ 535-88}$	2.33
-05	878-2,3	Уголок $\frac{50\times5\ ГОСТ\ 8509-86}{Ст3\ ГОСТ\ 535-88}$	3.31

Разраб.	Шебзухова				VII-91
Пров.	Мухина				
Н.контр.	Лейтес				
Утв.	Спивак				

А146 525.001

Перекладина

Лит. И | Масса см. табл. | Масштаб —

Лист | Листов 1

см. табл.

САНТЕХНИИПРОЕКТ

Копировал: Формат А4

А146 525.010СБ

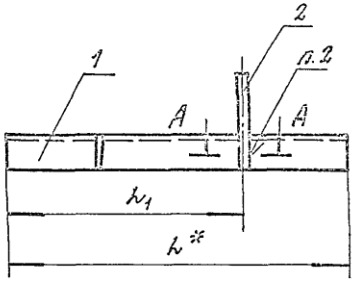

А-А (1:1)

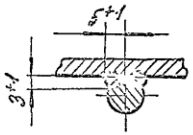

Обозначение	Размеры, мм		Масса, кг
	l^*	l_1	
А146 525.010	643	415±1	1.6
-01	653		1.83
-02	678		2.61
-03	843	615±1	2.08
-04	853		2.38
-05	878		3.35

1. * Размер для справок.
2. Сварка ручная дуговая.

Разраб.	Шебзухова				VII-91
Пров.	Мухина				
Н.контр.	Лейтес				
Утв.	Спивак				

А146 525.010СБ

Кронштейн

Лит. И | Масса см. табл. | Масштаб —

Лист | Листов 1

САНТЕХНИИПРОЕКТ

Копировал: 25206-03 19 Формат А4

Инв. № подл. | Подп. и дата | Взам. инв. № | Инв. № дубл. | Подп. и дата

Серия 5.900-7 Выпуск 2

Формат	Зона	Поз.	Обозначение	Наименование	Кол. на неполн. А14Б 526.000 —										Примечание
					—	01	02	03	04	05	06	07	08	09	
				Документация											
А3			А14Б 526.000 СБ	Сборочный чертеж											
				Сборочные единицы											
Ф4		1	А14Б 523.010-06	Опора	1										
			-07	Опора		1									
			-08	Опора			1								
			-09	Опора				1							
			-10	Опора					1						
			-11	Опора						1					
			-12	Опора							1				
			-13	Опора								1			

Исполнения 10...19 - см. лист 3

Изм.	Лист	№ докум.	Подп.	Дата	А14Б 526.000		
Разраб.		Шершакова			Опора подвижная	Лит.	Лист	Листов
Пров.		Крупник				И	1	3
Рук. гр.		Крупник				САНТЕХНИИПРОЕКТ		
Н. контр.		Лейтес						
Утв.		Спивак						

Копировал Формат А4

Инв. № подл. | Подп. и дата | Взам. инв. № | Инв. № дубл. | Подп. и дата

Формат	Зона	Поз.	Обозначение	Наименование	Кол. на неполн. А14Б 526.000 —										Примечание
Ф4		1	А14Б 523.010-14	Опора									1		
			-15	Опора										1	
Ф4		2	А14Б 526.010	Кронштейн	1	1									
			-01	Кронштейн			1	1							
			-02	Кронштейн					1	1					
			-03	Кронштейн							1	1			
			-04	Кронштейн									1	1	

Изм.	Лист	№ докум.	Подп.	Дата	А14Б 526.000	Лист 2

Копировал Формат А4

25208-03 20

Серия 5 900-1 выпуск 2

А14Б538 003

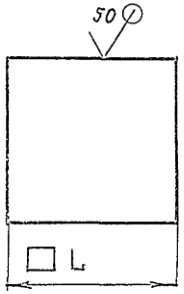

Обозначение	L, мм	Масса, кг
А14Б538 003	40-0,62	0,1
-01	50-0,62	0,2
-02	60-0,74	0,3

А14Б 538 003

Изм	Лист	№ докум	Подп	Дата
Разраб		Шершн. обл		
Пров		Крупнив		
Нач гр		Крупнив		
Гл спец				
Н контр		Лейтес		
Утв		Спивас		

Накладка

Лит	Масса	Масштаб
И	См. табл.	

Лист 8 ГОСТ 19903-74 / Ст 3 ГОСТ 14637-89

Лист 1 листов 1

САНТЕХНИИПРОЕКТ

Копировал Формат А4

Инв № подл | Подп и дата | Взам инв № | Инв № дубл | Подп и дата

Формат	Зона	Поз	Обозначение	Наименование	Кол на исполн А14Б 526.000- 10	11	12	13	14	15	16	17	18	19	Примечание
				Документация											
А4			А14Б 526 000 СБ	Сборочный чертеж	X	X	X	X	X	X	X	X	X	X	
				Сборочные единицы											
А4		1	А14Б523.010-06	Опора	1										
			-07	Опора		1									
			-08	Опора			1								
			-09	Опора				1							
			-10	Опора					1						
			-11	Опора						1					
			-12	Опора							1				
			-13	Опора								1			
			-14	Опора									1		
			-15	Опора										1	
А4		2	А14Б.526.010-05	Кронштейн	1	1									
			-06	Кронштейн			1	1							
			-07	Кронштейн					1	1					
			-08	Кронштейн							1	1			
			-09	Кронштейн									1	1	

А14Б 526 000

Изм | Лист | № докум | Подп | Дата

Лист 3

25206-03 21

ООО "Изополимет Плюс" - https://izopolimet.by

А14Б 526.000СБ

Серия 5.900-7 Выпуск 2

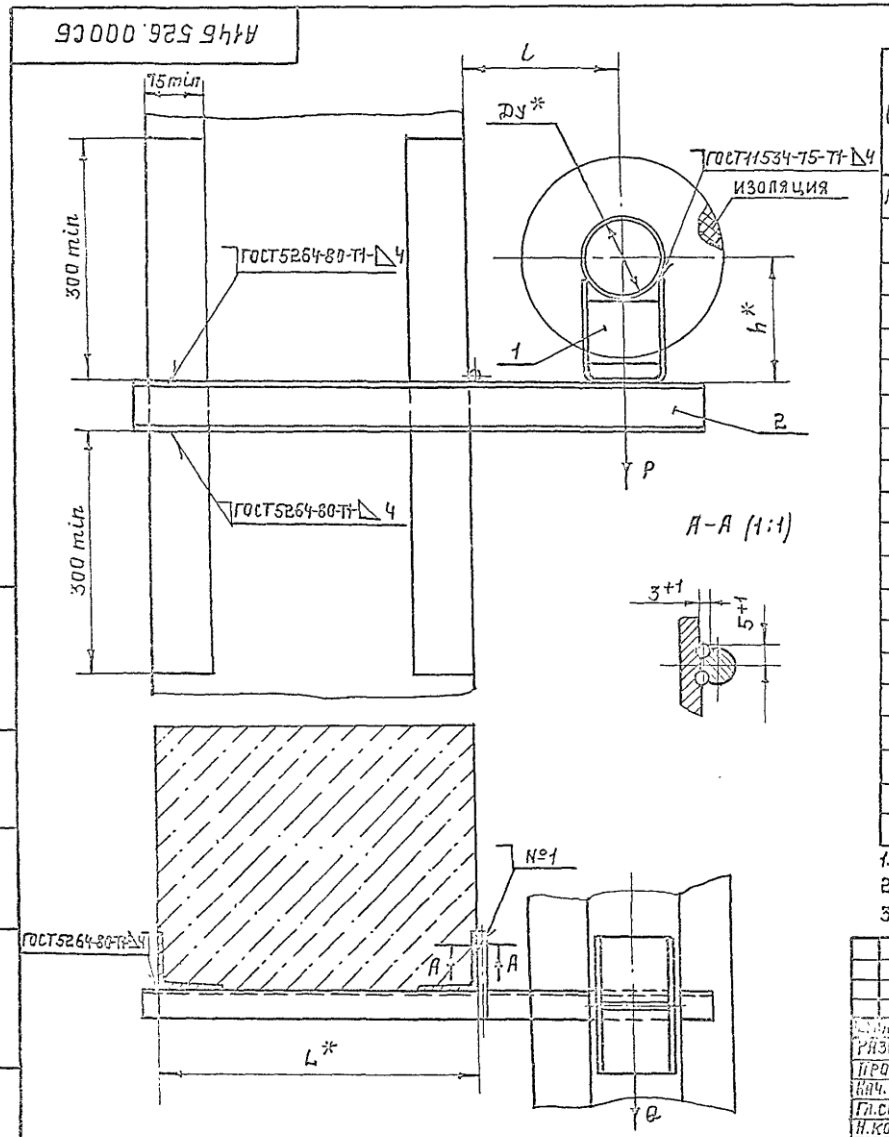

Обозначение	Условный проход Ду*, мм	Допускаемые нагрузки, кгс: вертикальн. P	Допускаемые нагрузки, кгс: горизонт. Q	Размеры, мм: L*	Размеры, мм: l	Размеры, мм: h*	Масса, кг
А14Б526.000	100	157	47,1	400	195	156	5,8
-01						206	6,3
-02	125	220	66		210	168	58
-03						218	6;3
-04	150	325	97,5		220	180	7,1
-05						230	7,8
-06	200	860	258		260	212	14,8
-07						262	15,6
-08	250	1153	346		290	239	17,9
-09						289	18,7
-10	100	157	47,1	600	195	156	7,0
-11						206	7,5
-12	125	220	66		210	168	7,0
-13						218	7,5
-14	150	325	97,5		220	180	8,5
-15						230	9,2
-16	200	860	258		260	212	17,6
-17						262	18,4
-18	250	1153	346		290	239	21,3
-19						289	22,1

1.* Размеры для справок
2. $\pm\frac{t_2}{2}$
3. Швы №1 — сварка ручная дуговая.

Изм.	Лист	№ докум.	Подп.	Дата
Разраб.	Шершакова		
Пров.	Крупник		
Нач. гр.	Крупник		
Гл. спец.			
Н. контр.	Лейтес		
Утв.	Спивак		

А14Б 526.000 СБ

Опора подвижная

Лит.	Масса	Масштаб
И	—	см. табл.

Лист | Листов 1

САНТЕХНИИПРОЕКТ

Инв. № подл. | Подп. и дата | Взам. инв. № | Инв. № дуб. | Подп. и дата

Копировал: 25206-03 22 формат А3

Инв № под	Подп. и дата	Взам инв №	Инв № дубл	Подп и дата

Серия 5.900-7 выпуск 2

Формат	Зона	Поз	Обозначение	Наименование	Кол на исполн А14Б 526 010- —	01	02	03	04	05	06	07	08	09	Примечание
				Документация											
А3			А14Б 526 010СБ	Сборочный чертеж											
				Детали											
А4		1	А14Б 525 002	Упор	1	1	1			1	1	1			
			-02	Упор				1					1		
			-03	Упор					1					1	
А3		2	А14Б 526 001	Перекладина	1										
			-01	Перекладина		1									
			-02	Перекладина			1								
			-03	Перекладина				1							
			-04	Перекладина					1						

Исполнения 10 19-см лист 3
20 29-см лист 4
30. 39-см лист 5
40 49-см. лист 6
50 59-см лист 7
60 63-см лист 8

Изм	Лист	№ докум	Подп	Дата	А14Б 526 010		
Разраб	Шершнев				Кронштейн	Лит	Лист	Листов
Пров	Крупник					И	1	8
Рук гр	Крупник					Сантехниипроект		
Н контр	Лейтес							
Утв	Синяк							

Копировал Формат А4

Инв № под	Подп и дата	Взам инв №	Инв № дубл	Подп и дата

Формат	Зона	Поз	Обозначение	Наименование	Кол на исполн А14Б 526 010- —	01	02	03	04	05	06	07	08	09	Примечание
А4		2	А14Б 526 001 - 05	Перекладина						1					
			- 06	Перекладина							1				
			- 07	Перекладина								1			
			- 08	Перекладина									1		
			- 09	Перекладина										1	

Изм	Лист	№ докум	Подп	Дата	А14Б 526 010	Лист 2

Копировал Формат А4

252 05-03 23

122

Серия 5900-7 Выпуск 2

Формат	Зона	Поз	Обозначение	Наименование	Кол на исполн А14Б 526 010 - 10	11	12	13	14	15	16	17	18	19	Примечание
				Документация											
93			А14Б 526 010 СБ	Сборочный чертеж	X	X	X	X	X	X	X	X	X	X	
				Детали											
94		1	А14Б 525 002	Упор	1	1	1		1	1	1				
			-01	Упор				1				1			
			-02	Упор									1	1	
93		2	А14Б 526 001-10	Перекладина	1										
			-11	Перекладина		1									
			-12	Перекладина			1								
			-13	Перекладина				1							
			-14	Перекладина					1						
			-15	Перекладина						1					
			-16	Перекладина							1				
			-17	Перекладина								1			
			-18	Перекладина									1		
			-19	Перекладина										1	

Изм | Лист | № докум | Подп | Дата

А14Б 526010

Лист 3

Копировал Формат А4

Формат	Зона	Поз	Обозначение	Наименование	Кол на исполн А14Б 525 010 - 20	21	22	23	24	25	26	27	28	29	Примечание
				Документация											
93			А14Б 526 010 СБ	Сборочный чертеж	X	X	X	X	X	X	X	X	X	X	
				Детали											
94		1	А14Б 525.002-03	Упор	1						1				
			-04	Упор		1			1	1		1			
			-02	Упор			1	1					1	1	
93		2	А14Б 526 001-20	Перекладина	1										
			-21	Перекладина		1									
			-22	Перекладина			1								
			-23	Перекладина				1							
			-24	Перекладина					1						
			-25	Перекладина						1					
			-26	Перекладина							1				
			-27	Перекладина								1			
			-28	Перекладина									1		
			-29	Перекладина										1	

25206-03 24

Изм | Лист | № докум | Подп | Дата

А14Б 526. 010

Лист 4

Копировал. Формат А4

23

Инв. № подл. | Подп. и дата | Взам. инв. № | Инв. № дубл. | Подп. и дата

Серия 5.900-9 выпуск 2

Формат	Зона	Поз.	Обозначение	Наименование	Кол. на исполн. А14Б526...С010- 30	31	32	33	34	35	36	37	38	39	Примечание
				Документация											
А3			А14Б526 010 СБ	Сборочный чертеж	X	X	X	X	X	X	X	X	X	X	
				Детали											
А4		1	А14Б525 002-03	Упор	1						1				
			-04	Упор		1			1	1		1			
			-02	Упор			1	1							
			А14Б525.002	Упор									1		
			-01	Упор										1	
А3		2	А14Б526 001 -30	Перекладина	1										
			-31	Перекладина		1									
			-32	Перекладина			1								
			-33	Перекладина				1							
			-34	Перекладина					1						
			-35	Перекладина						1					
			-36	Перекладина							1				
			-37	Перекладина								1			
			-38	Перекладина									1		
			-39	Перекладина										1	

Изм. | Лист | № докум. | Подп. | Дата

А14Б526 010

Лист 5

Копировал Формат А4

Инв. № подл. | Подп. и дата | Взам. инв. № | Инв. № дубл. | Подп. и дата

Формат	Зона	Поз.	Обозначение	Наименование	Кол. на исполн. А14Б526 010- 40	41	42	43	44	45	46	47	48	49	Примечание
				Документация											
А3			А14Б526 010 СБ	Сборочный чертеж	X	X	X	X	X	X	X	X	X	X	
				Детали											
А4		1	А14Б525.002-02	Упор	1				1		1	1	1		
			-03	Упор		1				1				1	
			А14Б525 002	Упор			1								
			-01	Упор				1							
А3		2	А14Б526 001-40	Перекладина	1										
			-41	Перекладина		1									
			-42	Перекладина			1								
			-43	Перекладина				1							
			-44	Перекладина					1						
			-45	Перекладина						1					
			-46	Перекладина							1				
			-47	Перекладина								1			
			-48	Перекладина									1		
			-49	Перекладина										1	

Изм. | Лист | № докум. | Подп. | Дата

А14Б526 010

Лист 6

Копировал Формат А4

23900-03 25

Инв. № подл.	Подп. и дата	Взам. инв. №	Инв. № дубл.	Подп. и дата

Серия 5.900-7 Выпуск 2

Формат	Зона	Поз.	Обозначение	Наименование	Кол. на исполн. А14Б 526 010 - 50	51	52	53	54	55	56	57	58	59	Примечание
				Документация											
А3			А14Б 526 010 СБ	Сборочный чертеж	X	X	X	X	X	X	X	X	X	X	
				Детали											
А4		1	А14Б 525 002 - 02	Упор	1					1	1	1		1	
			- 03	Упор		1		1					1		
			- 04	Упор			1		1						
А3		2	А14Б 526 001 - 50	Перекладина	1										
			- 51	Перекладина		1									
			- 52	Перекладина			1								
			- 53	Перекладина				1							
			- 54	Перекладина					1						
			- 55	Перекладина						1					
			- 56	Перекладина							1				
			- 57	Перекладина								1			
			- 58	Перекладина									1		
			- 59	Перекладина										1	

Изм.	Лист	№ докум.	Подп.	Дата	А14Б 526 010	Лист 7

Копировал Формат А4

Инв. № подл.	Подп. и дата	Взам. инв. №	Инв. № дубл.	Подп. и дата

Формат	Зона	Поз.	Обозначение	Наименование	Кол. на исполн. А14Б 526 010 - 60	61	62	63							Примечание
				Документация											
А3			А14Б 526 010 СБ	Сборочный чертеж	X	X	X	X							
				Детали											
А4		1	А14Б 525 002 - 03	Упор	1		1								
			- 04	Упор		1		1							
А3		2	А14Б 526 001 - 60	Перекладина	1										
			- 61	Перекладина		1									
			- 62	Перекладина			1								
			- 63	Перекладина				1							

Изм.	Лист	№ докум.	Подп.	Дата	А14Б 526 010	Лист 8

Копировал Формат А4

25.900-03 26

25

А14Б 526 010СБ

Серия 5900-7 Выпуск 2

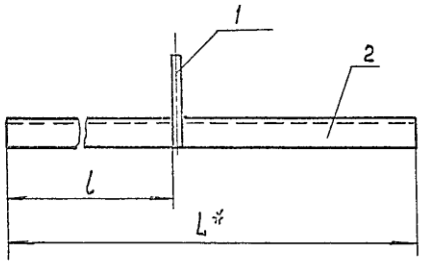

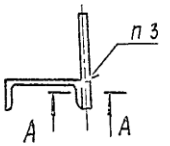

А-А (1:1)

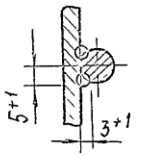

Обозначение	Размеры, мм L*	L	Масса, кг
А14Б 526 010	710	415	4,2
— 01	725		4,3
— 02	735		5,2
— 03	820		11,7
— 04	850		14,9
— 05	910	615	5,4
— 06	925		5,5
— 07	935		6,6
— 08	1020		14,5
— 09	1050		18,3
— 10	875	415	5,2
— 11	900		5,4
— 12	980		7,0
— 13	1025		8,9
— 14	1075	615	6,4

Продолжение

Обозначение	Размеры, мм L*	L	Масса, кг
А14Б 526 010-15	1100	615	6,5
— 16	1180		8,4
— 17	1225		10,6
— 18	1050	415	11,1
— 19	1060		13,3
— 20	1160		20,2
— 21	1220		27,6
— 22	1075		13,3
— 23	1095		14,6
— 24	1175		23,3
— 25	1235		28,0
— 26	1105		17,0
— 27	1185		26,9
— 28	1260	615	13,2
— 29	1280		15,8

Продолжение

Обозначение	Размеры, мм L*	L	Масса, кг
А14Б 526 010-30	1360	615	23,7
— 31	1420		32,2
— 32	1275		15,7
— 33	1295		17,3
— 34	1375		27,3
— 35	1435		32,5
— 36	1305		20,0
— 37	1385		31,4
— 38	1105	415	7,8
— 39	1155		10,0
— 40	1280		15,8
— 41	1350		20,7
— 42	1305	615	9,2
— 43	1355		11,7
— 44	1480		18,3
— 45	1550		23,8
— 46	1245	415	13,0

Продолжение

Обозначение	Размеры, мм L*	L	Масса, кг
А14Б 526 010-47	1285	415	15,9
— 48	1345		18,0
— 49	1385		24,2
— 50	1320		17,6
— 51	1380		21,2
— 52	1420		28,2
— 53	1400		24,4
— 54	1450		30,5
— 55	1445	615	15,1
— 56	1485		18,3
— 57	1545		20,6
— 58	1585		27,6
— 59	1520		20,3
— 60	1580		24,2
— 61	1620		32,2
— 62	1600		27,9
— 63	1650		34,7

1* Размер для справок

2 $\pm \frac{t_2}{2}$

3 Сварка ручная дуговая

Изм. Лист	№ докум	Подп	Дата	А14Б 526 010 СБ	
Разраб	Шершакова			Кронштейн	Лит И / Масса см табл / Масштаб —
Пров	Крупник				Лист / Листов 1
Нач гр	Крупник				
Гл спец					Сантехниипроект
Н контр	Лейтес				
Утв	Спивак				

Копировал 25206-03 27 Формат А3

Инв № подл | Подп и дата | Взам инв № | Инв № дубл | Подп и дата

А14Б 526.001

Выпуск 2

Серия 5.900-7

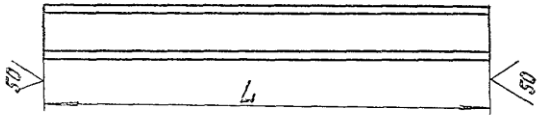

Обозначение	L, мм	Номер швеллера (Н)	Масса, кг
А14Б 526.001	710	6,5	4,19
-01	725		4,28
-02	735	8	5,18
-03	820	16	11,64
-04	850	18а	14,79
-05	910	6,5	5,37
-06	925		5,46
-07	935	8	6,59
-08	1020	16	14,48
-09	1050	18а	18,27
-10	875	6,5	5,16
-11	850		5,31
-12	960	8	6,91
-13	1025	10	8,8
-14	1075	6,5	6,34
-15	1100		6,49
-16	1180	8	8,32
-17	1225	10	10,52

Продолжение

Обозначение	L, мм	Номер швеллера (Н)	Масса, кг
А14Б 526.001-18	1060	12	11,02
-19	1080	14	13,28
-20	1160	18а	20,18
-21	1220	22а	27,57
-22	1075	14	13,22
-23	1095	14а	14,56
-24	1175	20а	23,27
-25	1235	22а	27,91
-26	1105	16а	16,91
-27	1185	22а	26,78
-28	1260	12	13,1
-29	1260	14	15,74
-30	1360	18а	23,66
-31	1420	22а	32,09
-32	1275	14	15,68
-33	1295	14а	17,22
-34	1375	20а	27,23
-35	1435	22а	32,43

Продолжение

Обозначение	L, мм	Номер швеллера (Н)	Масса, кг
А14Б 526.001-36	1305	16а	19,97
-37	1385	22а	31,3
-38	1105	8	7,79
-39	1155	10	9,92
-40	1280	14	15,74
-41	1350	16а	20,66
-42	1305	8	9,2
-43	1355	10	11,64
-44	1480	14	18,2
-45	1550	16а	23,72
-46	1245	12	12,95
-47	1285	14	15,8
-48	1345	14а	17,89
-49	1385	18а	24,1

Продолжение

Обозначение	L, мм	Номер швеллера (Н)	Масса, кг
А14Б 526.001-50	1320	14а	17,56
-51	1380	16а	21,11
-52	1420	20а	28,12
-53	1400	18а	24,36
-54	1450	22	30,45
-55	1445	12	15,03
-56	1485	14	18,27
-57	1545	14а	20,55
-58	1585	18а	27,56
-59	1520	14а	20,22
-60	1580	16а	24,17
-61	1620	20а	32,08
-62	1600	18а	27,84
-63	1650	22	34,65

Предельные отклонения размеров h14.

					А14Б 526.001		
Изм.	Лист	Подпись	Подп.	Дата	Перекладина	Лит. И	Масса см. табл.	Масштаб —
Разраб.								
Пров.						Лист	Листов 1
Нач.гр.							
Гл.спец.					Швеллер Н ГОСТ 8240-89 / ОТ 3 ГОСТ 535-88	САНТЕХНИИПРОЕКТ	
Н.контр.							
Утв.							

25206-03 28 Копировал: Кравлина Формат А3

Инв. № подл. | Подп. и дата | Взам. инв. № | Инв. № дубл. | Подп. и дата

Серия 5.900-7 Выпуск 2

А14Б 530.001

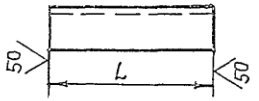

Обозначение	L, мм	Материал	Масса, кг.
А14Б 530.001	200-1,15	Уголок 50х5 ГОСТ 8509-86 / Ст.3 ГОСТ 535-88	0,75
-01	250-1,15		0,94
-02		Уголок 75х5 ГОСТ 8509-86 / Ст.3 ГОСТ 535-88	1,45
-03	220-1,15	Уголок 50х5 ГОСТ 8509-86 / Ст.3 ГОСТ 535-88	0,82
-04	240-1,15	Уголок 63х5 ГОСТ 8509-86 / Ст.3 ГОСТ 535-88	1,14
-05	280-1,3	Уголок 75х5 ГОСТ 8509-86 / Ст.3 ГОСТ 535-88	1,6
-06	300-1,4	Уголок 75х7 ГОСТ 8509-86 / Ст.3 ГОСТ 535-88	2,36
-07	80-0,87	Уголок 50х5 ГОСТ 8509-86 / Ст.3 ГОСТ 535-88	0,3
-08	90-0,87	Уголок 75х6 ГОСТ 8509-86 / Ст.3 ГОСТ 535-88	0,62

Инв.№ подл. | Подп. и дата | Взам.инв.№ | Инв.№ дубл. | Подп. и дата

Изм.	Лист	№ докум.	Подп.	Дата	А14Б 530.001			
Разраб.	Шершакова				Перекладина	Лит. И	Масса см. табл.	Масштаб —
Пров.						Лист	Листов 1	
Рук.гр.								
Н.контр.								
Утв.					см. табл.	САНТЕХНИИПРОЕКТ		

Копировал: Формат А4

Инв.№ подл.	Подп. и дата	Взам.инв.№	Инв.№ дубл.	Подп. и дата	Обозначение	Наименование	Кол. на исполн. А14Б 527.000- 01	02	03	Примечание
						Документация				
					А14Б 527.000СБ	Сборочный чертеж	X	X	X	
						Сборочные единицы				
					А14Б 523.010	Опора	2			
					-01	Опора		2		
					-02	Опора			2	
					-03	Опора				2
					А14Б 524.010-03	Кронштейн	1	1		
					-04	Кронштейн			1	1

Формат	Зона	Поз.	Обозначение	Наименование	Кол.	Примечание
А4		1	А14Б 523.010	Опора	2	
А4		2	А14Б 524.010-03	Кронштейн	1	

Изм.	Лист	№ докум.	Подп.	Дата	А14Б 527.000			
Разраб.	Шершакова				Опора подвижная двухрядная.	Лит. И	Лист	Листов 1
Пров.						САНТЕХНИИПРОЕКТ		
Рук.гр.								
Н.контр.								
Утв.								

Копировал: Формат А4

25206-03 29

А14 5527.000 СБ

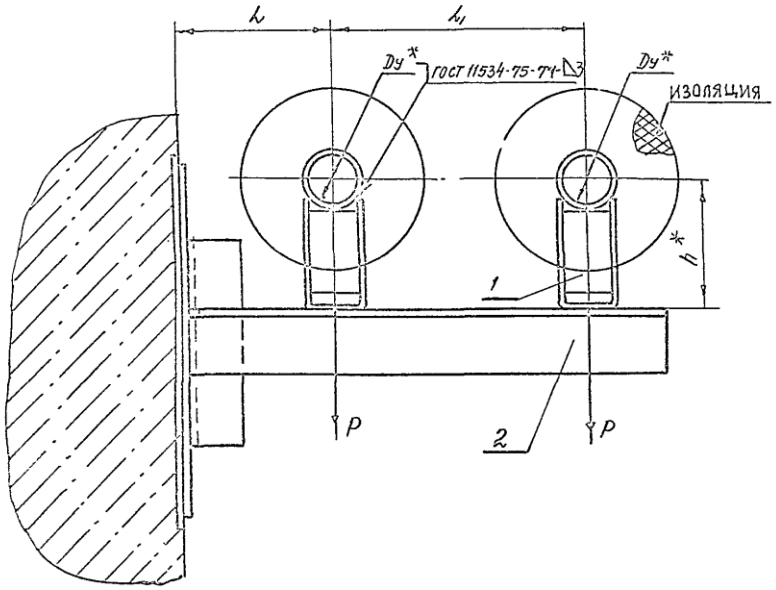

Обозначение	Условный проход * Ду, мм	Допускаемые нагрузки, кгс		Размеры, мм			Масса, кг
		вертикальн.	горизонтальн.				
		P	Q	L	L1	h*	
А14 5527.000	50	51	15,3	150	230	132	5.4
-01						182	6,3
-02	65	78	23,4	155	250	140	6.0
-03						190	7.0

1. * Размеры для справок

$2 \pm \frac{t_2}{2}$.

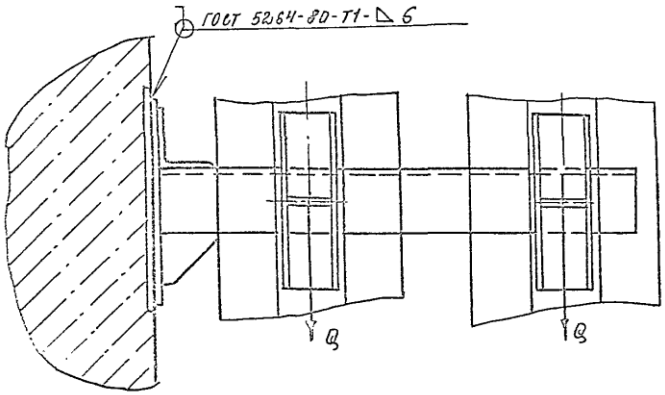

					А14 5527.000 СБ			
Изм.	Лист	№ докум.	Подп.	Дата	Опора подвижная двухрядная	Лит.	Масса	Масштаб
Разраб.		Шершакова				И	См. табл.	—
Пров.		Крупник				Лист	Листов 1	
Нач. ср.		Крупник						
Гл. спец.								
Н. контр.		Лейтес					Сантехниипроект	
Утв.		Спивак						

Копировал 25206-03 30 формат А3

Серия 5.900-7 выпуск 2

Инв. № подл. | Подп. и дата | Взам. инв. № | Инв. № дубл. | Подп. и дата

Инв. № подл. | Подп. и дата | Взам. инв. № | Инв. № дубл. | Подп. и дата

Серия 5.900-7 выпуск 2

Формат	Зона	Поз.	Обозначение	Наименование	Кол. на исполн. А14Б 528.000- —	01	02	03	04	05	06	07	08	09	Примечание
				Документация											
А3			А14Б 528.000СБ	Сборочный чертеж	X	X	X	X	X	X	X	X	X	X	
				Сборочные единицы											
П2		1	А14Б 523.010	Опора	2										
			-01	Опора		2									
			-02	Опора			2								
			-03	Опора				2							
			-04	Опора					2						
			-05	Опора						2					
			-06	Опора							2				
			-07	Опора								2			

Исполнения 10...15-см. лист 3

Изм.	Лист	№ докум.	Подп.	Дата	А14Б 528.000			
Разраб.	Шершнев				Опора подвижная двухрядная	Лит. И	Лист 1	Листов 3
Пров.	Крупник					Сантехниипроект		
Рук. гр.	Крупник							
Н. контр.	Лейтес							
Утв.	Спизак							

Копировал: Формат А4

Инв. № подл. | Подп. и дата | Взам. инв. № | Инв. № дубл. | Подп. и дата

Формат	Зона	Поз.	Обозначение	Наименование	Кол. на исполн. А14Б 528.000- —	01	02	03	04	05	06	07	08	09	Примечание
П2		1	А14Б 523.010	Опора									2		
			-01	Опора										2	
Б4		2	А14Б 526.010-10	Кронштейн	1	1									
			-11	Кронштейн			1	1							
			-12	Кронштейн					1	1					
			-13	Кронштейн							1	1			
			-14	Кронштейн									1	1	

Изм.	Лист	№ докум.	Подп.	Дата	А14Б 528.000	Лист 2

Копировал: Формат А4

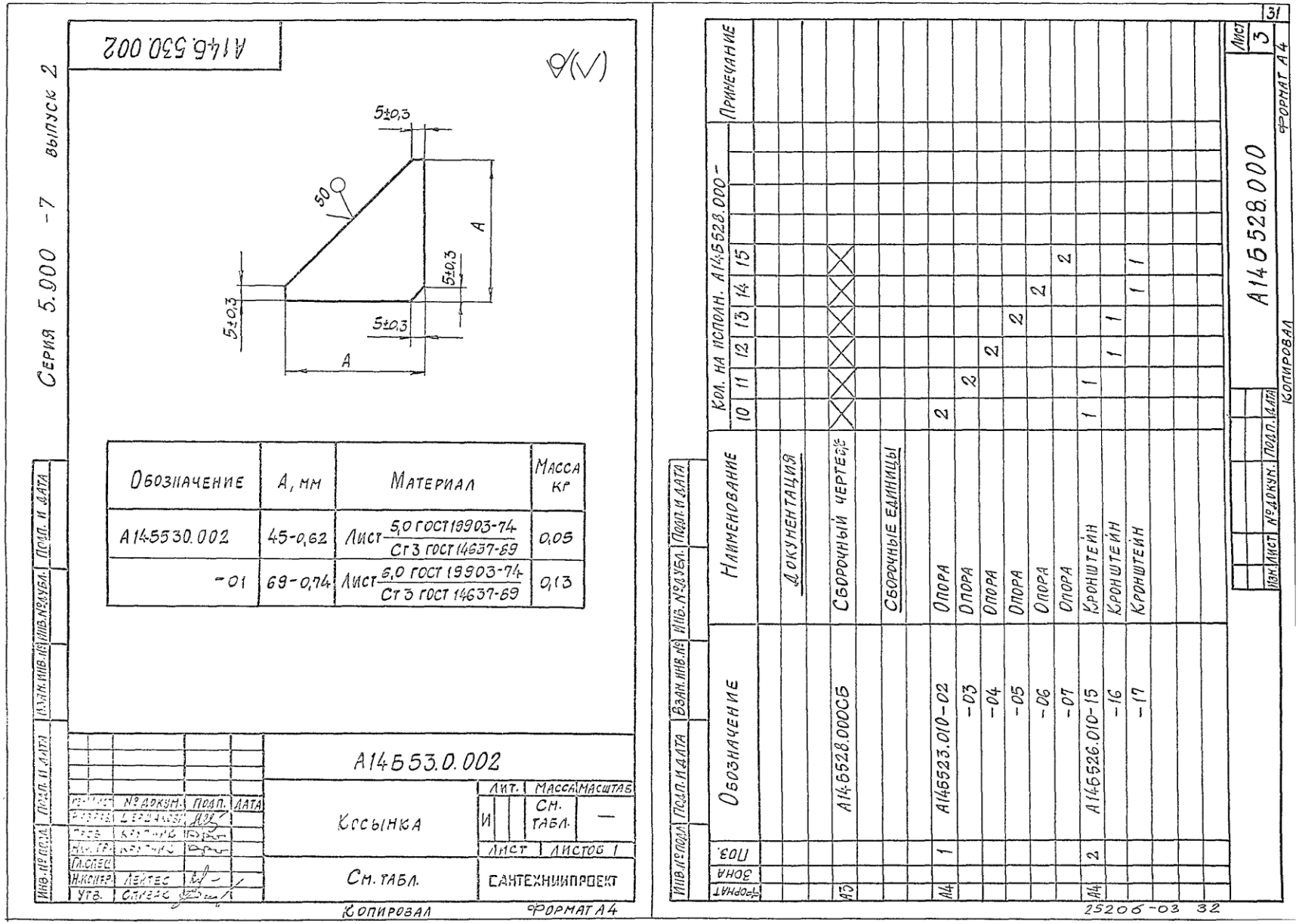

Серия 5.000 -7 выпуск 2
А14б.530.002
5±0,3
50
А
5±0,3
5±0,3
5±0,3
А
Обозначение | А, мм | Материал | Масса кг
А145530.002 | 45-0,62 | Лист 5,0 ГОСТ 19903-74 / Ст 3 ГОСТ 14637-89 | 0,05
-01 | 69-0,74 | Лист 6,0 ГОСТ 19903-74 / Ст 3 ГОСТ 14637-89 | 0,13
А14Б53.0.002
Косынка
Лит. | Масса | Масштаб
И | См. табл. | —
Лист | Листов 1
См. табл.
САНТЕХНИИПРОЕКТ
Инв. № подл. | Подп. и дата | Взам. инв. № | Инв. № дубл. | Подп. и дата
№ докум. | Подп. | Дата
Копировал
Формат А4
Инв. № подл. | Подп. и дата | Взам. инв. № | Инв. № дубл. | Подп. и дата
Формат | Зона | Поз.
Обозначение
Наименование
Кол. на исполн. А14Б528.000-
10 | 11 | 12 | 13 | 14 | 15
Примечание
Документация
А3 | А14Б528.000СБ | Сборочный чертеж
Сборочные единицы
А4 | 1 | А14Б523.010-02 | Опора | 2
-03 | Опора | 2
-04 | Опора | 2
-05 | Опора | 2
-06 | Опора | 2
-07 | Опора | 2
А4 | 2 | А14Б526.010-15 | Кронштейн | 1 | 1
-16 | Кронштейн | 1 | 1
-17 | Кронштейн | 1 | 1
Изм. | Лист | № докум. | Подп. | Дата
А14Б528.000
Лист 3
Формат А4
Копировал
25206-03 32
31

А146 528.000СБ

Серия 5.900 -7 выпуск 2

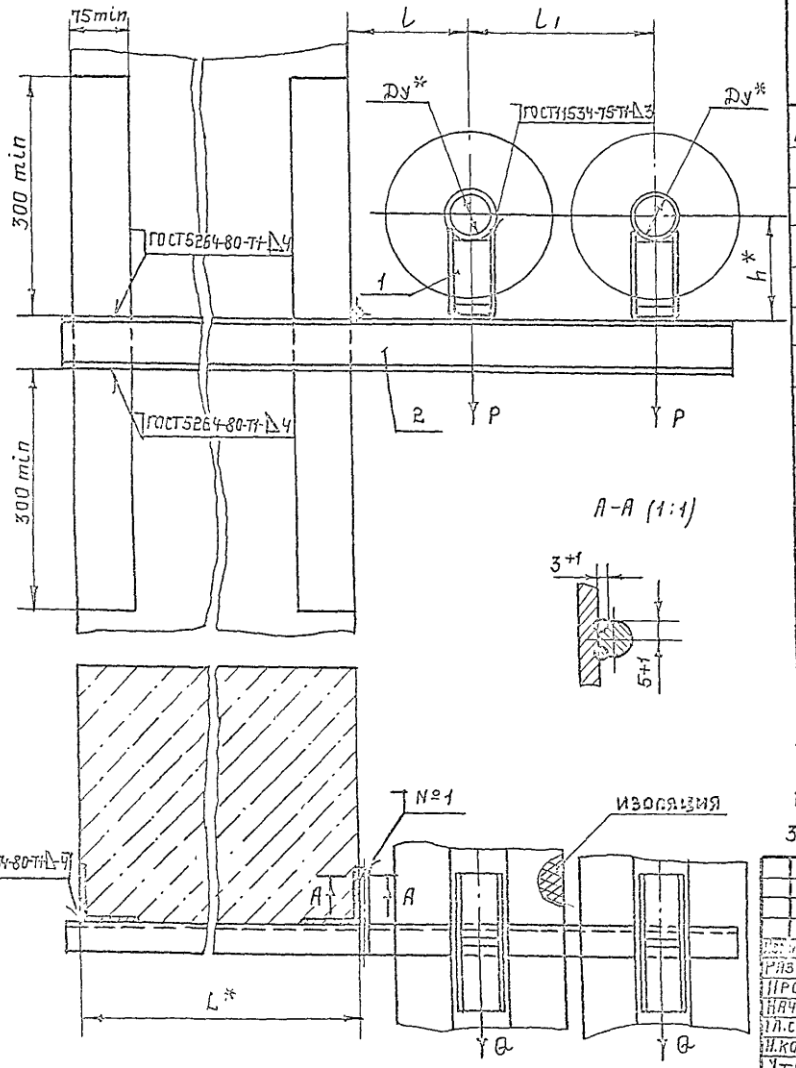

Обозначение	Условный проход Ду*, мм	Допускаемые нагрузки, кгс: вертик. P	Допускаемые нагрузки, кгс: горизонт. Q	Размеры, мм: L*	Размеры, мм: L	Размеры, мм: L1	Размеры, мм: h*	Масса, кг
А146 528.000	50	51	15,3	400	150	230	132	7,6
-01							182	8,5
-02	65	78	23,4		160	250	140	7,7
-03							190	8,7
-04	80	107	32,1		185	300	147	9,3
-05							197	10,3
-06	100	157	47,1		195	320	156	12,1
-07							206	13,1
-08	50	51	15,3	600	150	230	132	8,8
-09							182	9,8
-10	65	78	23,4		160	250	140	8,8
-11							190	9,8
-12	80	107	32,1		185	300	147	10,7
-13							197	11,7
-14	100	157	47,1		195	320	156	13,8
-15							206	14,8

1.* Размеры для справок

2 $\pm \frac{t_2}{2}$

3. Швы №1 - сварка ручная дуговая.

Изм.	Лист	№ докум.	Подп.	Дата
Разраб.	Шершаков		
Пров.	Крупник		
Нач.гр.	Крупник		
Гл.спец.			
Н.контр.	Лейтес		
Утв.	Сливак		

А146 528.000СБ

Опора подвижная двухрядная

Лит.	Масса	Масштаб
И	см. табл.	—

Лист | Листов 1

Сантехниипроект

Копировал: 25206-03 33 Формат А3

Инв. № подл. | Подп. и дата | Взам. инв. № | Инв. № дубл. | Подп. и дата

Инв. № подл. | Подп. и дата | Взам. инв. № | Инв. № дубл. | Подп. и дата

Серия 5.900 -7 выпуск 2

Формат	Зона	Поз.	Обозначение	Наименование	Кол. на исполн. А14Б 529.000- —	01	02	03	04	05	06	07	08	09	Примечание
				Документация											
А2			А14Б 529.000 СБ	Сборочный чертеж											
				Сборочные единицы											
А4		1	А14Б 523.010 -06	Опора	1		1		1		1				
			-07	Опора		1		1		1		1			
			-08	Опора									2		
			-09	Опора										2	
А4		2	А14Б 523.010-08	Опора	1										
			-09	Опора		1									
			-10	Опора			1								
			-11	Опора				1							

Исполнения 10...19 - см. листы 3,4
20...29 - см. листы 5,6
30...39 - см. лист 7

Изм.	Лист	№ докум.	Подп.	Дата	А14Б 529.000			
Разраб.		Шершнева			Опора подвижная двухрядная	Лит. И	Лист 1	Листов 7
Пров.		Крупник						
Рук. гр.		Крупник						
Н. контр.		Лейтес				Сантехниипроект		
Утв.		Спонко						

Копировал: Формат А3

Инв. № подл. | Подп. и дата | Взам. инв. № | Инв. № дубл. | Подп. и дата

Формат	Зона	Поз.	Обозначение	Наименование	Кол. на исполн. А14Б 529.000- —	01	02	03	04	05	06	07	08	09	Примечание
А4		2	А14Б 523.010 -12	Опора					1						
			-13	Опора						1					
			-14	Опора							1				
			-15	Опора								1			
А4		3	А14Б 526.010-18	Кронштейн	1	1									
			-19	Кронштейн			1	1							
			-20	Кронштейн					1	1					
			-21	Кронштейн							1	1			
			-22	Кронштейн									1	1	

23205-03 3.4

Изм.	Лист	№ докум.	Подп.	Дата	А14Б 529.000	Лист 2

Копировал: Формат А4

Инв. № подл.	Подп. и дата	Взам. инв. №	Инв. № дубл.	Подп. и дата

Серия 5.900 -7 Выпуск 2

Формат	Зона	Поз.	Обозначение	Наименование	Кол. на исполн. А14Б 529.000- 10	11	12	13	14	15	16	17	18	19	Примечание
				Документация											
А3			А14Б 529.000 СБ	Сборочный чертеж											
				Сборочные единицы											
А4		1	А14Б 523.010-08	Опора	1		1		1						
			-09	Опора		1		1		1					
			-10	Опора							2		1		
			-11	Опора								2		1	
		2	-10	Опора	1										
			-11	Опора		1									
			-12	Опора			1						1		
			-13	Опора				1						1	
			-14	Опора					1						
			-15	Опора						1					
А4		3	А14Б 526.010-23	Кронштейн	1	1									
			-24	Кронштейн			1	1							

Изм.	Лист	№ докум.	Подп.	Дата	А14Б 529.000	Лист 3

Формат А4

Инв. № подл.	Подп. и дата	Взам. инв. №	Инв. № дубл.	Подп. и дата

Формат	Зона	Поз.	Обозначение	Наименование	Кол. на исполн. А14Б 529.000- 10	11	12	13	14	15	16	17	18	19	Примечание
А4		3	А14Б 526.010-25	Кронштейн					1	1					
			-26	Кронштейн							1	1			
			-27	Кронштейн									1	1	

Изм.	Лист	№ докум.	Подп.	Дата	А14Б 529.000	Лист 4

Формат А4

25206-03 35

ООО "Изополимет Плюс" - https://izopolimet.by

Инв. № подл.	Подп. и дата	Взам. инв. №	Инв. № дубл.	Подп. и дата

Серия 5.900 -7 выпуск 2

Формат	Зона	Поз.	Обозначение	Наименование	Кол. на исполн. А14Б529.000 20	21	22	23	24	25	26	27	28	29	Примечание
				Документация											
А3			А14Б529.000СБ	Сборочный чертеж	X	X	X	X	X	X	X	X	X	X	
				Сборочные единицы											
А4		1	А14Б523.010-06	Опора	1		1		1		1				
			-07	Опора		1		1		1		1			
			-08	Опора									2		
			-09	Опора										2	
		2	-08	Опора	1										
			-09	Опора		1									
			-10	Опора			1								
			-11	Опора				1							
			-12	Опора					1						
			-13	Опора						1					
			-14	Опора							1				
			-15	Опора								1			

Изм.	Лист	№ докум.	Подп.	Дата	А14Б529.000	Лист 5

Копировал Формат А4

Инв. № подл.	Подп. и дата	Взам. инв. №	Инв. № дубл.	Подп. и дата

Формат	Зона	Поз.	Обозначение	Наименование	Кол. на исполн. А14Б529.000- 20	21	22	23	24	25	26	27	28	29	Примечание
А3		3	А14Б526.010-28	Кронштейн	1	1									
			-29	Кронштейн			1	1							
			-30	Кронштейн					1	1					
			-31	Кронштейн							1	1			
			-32	Кронштейн									1	1	

Изм.	Лист	№ докум.	Подп.	Дата	А14Б529.000	Лист 6

Копировал Формат

29206-03 36

Серия 5900 - 7 Выпуск 2

АЧБ 530.006

50 √(V)

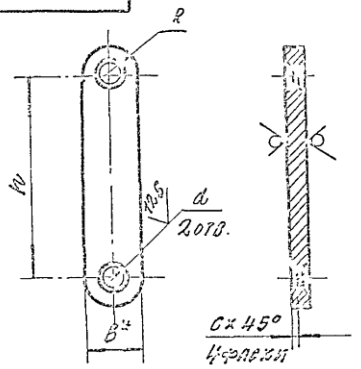

Обозначение	Размеры, мм					Материал		Масса, кг
	b*	h	R	d	c			
АЧБ 530.006	36	125	18	14	2	Лист	8 ГОСТ 19903-74 / Ст.3 ГОСТ 14637-89	0.32
-01	52	150	26	20	3	Лист	12 ГОСТ 19903-74 / Ст.3 ГОСТ 14637-89	0.85

1. * Размер для справок.
2. $H14; \pm\frac{t2}{2}$

АЧБ 530.006

Серьга

Лит. Н | Масса см. табл. | Масштаб —

Лист | Листов 1

См. табл.

САНТЕХНИПРОЕКТ

Копировал: Формат А4

Поз.	Обозначение	Наименование	Кол. на модуль АЧБ 529.000- 30	31	32	33	34	35	36	37	38	39	Примечание
		Документация											
	АЧБ 529.000 СБ	Сборочный чертеж											
1	АЧБ 523.010-09	Опора	1		1		1						
	-09	Опора		1	1	1	1	1					
	-10	Опора							2		1		
	-11	Опора								2		1	
2	-10	Опора	1										
	-11	Опора		1									
	-12	Опора			1					1			
	-13	Опора				1						1	
	-14	Опора					1						
	-15	Опора						1					
3	АЧБ 526.010-33	Кронштейн	1	1									
	-34	Кронштейн			1	1							
	-35	Кронштейн					1	1					
	-36	Кронштейн							1	1	1		
	-37	Кронштейн									1	1	

Лист 7

АЧБ 529.000

Формат А4

Копировал

Изм. | Лист | № докум. | Подп. | Дата

Инв. № подл. | Подп. и дата | Взам. инв. № | Инв. № дубл. | Подп. и дата

25206-03 37

ООО "Изополимет Плюс" - https://izopolimet.by

А14Б529.000 СБ

Серия 5.900 - 7 выпуск 2

Рис. 1

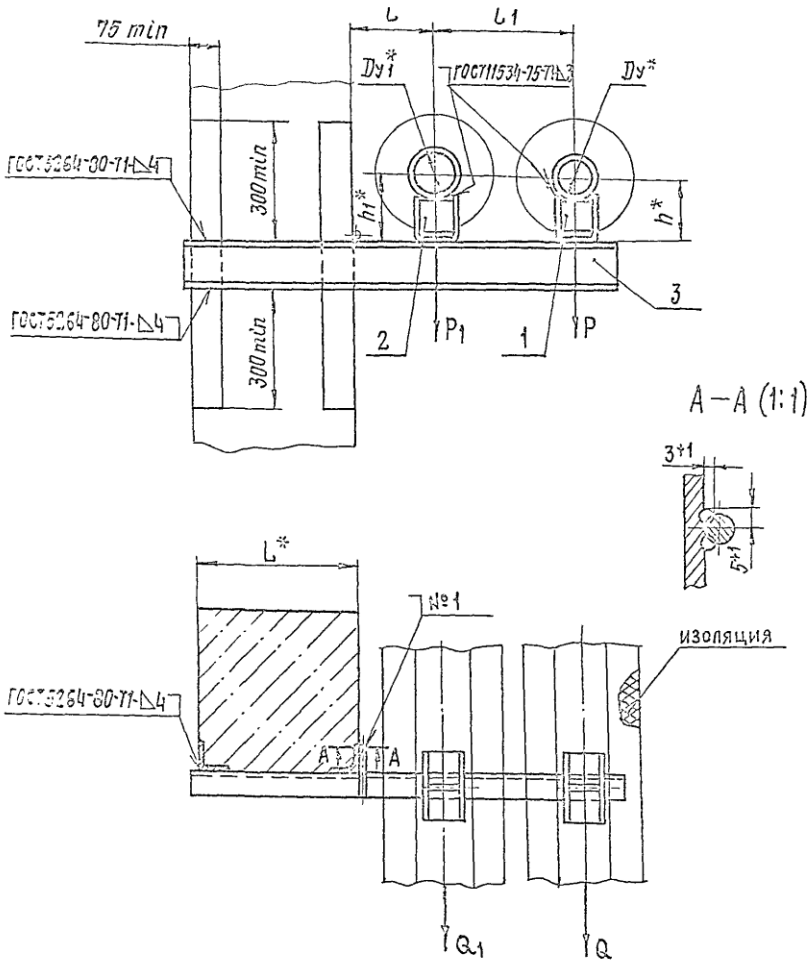

Рис. 2

Остальное см. рис. 1

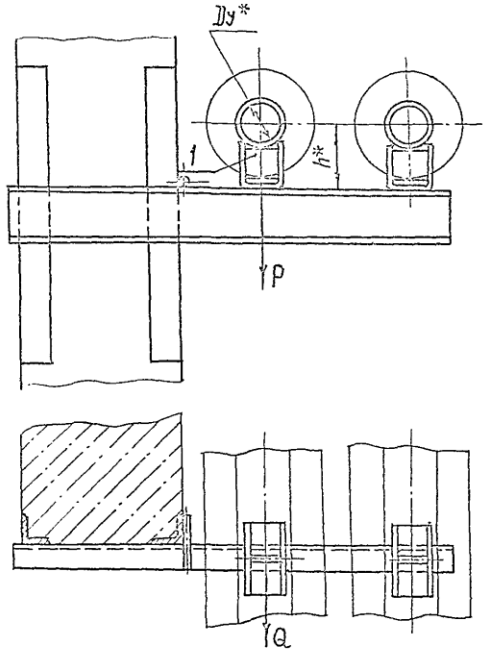

А—А (1:1)

1.* Размеры для справок

$2 \pm \frac{t2}{2}$

3. Швы № 1 – сварка ручная дуговая

4. Таблицу исполнений см. листы 2; 3

					А14Б529.000 СБ			
Изм.	Лист	№ докум.	Подп.	Дата	Опора подвижная двухрядная	Лит.	Масса	Масштаб
Разраб.		Шершакова				И	См. табл.	—
Пров.		Крупник				Лист 1	Листов 3	
Нач. гр.		Крупник						
Гл. спец.						Сантехниипроект		
Н. контр.		Лейтес						
Утв.		Спивак						

Инв. № подл. | Подп. и дата | Взам. инв. № | Инв. № дубл. | Подп. и дата

Копировал: 25206-03 Заформат А3

А146 529.000СБ

Серия 5.900 - 7 Выпуск 2

Обозначение	Рис.	Условный проход, мм		Допускаемые нагрузки, кгс				Размеры, мм					Масса, кг
				вертикальные		горизонтальные							
		Ду*	Ду1*	P	P1	Q	Q1	b*	L	L1	h*	h1*	
А146 529.000	1	100	125	157	220	47,1	6.6	400	210	335	155	168	14,2
-01											206	210	15,2
-02			150		325		97,5		220	345	156	180	16,8
-03											206	230	18,0
-04			200		860		258		260	385	156	212	24,9
-05											206	262	26,2
-06			250		1153		345,9		290	415	156	339	32,2
-07											206	299	35,5
-08	2	125	—	220	—	66	—		210	350	168	—	16,3
-09											210	—	17,3
-10	1		150		325		97,5		220	360	168	180	18,1
-11											210	230	19,2
-12			200		860		258		260	400	168	212	27,9
-13											218	262	29,2
-14			250		1153		345,9		290	430	168	339	32,5
-15											218	289	33,8
-16	2	150	—	325	—	97,5	—		220	370	180	—	20,9
-17											230	—	22,2
-18	1		200		860		258		260	410	180	212	31,9
-19											230	262	33,4

Инв. № подл. | Подпись и дата | Взам. инв. № | Инв. № дубл. | Подпись и дата

Изм.	Лист	№ докум.	Подп.	Дата	А146 529.000СБ	Лист 2

Копировал: 25206-03 39 Формат А3

А14Б 529.000СБ

Серия 5.900-7 выпуск 2

Продолжение

Обозначение	Рис.	Условный проход, мм		Допускаемые нагрузки кгс				Размеры, мм					Масса, кг
				вертикальные		горизонтальные							
		Dy*	Dy1*	P	P1	Q	Q1	L*	L	L1	h*	h1*	
А14Б 529.000-20	1	100	125	157	220	47,1	66	600	210	335	156	169	16,3
-21											206	218	17,3
-22			150		325		97,5		220	345	156	190	19,3
-23											208	230	20,5
-24			200		860		258		260	385	158	212	28,4
-25											206	262	29,7
-26			250		1153		345,9		290	415	156	239	36,8
-27											206	289	38,1
-28	2	125	—	220	—	66	—		210	350	158	—	18,7
-29											218	—	19,7
-30	1		150		325		97,5		220	360	168	190	20,8
-31											218	230	21,9
-32			200		860		258		260	400	160	212	31,9
-33											218	262	33,2
-34			250		1153		345,9		290	430	168	239	37,0
-35											218	289	38,3
-36	2	150	—	325	—	97,5	—		220	370	180	—	23,9
-37											230	—	25,2
-38	1		200		860		258		260	410	180	212	36,4
-39											230	262	37,9

Изм.	Лист	№ докум.	Подп.	Дата	А14Б 529.000СБ	Лист 3

Копировал: 25206-03 40 Формат А3

Инв. № подл. | Подп. и дата | Взам. инв. № | Инв. № дубл. | Подп. и дата

Серия 5.900 - 7 выпуск 2

Формат	Зона	Поз.	Обозначение	Наименование	Кол. на исполн. А14Б530.000-										Примечание
					—	01	02	03	04	05	06	07			
				Документация											
А3			А14Б530.000 СБ	Сборочный чертеж	X	X	X	X	X	X	X	X			
				Сборочные единицы											
А4		1	А14Б523.010	Опора	1										
			-01	Опора		1									
			-02	Опора			1								
			-03	Опора				1							
			-04	Опора					1						
			-05	Опора						1					
			-06	Опора							1				
			-07	Опора								1			

Изм.	Лист	№ докум.	Подп.	Дата	А14Б530.000		
Разраб.	Вершинская				Опора подвижная двухрядная	Лит.	Лист	Листов
Пров.	Крупник					И	1	2
Рук. груп.	Крупник					САНТЕХНИПРОЕКТ		
Н. контр.	Лейтес							
Утв.	Спивак							

Копировал Формат А4

Инв. № подл. | Подп. и дата | Взам. инв. № | Инв. № дубл. | Подп. и дата

Формат	Зона	Поз.	Обозначение	Наименование	Кол. на исполн. А14Б530.000-										Примечание
					—	01	02	03	04	05	06	07			
А4		2	А14Б530.010	Кронштейн	1	1									
			-01	Кронштейн			1	1							
			-02	Кронштейн					1	1					
			-03	Кронштейн							1	1			
А4		3	А14Б530.020	Подвеска	1	1									
			-01	Подвеска			1	1							
			-02	Подвеска					1	1					
			-03	Подвеска							1	1			
				Стандартные изделия											
		4		Гайка М10-6Н.5 ГОСТ 5915-70	2	2	2	2							
				Гайка М12-6Н.5 ГОСТ 5915-70					2	2	2	2			

Изм.	Лист	№ докум.	Подп.	Дата	А14Б530.000	Лист 2

Копировал Формат А4

14 22020-03

А14Б 530.000 СБ

Выпуск 2

Серия 5.900 -7

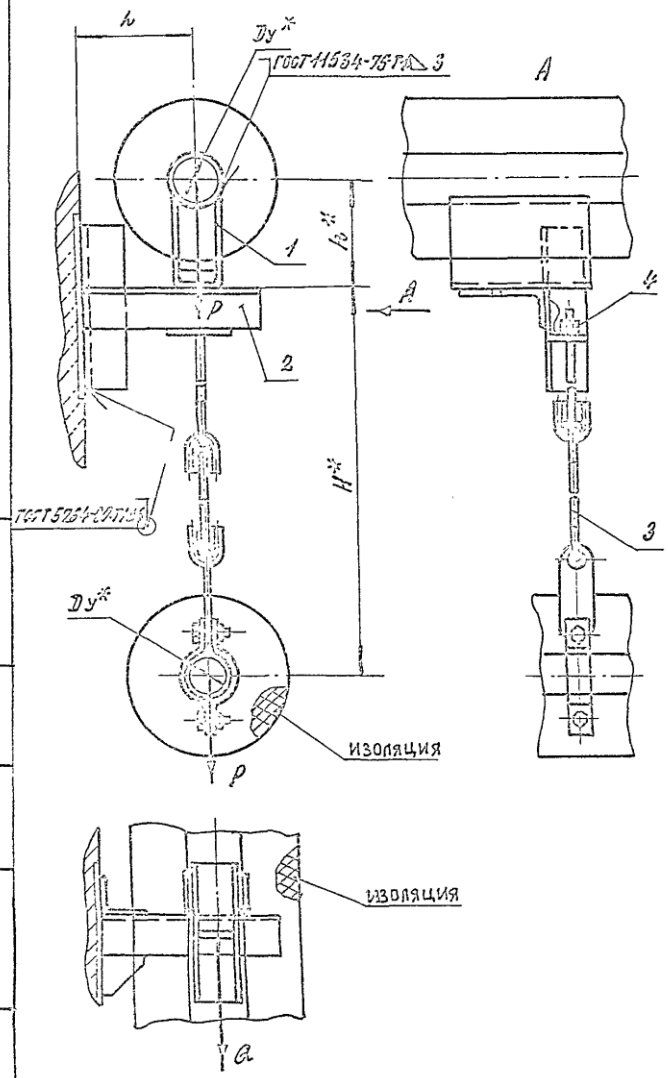

Обозначение	Условный проход Dy*, мм	Допускаемые нагрузки, кгс		Размеры, мм			Масса, кг
		Вертикал.	Горизонт.				
		P	Q	H*	h*	L	
А14Б 530.000	50	51	15,3	550	132	150	2,9
-01					162		3,9
-02	65	78	23,4	563	140	160	3,8
-03					150		4,2
-04	80	107	32,1	695	147	185	4,8
-05					197		5,2
-06	100	157	47,1	715	156	190	6,3
-07					206		6,7

1. * Размеры для справок.
2. $\pm\frac{t_2}{2}$

Изм.	Лист	№ докум.	Подп.	Дата	А14Б 530.000 СБ		
Разраб.		Дегтярев			Опора подвижная двухрядная	Лит.	Масса	Масштаб
Пров.		Крупник				Н	См. табл.	—
Нач. гр.		Крупник				Лист	Листов 1	
Гл. спец.								
Н. контр.		Лейтес				САНТЕХНИИПРОЕКТ		
Утв.		Спивак						

Копировал: 25206-03 42 Формат А3

Инв. № подл.	Подп. и дата	Взам. инв. №	Инв. № дубл.	Подп. и дата

Серия 5.900 -7 выпуск 2

Формат	Зона	Поз.	Обозначение	Наименование	Кол. на исполн. А14Б530.010-										Примечание
					–	01	02	03							
				Документация											
А3			А14Б530.010 СБ	Сборочный чертеж	X	X	X	X							
				Детали											
А4		1	А14Б524.002	Косынка	1	1	1								
			-01	Косынка				1							
А4		2	А14Б530.001	Перекладина	1	1									
			-01	Перекладина			1								
			-02	Перекладина				1							
		3	-03	Перекладина	1										
			-04	Перекладина		1									
			-05	Перекладина			1								

Изм.	Лист	№ докум.	Подп.	Дата	А14Б530.010			
Разраб.		Шершакова			Кронштейн	Лит.	Лист	Листов
Пров.		Крупник					1	2
Рук. груп.		Крупник				САНТЕХНИПРОЕКТ		
Н. контр.		Лейтес						
Утв.		Спивак						

Копировал Формат А4

Инв. № подл.	Подп. и дата	Взам. инв. №	Инв. № дубл.	Подп. и дата

Формат	Зона	Поз.	Обозначение	Наименование	Кол. на исполн. А14Б530.010-										Примечание
					–	01	02	03							
А4		3	А14Б530.001 -06	Перекладина				1							
		4	-07	Перекладина	1	1	1								
			-08	Перекладина				1							
А4		5	А14Б530.002	Косынка	2	2	2								
			-01	Косынка				2							

25206-03 43

Изм.	Лист	№ докум.	Подп.	Дата	А14Б530.010	Лист 2

Копировал Формат А4

42

А14Б530.010СБ

Серия 5.900 – 7 Выпуск 2

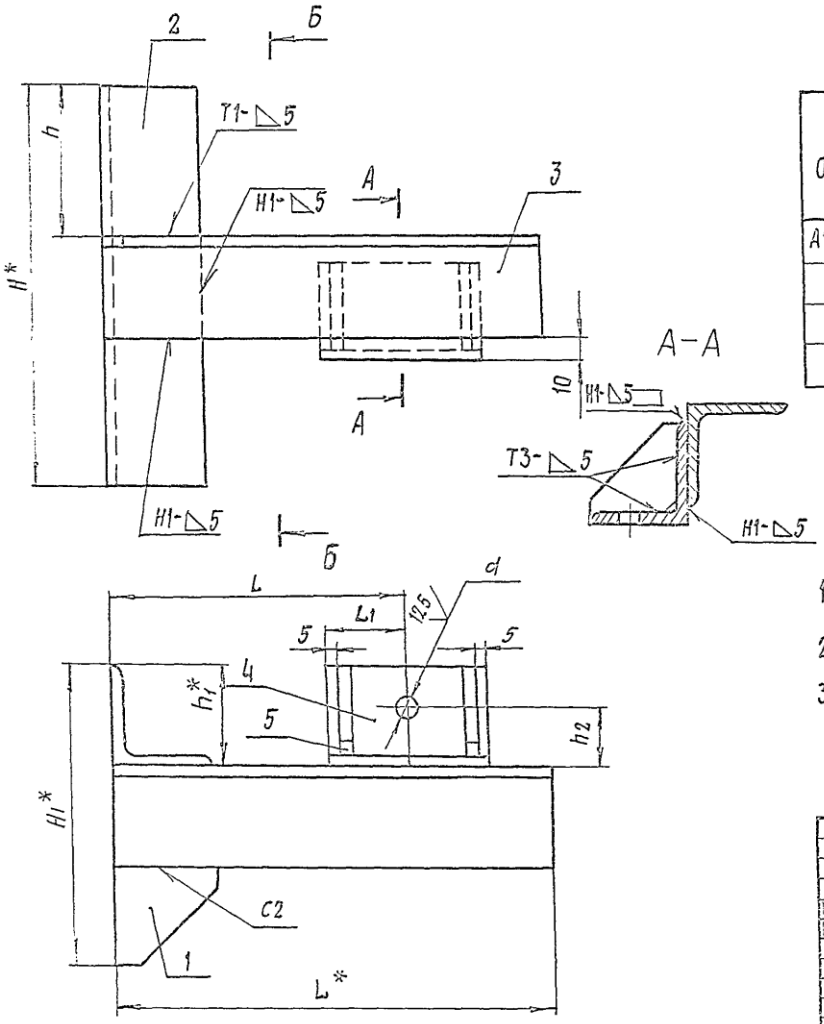

Обозначение	Размеры, мм									Масса, кг
	H*	H_1*	h	h_1*	h_2	L*	L	L_1	d	
А14Б530.010	200	150	75	50	30	220	150	40	12	3,0
–01		163	68,5			240	160			2,4
–02	250	175	87,5			280	135		14	3,0
–03		225		75	45	300	190	45		4,9

1.* Размеры для справок

2. $H14', \pm\frac{t2}{2}$

3. Сварные швы по ГОСТ 5264-80

Изм.	Лист	№ докум.	Подп.	Дата
Разраб.		Щершакова		
Пров.		Крупник		
Нач. отд.		Крупник		
Гл. спец.				
Н. контр.		Лентес		
Утв.		Спивак		

А14Б530.010СБ

Кронштейн

Лит.	Масса	Масштаб
Н	См. табл.	—
Лист	Листов 1	

Сантехниипроект

Инв. № подл. | Подп. и дата | Взам. инв. № | Инв. № дубл. | Подп. и дата

Копировал: 25206-03 44 Формат А3

Инв. № подл.	Подп. и дата	Взам. инв. №	Инв. № дубл.	Подп. и дата

Серия 5.900 -7 выпуск 2

Формат	Зона	Поз.	Обозначение	Наименование	Кол. на исполн. А14Б530.020- —	01	02	03	04	05	06	Примечание
				Документация								
А3			А14Б530.020 СБ	Сборочный чертеж								
				Детали								
А3		1	А14Б530.004	Тяга	1							
			-01	Тяга		1						
			-02	Тяга			1					
			-03	Тяга				1				
			-04	Тяга					1			
			-05	Тяга						1		
			-06	Тяга							1	
А3		2	-07	Тяга	1	1						

Изм.	Лист.	№ докум.	Подп.	Дата	А14Б530.020			
Разраб.		Шершакова			Подвеска	Лит	Лист	Листов
Пров.		Крупник				И	1	3
Рук. груп.		Крупник				САНТЕХНИИПРОЕКТ		
Н. контр.		Лейтес						
Утв.		Спивак						

Копировал Формат А4

Инв. № подл.	Подп. и дата	Взам. инв. №	Инв. № дубл.	Подпись и дата

Формат	Зона	Поз.	Обозначение	Наименование	Кол. на исполн. А14Б530.020- —	01	02	03	04	05	06	Примечание
А3		2	А14Б530.004-08	Тяга			1	1				
			-09	Тяга					1	1	1	
А4		3	А14Б530.005	Ушко	3	3						
			-01	Ушко			3	3				
			-02	Ушко					3	3	3	
А4		4	А14Б530.006	Серьга	1	1	1	1				
			-01	Серьга					1	1	1	
А3		5	А14Б530.007	Полухомут	2							
			-01	Полухомут		2						
			-02	Полухомут			2					
			-03	Полухомут				2				
			-04	Полухомут					2			
			-05	Полухомут						2		
			-06	Полухомут							2	
				Стандартные изделия								
		6		Болт М10-6g×30.36 ГОСТ 7798-70	2	2						
				Болт М12-6g×35.36 ГОСТ 7798-70			2	2				

Изм.	Лист	№ докум.	Подп.	Дата	А14Б530.020	Лист 2

Копировал Формат А4

25206-03 45

Серия 5.900 – 7 Выпуск 2

А146530.005

50

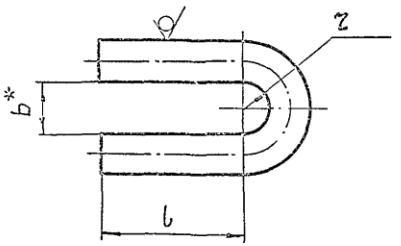

Обозначение	Размеры, мм			Материал	Масса, кг
	l	b*	r		
А146530005	35	13	6,5	Круг 10 ГОСТ 2590-88 / Ст.3 ГОСТ 535-88	0,06
– 01	45	15	7,5	Круг 12 ГОСТ 2590-88 / Ст.3 ГОСТ 535-88	0,11
– 02	55	20	10	Круг 16 ГОСТ 2590-88 / Ст.3 ГОСТ 535-88	0,24

1.* Размер для справок

2. $\pm\frac{t2}{2}$

Изм.	Лист	№ докум.	Подп.	Дата
Разраб.	Шевченко			
Пров.	Мартынюк			
Нач.отд.	Кравченко			
Гл.спец.				
Н.контр.	Лентес			
Утв.	Спивак			

А146530.005

Ушко

Лит.	Масса	Масштаб
И	См. табл	—
Лист	Листов 1	

См. табл

Сантехниипроект

Копировал: Формат А4

Поз.	Обозначение	Наименование	Кол. на исполн. А146530.020 –						Примечание
			–	01	02	03	04	05	06	
		Болт М16-6g×40.36 ГОСТ 7798-70					2	2	2	
		Гайка М10-6Н.5 ГОСТ 5915-70		2			2			
		Гайка М12-6Н.5 ГОСТ 5915-70			2	2				
		Гайка М16-6Н.5 ГОСТ 5915-70					2	2	2	
03.	6									
	7									

Инв.№ подл. | Подп. и дата | Взам. инв.№ | Инв.№ дубл. | Подп. и дата

Формат | Зона | Поз. | Обозначение | Наименование | Кол. | Примечание

Изм.	Лист	№ докум.	Подп.	Дата

А146530.020

Лист 3

Копировал: Формат А4

25206-03 46

Серия 5.900 -7 выпуск 2

А14Б 530.020 СБ

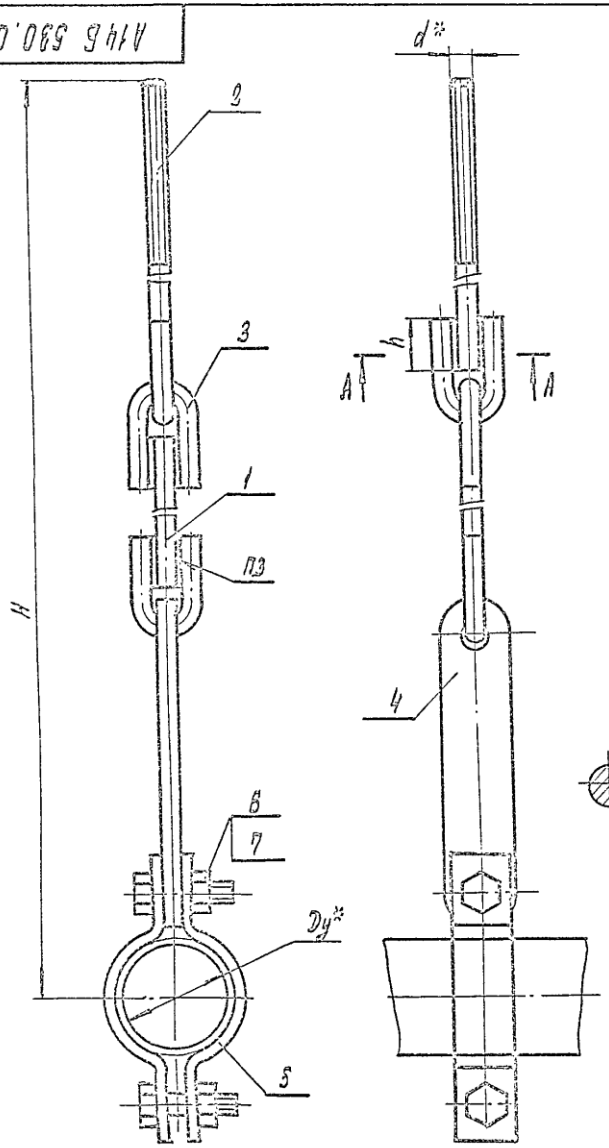

Обозначение	Условный проход D_y^*, мм	Размеры, мм					Масса, кг
		H	h	h_1	l	d*	
А14Б 530.020	50	525	26	6^{+1}	10^{+1}	М10	1,2
— 01	65						
— 02	80	650	34	7^{+1}		М12	1,6
— 03	100	670					1,7
— 04	125	720	43	9^{+1}	12^{+1}	М16	3,3
— 05	150	730					3,7
— 06	200	840					4,7

А-А

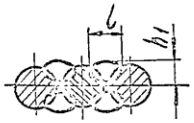

1.* Размеры для справок
2. $\pm\frac{t2}{2}$.
3. Сварка ручная дуговая

Изм.	Лист	№ докум.	Подп.	Дата	А14Б 530.020 СБ		
Разраб.		Шершакова			Подвеска	Лит. И	Масса см. табл.	Масштаб —
Пров.		Крупник				Лист	Листов 1
Нач. гр.		Крупник					
Гл. спец.						САНТЕХНИИПРОЕКТ	
Н. контр.		Лейтес					
Утв.		Спивак					

Копировал: 25206-03 47 Формат А3

А14Б 530.004

Серия 5.900-7 Выпуск 2

Рис. 1

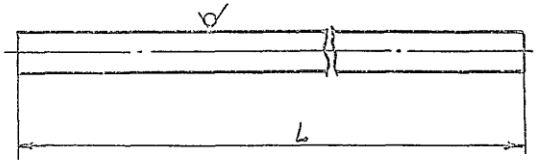

Рис. 2

Остальное см. рис. 1

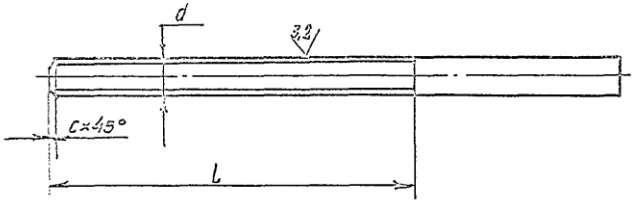

Обозначение	Рис.	Размеры, мм L	l	d	c	Материал	Масса, кг
А14Б 530.004	1	155	—	—	—	Круг 10 ГОСТ 2590-88 / Ст.3 ГОСТ 535-88	0,095
—01		147	—	—	—		0,09
—02		260	—	—	—	Круг 12 ГОСТ 2590-88 / Ст.3 ГОСТ 535-88	0,23
—03		257	—	—	—		0,24
—04		184	—	—	—	Круг 16 ГОСТ 2590-88 / Ст.3 ГОСТ 535-88	0,23
—05		175	—	—	—		0,27
—06		254	—	—	—		0,4
—07	2	140	90±1	M10-6g	1,6	Круг 10 ГОСТ 2590-88 / Ст.3 ГОСТ 535-88	0,086
—08		135	100±1	M12-6g	1,8	Круг 12 ГОСТ 2590-88 / Ст.3 ГОСТ 535-88	0,11
—09		220	130±1	M16-6g	2,0	Круг 16 ГОСТ 2590-88 / Ст.3 ГОСТ 535-88	0,34

Неуказанные предельные отклонения размеров: h 14

Изм.	Лист	№ докум.	Подп.	Дата	А14Б 530.004			
Разраб.		Шершакова			Тяга	Лит. И	Масса см. табл.	Масштаб —
Пров.		Крупник				Лист	Листов 1	
Нач. гр.		Крупник						
Гл. спец.								
Н. контр.		Лентес			См. табл.	САНТЕХНИПРОЕКТ		
Утв.		Спивак						

25206-03 48 Формат А3

Инв. № подл. | Подп. и дата | Взам. инв. № | Инв. № дубл. | Подп. и дата

А14Б 530.007

Серия 5.900 – 7 выпуск 2

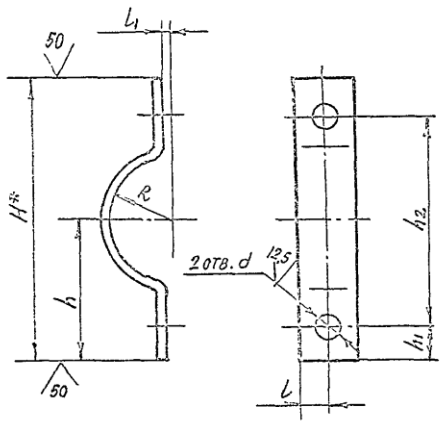

Обозначение	Размеры, мм								Материал	Масса, кг
	H^*	h	h_1	h_2	L	L_1	R	d		
А14Б 530.007	140	70	18	104	15	4	30	12	Полоса 5×30 ГОСТ 103-76 / Ст.3 ГОСТ 535-88	0,21
—01	160	80	20	120			39			
—02	170	85	18	134			45	14		0,23
—03	200	100	20	160			54			0,28
—04	220	110	20	180	20	6	67	18	Полоса 5×40 ГОСТ 103-76 / Ст.3 ГОСТ 535-88	0,42
—05	265	132	24,5	216	25	8	80		Полоса 5×50 ГОСТ 103-76 / Ст.3 ГОСТ 535-88	0,62
—06	350	175	35	280			110		Полоса 6×50 ГОСТ 103-76 / Ст.3 ГОСТ 535-88	1,04

1. *Размер для справок.
2. $H14; \pm\frac{t_2}{2}$

					А14Б 530.007			
Изм.	Лист	№ докум.	Подп.	Дата	Полухомут	Лит.	Масса	Масштаб
Разраб.		Шершнев				И	См. табл.	—
Пров.		Крупник				Лист	Листов 1	
Нач. гр.		Крупник						
Гл. спец.					См. табл.	САНТЕХНИИПРОЕКТ		
Н. контр.		Лейтес						
Утв.		Спивак						

25206-03 49 Формат А3

Инв. № подл. | Подп. и дата | Взам. инв. № | Инв. № дубл. | Подп. и дата

ООО "Изополимет Плюс" - https://izopolimet.by

Инв.№ подл.	Подп. и дата	Взам.инв.№	Инв.№ дубл.	Подп. и дата

Серия 5.900 – 7 Выпуск 2

Формат	Зона	Поз.	Обозначение	Наименование	Кол. на исполн. А14Б531.000–										Примечание
					–	01	02	03	04	05	06	07	08	09	
				Документация											
*)			А14Б531.000СБ	Сборочный чертеж											*) А3; А4
				Сборочные единицы											
А4		1	А14Б523.010	Опора	1								1		
			– 01	Опора		1								1	
			– 02	Опора			1								
			– 03	Опора				1							
			– 04	Опора					1						
			– 05	Опора						1					
			– 06	Опора							1				
			– 07	Опора								1			

Исполнения 10...15 – см. лист 3

Изм.	Лист	№ докум.	Подп.	Дата	А14Б531.000		
Разраб.		Шерешкова			Опора подвижная двухрядная	Лит.	Лист	Листов
Пров.		Крупник				II	1	3
Рук.гр.		Крупник				САНТЕХНИИПРОЕКТ		
Н.контр.		Лейтес						
Утв.		Сипович						

Копировал Формат А4

Инв.№ подл.	Подп. и дата	Взам.инв.№	Инв.№ дубл.	Подп. и дата

Формат	Зона	Поз.	Обозначение	Наименование	Кол. на исполн. А14Б531.000–										Примечание
					–	01	02	03	04	05	06	07	08	09	
А4		2	А14Б530.020	Подвеска	1	1							1	1	
			– 01	Подвеска			1	1							
			– 02	Подвеска					1	1					
			– 03	Подвеска							1	1			
А4		3	А14Б531.010	Кронштейн	1	1									
			– 01	Кронштейн			1	1							
			– 02	Кронштейн					1	1					
			– 03	Кронштейн							1	1			
			– 04	Кронштейн									1	1	
				Стандартные изделия											
		4		Гайка М10-6Н.5 ГОСТ 5915-70	2	2	2	2					2	2	
				Гайка М12-6Н.5 ГОСТ 5915-70					2	2	2	2			

25206-03 50

Изм.	Лист	№ докум.	Подп.	Дата	А14Б531.000	Лист 2

Копировал. Формат А4

49

Серия 5.900 – 7 Выпуск 2

Инв. № подл.	Подп. и дата	Взам. инв. №	Инв. № дубл.	Подп. и дата	Обозначение	Наименование	Кол. на исполн. А14Б531.000 10	11	12	13	14	15	Примечание
						Документация							
*)					А14Б531.000 СБ	Сборочный чертеж							*) А3; А4
						Сборочные единицы							
А4	1				А14Б523.010-02	Опора	1						
					-03	Опора		1					
					-04	Опора			1				
					-05	Опора				1			
					-06	Опора					1		
					-07	Опора						1	
А4	2				А14Б530.020-01	Подвеска	1	1					
					-02	Подвеска			1	1			
					-03	Подвеска					1	1	
А4	3				А14Б531.010-05	Кронштейн	1	1					
					-06	Кронштейн			1	1			
					-07	Кронштейн					1	1	
						Стандартные изделия							
	4					Гайка М10-6Н5 ГОСТ 5915-70	2	2					
						Гайка М12-6Н.5 ГОСТ 5915-70			2	2	2	2	

Изм. | Лист | № докум. | Подп. | Дата

А14Б 531.000

Лист 3

Копировал Формат А4

А14Б 531.000 СБ

Обозначение	Условный проход D_y*, мм	Допускаемые нагрузки, кгс: вертикальн. P	горизонтальн. Q	Размеры, мм: L*	l	H*	h*	Масса, кг
А14Б 531.000	50	51	15,3	400	150	565	132	6,6
-01							182	7,1
-02	65	78	23,4		160		140	6,7
-03							190	7,1
-04	80	107	32,1		185	700	147	8,0
-05							197	13,6
-06	100	157	47,1		195	720	156	9,6
-07							206	10,0
-08	50	51	15,3	600	150	565	132	7,8
-09							182	8,3
-10	65	78	23,4		160		140	7,9
-11							190	8,3
-12	80	107	32,1		185	700	147	9,4
-13							197	9,8
-14	100	157	47,1		195	720	156	11,0
-15							206	11,5

Изм. | Лист | № докум. | Подп. | Дата

А14 Б 531. 000 СБ

Лист 2

Копировал 25206-03 51 Формат А4

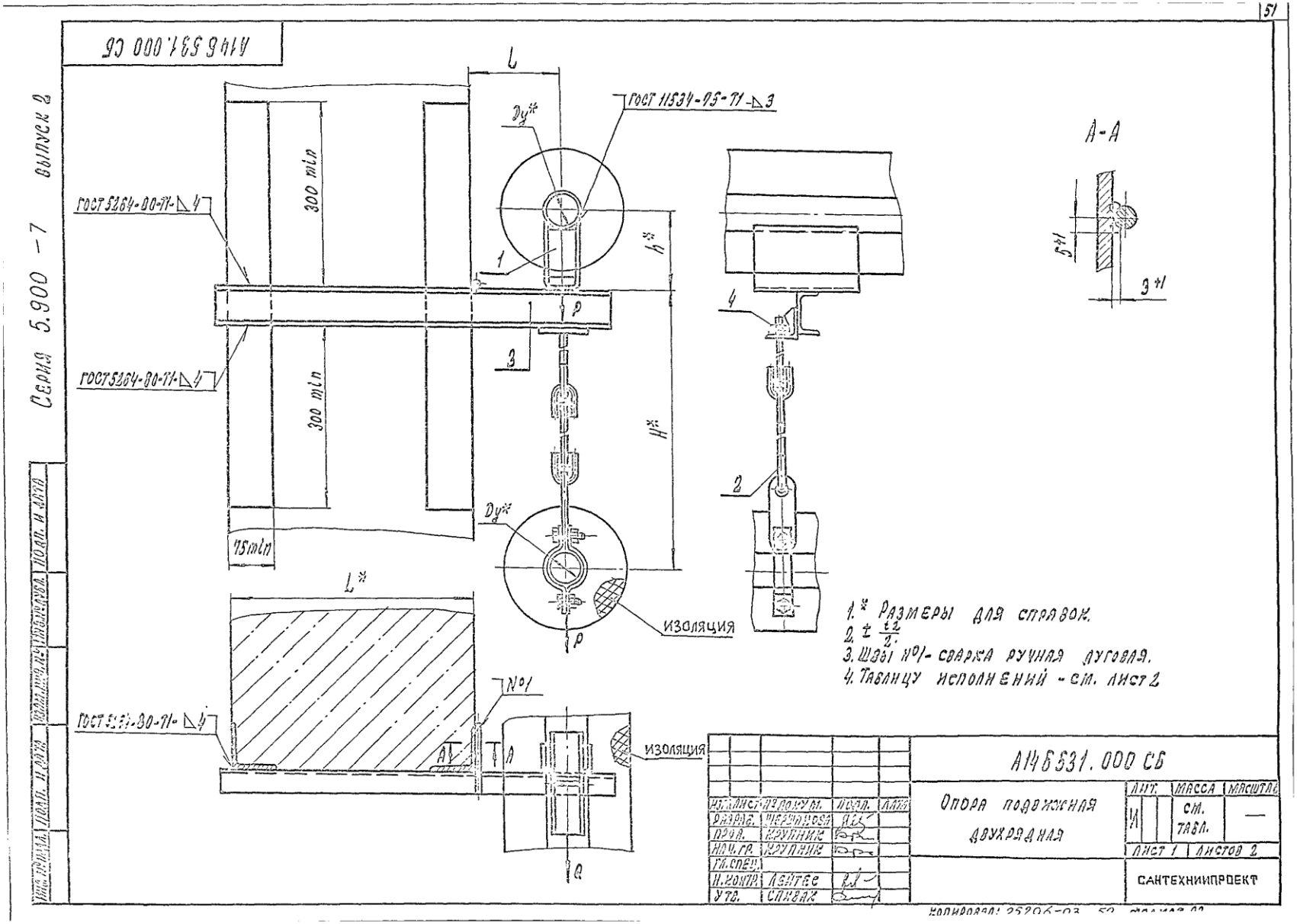
51
А14Б531.000 СБ
Серия 5.900 – 7 выпуск 2
L
Dy*
ГОСТ 11534-75-Т1-△3
ГОСТ 5264-80-Т1-△4
300 min
300 min
75 min
h*
H*
1
2
3
4
P
A-A
5+1
3+1
L*
№1
A
Q
изоляция
изоляция
1.* Размеры для справок.
2. ± t2/2.
3. Швы №1 - сварка ручная дуговая.
4. Таблицу исполнений - см. лист 2
А14Б531.000 СБ
Опора подвижная двухрядная
Лит. И
Масса см. табл.
Масштаб —
Лист 1
Листов 2
САНТЕХНИИПРОЕКТ
Изм. Лист
№ докум.
Подп.
Дата
Разраб.
Шершанова
Пров.
Крупник
Нач. гр.
Крупник
Гл. спец.
Н. контр.
Лейтес
Утв.
Спивак
Инв. № подл.
Подп. и дата
Взам. инв. №
Инв. № дубл.
Подп. и дата

Инв. № подл.	Подп. и дата	Взам. инв. №	Инв. № дубл.	Подп. и дата

Серия 5.900 – 7 выпуск 2

Формат	Зона	Поз.	Обозначение	Наименование	Кол. на исполн. А14Б531.010 –										Примечание
					–	01	02	03	04	05	06	07	08	09	
				Документация											
*)			А14Б531.010СБ	Сборочный чертеж	×	×	×	×	×	×	×	×	×	×	*) А4; А3
				Детали											
А4		1	А14Б525.002	Упор	1	1	1	1	1	1	1	1			
			–01	Упор									1		
			–02	Упор										1	
А4		2	А14Б530.001-07	Перекладина	1	1	1		1	1	1				
			–08	Перекладина				1				1	1	1	
А4		3	А14Б530.002	Косынка	2	2	2		2	2	2				
			–01	Косынка				2				2	2	2	
А3		4	А14Б531.001	Перекладина	1										

Исполнения 10...19 - см. лист 3
20...29 - см. листы 4,5
30...39 - см. листы 6,7
40...49 - см. лист 8
50...55 - см. лист 9

Изм.	Лист	№ докум.	Подп.	Дата	А14Б531.010			
Разраб.		Шершаков			Кронштейн	Лит.	Лист	Листов
Пров.		Крупник				И	1	9
Рук. груп.		Крупник				САНТЕХНИИПРОЕКТ		
Н. контр.		Лейтес						
Утв.		Спивак						

Копировал Формат А4

Инв. № подл.	Подп. и дата	Взам. инв. №	Инв. № дубл.	Подп. и дата

Формат	Зона	Поз.	Обозначение	Наименование	Кол. на исполн. А14Б531.010 –										Примечание
					–	01	02	03	04	05	06	07	08	09	
А3		4	А14Б531.001-01	Перекладина		1									
			–02	Перекладина			1								
			–03	Перекладина				1							
			–04	Перекладина					1						
			–05	Перекладина						1					
			–06	Перекладина							1				
			–07	Перекладина								1			
			–08	Перекладина									1		
			–09	Перекладина										1	

Изм.	Лист	№ докум.	Подп.	Дата	А14Б531.010	Лист 2

Копировал Формат А4

25206-03 53

Инв. № подл. | Подп. и дата | Взам. инв. № | Инв. № дубл. | Подп. и дата

Серия 5.900 -7 выпуск 2

Формат	Зона	Поз.	Обозначение	Наименование	Кол. на исполн. А14Б531.010- 10	11	12	13	14	15	16	17	18	19	Примечание
				Документация											
*)			А14Б531. 010 СБ	Сборочный чертеж											*) А4; А3
				Детали											
А4		1	А14Б525. 002 -03	Упор	1				1					1	
			-04	Упор		1				1	1				
			-01	Упор			1					1			
			-02	Упор				1					1		
А4		2	А14Б530.001 -08	Перекладина	1	1	1	1	1	1	1	1	1	1	
А4		3	А14Б530. 002 -01	Косынка	2	2	2	2	2	2	2	2	2	2	
А3		4	А14Б531. 001 -10	Перекладина	1				1						
			-11	Перекладина		1				1					
			-08	Перекладина			1								
			-09	Перекладина				1							
			-12	Перекладина							1				
			-13	Перекладина								1			
			-14	Перекладина									1		
			-15	Перекладина										1	

Изм. | Лист | № докум. | Подп. | Дата | А14Б531.010 | Лист 3

Копировал Формат А4

Инв. № подл. | Подп. и дата | Взам. инв. № | Инв. № дубл. | Подп. и дата

Формат	Зона	Поз.	Обозначение	Наименование	Кол. на исполн. А14Б531.010- 20	21	22	23	24	25	26	27	28	29	Примечание
				Документация											
*)			А14Б531.010 СБ	Сборочный чертеж											*) А4; А3
				Детали											
А4		1	А14Б525. 002 -04	Упор	1				1	1					
			-01	Упор		1							1		
			-02	Упор			1								
			-03	Упор				1							
			А14Б525. 002	Упор							1	1		1	
А4		2	А14Б530.001 -08	Перекладина	1	1	1	1	1	1					
			-07	Перекладина —							1	1	1	1	
А4		3	А14Б530. 002 -01	Косынка	2	2	2	2	2	2					
			А14Б530. 002	Косынка							2	2	2	2	
А3		4	А14Б531. 001 -16	Перекладина	1				1						
			-13	Перекладина		1									
			-14	Перекладина			1								

Изм. | Лист | № докум. | Подп. | Дата | А14Б531.010 | Лист 4

Копировал Формат А4

25206-03 54

ООО "Изополимет Плюс" - https://izopolimet.by

Инв. № подл. | Подп. и дата | Взам. инв. № | Инв. № дубл. | Подп. и дата

Серия 5.900 -7 Выпуск 2

Формат	Зона	Поз.	Обозначение	Наименование	Кол. на исполн. А14Б 531.010- 20	21	22	23	24	25	26	27	28	29	Примечание
А4		4	А14Б 531.001-15	Перекладина				1							
			-17	Перекладина						1					
			-18	Перекладина							1				
			-19	Перекладина								1			
			-20	Перекладина									1		
			-21	Перекладина										1	

Изм. | Лист | № докум. | Подп. | Дата

А14Б 531.010

Лист 5

Формат А4

Инв. № подл. | Подп. и дата | Взам. инв. № | Инв. № дубл. | Подп. и дата

Формат	Зона	Поз.	Обозначение	Наименование	Кол. на исполн. А14Б 531.010- 30	31	32	33	34	35	36	37	38	39	Примечание
				Документация											
А3			А14Б 531.010 СБ	Сборочный чертеж											ч/А4; А3
				Детали											
А4		1	А14Б 525.002	Упор	1		1								
			-01	Упор		1		1							
			-02	Упор					1	1		1	1	1	
			-04	Упор							1				
А4		2	А14Б 530.001-04	Перекладина	1	1	1								
			-08	Перекладина				1	1	1	1	1	1	1	
А4		3	А14Б 530.002	Косынка	2	2	2								
			-01	Косынка				2	2	2	2	2	2	2	
А3		4	А14Б 531.001-22	Перекладина	1										
			-22	Перекладина		1									
			-23	Перекладина			1								
			-24	Перекладина				1							

Изм. | Лист | № докум. | Подп. | Дата

А14Б 531.010

Лист 6

Формат А4

25206-03 ЭС

Инв. № подл.	Подп. и дата	Взам. инв. №	Инв. № дубл.	Подп. и дата

Серия 5.900 -7 Выпуск 2

Формат	Зона	Поз.	Обозначение	Наименование	Кол. на исполн. А14Б 531.010- 30	31	32	33	34	35	36	37	38	39	Примечание
А3		1	А14Б 531.001-25	Перекладина				1							
			-26	Перекладина					1						
			-27	Перекладина						1					
			-28	Перекладина							1				
			-29	Перекладина								1			
			-30	Перекладина									1		
			-31	Перекладина										1	

Изм.	Лист	№ докум.	Подп.	Дата	А14Б 531.010	Лист 7

Формат А4

Инв. № подл.	Подп. и дата	Взам. инв. №	Инв. № дубл.	Подп. и дата

Формат	Зона	Поз.	Обозначение	Наименование	Кол. на исполн. А14Б 531.010- 40	41	42	43	44	45	46	47	48	49	Примечание
				Документация											
4			А14Б 531.010 СБ	Сборочный чертеж											*4 А4; А3
				Детали											
А4		1	А14Б 525.002-04	Упор	1										
			-02	Упор		1	1	1			1	1		1	
			А14Б 525.002	Упор					1						
			-01	Упор						1					
А4		2	А14Б 530.001-03	Перекладина	1	1	1	1	1	1	1	1	1	1	
А4		3	А14Б 530.002-01	Косынка	2	2	2	2	2	2	2	2	2	1	
А3		4	А14Б 531.001-32	Перекладина	1										
			-33	Перекладина		1									
			-34	Перекладина			1								
			-35	Перекладина				1							
			-36	Перекладина					1						
			-37	Перекладина						1					
			-38	Перекладина							1				
			-39	Перекладина								1			
			-40	Перекладина									1		
			-41	Перекладина										1	

Изм.	Лист	№ докум.	Подп.	Дата	А14Б 531.010	Лист 8

Формат А4

25206-03 56

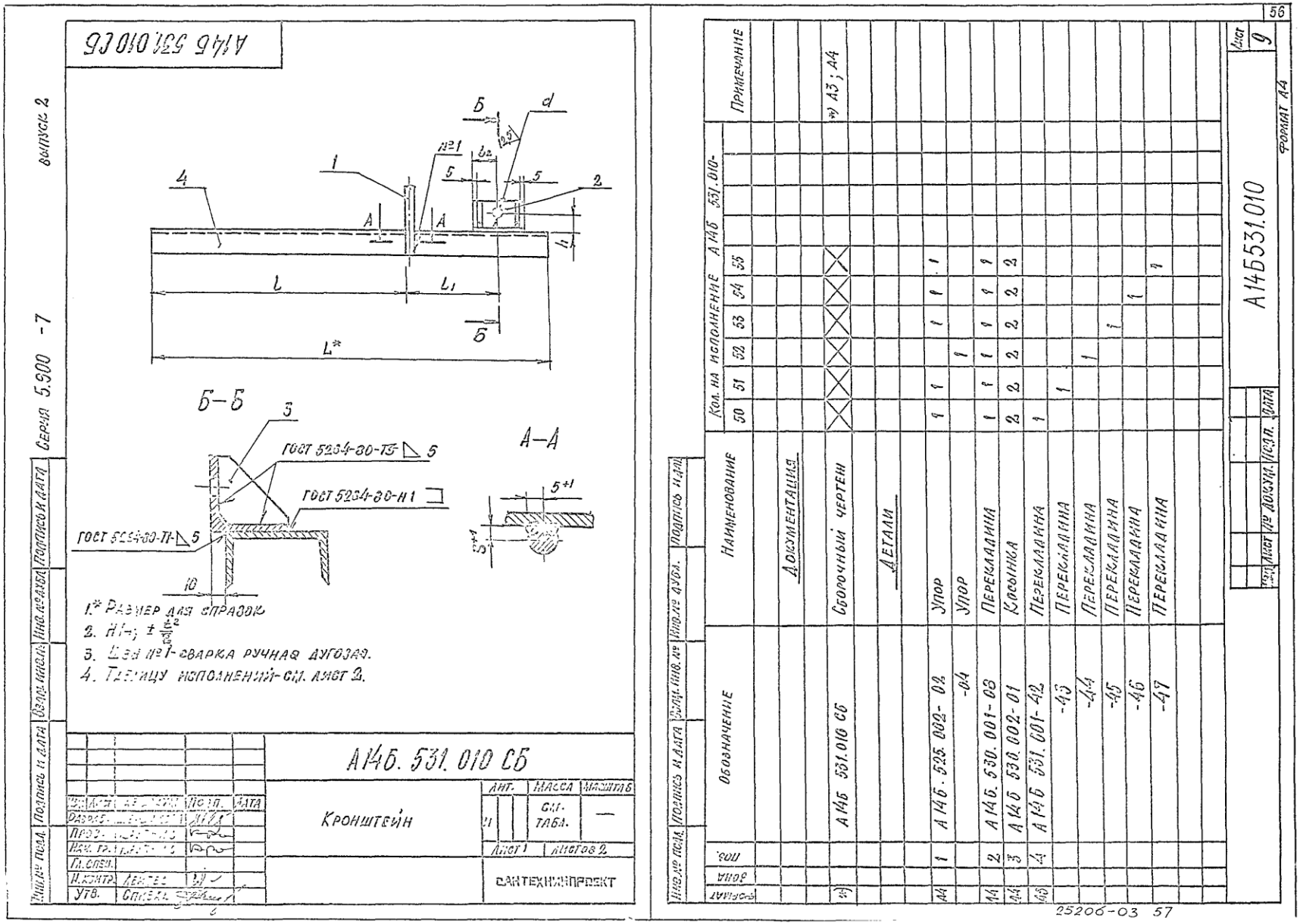
А14Б 531.010 СБ
Б–Б
А–А
ГОСТ 5264-80-Т5 ◺ 5
ГОСТ 5264-80-Н1 ⊐
ГОСТ 5264-80-Т1 ◺ 5
1.* Размер для справок
2. Н1-; ± t²/2
3. Шов №1-сварка ручная дугозая.
4. Таблицу исполнений-см. лист 2.
А14Б. 531.010 СБ
Кронштейн
Лист 1
Листов 2
САНТЕХНИНПРОЕКТ
Серия 5.900 -7
выпуск 2
А14Б531.010
Лист 9
Формат А4
Примечание
Кол. на исполнение А14Б 531.010-
Наименование
Обозначение
Документация
Сборочный чертеж
Детали
А14Б 531.010 СБ
А14Б. 525.002-02
А14Б. 530.001-03
А14Б 530.002-01
А14Б 531.001-42
Упор
Перекладина
Косынка
Формат
Зона
Поз.
25206-03 57

А146 531.000СБ

Серия 5.900 - 7 Выпуск 2

Обозначение	Размеры, мм L*	l	l_1	l_2	h	d	Масса, кг
А146 531.010	645	415	150	40	30	12	4,2
-01	655		160				4,3
-02	680		185			14	5,2
-03	760		195	45	45		6,3
-04	845	615	150	40	30	12	5,4
-05	855		160				5,5
-06	880		185			14	6,6
-07	950		195	45	45		7,7
-08	725	415	210				7,1
-09	735		220				8,5
-10	820		260				13,4
-11	850		290				17,8
-12	725		210			18	7,1
-13	735		220				8,5
-14	820		260				13,4
-15	850		290				17,8
-16	820		260				18,2
-17	925	615	210			14	8,8
-18	935		220				10,6
-19	1020		260				16,5
-20	1050		290				21,8

Продолжение

Обозначение	Размеры, мм L*	l	l_1	l_2	h	d	Масса, кг
А146 531.010-21	925	615	210	45	45	18	8,8
-22	935		220				10,6
-23	1020		260				16,5
-24	1050		290				21,8
-25	1020		260				22,4
-26	875	415	150	40	30	12	6,6
-27	905		160				6,8
-28	980		185			14	8,9
-29	1075	615	150			12	8,0
-30	1105		160				8,2
-31	1180		185			14	10,6
-32	945	415					7,1
-33	965		195	45	45		9,2
-34	995		219			18	11,2
-35	1015		220				13,4
-36	1095		260				25,7
-37	1000		195			14	11,3
-38	1030		210			18	13,6
-39	1050		220				14,9
-40	1130		260				26,5
-41	1050		195			14	11,6

Продолжение

Обозначение	Размеры, мм L*	l	l_1	l_2	h	d	Масса, кг
А146 531.010-42	1055	415	210	45	45	18	13,9
-43	1080		220				16,2
-44	1145		185	40	30	14	9,0
-45	1165		195	45	45		10,9
-46	1195		210			18	13,3
-47	1215		220				15,8
-48	1295		260				30,3
-49	1200	615	195			14	13,4
-50	1239		210			18	16,0
-51	1250		220				17,5
-52	1330		260				31,1
-53	1230		195			14	13,7
-54	1255		210			18	16,3
-55	1280		220				19,1

Инв. № подл. | Подп. и дата | Взам. инв. № | Инв. № дубл. | Подп. и дата

Изм.	Лист	№ докум.	Подп.	Дата

А146 531. 010СБ

Лист 2

Копировал: 25206-03 58 Формат А3

Серия 5.900-7 Выпуск 2

А145531.001

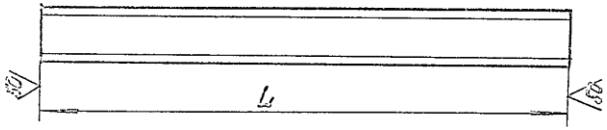

Обозначение	L, мм	Номер швеллера (Н)	Масса, кг
А145531.001	645	6,5	3,8
-01	655		3,9
-02	680	8	4,8
-03	700		5,4
-04	845	6,5	5,0
-05	855		5,1
-06	850	8	6,2
-07	900		6,3
-08	725	10	6,2
-09	735	12	7,6
-10	820	16а	12,5
-11	850	20а	16,8
-12	820	22	17,2
-13	925	10	7,9
-14	935	12	9,7
-15	1020	16а	15,6
-16	1050	20а	20,8
-17	1020	22	21,4

Продолжение

Обозначение	L, мм	Номер швеллера (Н)	Масса, кг
А145531.001-18	875	8	6,2
-19	905		6,4
-20	930	10	8,4
-21	1075	8	7,6
-22	1105		7,8
-23	1120	10	10,1
-24	945	8	6,7
-25	955	10	8,3
-26	995	12	10,3
-27	1015	14	12,5
-28	1095	22а	24,7
-29	1000	12	10,4
-30	1050	14	12,7
-31	1050	14а	14,0
-32	1150	22а	25,5
-33	1030	12	10,7
-34	1055	14	13,0
-35	1050	16	15,3

Продолжение

Обозначение	L, мм	Номер швеллера (Н)	Масса, кг
А145372.001-36	1145	8	8,1
-37	1165	10	10
-38	1195	12	12,4
-39	1215	14	14,9
-40	1285	22а	29,3
-41	1300	12	12,5
-42	1320	14	15,1
-43	1250	14а	16,6
-44	1330	22а	30,1
-45	1230	12	12,8
-46	1255	14	15,4
-47	1280	16	16,2

Предельные отклонения размеров h14.

Изм.	Кол.уч.	Лист	N док.	Подп.	Дата	А145531.001	
Разраб.						Перекладина	Лит. И; Масса см. табл.; Масштаб —
Пров.							Лист; Листов 1
Т.контр.						Швеллер Н ГОСТ 8240-89 / Ст.3 ГОСТ 535-88	САНТЕХНИЛПРОЕКТ
Н.контр.							
Утв.							

Копировал: Е.Ванилина 25206-03 Формат А4

Инв. № подл.	Подп. и дата	Взам. инв. №	Инв. № дубл.	Подп. и дата

Серия 5.900 -7 Выпуск 2

Формат	Зона	Поз.	Обозначение	Наименование	Кол. на исполн. А14Б532.000-										Примечание
					-	01	02	03	04	05	06	07	08	09	
				Документация											
А3			А14Б532.000 СБ	Сборочный чертеж											
				Сборочные единицы											
А4		1	А14Б523.010-08	Опора	1										
			-09	Опора		1									
			-10	Опора			1								
			-11	Опора				1							
			-12	Опора					1						
			-13	Опора						1					
			-14	Опора							1				
			-15	Опора								1			

Исполнения 10...19 - см. листы 3, 4,
20...29 - см. листы 5, 6,
30...35 - см. лист 7

Изм.	Лист	№ докум.	Подп.	Дата	А14Б532.000		
Разраб.		Шершакова			Опора подвижная двухрядная	Лит.	Лист 1	Листов 7
Пров.		Крупник						
Рук.груп.		Крупник				САНТЕХНИИПРОЕКТ	
Н.контр.		Лейтес						
Утв.		Синяк						

Копировал Формат А4

Инв. № подл.	Подп. и дата	Взам. инв. №	Инв. № дубл.	Подп. и дата

Формат	Зона	Поз.	Обозначение	Наименование	Кол. на исполн. А14Б532.000-										Примечание
					-	01	02	03	04	05	06	07	08	09	
А4		1	А14Б523.010-08	Опора									1		
			-09	Опора										1	
А4		2	А14Б530.020-03	Подвеска	1	1	1	1	1	1	1	1			
			-04	Подвеска									1	1	
А4		3	А14Б531.010-08	Кронштейн	1	1									
			-09	Кронштейн			1	1							
			-10	Кронштейн					1	1					
			-11	Кронштейн							1	1			
			-12	Кронштейн									1	1	
				Стандартные изделия											
		4		Гайка М12-6Н.5 ГОСТ 5915-70	2	2	2	2	2	2	2	2			
				Гайка М16-6Н.5 ГОСТ 5915-70									2	2	

Изм.	Лист	№ докум.	Подп.	Дата	А14Б532.000	Лист 2

Копировал Формат А4

25206-03 60

Инв.№ подл | Подп. и дата | Взам. инв.№ | Инв.№ дубл. | Подп. и дата

Серия 5.900 -7 выпуск 2

Формат	Зона	Поз.	Обозначение	Наименование	Кол. на исполн. А14Б 532.000- 10	11	12	13	14	15	16	17	18	19	Примечание
				Документация											
П3			А14Б 532.000 СБ	Сборочный чертеж											
				Сборочные единицы											
А4		1	А14Б 523.010- 10	Опора	1										
			- 11	Опора		1									
			- 12	Опора			1				1				
			- 13	Опора				1				1			
			- 14	Опора					1						
			- 15	Опора						1					
			- 08	Опора									1		
			- 09	Опора										1	
А4		2	А14Б 530.020 - 04	Подвеска	1	1	1	1	1	1					
			- 06	Подвеска							1	1			
			- 03	Подвеска									1	1	
А4		3	А14Б 531.010 - 13	Кронштейн	1	1									

Изм. Лист № докум. Подп. Дата

А14Б 532.000

Лист 3

Копировал: Формат А4

Инв.№ подл | Подп. и дата | Взам. инв.№ | Инв.№ дубл. | Подп. и дата

Формат	Зона	Поз.	Обозначение	Наименование	Кол. на исполн. А14Б 532.000- 10	11	12	13	14	15	16	17	18	19	Примечание
А4		3	А14Б 31.010 -14	Кронштейн			1	1							
			-15	Кронштейн					1	1					
			-16	Кронштейн							1	1			
			-17	Кронштейн									1	1	
				Стандартные изделия											
		4		Гайка М16-6Н.5 ГОСТ 5915-70	2	2	2	2	2	2	2	2			
				Гайка М12-6Н.5 ГОСТ 5915-70									2	2	

Изм. Лист № докум. Подп. Дата

А14Б 532.000

Лист 4

Копировал: Формат А4

Инв. № подл.	Подп. и дата	Взам. инв. №	Инв. № дубл.	Подп. и дата

Серия 5.900 -7 выпуск 2

Формат	Зона	Поз.	Обозначение	Наименование	Кол. на исполн. А14Б 532.000- 20	21	22	23	24	25	26	27	28	29	Примечание
				Документация											
А3			А14Б 532.000 СБ	Сборочный чертеж	X	X	X	X	X	X	X	X	X	X	
				Сборочные единицы											
А4		1	А14Б 523.010-10	Опора	1								1		
			-11	Опора		1								1	
			-12	Опора			1								
			-13	Опора				1							
			-14	Опора					1						
			-15	Опора						1					
			-08	Опора							1				
			-09	Опора								1			
А4		2	А14Б 530.020-03	Подвеска	1	1	1	1	1	1					
			-04	Подвеска							1	1	1	1	
А4		3	А14Б 531.010-18	Кронштейн	1	1									
			-19	Кронштейн			1	1							

Изм.	Лист	№ докум.	Подп.	Дата	А14Б 532.000	Лист 5

Копировал Формат А4

Инв. № подл.	Подп. и дата	Взам. инв. №	Инв. № дубл.	Подп. и дата

Формат	Зона	Поз.	Обозначение	Наименование	Кол. на исполн. А14Б 532.000- 20	21	22	23	24	25	26	27	28	29	Примечание
А4		3	А14Б 531.010-20	Кронштейн					1	1					
			-21	Кронштейн							1	1			
			-22	Кронштейн									1	1	
				Стандартные изделия											
		4		Гайка М12-6Н.5 ГОСТ 5915-70	2	2	2	2	2	2					
				Гайка М16-6Н.5 ГОСТ 5915-70							2	2	2	2	

25206-03 62

Изм.	Лист	№ докум.	Подп.	Дата	А14Б 532.000	Лист 6

Копировал Формат А4

61

Серия 5.900 - 7 выпуск 2

А14Б538.001

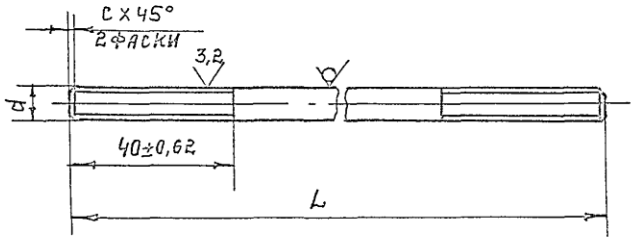

Обозначение	Размеры, мм. L	d	C	Материал	Масса, кг.
А14Б538.001	520	М16-6g	2	Круг 16 ГОСТ 2590-88 / Ст.3 ГОСТ 535-88	0,8
-01	550	М20-6g	2,5	Круг 20 ГОСТ 2590-88 / Ст.3 ГОСТ 535-88	1,4
-02	570	М24-6g		Круг 24 ГОСТ 2590-88 / Ст.3 ГОСТ 535-88	2,0
-03	720	М16-6g	2	Круг 16 ГОСТ 2590-88 / Ст.3 ГОСТ 535-88	0,9
-04	750	М20-6g	2,5	Круг 20 ГОСТ 2590-88 / Ст.3 ГОСТ 535-88	1,9
-05	770	М24-6g		Круг 24 ГОСТ 2590-88 / Ст.3 ГОСТ 535-88	2,7

Неуказанные предельные отклонения размеров: h14.

Изм.	Лист	№ докум.	Подп.	Дата
Разр.		Шершакова		
Пров.		Крупник		
Н.контр.		Лентес		
Утв.		Спивак		

А14Б538.001

Стяжка.

Лит	Масса	Масштаб
И	См. табл.	—

Лист | Листов: 1

См. табл.

ВАНТЕХНИИПРОЕКТ

Копировал: Форматач

Инв. № под. | Подп. и дата | Взам. инв. № | Инв. № дубл. | Подп. и дата

Форм.	Зона	Поз.	Обозначение	Наименование	Кол. на исполн. А14Б 532.000- 30	31	32	33	34	35	Примечание
				Документация							
А3			А14Б 532.000 СБ	Сборочный чертеж	X	X	X	X	X	X	
				Сборочные единицы							
А4		1	А14Б 623.010 -12	Опора	1				1		
			-13	Опора		1				1	
			-14	Опора			1				
			-15	Опора				1			
А4		2	А14Б 530.020 -04	Подвеска	1	1	1	1			
			-06	Подвеска					1	1	
А4		3	А14Б 531.010 -23	Кронштейн	1	1					
			-24	Кронштейн			1	1			
			-25	Кронштейн					1	1	
				Стандартные изделия							
		4		Гайка М16-6Н.5 ГОСТ 5915-70	2	2	2	2	2	2	

А14Б 532.000

Лист 7

Изм. | Лист | № докум. | Подп. | Дата

Копировал: Форматач

25206-03 63

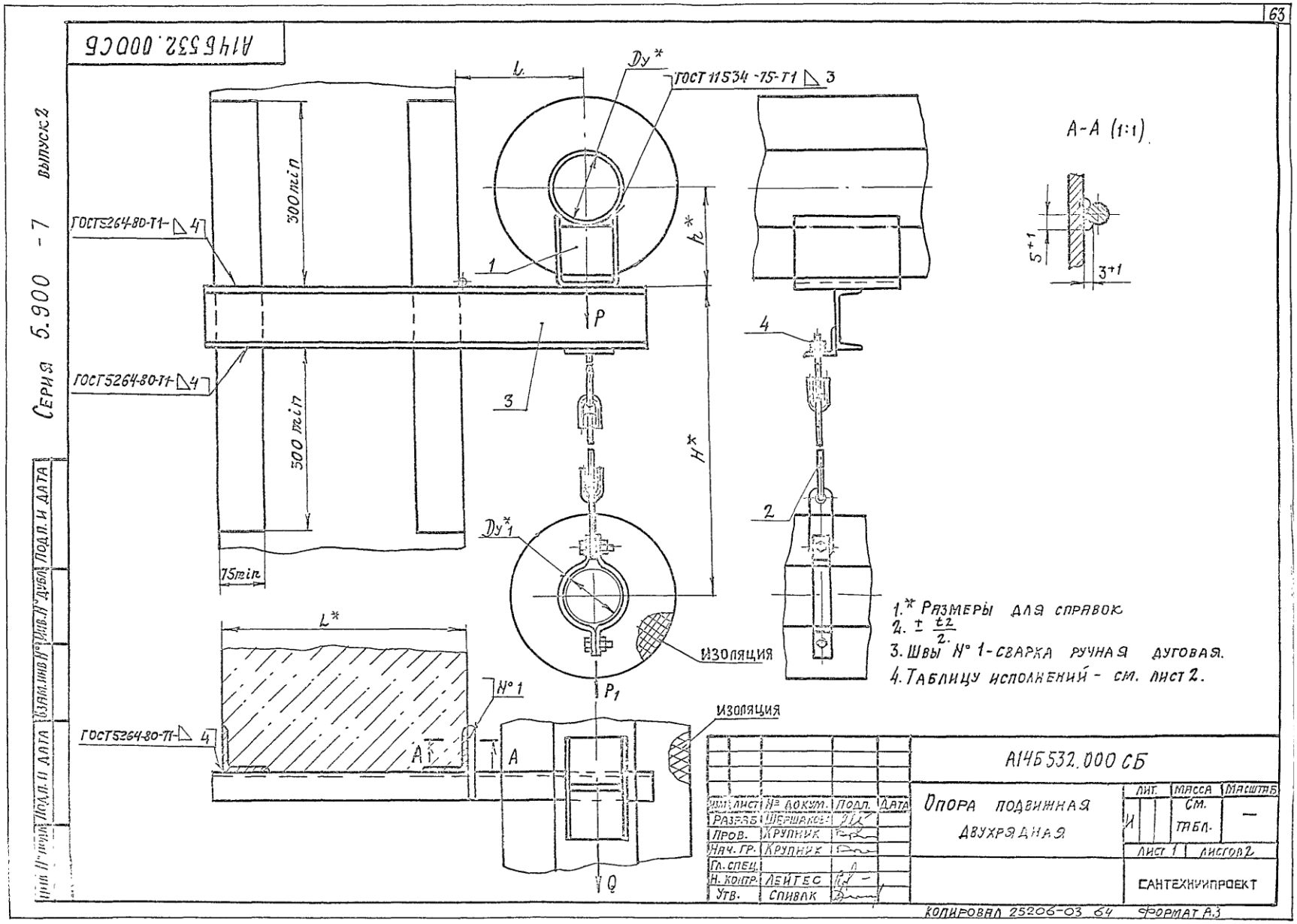
63
А14Б532.000СБ
Серия 5.900 - 7 выпуск 2
Подп. и дата
Инв. № дубл.
Взам. инв. №
Подп. и дата
Инв. № подл.
L
Dy*
ГОСТ 11534-75-Т1 ◺ 3
А-А (1:1)
5+1
3+1
300 min
ГОСТ5264-80-Т1- ◺ 4
h*
1
P
4
3
ГОСТ5264-80-Т1- ◺ 4
300 min
H*
2
Dy*1
75 min
L*
ИЗОЛЯЦИЯ
№ 1
P1
ИЗОЛЯЦИЯ
ГОСТ5264-80-Т1- ◺ 4
A
A
Q
1.* Размеры для справок
2. ± t2/2.
3. Швы № 1 - сварка ручная дуговая.
4. Таблицу исполнений - см. лист 2.
А14Б532.000 СБ
Изм. Лист № докум. Подп. Дата
Разраб. Шершаков
Пров. Крупник
Нач. гр. Крупник
Гл. спец.
Н. контр. Лейтес
Утв. Спивак
Опора подвижная двухрядная
Лит. Масса Масштаб
И См. табл. —
Лист 1 Листов 2
САНТЕХНИИПРОЕКТ
Копировал 25206-03 64 Формат А3

А14Б 532.000 СБ

Серия 5.900 – 7 выпуск 2

Обозначение	Условный проход. мм Dy*	Условный проход. мм Dy1*	Допускаемые нагрузки, кгс: вертикальные P	вертикальные P1	горизонт. Q	Размеры, мм L*	L	H*	h*	Масса, кг
А14Б 532.000	125	100	220	157	66	400	210	740	168	10,3
–01									218	10,8
–02	150		325		97,5		220	760	180	12,1
–03									230	12,8
–04	200		860		258		260	800	212	18,2
–05									252	19,0
–06	250		1153		345,9		290	840	239	22,5
–07									289	23,3
–08	125	125	220	220	66		210	780	168	11,9
–09									218	12,4
–10	150		325		97,5		220	800	180	13,7
–11									230	14,4
–12	200		860		258		260	840	212	19,8
–13									252	20,6
–14	250		1153		345,9		290	880	239	24,1
–15									289	24,9
–16	200	200	860	860	258		260	1020	212	26,0
–17									262	26,8

Продолжение

Обозначение	Условный проход. мм Dy*	Условный проход. мм Dy1*	Допускаемые нагрузки, кгс: вертикальные P	вертикальные P1	горизонтал. Q	Размеры, мм L*	L	H*	h*	Масса, кг
А14Б 532.000-18	125	100	220	157	66	600	210	740	168	12,0
–19									218	12,5
–20	150		325		97,5		220	760	180	14,3
–21									230	14,9
–22	200		860		258		260	800	212	21,3
–23									262	22,1
–24	250		1153		345,9		290	840	239	26,5
–25									289	27,3
–26	125	125	220	220	66		210	780	168	13,6
–27									218	14,1
–28	150		325		97,5		220	800	180	15,8
–29									230	16,5
–30	200		860		258		260	840	212	22,9
–31									262	23,7
–32	250		1153		345,9		290	880	239	28,1
–33									289	28,9
–34	200	200	860	860	258		260	1020	212	30,2
–35									262	31,0

Инв. № подл. | Подп. и дата | Взам. инв. № | Инв. № дубл. | Подп. и дата

Изм.	Лист	№ докум.	Подп.	Дата	А14Б 532.000 СБ	Лист 2

Копировал: 25206-03 65 Формат А3

Инв. № подл.	Подп. и дата	Взам. инв. №	Инв. № дубл.	Подп. и дата

Серия 5.900 -7 выпуск 2

Формат	Зона	Поз.	Обозначение	Наименование	Кол. на исполн. А14Б533.000- —	01	02	03	04	05	06	07	08	09	Примечание
				Документация											
А3			А14Б533.000СБ	Сборочный чертеж											
				Сборочные единицы											
А4		1	А14Б523.010	Опора	3										
			-01	Опора		3									
			-02	Опора			3								
			-03	Опора				3							
			-04	Опора					3						
			-05	Опора						3					
			-06	Опора							3				
			-07	Опора								3			

Исполнения 10...15-см. лист 3.

Изм.	Лист	№ докум.	Подп.	Дата
Разраб.		Шерималова		
Пров.		Крупник		
Рук. гр.		Крупник		
Н. контр.		Лентес		
Утв.		Спиолак		

А14Б533.000

Опора подвижная трехрядная

Лит.	Лист	Листов
И	1	3

САНТЕХНИИПРОЕКТ

Копировал Формат А4

Инв. № подл.	Подп. и дата	Взам. инв. №	Инв. № дубл.	Подп. и дата

Формат	Зона	Поз.	Обозначение	Наименование	Кол. на исполн. А14Б533.000- —	01	02	03	04	05	06	07	08	09	Примечание
А4		1	А14Б523.010	Опора									3		
			-01	Опора										3	
А4		2	А14Б526.010-38	Кронштейн	1	1									
			-39	Кронштейн			1	1							
			-40	Кронштейн					1	1					
			-41	Кронштейн							1	1			
			-42	Кронштейн									1	1	

Изм.	Лист	№ докум.	Подп.	Дата

А14Б533.000

Лист 2.

Копировал Формат А4

25200-03 66

165

Серия 5.900 -7 выпуск 2

А14Б 538.004

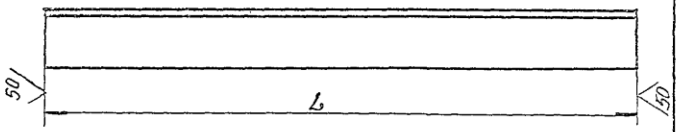

Обозначение	L, мм	Материал		Масса, кг
А14Б 538.004	745-2	Уголок	75×6 ГОСТ 8509-88 / Ст3 ГОСТ 535-88	5,16
-01	760-2			5,23
-02	770-2	Уголок	100×10 ГОСТ 8509-88 / Ст.3 ГОСТ 535-88	11,62
-03	825-2,3			17,4
-04	855-2,3			17,83
-05	945-2,3	Уголок	75×6 ГОСТ 8509-88 / Ст.3 ГОСТ 535-88	6,53
-06	960-2,3			6,6
-07	970-2,3	Уголок	100×10 ГОСТ 8509-88 / Ст.3 ГОСТ 535-88	14,55
-08	1025-2,6			15,4
-09	1055-2,6			15,9

Изм.	Лист	№ докум.	Подп.	Дата
Разраб.		Бершакова		
Пров.		Дарчик		
Т.контр.		Лейтес		
Утв.		Спивак		

А 14 Б 538.004

Перекладина

Лит.	Масса	Масштаб
11	см. табл.	—

Лист | Листов 1

см. табл.

САНТЕХНИИПРОЕКТ

Копировал

Формат А4

Инв. № подл. | Подп. и дата | Взам. инв. № | Инв. № дубл. | Подп. и дата

Кол. на исполн. А14Б 533.000-

Формат	Зона	Поз.	Обозначение	Наименование	10	11	12	13	14	15	Примечание
				Документация							
А3			А14Б 533.000 СБ	Сборочный чертеж	X	X	X	X	X	X	
				Сборочные единицы							
А4		1	А14Б 523.010 - 02	Опора	3						
			- 03	Опора		3					
			- 04	Опора			3				
			- 05	Опора				3			
			- 06	Опора					3		
			- 07	Опора						3	
А4		2	А14Б 526.010 - 43	Кронштейн	1	1					
			- 44	Кронштейн			1	1			
			- 45	Кронштейн					1	1	

А14Б 533.000

Лист 3

Формат А4

Копировал

Изм. | Лист | № докум. | Подп. | Дата

66

25206-03 67

Серия 5.900-7 Выпуск 2

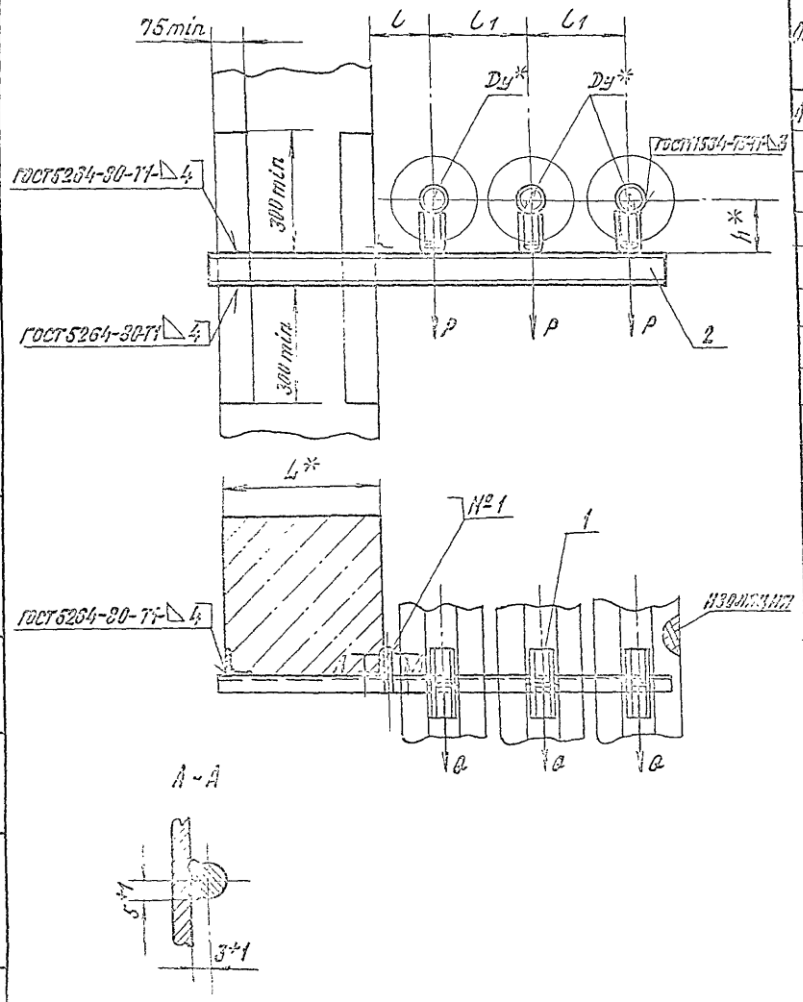

Обозначение	Условный проход Dy*, мм	Допускаемые нагрузки, кгс вертикальная P	горизонтал. Q	Размеры, мм L*	L	L1	h*	Масса, кг
А145 533.000	50	51	15.3	400	150	230	132	11.4
-01							182	12.8
-02	65	73	23.4		160	250	140	13.5
-03							190	14.9
-04	80	107	32.1		185	300	147	19.3
-05							197	20.7
-06	100	157	47.1		195	320	156	25.5
-07							206	27.0
-08	50	51	15.3	600	150	230	132	12.8
-09							182	14.2
-10	65	73	23.4		160	250	140	15.2
-11							190	16.6
-12	80	107	32.1		185	300	147	21.8
-13							197	23.2
-14	100	157	47.1		195	320	156	28.6
-15							206	30.1

1.* Размеры для справок.
2. $\pm \frac{t2}{2}$
3. Шов №1 - сварка ручная дуговая.

Разраб.	Кусенко		
Пров.	Крейник		
Н.контр.	Лейтес		
Утв.	Спивак		

А145 533.000СБ

Опора подвижная трехрядная

Лит.	Масса	Масштаб
И	См. табл.	—

Лист Листов 1

САНТЕХНИИПРОЕКТ

25206-03 68 Копировал: Кравлина Формат А3

Серия 5.900 -7 Выпуск 2

Инв. № подл.	Подп. и дата	Взам. инв. №	Инв. № дубл.	Подп. и дата

Зона	Поз.	Обозначение	Наименование	Кол. на исполн. А14Б 534.000 - —	01	02	03	04	05	06	07	08	09	Примечание
			Документация											
А3		А14Б 534.000 СБ	Сборочный чертеж	X	X	X	X	X	X	X	X	X	X	
			Сборочные единицы											
А4	1	А14Б 523.010	Опора	1		1		1		1				
		-01	Опора		1		1		1		1			
		-04	Опора									1		
		-05	Опора										1	
А4	2	А14Б 523.010-04	Опора	2										
		-05	Опора		2									
		-06	Опора			2						2		
		-07	Опора				2						2	

Исполнения 10...19 см. листы 3, 4.
20...29 см. лист 5
30...35 см. лист 6

Изм.	Лист	№ докум.	Подп.	Дата
Разраб.		Шершнева		
Пров.		Крупник		
Рук. пр.		Крупник		
Н. контр.		Лейтес		
Утв.		Спивак		

А14Б 534.000

Опора подвижная трехрядная

Лит.	Лист	Листов
	1	6

САНТЕХНИИПРОЕКТ

Копировал: Формат А4

Инв. № подл.	Подп. и дата	Взам. инв. №	Инв. № дубл.	Подп. и дата

Зона	Поз.	Обозначение	Наименование	Кол. на исполн. А14Б 534.000 - —	01	02	03	04	05	06	07	08	09	Примечание
А4	2	А14Б 523.010-08	Опора					2						
		-09	Опора						2					
		-10	Опора							2				
		-11	Опора								2			
А4	3	А14Б 526.010-46	Кронштейн	1	1									
		-47	Кронштейн			1	1							
		-48	Кронштейн					1	1					
		-49	Кронштейн							1	1			
		-50	Кронштейн									1	1	

25206-03 69

Изм.	Лист	№ докум.	Подп.	Дата

А14Б 534.000

Лист 2

Копировал: Формат А4

69

Серия 5.900 -7 Выпуск 2

Позиция	Зона	Поз.	Обозначение	Наименование	Кол. на исполн. А146 534.000- 10	11	12	13	14	15	16	17	18	19	Примечание
				Документация											
23			А146 534.000 СБ	Сборочный чертеж	X	X	X	X	X	X	X	X	X	X	
				Сборочные единицы											
24		1	А146 523.010-04	Опора	1		1								
			-05	Опора		1		1							
			-06	Опора					1		1				
			-07	Опора						1		1			
			А146 523.010	Опора									1		
			-01	Опора										1	
25		2	А146 523.010-08	Опора	2				2						
			-09	Опора		2				2					
			-10	Опора			2				2				
			-11	Опора				2				2			
			-04	Опора									2		
			-05	Опора										2	

А146 534.000 Лист 3

Копировал: Формат А4

Позиция	Зона	Поз.	Обозначение	Наименование	Кол. на исполн. А146 534.000- 10	11	12	13	14	15	16	17	18	19	Примечание
26		3	А146 526.010-51	Кронштейн	1	1									
			-52	Кронштейн			1	1							
			-53	Кронштейн					1	1					
			-54	Кронштейн							1	1			
			-55	Кронштейн									1	1	

А146 534.000 Лист 4

Копировал: Формат А4

25206-03 ТО

Инв. № подл.	Подп. и дата	Взам. инв. №	Инв. № дубл.	Подп. и дата

Серия 5.900 -7 выпуск 2

Формат	Зона	Поз.	Обозначение	Наименование	Кол. на исполн. А14Б534.000- 20	21	22	23	24	25	26	27	28	29	Примечание
				Документация											
А3			А14Б534.000 СБ	Сборочный чертеж	X	X	X	X	X	X	X	X	X	X	
				Сборочные единицы											
А4		1	А14Б523.010	Опора	1		1		1						
			-01	Опора		1		1		1					
			-04	Опора							1		1		
			-05	Опора								1		1	
А4		2	А14Б523.010 -06	Опора	2						2				
			-07	Опора		2						2			
			-08	Опора			2						2		
			-09	Опора				2						2	
			-10	Опора					2						
			-11	Опора						2					
А4		3	А14Б526.010-56	Кронштейн	1	1									
			-57	Кронштейн			1	1							
			-58	Кронштейн					1	1					
			-59	Кронштейн							1	1			
			-60	Кронштейн									1	1	

Изм.	Лист	№ докум.	Подп.	Дата	А14Б534.000	Лист 5

Копировал Формат А4

Инв. № подл.	Подп. и дата	Взам. инв. №	Инв. № дубл.	Подп. и дата

Формат	Зона	Поз.	Обозначение	Наименование	Кол. на исполн. А14Б534.000- 30	31	32	33	34	35					Примечание
				Документация											
А3			А14Б534.000СБ	Сборочный чертеж	X	X	X	X	X	X					
				Сборочные единицы											
А4		1	А14Б.523.010-04	Опора	1										
			-05	Опора		1									
			-06	Опора			1		1						
			-07	Опора				1		1					
А4		2	А14Б.523.010 -10	Опора	2										
			-11	Опора		2									
			-08	Опора			2								
			-09	Опора				2							
А4		3	А14Б.526.010 -61	Кронштейн	1	1									
			-62	Кронштейн			1	1							
			-63	Кронштейн					1	1					

Изм.	Лист	№ докум.	Подп.	Дата	А14Б534.000	Лист 6

Копировал Формат А4

25206-03 ТИ

70

А145534.000СБ

Серия 5.900 – 7 выпуск 2

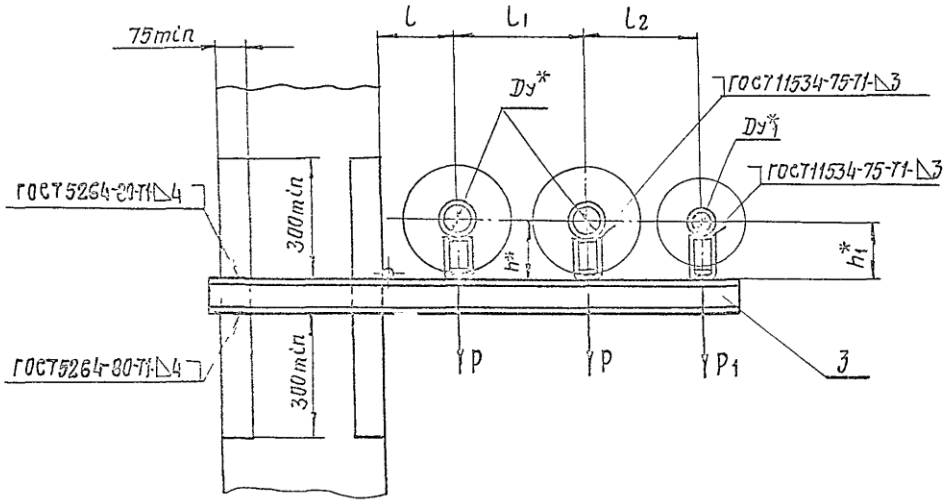

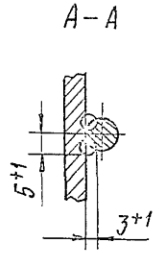

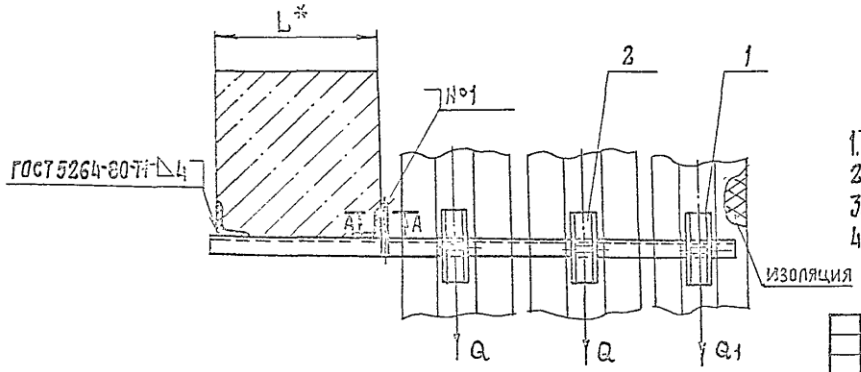

1.* Размеры для справок
2. $\pm \frac{tz}{2}$.
3. Швы №1 – сварка ручная дуговая.
4. Таблицу исполнений – см. листы 2,3.

Изм.	Лист	№ докум.	Подп.	Дата	А145534.000СБ			
Разраб.		Шершакова			Опора подвижная трехрядная	Лит.	Масса	Масштаб
Пров.		Крупник				И	См. табл.	—
Нач. гр.		Крупник				Лист 1	Листов 3	
Гл. спец.								
Н. контр.		Лейтес				Сантехниипроект		
Утв.		Спивак						

Копировал: 25206-03 72 формат А3

Подп. и дата | Инв. № дубл. | Взам. инв. № | Подп. и дата | Инв. № подл.

А14Б 534.000 СБ

Серия 5.900 - 7 Выпуск 2

Обозначение	Условный проход, мм		Допускаемые нагрузки, кгс				Размеры, мм						Масса, кг
			вертикальные		горизонтальные								
	Ду*	Ду*	P	P1	Q	Q	L*	l	l1	l2	h*	h1*	
А14Б 534.000	80	50	107	51	32,1	15,3	400	185	300	265	147	132	15,5
— 01											197	182	17,9
— 02	100		157		47,1			195	320	275	156	132	20,3
— 03											206	182	21,8
— 04	125		220		66			210	350	290	168	132	22,2
— 05											218	182	23,7
— 06	150		325		97,5			220	370	300	180	132	29,3
— 07											230	182	31,1
— 08	100	80	157	107	47,1	32,1		195	320	310	156	147	21,9
— 09											206	197	23,4
— 10	125		220		66			210	350	325	168	147	25,4
— 11											218	197	26,9
— 12	150		325		97,5			220	370	335	180	147	33,2
— 13											230	197	35,1
— 14	125	100	220	157	66	47,1		210	350		168	156	29,0
— 15											218	206	30,5
— 16	150		325		97,5			220	370	345	180	156	34,4
— 17											230	206	37,6

Инв. № подл. | Подп. и дата | Взам. инв. № | Инв. № дубл. | Подп. и дата

Изм. | Лист | № докум. | Подп. | Дата

А14Б. 534. 000 СБ

Лист 2

Копировал 25206-03 73 Формат А3

А14Б 534.000СБ

Серия 5.900 -7 Выпуск 2

Продолжение

Обозначение	Условный проход, мм		Допускаемые нагрузки, кгс				Размеры, мм						Масса, кг
			вертикальные		горизонтальные								
	Ду*	Ду1*	P	P1	Q	Q1	L*	l	l1	l2	h*	h1*	
А14Б534.000—18	80	50	107	51	32,1	15,3	600	185	300	265	147	132	18,6
—19											197	182	20,0
—20	100		157		47,1			195	320	275	156	132	22,7
—21											206	182	24,2
—22	125		220		66			210	350	290	168	132	24,8
—23											218	182	26,3
—24	150		325		97,5			220	370	300	180	132	32,7
—25											230	182	34,5
—26	100	80	157	107	47,1	32,1		195	320	310	156	147	24,6
—27											206	197	26,1
—28	125		220		66			210	350	325	168	147	28,4
—29											218	197	29,9
—30	150		325		97,5			220	370	335	180	147	37,2
—31											230	197	39,1
—32	125	100	220	157	66	47,1		210	350		168	156	32,5
—33											218	206	34,0
—34	150		325		97,5			220	370	345	180	156	40,2
—35											230	206	42,0

Инв. № подл. | Подп. и дата | Взам. инв. № | Инв. № дубл. | Подп. и дата

Изм.	Лист	№ докум.	Подп.	Дата	А14Б534.000СБ	Лист 3

Копировал. 25206-03 74 Формат А3

Серия 5.900 — 7 Выпуск 2

Обозначение	Наименование	Кол. на исполн. А14Б 535.000— —	01	02	03	04	05	06	07	08	09	Примечание
	Документация											
А14Б 535.000 05	Сборочный чертеж	X	X	X	X	X	X	X	X	X	X	А4; А3
	Сборочные единицы											
А14Б 523.010	Опора	2										
—01	Опора		2									
—02	Опора			2								
—03	Опора				2							
—04	Опора					2						
—05	Опора						2					
А14Б 523.010	Опора							2				
—01	Опора								2			

Пополнения 10...11 — см. лист 3

А14Б 535.000

Опора подвижная трехрядная

Лист 1 Листов 3

САНТЕХНИКПРОЕКТ

Копировал: Кранлина Формат А4

Обозначение	Наименование	Кол. на исполн. А14Б 535.000— —	01	02	03	04	05	06	07	08	09	Примечание
А14Б 523.010—02	Опора									2		
—03	Опора										2	
А14Б 530.020	Подвеска	1	1					1	1			
—01	Подвеска			1	1					1	1	
—02	Подвеска					1	1					
А14Б 531.010—26	Кронштейн	1	1									
—27	Кронштейн			1	1							
—28	Кронштейн					1	1					
—29	Кронштейн							1	1			
—30	Кронштейн									1	1	
	Стандартные изделия											
	Гайка М10-6Н.5ГОСТ5915-70	2	2	2	2			2	2	2	2	
	Гайка М12-6Н.5ГОСТ5915-70					2	2					

А14Б 535.000 Лист 2

Копировал: Кранлина Формата 4

25206-03 75

Инв. № подл.	Подп. и дата	Взам. инв. №	Инв. № дубл.	Подп. и дата

Серия 5.900 -7 выпуск 2

Формат	Зона	Поз.	Обозначение	Наименование	Кол. на исполн. А14 Б 535.000- 10	11	Примечание
				Документация			
*)			А14 Б 535.000 СБ	Сборочный чертеж	X	X	*) А4; А3
				Сборочные единицы			
А4		1	А14 Б523.010-04	Опора	2		
			-05	Опора		2	
А4		2	А14 Б530.020-02	Подвеска	1	1	
А4		3	А14 Б531.010-31	Кронштейн	1	1	
				Стандартные изделия			
		4		Гайка М12-6Н.5 ГОСТ 5915-70	2	2	

Изм.	Лист	№ докум.	Подп.	Дата	А14 Б 535.000	Лист 3

Копировал Формат А4

Инв. № подл.	Подп. и дата	Взам. инв. №	Инв. № дубл.	Подп. и дата

Изм.	Лист	№ докум.	Подп.	Дата

А14 Б 535.000 СБ

Обозначение	Условный проход Ду*, мм	Допускаемые нагрузки, кгс: вертикальн. P	Горизонтальн. Q	Размеры, мм: L*	L	L1	H*	H1*	Масса, кг
А14Б 535.000									
-01	50	51	15,3		150	230		132	10,2
-02							580	182	11,1
-03	65	78	23,4	400	160	250		140	10,3
-04								190	11,3
-05	80	107	32,1		185	300	720	147	12,8
-06								197	13,8
-07	50	51	15,3		150	230		132	11,6
-08							580	182	12,5
-09	65	78	23,4	600	160	250		140	11,7
-10								190	12,7
-11	80	107	32,1		185	300	720	147	14,5
								197	15,5

А14 Б 535.000 СБ

Копировал 25206-03 76 формат А4

Лист 2

75

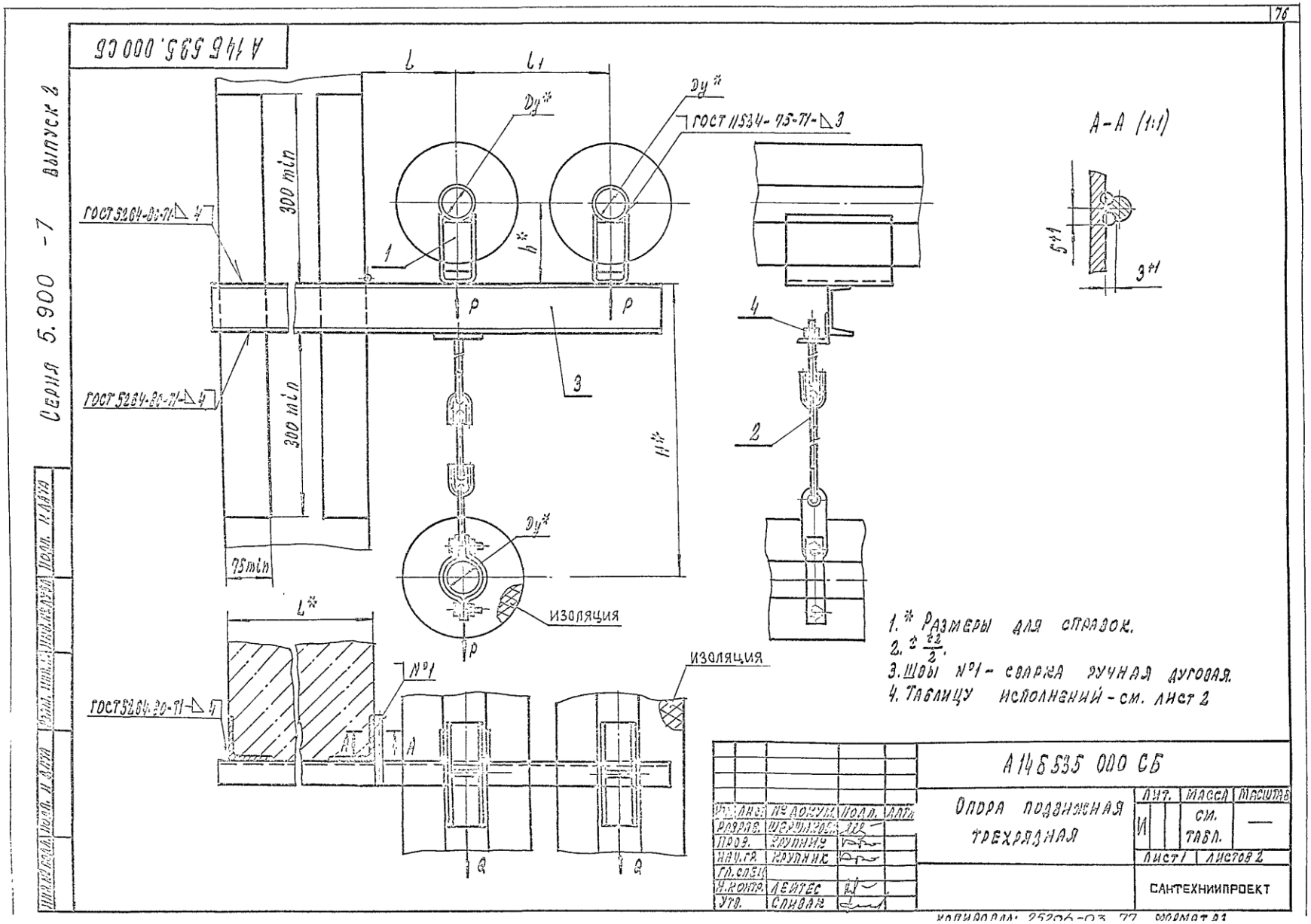
76
А 14Б 535.000 СБ
Серия 5.900 -7 выпуск 2
ГОСТ 11534-75-Т1-△3
ГОСТ 5264-80-Т1-△4
300 min
75 min
Dy*
h*
H*
L
L1
L*
P
Q
1
2
3
4
А-А (1:1)
5+1
3+1
изоляция
№1
А
1.* Размеры для справок.
2. ± ±2/2.
3. Швы №1 - сварка ручная дуговая.
4. Таблицу исполнений - см. лист 2
А 14Б 535 000 СБ
Опора подвижная трехрядная
Лит. И
Масса см. табл.
Масштаб —
Лист 1
Листов 2
САНТЕХНИИПРОЕКТ
Разраб. Шершаков
Пров. Крупник
Нач.гр. Крупник
Гл.спец.
Н.контр. Лейтес
Утв. Спивак
Копировал: 25206-03 77 Формат А1

Инв. № подл.	Подп. и дата	Взам. инв. №	Инв. № дубл.	Подп. и дата

Серия 5.900 -7 выпуск 2

Формат	Зона	Поз.	Обозначение	Наименование	Кол. на исполн. А14Б536.000- —	01	02	03	04	05	06	07	08	09	Примечание
				Документация											
А3			А14Б 536. 000 СБ.	Сборочный чертеж											
				Документация											
А4		1	А14Б 523. 010	Опора	1		1		1		1		1		
			-01	Опора		1		1		1		1		1	
		2	-04	Опора	1										
			-05	Опора		1									
			-06	Опора			1								
			-07	Опора				1							
			-08	Опора					1						
			-09	Опора						1					
			-10	Опора							1				

Исполнения 10...19 - см. листы 3, 4,
Исполнения 20...29 - см. листы 5, 6.
Исполнения 30...39 - см. листы 7, 8
Исполнения 40...49 - см. листы 9, 10

Изм.	Лист	№ докум.	Подп.	Дата
Разраб.		Черцлакова		
Пров.		Крупник		
Рук. груп.		Крупник		
Н. контр.		Лентес		
Утв.		Сливак		

А14Б536.000

Опора подвижная трехрядная

Лит.	Лист	Листов
Н	1	10

САНТЕХНИИПРОЕКТ

Копировал Формат А4

Инв. № подл.	Подп. и дата	Взам. инв. №	Инв. № дубл.	Подп. и дата

Формат	Зона	Поз.	Обозначение	Наименование	Кол. на исполн. А14Б536.000- —	01	02	03	04	05	06	07	08	09	Примечание
А4		2	А14Б523 010-11	Опора								1			
			-12	Опора									1		
			-13	Опора										1	
А4		3	А14Б530. 020-02	Подвеска	1	1									
			-03	Подвеска			1	1							
			-04	Подвеска					1	1					
			-05	Подвеска							1	1			
			-06	Подвеска									1	1	
А4		4	А14Б531. 010-32	Кронштейн	1	1									
			-33	Кронштейн			1	1							
			-34	Кронштейн					1	1					
			-35	Кронштейн							1	1			
			-36	Кронштейн									1	1	
				Стандартные изделия											
		5		Гайка М12-6Н.5 ГОСТ 5915-70	2	2	2	2							
				Гайка М16-6Н.5 ГОСТ 5915-70					2	2	2	2	2	2	

Изм.	Лист	№ докум.	Подп.	Дата

А14Б536.000

Лист 2

Копировал Формат А4

23206-03 ТШ

Инв. № подл.	Подп. и дата	Взам. инв. №	Инв. № дубл.	Подп. и дата

Серия 5.900 -7 выпуск 2

Формат	Зона	Поз.	Обозначение	Наименование	Кол. на исполн. А14Б 536.000- 10	11	12	13	14	15	16	17	18	19	Примечание
				Документация											
А3			А14Б 536.000СБ	Сборочный чертеж											
				Сборочные единицы											
А4		1	А14Б 523.010-04	Опора	1		1		1		1				
			-05	Опора		1		1		1		1			
			-06	Опора									1		
			-07	Опора										1	
		2	-06	Опора	1								1		
			-07	Опора		1								1	
			-08	Опора			1								
			-09	Опора				1							
			-10	Опора					1						
			-11	Опора						1					
			-12	Опора							1				
			-13	Опора								1			

Изм.	Лист	№ докум.	Подп.	Дата	А14Б536.000	Лист 3

Копировал Формат А4

Инв. № подл.	Подп. и дата	Взам. инв. №	Инв. № дубл.	Подп. и дата

Формат	Зона	Поз.	Обозначение	Наименование	Кол. на исполн. А14Б 536.000- 10	11	12	13	14	15	16	17	18	19	Примечание
А4		3	А14Б 530.020-03	Подвеска	1	1							1	1	
			-04	Подвеска			1	1							
			-05	Подвеска					1	1					
			-06	Подвеска							1	1			
А4		4	А14Б531.010-37	Кронштейн	1	1									
			-38	Кронштейн			1	1							
			-39	Кронштейн					1	1					
			-40	Кронштейн							1	1			
			-41	Кронштейн									1	1	
				Стандартные изделия											
		5		Гайка М12-6Н.5 ГОСТ 5915-70	2	2							2	2	
				Гайка М16-6Н.5 ГОСТ 5915-70			2	2	2	2	2	2			

25206-03 79

Изм.	Лист	№ докум.	Подп.	Дата	А14Б536.000	Лист 4

Копировал Формат А4

78

Инв. № подл. | Подп. и дата | Взам. инв. № | Инв. № дубл. | Подп. и дата

Серия 5.900 - 7 выпуск 2

Формат	Зона	Поз.	Обозначение	Наименование	Кол. на исполн. А14Б536.000- 20	21	22	23	24	25	26	27	28	29	Примечание
				Документация											
А3			А14Б536. 000 СБ	Сборочный чертеж											
				Сборочные единицы											
А4		1	А14Б523.010 -06	Опора	1		1								
			-07	Опора		1		1							
			А14Б523.010	Опора					1		1		1		
			-01	Опора						1		1		1	
		2	-08	Опора	1								1		
			-09	Опора		1								1	
			-10	Опора			1								
			-11	Опора				1							
			-04	Опора					1						
			-05	Опора						1					
			-06	Опора							1				
			-07	Опора								1			

Изм. | Лист | № докум. | Подп. | Дата

А14Б536.000

Лист 5

Копировал Формат А4

Инв. № подл. | Подп. и дата | Взам. инв. № | Инв. № дубл. | Подп. и дата

Формат	Зона	Поз.	Обозначение	Наименование	Кол. на исполн. А14Б536.000- 20	21	22	23	24	25	26	27	28	29	Примечание
А4		3	А14Б530. 020-04	Подвеска	1	1							1	1	
			-05	Подвеска			1	1							
			-02	Подвеска					1	1					
			-03	Подвеска							1	1			
А4		4	А14Б531.010 -42	Кронштейн	1	1									
			-43	Кронштейн			1	1							
			-44	Кронштейн					1	1					
			-45	Кронштейн							1	1			
			-46	Кронштейн									1	1	
				Стандартные изделия											
		5		Гайка М15-6Н.5 ГОСТ 5915-70	2	2	2	2					2	2	
				Гайка М12-6Н.5 ГОСТ 5915-70					2	2	2	2			

Изм. | Лист | № докум. | Подп. | Дата

А14Б536.000

Лист 6

Копировал Формат А4

25206-03 ВО

Инв.№ подл. | Подп. и дата | Взам. инв.№ | Инв.№ дубл. | Подп. и дата

Серия 5.900 - 7 выпуск 2

Формат	Зона	Поз.	Обозначение	Наименование	Кол. на исполн. А14Б 536.000- 30	31	32	33	34	35	36	37	38	39	Примечание
				Документация											
А3			А14Б 536.000 СБ	Сборочный чертеж											
				Сборочные единицы											
А4		1	А14Б 523.010	Опора	1		1								
			-01	Опора		1		1							
			-04	Опора					1		1		1		
			-05	Опора						1		1		1	
		2	-10	Опора	1								1		
			-11	Опора		1								1	
			-12	Опора			1								
			-13	Опора				1							
			-06	Опора					1						
			-07	Опора						1					
			-08	Опора							1				
			-09	Опора								1			

Изм. | Лист | № докум. | Подп. | Дата

А14Б 536.000

Лист 7

Формат А4

Инв.№ подл. | Подп. и дата | Взам. инв.№ | Инв.№ дубл. | Подп. и дата

Формат	Зона	Поз.	Обозначение	Наименование	Кол. на исполн. А14Б 536.000- 30	31	32	33	34	35	36	37	38	39	Примечание
А4		3	А14Б 530.020-05	Подвеска	1	1							1		
			-06	Подвеска			1	1							
			-03	Подвеска					1	1					
А4		4	А14Б 531.010-47	Кронштейн	1	1					1	1			
			-48	Кронштейн			1	1							
			-49	Кронштейн					1	1					
			-50	Кронштейн							1	1			
			-51	Кронштейн									1	1	
				Стандартные изделия											
		5		Гайка М16-6Н.5 ГОСТ 5915-70	2	2	2	2			2	2	2	2	
				Гайка М12-6Н.5 ГОСТ 5915-70					2	2					

Изм. | Лист | № докум. | Подп. | Дата

А14Б 536.000

Лист 8

Формат А4

25206-03 81

Инв. № подл.	Подп. и дата	Взам. инв. №	Инв. № дубл.	Подп. и дата

Серия 5.900 -7 Выпуск 2

Формат	Зона	Поз.	Обозначение	Наименование	Кол. на исполн. А14Б 536.000 — 40	41	42	43	44	45	46	47			Примечание
				Документация											
А3			А14Б 536.000 СБ	Сборочный чертеж											
				Сборочные единицы											
А4		1	А14Б 523.010-04	Опора	1										
			-05	Опора		1									
			-06	Опора			1		1		1				
			-07	Опора				1		1		1			
		2	-12	Опора	1										
			-13	Опора		1									
			-06	Опора			1								
			-07	Опора				1							
			-09	Опора					1						
			-10	Опора						1					
			-11	Опора							1				

Изм.	Лист	№ докум.	Подп.	Дата	А14Б 536.000	Лист 9

Формат А4

Инв. № подл.	Подп. и дата	Взам. инв. №	Инв. № дубл.	Подп. и дата

Формат	Зона	Поз.	Обозначение	Наименование	Кол. на исполн. А14Б 536.000 — 40	41	42	43	44	45	46	47			Примечание
А4		3	А14Б 530.020-06	Подвеска	1	1									
			-03	Подвеска			1	1							
			-04	Подвеска					1	1					
			-05	Подвеска							1	1			
А4		4	А14Б 531.010-52	Кронштейн	1	1									
			-53	Кронштейн			1	1							
			-54	Кронштейн					1	1					
			-55	Кронштейн							1	1			
				Стандартные изделия											
		5		Гайка М16-6Н.5 ГОСТ 5915-70	2	2			2	2	2	2			
				Гайка М12-6Н.5 ГОСТ 5915-70			2	2							

Изм.	Лист	№ докум.	Подп.	Дата	А14Б 536.000	Лист 10

Копировал Формат А4

25206-03 82

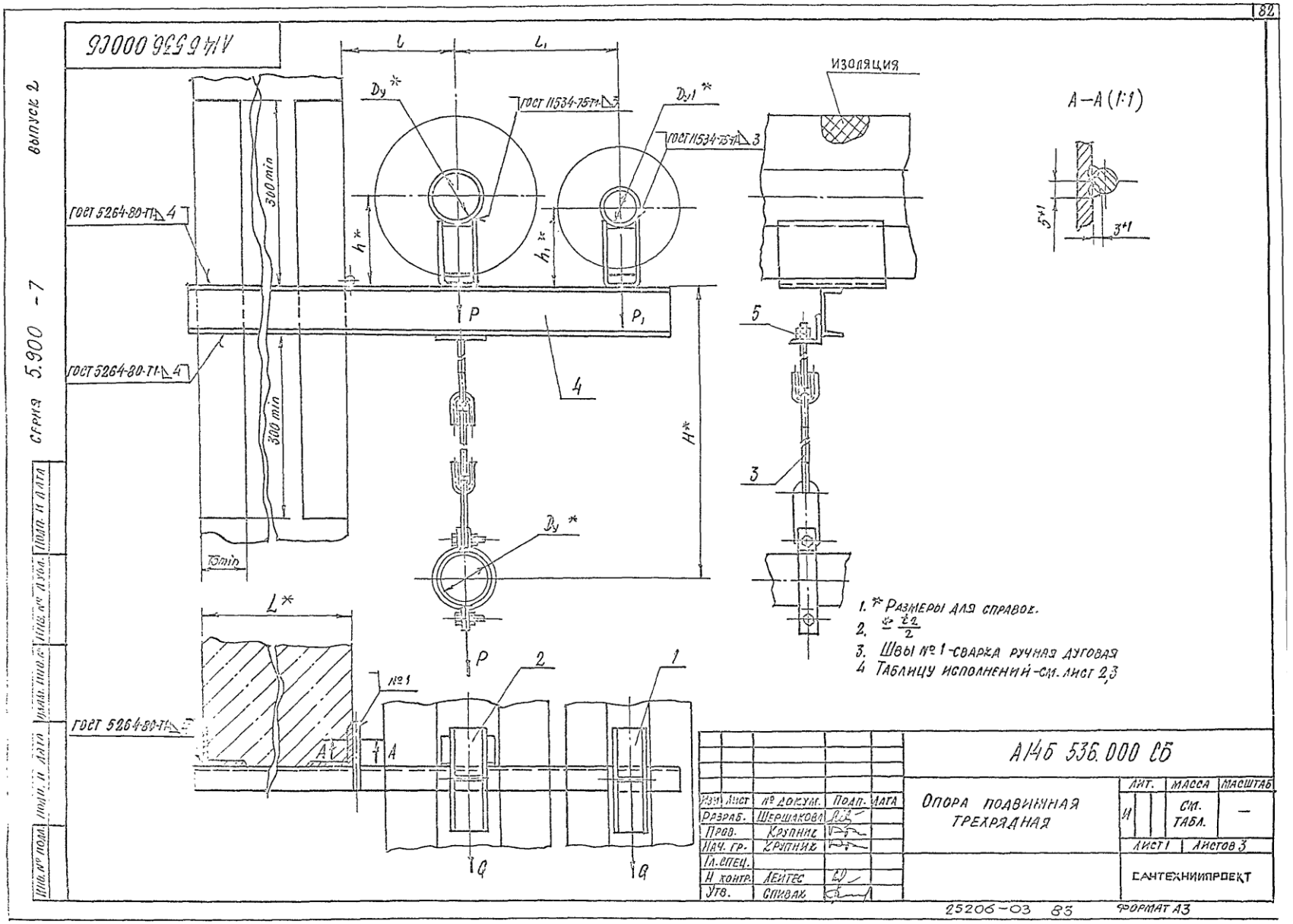

82
А14Б 536.000СБ
Выпуск 2
Серия 5.900 -7
Изоляция
А—А (1:1)
ГОСТ 11534-75-Т1 3
ГОСТ 5264-80-Т1 4
300 min
75 min
1. * Размеры для справок.
2. ≤ t2/2
3. Швы № 1 - сварка ручная дуговая
4 Таблицу исполнений - см. лист 2,3
А14Б 536.000 СБ
Опора подвижная трехрядная
Лит. Масса Масштаб
И См. табл. —
Лист 1 Листов 3
Изм. Лист № докум. Подп. Дата
Разраб. Шершакова
Пров. Крупник
Нач. гр. Крупник
Гл. спец.
Н. контр. Лейтес
Утв. Спивак
САНТЕХНИИПРОЕКТ
25206-03 83
Формат А3

А14Б 536.000 СБ

Серия 5.900 – 7 выпуск 2

Обозначение	Условный проход мм.		Допускаемые нагрузки, кгс				Размеры, мм.						Масса, кг
			вертикальные		горизонтальные								
	Ду*	Ду1*	P	P1	e	e1	L*	l	l1	H*	h*	h1*	
А14Б 536.000	80	50	107	51	32,1	15,3	400	185	265	700	147	132	11,1
-01											197	182	12,0
-02	100		157		47,1			195	275	740	156	132	13,7
-03											206	182	14,7
-04	125		220		66			210	290	800	168	132	17,2
-05											218	182	18,2
-06	150		325		97,5			220	300	830	180	132	20,2
-07											230	182	21,4
-08	200		860		258			260	340	1020	212	132	34,7
-09											262	182	36,0
-10	100	80	157	107	47,1	32,1		195	310	760	156	147	15,8
-11											206	197	16,7
-12	125		220		66			210	325	820	168	147	19,6
-13											218	197	20,6
-14	150		325		97,5			220	335	830	180	147	21,7
-15											230	197	22,8
-16	200		860		258			260	375	1020	212	147	35,5
-17											267	197	36,8
-18	100	100	157	157	47,1	47,1		195	320	760	156	156	16,5
-19											206	206	17,5
-20	125		220		66			210	330	820	168	156	20,3
-21											218	206	21,3
-22	150		325		97,5			220	345	850	180	156	23,4
-23											230	206	24,6

Инв.№ подл. | Подпись и дата | Взам. инв.№ | Инв.№ дубл. | Подпись и дата

Изм.	Лист	№докум.	Подп.	Дата

А14Б 536.000 СБ

Лист 2

Копировал: 25208-03 84 Формат А3

А14Б536.000СБ

Серия 5.900 -7 выпуск 2

Продолжение

Обозначение	Условный проход мм		Допускаемые нагрузки кгс				Размеры, мм						Масса, кг
			вертикальные		горизонтальные								
	Dy*	Dy1*	P	P1	Q	Q1	L*	l	l1	H*	h*	h1*	
А14Б536.000 -24	80	50	107	51	32,1	15,3	600	185	265	700	147	132	13,0
-25											197	182	13,9
-26	100		157		47,1			195	275	740	156	132	15,4
-27											206	182	16,4
-28	125		220		66			210	290	800	168	132	19,3
-29											218	182	20,3
-30	150		325		97,5			220	300	830	180	132	22,7
-31											230	182	23,8
-32	200		860		258			260	340	1020	212	132	39,3
-33											262	182	40,6
-34	100	80	157	107	47,1	32,1		195	310	760	156	147	17,9
-35											206	197	18,8
-36	125		220		66			210	325	820	168	147	22,0
-37											218	197	23,0
-38	150		325		97,5			220	335	830	180	147	24,3
-39											230	197	25,4
-40	200		860		258			260	375	1020	212	147	40,1
-41											262	197	41,4
-42	100	100	157	157	47,1	47,1		195	320	760	156	156	18,6
-43											206	206	19,6
-44	125		220		66			210	330	820	168	156	22,7
-45											218	206	23,7
-46	150		325		97,5			220	345	850	180	156	26,3
-47											230	206	27,5

Инв.№ подл. | Подп. и дата | Взам. инв.№ | Инв.№ дубл. | Подпись и дата

Изм.	Лист	№ докум.	Подп.	Дата	А14Б536.000СБ	Лист 3

Копировал 25206-03 85 Формат А3

ООО "Изополимет Плюс" - https://izopolimet.by

Инв. № подл.	Подп. и дата	Взам. инв. №	Инв. № дубл.	Подп. и дата

Серия 5.900 -7 выпуск 2

Формат	Зона	Поз.	Обозначение	Наименование	Кол. на исполн. А14Б537.000 —										Примечание
					—	01	02	03	04	05	06	07	08	09	
				Документация											
А3			А14Б537.000 СБ	Сборочный чертеж											*) А4; А3
				Сборочные единицы											
А4		1	А14Б523.010	Опора	2								2		
			-01	Опора		2								2	
			-02	Опора			2								
			-03	Опора				2							
			-04	Опора					2						
			-05	Опора						2					
			-06	Опора							2				
			-07	Опора								2			

Исполнения 10...15 - см. листы 3,4

Изм	Лист	№ докум.	Подп	Дата	А14Б537.000		
Разраб.		Шершакова			Опора подвижная четырехрядная	Лит.	Лист	Листов
Пров.		Крупник				И	1	4
Рук. гр.		Крупник				Сантехниипроект		
Н. контр.		Лейтес						
Утв.		Спивак						

Копировал Формат А4

Инв. № подл.	Подп. и дата	Взам. инв. №	Инв. № дубл.	Подп. и дата

Формат	Зона	Поз.	Обозначение	Наименование	Кол. на исполн. А14Б537.000 —										Примечание
					—	01	02	03	04	05	06	07	08	09	
А4		2	А14Б530.020	Подвеска	2	2							2	2	
			-01	Подвеска			2	2							
			-02	Подвеска					2	2					
			-03	Подвеска							2	2			
А4		3	А14Б537.010	Кронштейн	1	1									
			-01	Кронштейн			1	1							
			-02	Кронштейн					1	1					
			-03	Кронштейн							1	1			
			-04	Кронштейн									1	1	
				Стандартные изделия											
		4		Гайка М10-6Н.5 ГОСТ 5915-70	4	4	4	4					4	4	
				Гайка М12-6Н.5 ГОСТ 5915-70					4	4	4	4			

25206-03 65

Изм.	Лист	№ докум.	Подп.	Дата	А14Б537.000	Лист 2

Копировал Формат А4

65

Инв. № подл.	Подп. и дата	Взам. инв. №	Инв. № дубл.	Подп. и дата

Серия 5.900 -7 выпуск 2

Формат	Зона	Поз.	Обозначение	Наименование	Кол. на исполн. А14Б537.000- 10	11	12	13	14	15					Примечание
				Документация											
А3			А14Б534.000СБ	Сборочный чертеж	X	X	X	X	X	X					*) А4; А3
				Сборочные единицы											
А4		1	А14Б523.010-02	Опора	2										
			-03	Опора		2									
			-04	Опора			2								
			-05	Опора				2							
			-06	Опора					2						
			-07	Опора						2					
А4		2	А14Б530.020-01	Подвеска	2	2									
			-02	Подвеска			2	2							
			-03	Подвеска					2	2					
А4		3	А14Б537.010-05	Кронштейн	1	1									
			-06	Кронштейн			1	1							
				Кронштейн					1	1					

Изм.	Лист	№ докум.	Подп.	Дата	А14Б537.000	Лист 3

Копировал Формат А4

Инв. № подл.	Подп. и дата	Взам. инв. №	Инв. № дубл.	Подп. и дата

Формат	Зона	Поз.	Обозначение	Наименование	Кол. на исполн. А14Б537.000- 10	11	12	13	14	15					Примечание
				Стандартные изделия											
		4		Гайка М10-6Н.5 ГОСТ 5915-70	4	4									
				Гайка М12-6Н.5 ГОСТ 5915-70			4	4	4	4					

Изм.	Лист	№ докум.	Подп.	Дата	А14Б537.000	Лист 4

Копировал Формат А4

25205-03 47

А146 537.000.СБ

Серия 5.900-7 выпуск 2

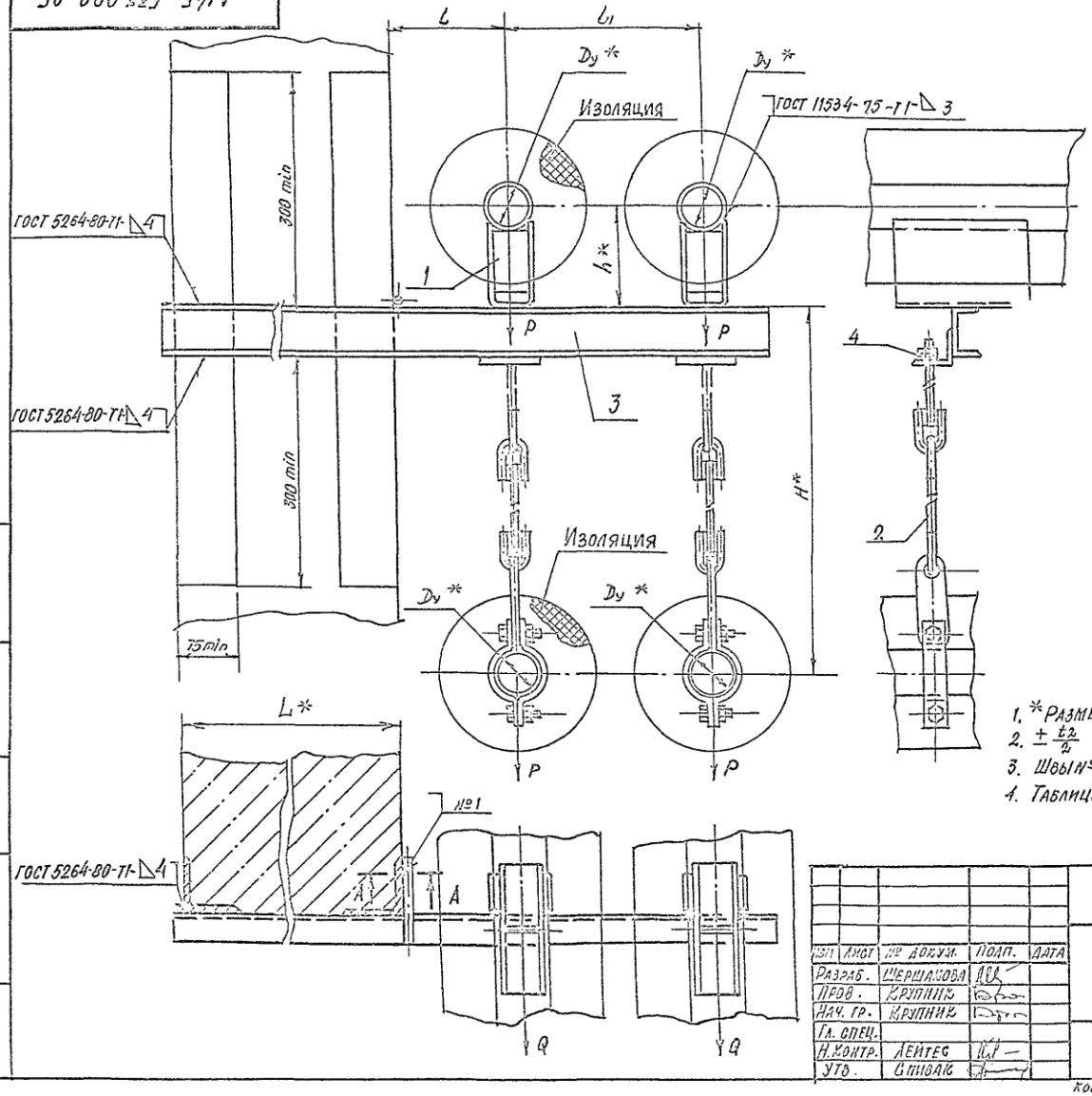

А–А (1:1)

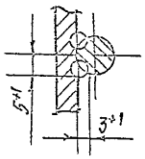

1. * Размеры для справок.
2. $\pm \frac{t_2}{2}$
3. Швы №1 - сварка ручная дуговая.
4. Таблицу исполнений - см. лист 2.

Изм.	Лист	№ докум.	Подп.	Дата	А146 537.000.СБ	
Разраб.		Шершакова			Опора подвижная четырехрядная	Лит. / Масса / Масштаб
Пров.		Крупник				И / см. табл. / —
Нач. гр.		Крупник				Лист 1 / Листов 2
Гл. спец.						
Н. контр.		Лейтес			САНТЕХНИИПРОЕКТ	
Утв.		Стивайс				

Инв. № подл. | Подп. и дата | Взам. инв. № | Инв. № дубл. | Подп. и дата

Копировал 25206-03 88 Формат А3

Серия 5.900 - 7 выпуск 2

А14Б537.001

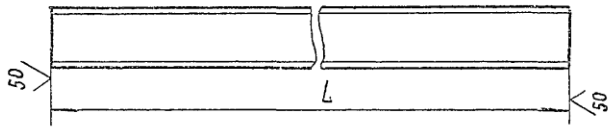

Обозначение	L, мм	Материал	Масса, кг
А14Б537.001	$875_{-2,3}$	Швеллер 8 ГОСТ 8240-89 / Ст.3 ГОСТ535-88	6,2
-01	$905_{-2,3}$	Швеллер 10 ГОСТ 8240-89 / Ст.3 ГОСТ535-88	7,8
-02	$980_{-2,3}$	Швеллер 14 ГОСТ 8240-89 / Ст.3 ГОСТ535-88	12,1
-03	$1030_{-2,6}$	Швеллер 16 ГОСТ 8240-89 / Ст.3 ГОСТ535-88	14,6
-04	$1075_{-2,6}$	Швеллер 8 ГОСТ 8240-89 / Ст.3 ГОСТ535-88	7,6
-05	$1105_{-2,6}$	Швеллер 10 ГОСТ 8240-89 / Ст.3 ГОСТ535-88	9,5
-06	$1160_{-2,6}$	Швеллер 14 ГОСТ 8240-89 / Ст.3 ГОСТ535-88	14,5
-07	$1230_{-2,6}$	Швеллер 16 ГОСТ 8240-89 / Ст.3 ГОСТ535-88	17,5

Подп. и дата | Инв. № дубл. | Взам. инв. № | Подп. и дата | Инв. № подл.

Изм.	Лист	№ докум.	Подп.	Дата
Разраб.		Шершакова		
Пров.		Крупник		
Нач. гр.		Крупник		
Гл. спец.				
Н. контр.		Лейтес		
Утв.		Сливак		

А14Б537.001

Переладина

Лит.	Масса	Масштаб
И	см. табл.	—

Лист | Листов 1

см. табл.

Сантехниипроект

Формат А4

88

А14Б537.000СБ

Обозначение	Условный проход Dy*, мм	Допускаемые нагрузки, кгс: вертикальная P	горизонтальная Q	Размеры, мм: L*	l	l1	H*	h*	Масса, кг
А14Б537.000	50	51	15,3	400	150	230	580	132	11,9
-01								182	12,8
-02	65	78	23,4		160	250	600	140	13,5
-03								190	14,5
-04	80	107	32,1		185	300	760	147	18,6
-05								197	19,6
-06	100	157	47,1		195	320	800	156	23,1
-07								206	24,1
-08	50	51	15,3	600	150	230	580	132	13,3
-09								182	14,2
-10	65	78	23,4		160	250	600	140	15,2
-11								190	16,2
-12	80	107	32,1		185	300	760	147	21,0
-13								197	22,0
-14	100	157	47,1		195	320	800	156	26,0
-15								206	27,0

Подпись и дата | Инв. № дубл. | Взам. инв. № | Подп. и дата | Инв. № подл.

Изм.	Лист	№ докум.	Подп.	Дата

А14Б537.000СБ

Лист 2

25206-03 89 Формат А4

Серия 5.900-7 выпуск 2

Формат	Зона	Поз.	Обозначение	Наименование	Кол. на исполн. А14Б 537.010-										Примечание
					–	01	02	03	04	05	06	07			
				Документация											
А3			А14Б 537.010 СБ	Сборочный чертеж	X	X	X	X	X	X	X	X			
				Детали											
А4		1	А14Б 525.002	Упор	1				1						
			– 01	Упор		1				1					
			– 02	Упор			1	1			1	1			
А4		2	А14Б 530.001-07	Перекладина	2	2	2		2	2	2				
			– 08	Перекладина				2				2			
А4		3	А14Б 530.002	Косынка	4	4	4		4	4	4				
			– 01	Косынка				4				4			
А4		4	А14Б 537.001	Перекладина	1										
			– 01	Перекладина		1									
			– 02	Перекладина			1								
			– 03	Перекладина				1							
			– 04	Перекладина					1						

Изм.	Лист	N докум.	Подп.	Дата	А14Б 537.010		
Разраб.	Чершакова				Кронштейн	Лит. И	Лист 1 / Листов 2
Пров.	Крупник					Сантехниипроект	
Рук. гр.	Крупник						
Н.контр.	Левитес						
Утв.	Спивак						

Копировал Формат А4

Формат	Зона	Поз.	Обозначение	Наименование	Кол. на исполн. А14Б 537.010-										Примечание
					–	01	02	03	04	05	06	07			
А4		4	А14Б 537.001-05	Перекладина						1					
			– 06	Перекладина							1				
			– 07	Перекладина								1			

Изм.	Лист	N докум.	Подп.	Дата	А14Б 537.010	Лист 2

Копировал Формат А4

25206-03 90

А14Б 537.010 СБ

Серия 5.900-7 Выпуск 2

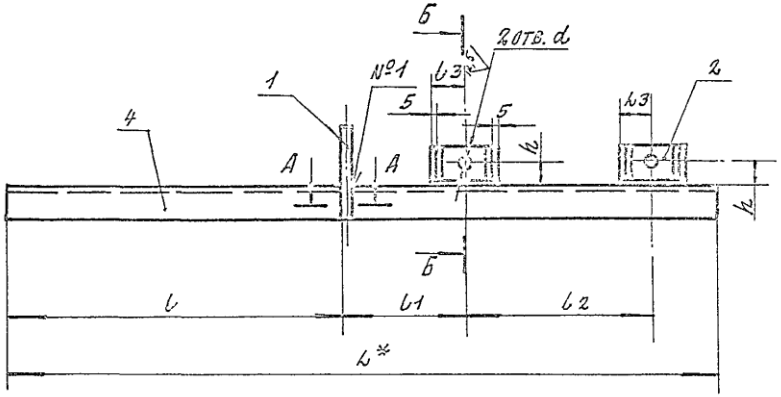

Обозначение	Размеры, мм							Масса, кг
	L*	l	l1	l2	l3	h	d	
А14Б 537.010	875	415	150	230	40	30	12	7,0
-01	905		160	250				8,7
-02	980		185	300			14	13,0
-03	1030		195	320	45	45		15,4
-04	1075	615	150	230	40	30	12	8,4
-05	1105		160	250				10,4
-06	1180		185	300			14	15,4
-07	1230		195	320	45	45		19,3

Б - Б

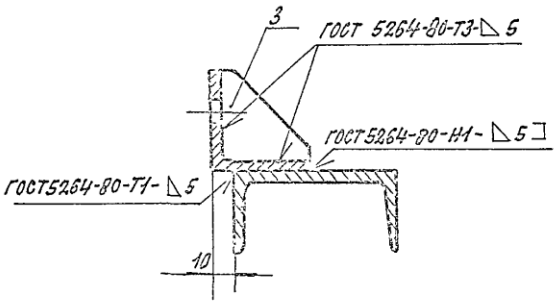

А - А (1:1)

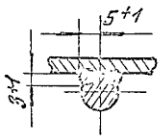

1.* Размер для справок.
2. h14; $\pm\frac{t2}{2}$
3. Швы №1 - сварка ручная дуговая

Изм.	Лист	№ докум.	Подп.	Дата	А14Б 537 010СБ		
Разраб.	Шемшакова				Кронштейн	Лит.	Масса	Масштаб
Пров.	Крупник					И	См. табл.	—
Нач. гр.	Крупник					Лист	Листов 1	
Гл. спец.								
Н. контр.	Лейтес					САНТЕХНИИПРОЕКТ		
Утв.	Спивак							

Инв. № подл. | Подп. и дата | Взам. инв. № | Инв. № дубл. | Подпись и дата

Копировал: 25206-03 91 Формат А3

Инв.№ подл.	Подп. и дата	Взам. инв.№	Инв.№ дубл.	Подп. и дата

Серия 5.900-7 Выпуск 2

Формат	Зона	Поз.	Обозначение	Наименование	Кол. на исполн. А14Б538.000- —	01	02	03	04	05	06	07	08	09	Примечание
				Документация											
А3			А14Б538.000 СБ	Сборочный чертеж											
				Сборочные единицы											
А4		1	А14Б523.010-06	Опора	1										
			-07	Опора		1									
			-08	Опора			1								
			-09	Опора				1							
			-10	Опора					1						
			-11	Опора						1					
			-12	Опора							1				
			-13	Опора								1			

Исполнения 10...19- см. листы 4...6
20...29- см. листы 7...9

Изм.	Лист	№ докум.	Подп.	Дата	А14Б538.000		
Разраб.		Ростовская			Опора подвижная	Лит. Н	Лист 1 / Листов 9
Пров.		Крупник					
Рук.гр.		Крупник					
Н.контр.		Лейтес				Сантехниипроект	
Утв.		Сивак					

Копировал Формат А4

Инв.№ подл.	Подп. и дата	Взам. инв.№	Инв.№ дубл.	Подп. и дата

Формат	Зона	Поз.	Обозначение	Наименование	Кол. на исполн. А14Б538.000 СБ —	01	02	03	04	05	06	07	08	09	Примечание
А4		1	А14Б523.010-14	Опора									1		
			-15	Опора										1	
А4		2	А14Б538.010	Кронштейн	1	1									
			-02	Кронштейн			1	1							
			-04	Кронштейн					1	1					
			-06	Кронштейн							1	1			
			-08	Кронштейн									1	1	
			-01	Кронштейн	1	1									
			-03	Кронштейн			1	1							
			-05	Кронштейн					1	1					
			-07	Кронштейн							1	1			
			-09	Кронштейн									1	1	
А4		4	А14Б538.020	Плита	1	1	1	1							
			-01	Плита					1	1					
			-02	Плита							1	1	1	1	
				Детали											
А4		5	А14Б538.001	Стяжка	2	2	2	2							

Изм.	Лист	№ докум.	Подп.	Дата	А14Б538.000	Лист 2

Копировал Формат А4.

25206-03 92

Инв. № подл. | Подп. и дата | Взам. инв. № | Инв. № дубл. | Подп. и дата

Серия 5.900-7 Выпуск 2

Позиция	Зона	Поз.	Обозначение	Наименование	Кол. на исполн. А14Б 538.000-										Примечание
					–	01	02	03	04	05	06	07	08	09	
А4		5	А14Б 538.001-01	Стяжка					2	2					
			-02	Стяжка							2	2	2	2	
				Стандартные изделия											
		6		Болт М12-6g×35.36 ГОСТ 7798-70	4	4	4	4	4	4	4	4	4	4	
		7		Гайка М12-6Н.5 ГОСТ 5915-70	4	4	4	4	4	4	4	4	4	4	
		8		Гайка М16-6Н.5 ГОСТ 5915-70	8	8	8	8							
				Гайка М20-6Н.4 ГОСТ 5915-70					8	8					
				Гайка М24-6Н.4 ГОСТ 5915-70							8	8	8	8	

Изм. | Лист | № докум. | Подп. | Дата

А14Б 538.000

Лист 3

Формат А4

Инв. № подл. | Подп. и дата | Взам. инв. № | Инв. № дубл. | Подп. и дата

Позиция	Зона	Поз.	Обозначение	Наименование	Кол. на исполн. А14Б 538.000-										Примечание
					10	11	12	13	14	15	16	17	18	19	
				Документация											
А3			А14Б 538.000 СБ	Сборочный чертеж											
				Сборочные единицы											
А4		1	А14Б 538.010-06	Опора	1										
			-07	Опора		1									
			-08	Опора			1								
			-09	Опора				1							
			-10	Опора					1						
			-11	Опора						1					
			-12	Опора							1				
			-13	Опора								1			
			-14	Опора									1		
			-15	Опора										1	
А4		2	А14Б 538.010-10	Кронштейн	1	1									
			-12	Кронштейн			1	1							

Изм. | Лист | № докум. | Подп. | Дата

А14Б 538.000

Лист 4

Формат А4

29206-03 93

Инв. № подл.	Подп. и дата	Взам. инв. №	Инв. № дубл.	Подп. и дата

Серия 5.900-7 выпуск 2

Формат	Зона	Поз.	Обозначение	Наименование	Кол. на исполн. А14Б 538.000- 10	11	12	13	14	15	16	17	18	19	Примечание
А4		2	А14Б 538.010-14	Кронштейн					1	1					
			-16	Кронштейн							1	1			
			-18	Кронштейн									1	1	
		3	-11	Кронштейн	1	1									
			-13	Кронштейн			1	1							
			-15	Кронштейн					1	1					
			-17	Кронштейн							1	1			
			-19	Кронштейн									1	1	
А4		4	А14Б 538.020	Плита	1	1	1	1							
			-01	Плита					1	1					
			-02	Плита							1	1	1	1	
				Детали											
А4		5	А14Б 538.001	Стяжка	2	2	2	2							
			-01	Стяжка					2	2					
			-02	Стяжка							2	2	2	2	

Изм.	Лист	№ докум.	Подп.	Дата	А14Б 538.000	Лист 5

Копировал Формат А4

Инв. № подл.	Подп. и дата	Взам. инв. №	Инв. № дубл.	Подп. и дата

Формат	Зона	Поз.	Обозначение	Наименование	Кол. на исполн. А14Б 538.000- 10	11	12	13	14	15	16	17	18	19	Примечание
				Стандартные изделия											
		6		Болт М12-6g Х35.36 ГОСТ 7798-70	4	4	4	4	4	4	4	4	4	4	
		7		Гайка М12-6 Н5 ГОСТ 5915-70	4	4	4	4	4	4	4	4	4	4	
		8		Гайка М16-6Н.5 ГОСТ 5915-70	8	8	8	8							
				Гайка М20-6Н.4 ГОСТ 5915-70					8	8					
				Гайка М24-6Н.4 ГОСТ 5915-70							8	8	8	8	

25206-03 94

Изм.	Лист	№ докум.	Подп.	Дата	А14Б 538.000	Лист 6

Копировал Формат А4

93

Инв. № подл. | Подп. и дата | Взам. инв. № | Инв. № дубл. | Подп. и дата

Серия 5.900-7 Выпуск 2

Формат	Зона	Поз.	Обозначение	Наименование	Кол. на исполн. А14Б538.000- 20	21	22	23	24	25	26	27	28	29	Примечание
				Документация											
А3			А14Б538.000 СБ	Сборочный чертеж											
				Сборочные единицы											
А4		1	А14Б523.010-06	Опора	1										
			-07	Опора		1									
			-08	Опора			1								
			-09	Опора				1							
			-10	Опора					1						
			-11	Опора						1					
			-12	Опора							1				
			-13	Опора								1			
			-14	Опора									1		
			-15	Опора										1	
А4		2	А14Б538.010	Кронштейн	1	1									
			-02	Кронштейн			1	1							

Изм. | Лист | № докум. | Подп. | Дата

А14Б538.000 Лист 7

Копировал Формат А4

Инв. № подл. | Подп. и дата | Взам. инв. № | Инв. № дубл. | Подп. и дата

Формат	Зона	Поз.	Обозначение	Наименование	Кол. на исполн. А14Б538.000- 20	21	22	23	24	25	26	27	28	29	Примечание
А4		2	А14Б538.010-04	Кронштейн					1	1					
			-06	Кронштейн							1	1			
			-08	Кронштейн									1	1	
			-01	Кронштейн	1	1									
			-03	Кронштейн			1	1							
			-05	Кронштейн					1	1					
			-07	Кронштейн							1	1			
			-09	Кронштейн									1	1	
А4		4	А14Б538.020-03	Планка	1	1	1	1							
			-04	Планка					1	1					
			-05	Планка							1	1	1	1	
				Детали											
А4		5	А14Б538.001-03	Стяжка	2	2	2	2							
			-04	Стяжка					2	2					
			-05	Стяжка							2	2	2	2	

Изм. | Лист | № докум. | Подп. | Дата

А14Б538.000 Лист 8

Копировал Формат А4

22209-03 95

Инв. № подл. | Подп. и дата | Взам. инв. № | Инв. № дубл. | Подп. и дата

Серия 5.900-7 Выпуск 2

Формат	Зона	Поз.	Обозначение	Наименование	Кол. на исполн. А14Б 538.000 — 20	21	22	23	24	25	26	27	28	29	Примечание
				Стандартные изделия											
		6		Болт М12.6g×35.36 ГОСТ 7798-70	4	4	4	4	4	4	4	4	4	4	
		7		Гайка М12-6Н.5 ГОСТ 5915-70	4	4	4	4	4	4	4	4	4	4	
		8		Гайка М16-6Н.5 ГОСТ 5915-70	8	8	8	8							
				Гайка М20-6Н.4 ГОСТ 5915-70					8	8					
				Гайка М24-6Н.4 ГОСТ 5915-70							8	8	8	8	

Изм. | Лист | № докум. | Подп. | Дата

А14Б 538.000 Лист 2

Копировал Формат А4

Инв. № подл. | Подп. и дата | Взам. инв. № | Инв. № дубл. | Подп. и дата

Формат	Зона	Поз.	Обозначение	Наименование	Кол. на исполн. А14Б 538.010 — —	01	02	03	04	05	06	07	08	09	Примечание
				Документация											
А3			А14Б 538.010 СБ	Сборочный чертеж	×	×	×	×	×	×	×	×	×	×	
				Детали											
А4		1	А14Б 538.003	Накладка	2	2	2	2							
			— 01	Накладка					2	2					
			— 02	Накладка							2	2	2	2	
А3		2	А14Б 538.004	Перекладина	1	1									
			— 01	Перекладина			1	1							
			— 02	Перекладина					1	1					
			— 03	Перекладина							1	1			
			— 04	Перекладина									1	1	

Исполнения 10...19 - см. лист 2.

Изм. | Лист | № докум. | Подп. | Дата

Разраб.	Шершакова	
Пров.	Крупник	
Рук. гр.	Крупник	
Н. контр.	Лейтес	
Утв.	Соловк	

А14Б 538.010

Кронштейн

Лит. П | Лист 1 | Листов 2

САНТЕХНИИПРОЕКТ

Копировал Формат А4

25206-03 ВК

Инв. № подл. | Подп. и дата | Взам. инв. № | Инв. № дубл. | Подп. и дата

Серия 5.900-7 Выпуск 2

Формат	Зона	Поз.	Обозначение	Наименование	Кол. на исполн. А14Б538.010- 10	11	12	13	14	15	16	17	18	19	Примечание
				Документация											
А3			А14Б538.010СБ	Сборочный чертеж											
				Детали											
А4		1	А14Б538.003	Накладка	2	2	2	2							
			-01	Накладка					2	2					
			-02	Накладка							2	2	2	2	
А3		2	А14Б538.004 -05	Перекладина	1	1									
			-06	Перекладина			1	1							
			-07	Перекладина					1	1					
			-08	Перекладина							1	1			
			-09	Перекладина									1	1	

Изм.	Лист	№ докум.	Подп.	Дата	А14Б538.010	Лист 2

Копировал Формат А4

Инв. № подл. | Подп. и дата | Взам. инв. № | Инв. № дубл. | Подп. и дата

Формат	Зона	Поз.	Обозначение	Наименование	Кол. на исполн. А14Б538.020- —	01	02	03	04	05					Примечание
				Документация											
А3			А14Б538.010СБ	Сборочный чертеж											
				Детали											
А4		1	А14Б538.006	Плита	1										
			-01	Плита		1									
			-02	Плита			1								
			-03	Плита				1							
			-04	Плита					1						
			-05	Плита						1					
		2	-06	Плита	1										
			-07	Плита		1	1								
			-08	Плита				1							
			-09	Плита					1	1					

Изм.	Лист	№ докум.	Подп.	Дата	А14Б538.020			
Разраб.	Шершнева				Плита	Лит. И	Лист	Листов 1
Пров.	Крупник					Сантехниипроект		
Рук. гр.	Крупник							
Н. контр.	Лейтес							
Утв.	Спивак							

Копировал Формат А4

23200-03 97

96

АІЧБ 538.000 СБ

Серия 5.900 – 7 выпуск 2

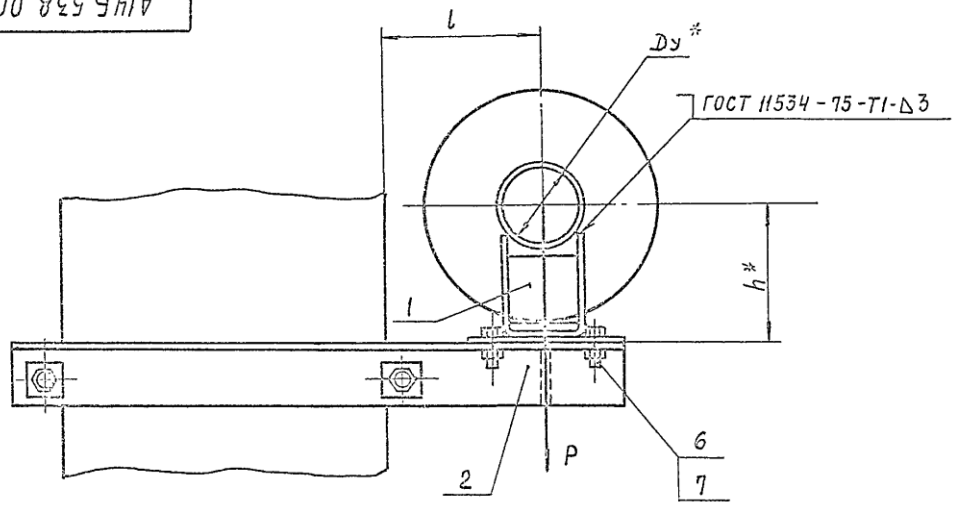

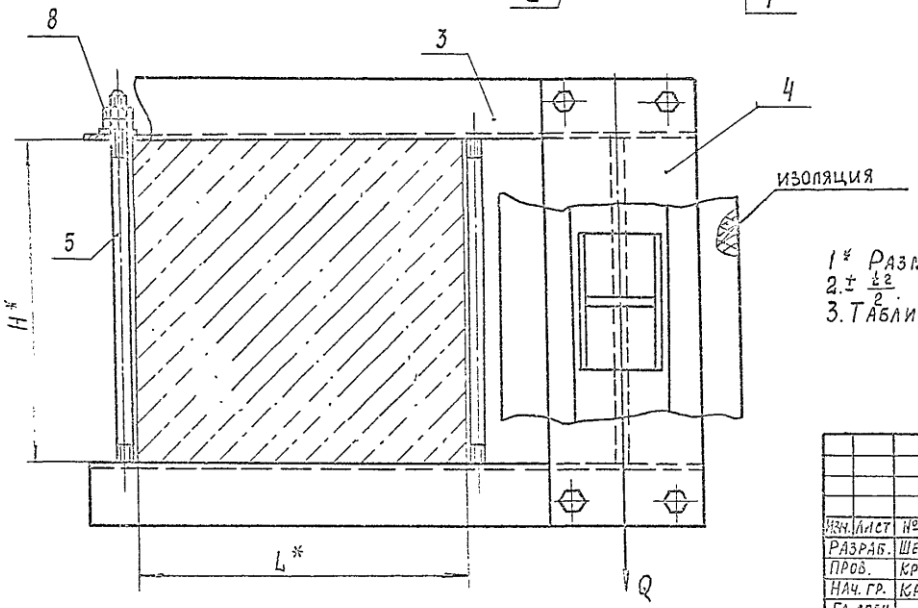

1* Размеры для справок.
2. $\pm \frac{t_2}{2}$.
3. Таблицу исполнений – см. лист 2.

					А14Б 538.000 СБ		
Изм.	Лист	№ докум.	Подп.	Дата	Опора подвижная	Лит.	Масса	Масштаб
Разраб.		Шершакова				И	См. табл.	—
Пров.		Крупник				Лист 1	Листов 2	
Нач. гр.		Крупник						
Гл. спец.								
Н. контр.		Лейтес				Сантехниипроект		
Утв.		Спивак						

Копировал 25206-03 92 Формат А3

Инв. № подл. | Подп. и дата | Взам. инв. № | Инв. № дубл. | Подп. и дата

А14Б 538.000СБ

Серия 5.900 – 7 выпуск 2

Обозначение	Условный проход D_y^*, мм	Допускаемые нагрузки, кгс: вертикальная P	Допускаемые нагрузки, кгс: горизонтал Q	Размеры, мм: L*	Размеры, мм: l	Размеры, мм: H*	Размеры, мм: h*	Масса, кг
А14Б 538.000	100	157	47,1	400	195	400	162	22,1
-01							212	22,6
-02	125	220	66		210		175	22,2
-03							225	22,7
-04	150	325	97,5		220		188	39,3
-05							238	40,5
-06	200	860	258		260		218	45,6
-07							238	45,8
-08	250	1153	345,9		290		245	45,6
-09							295	46,3
-10	100	157	47,1	600	195		162	24,8
-11							212	25,3
-12	125	220	66		210		175	24,9
-13							225	25,4
-14	150	325	97,5		220		188	45,3
-15							238	46

Продолжение

Обозначение	Условный проход D_y^*, мм	Допускаемые нагрузки, кгс: вертикальная P	Допускаемые нагрузки, кгс: горизонтал Q	Размеры, мм: L*	Размеры, мм: l	Размеры, мм: H*	Размеры, мм: h*	Масса, кг
А14Б 538 000-16	200	860	258	600	260	400	218	50,8
-17							268	51,6
-18	250	1153	345,9		290		245	51,5
-19							295	52,3
-20	100	157	47,1	400	195	600	162	26,6
-21							212	27,1
-22	125	220	66		210		175	26,7
-23							225	27,2
-24	150	325	97,5		220		188	43,9
-25							238	44,6
-26	200	860	258		260		218	49,6
-27							268	50,5
-28	250	1153	345,9		290		245	51,3
-29							295	51,4

Инв. № подл. | Подпись и дата | Взам. инв. № | Инв. № дубл. | Подпись и дата

Изм.	Лист	№ докум.	Подпись	Дата

А14Б 538.000 СБ

Лист 2

Копиров. 25206-03 99 Формат А3

А14Б 538.010 СБ

Серия 5.900-7 выпуск 2

Рис. 1

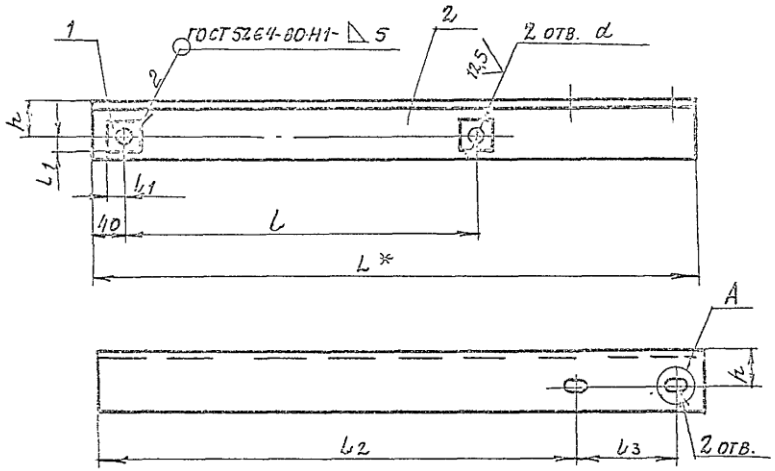

А (1:1)

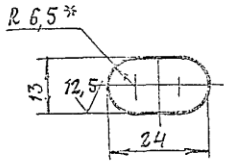

Обозначение	Рис.	Размеры, мм							Масса, кг
		L*	L	l_1	l_2	l_3	h	d	
А14Б.539.010	1	745	435	20	592	122	45	17	5,36
-01	2								
-02	1	760			607				5,44
-03	2								
-04	1	770		25	617		55	21	12,02
-05	2								
-06	1	825		30	641	153		25	13,0
-07	2								
-08	1	855			671				13,43
-09	2								
-10	1	945	635	20	792	122	45	17	6,73
-11	2								
-12	1	960			807				6,8
-13	2								
-14	1	970		25	817		55	21	15,05
-15	2								
-16	1	1025		30	841	153		25	16,0
-17	2								
-18	1	1055			871				16,45
-19	2								

1.* Размеры для справок.

2. $H14; \pm \frac{t_2}{2}$

Рис. 2

Остальное - см. рис. 1

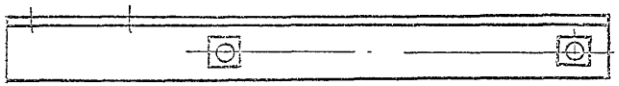

Изм.	Лист	№ докум.	Подп.	Дата
Разраб.	Шелухова			
Пров.	Крупник			
Нач. гр.	Крупник			
Гл. спец.				
Н. контр.	Лейтес			
Утв.	Спивак			

А14Б 538.010 СБ

Кронштейн

Лит.	Масса	Масштаб
И	См. табл.	—
Лист	Листов 1	

Сантехниипроект

Инв. № подл. | Подпись и дата | Взам. инв. № | Инв. № дубл. | Подп. и дата

Копировал 25206-03 100 Формат А3

А14Б538.020 СБ

Серия 5.900 – 7 выпуск 2

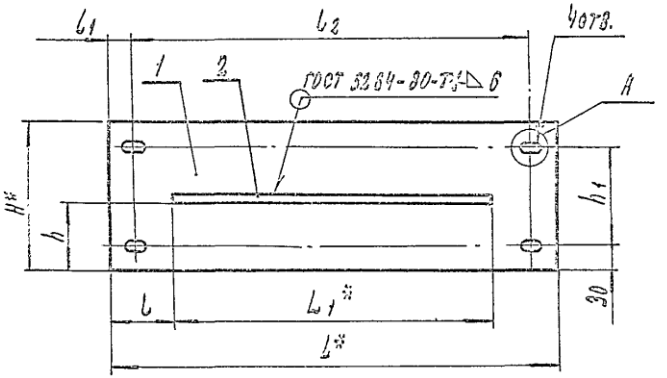

Обозначение	Размеры, мм								Масса, кг
	L^*	L_1^*	l	l_1	l_2	H^*	h	h_1	
А14Б538.020	550	390	80	30	490	182	87	122	7,2
– 01	600		105	45	510				9,5
– 02						213	97	153	10,7
– 03	750	590	80	30	690	182	87	122	11,5
– 04	800		105	45	710				13,1
– 05						213	97	153	14,1

А (1:1)

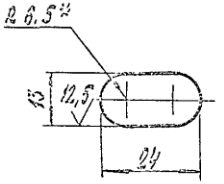

1* Размеры для справок.

2. Н14; $\pm \frac{t_2}{2}$.

Изм.	Лист	№ докум.	Подп.	Дата	А14Б538.020 СБ			
Разраб.		Шершанов			Плита	Лит.	Масса	Масштаб
Пров.		Крупник				И	См. табл.	—
Нач. гр.		Крупник				Лист	Листов 1	
Гл. спец.								
Н. контр.		Лейпес				САНТЕХНИИПРОЕКТ		
Утв.		Спивак						

Копировал: 25206-03 101 формат А3

Инв. № подл. | Подп. и дата | Взам. инв. № | Инв. № дубл. | Подп. и дата

Инв. № подл.	Подп. и дата	Взам. инв. №	Инв. № дубл.	Подп. и дата

Серия 5.900 – 7 выпуск 2

Форм.	Зона	Поз.	Обозначение	Наименование	Кол. на исполн. А14Б 539.000– —	01	02	03	04	05	06	07	08	09	Примечание
				Документация											
А3			А14Б 539.000СБ	Сборочные единицы	X	X	X	X	X	X	X	X	X	X	
				Сборочные единицы											
А4		1	А14Б 523.010	Опора	2										
			–01	Опора		2									
			–02	Опора			2								
			–03	Опора				2							
			–04	Опора					2						
			–05	Опора						2					
			–06	Опора							2				
			–07	Опора								2			

Исполнения 10...19-см. листы 4...6.
20...29 см. листы 7...9
30...35-см. листы 10, 11.

Изм.	Лист	№ докум.	Подп.	Дата
Разраб.		Шершаковы		
Пров.		Крупник		
Рук. гр.		Крупник		
Н. конт.		Лентес		
Утв.		Спивак		

А14Б 539.000

Опора подвижная двухрядная.

Лит.	Лист	Листов
9	1	11

Сантехниипроект

Копировал: Формат А4

Инв. № под.	Подп. и дата	Взам. инв. №	Инв. № дубл.	Подп. и дата

Форм.	Зона	Поз.	Обозначение	Наименование	Кол. на исполн. А14Б 539.000– —	01	02	03	04	05	06	07	08	09	Примечание
А4		1	А14Б 523.010–08	Опора									2		
			–09	Опора										2	
А4		2	А14Б 538.020	Плита	2	2	2	2							
			–01	Плита					2	2	2	2	2	2	
А4		3	А14Б 539.010	Кронштейн	1	1									
			–02	Кронштейн			1	1							
			–04	Кронштейн					1	1					
			–06	Кронштейн							1	1			
			–08	Кронштейн									1	1	
		4	–01	Кронштейн	1	1									
			–03	Кронштейн			1	1							
			–05	Кронштейн					1	1					
			–07	Кронштейн							1	1			
			–09	Кронштейн									1	1	
				Детали											
А4		5	А14Б 538.001	Стяжка	2	2	2	2							
			–01	Стяжка					2	2	2	2			

Изм.	Лист	№ докум.	Подп.	Дата

А14Б 539.000

Лист 2

Копировал: Формат А4

25206-03 102

101

Серия 5.900 – 7 Выпуск 2

Инв. № подл.	Подп. и дата	Взам. инв. №	Инв. № дубл.	Подп. и дата

Формат	Зона	Поз.	Обозначение	Наименование	Кол. на исполн. А14Б 539.000 – —	01	02	03	04	05	06	07	08	09	Примечание
А4		1	А14Б 538.001-02	Стяжка									2	2	
				Стандартные изделия											
		6		Болт М12-6у×35.36 ГОСТ 7798-70	4	4	4	4	4	4	4	4	4	4	
				Гайки ГОСТ 5915-70											
		7		М12-6Н.5	4	4	4	4	4	4	4	4	4	4	
		8		М16-6Н.5	8	8	8	8							
				М20-6Н.4					8	8	8	8			
				М24-6Н.4									8	8	

Изм.	Лист	№ докум.	Подп.	Дата	А14Б 539.000	Лист 3

Копировал: Формат А4

Инв. № подл.	Подп. и дата	Взам. инв. №	Инв. № дубл.	Подп. и дата

Формат	Зона	Поз.	Обозначение	Наименование	Кол. на исполн. А14Б 539.000 – 10	11	12	13	14	15	16	17	18	19	Примечание
				Документация											
А3			А14Б 539.000 СБ	Сборочный чертеж	X	X	X	X	X	X	X	X	X	X	
				Сборочные единицы											
А4		1	А14Б 523.010-10	Опора	2										
			-11	Опора		2									
			А14Б 523.010	Опора			2								
			-01	Опора				2							
			-02	Опора					2						
			-03	Опора						2					
			-04	Опора							2				
			-05	Опора								2			
			-06	Опора									2		
			-07	Опора										2	
А4		2	А14Б 538.020-01	Плита	2	2					2	2	2	2	
			А14Б 538.020	Плита			2	2	2	2					

Изм.	Лист	№ докум.	Подп.	Дата	А14Б 539.000	Лист 4

Копировал: Формат А4

25206-03 103

102

Инв. № подл.	Подп. и дата	Взам. инв. №	Инв. № дубл.	Подп. и дата

Серия 5.900 — 7 выпуск 2

Формат	Зона	Поз.	Обозначение	Наименование	Кол. на исполн. А14Б539.000- 10	11	12	13	14	15	16	17	18	19	Примечание
А4		3	А14Б539.010-10	Кронштейн	1	1									
			-12	Кронштейн			1	1							
			-14	Кронштейн					1	1					
			-16	Кронштейн							1	1			
			-18	Кронштейн									1	1	
		4	-11	Кронштейн	1	1									
			-13	Кронштейн			1	1							
			-15	Кронштейн					1	1					
			-17	Кронштейн							1	1			
			-19	Кронштейн									1	1	
				Детали											
А4		5	А14Б538.001-02	Стяжка	2	2									
			А14Б538.001	Стяжка			2	2	2	2					
			-01	Стяжка							2	2	2	2	

Изм.	Лист	№ докум.	Подп.	Дата	А14Б539.000	Лист 5

Копировал Формат А4

Инв. № подл.	Подп. и дата	Взам. инв. №	Инв. № дубл.	Подп. и дата

Формат	Зона	Поз.	Обозначение	Наименование	Кол. на исполн. А14Б539.000- 10	11	12	13	14	15	16	17	18	19	Примечание
				Стандартные изделия											
		6		Болт М12-6g×35.36 ГОСТ 7798-70	4	4	4	4	4	4	4	4	4	4	
				Гайки ГОСТ 5915-70											
		7		М12-6Н.5	4	4	4	4	4	4	4	4	4	4	
		8		М24-6Н.4	8	8									
				М16-6Н.5			8	8	8	8					
				М20-6Н.4							8	8	8	8	

Изм.	Лист	№ докум.	Подп.	Дата	А14Б539.000	Лист 6

Копировал Формат А4

25205-03 104

Инв. № подл.	Подп. и дата	Взам. инв. №	Инв. № дубл.	Подп. и дата

Серия 5.900 -7 выпуск 2

Формат	Зона	Поз.	Обозначение	Наименование	Кол. на исполн. А14 Б 539.000- 20	21	22	23	24	25	26	27	28	29	Примечание
				Документация											
А3			А14 Б 539. 000 СБ	Сборочный чертеж											
				Сборочные единицы											
А4		1	А14 Б 523. 010- 08	Опора	2										
			-09	Опора		2									
			-10	Опора			2								
			-11	Опора				2							
			А14 Б 523. 010	Опора					2						
			-01	Опора						2					
			-02	Опора							2				
			-03	Опора								2			
			-04	Опора									2		
			-05	Опора										2	
А4		2	А14 Б 538. 020- 01	Плита	2	2	2	2							
			-03	Плита					2	2	2	2			

Изм.	Лист	№ докум.	Подп.	Дата	А14 Б 539. 000	Лист 7

Копировал Формат А4

Инв. № подл.	Подп. и дата	Взам. инв. №	Инв. № дубл.	Подп. и дата

Формат	Зона	Поз.	Обозначение	Наименование	Кол. на исполн. А14 Б539.000- 20	21	22	23	24	25	26	27	28	29	Примечание
А4		2	А14 Б538. 020 - 04	Плита									2	2	
А4		3	А14 Б 539. 010- 20	Кронштейн	1	1									
			-22	Кронштейн			1	1							
			А14 Б539. 010	Кронштейн					1	1					
			-02	Кронштейн							1	1			
			-04	Кронштейн									1	1	
		4	-21	Кронштейн	1	1									
			-23	Кронштейн			1	1							
			-01	Кронштейн					1	1					
			-03	Кронштейн							1	1			
			-05	Кронштейн									1	1	
				Детали											
А4		5	А14 Б538. 001- 02	Стяжка	2	2	2	2							
			-03	Стяжка					2	2	2	2			
			-04	Стяжка									2	2	

Изм.	Лист	№ докум.	Подп.	Дата	А14 Б 539. 000	Лист 8

Копировал Формат А4

Инв. № подл.	Подп. и дата	Взам. инв. №	Инв. № дубл.	Подп. и дата

Серия 5.900 – 7 выпуск 2

Формат	Зона	Поз.	Обозначение	Наименование	Кол. на исполн. А14 Б 539.000- 20	21	22	23	24	25	26	27	28	29	Примечание
				Стандартные изделия											
		6		Болт М12-6g×35.35 ГОСТ 5915-70	4	4	4	4	4	4	4	4	4	4	
				Гайки ГОСТ 5915-70											
		7		М12-6Н.5	4	4	4	4	4	4	4	4	4	4	
		8		М24-6Н.4	8	8	8	8							
				М16-6Н.5					8	8	8	8			
				М20-6Н.4									8	8	

Изм.	Лист	№ докум.	Подп.	Дата	А14 Б 539.000	Лист 9

Копировал Формат А4

Инв. № подл.	Подп. и дата	Взам. инв. №	Инв. № дубл.	Подп. и дата

Формат	Зона	Поз.	Обозначение	Наименование	Кол. на исполн. А14 Б 539.000- 30	31	32	33	34	35	Примечание
				Документация							
А3			А14Б 539.000 СБ	Сборочный чертеж	X	X	X	X	X	X	
				Сборочные единицы							
А4		1	А14 Б 523. 010-06	Опора	2						
			-07	Опора		2					
			-08	Опора			2				
			-09	Опора				2			
			-10	Опора					2		
			-11	Опора						2	
А4		2	А14 Б 538. 020 -04	Плита	2	2	2	2	2	2	
А4		3	А14 Б 539. 010 -06	Кронштейн	1	1					
			-08	Кронштейн			1	1			
			-10	Кронштейн					1	1	
		4	-07	Кронштейн	1	1					
			-09	Кронштейн			1	1			

Изм.	Лист	№ докум.	Подп.	Дата	А14 Б 539.000	Лист 10

Копировал Формат А4

Инв. № подл.	Подп. и дата	Взам. инв. №	Инв. № дубл.	Подп. и дата

Серия 5.900 – 7 Выпуск 2

Формат	Зона	Поз.	Обозначение	Наименование	Кол. на исполн. А14Б 539.000- 30	31	32	33	34	35					Примечание
А4		4	А14Б539.010-11	Кронштейн					1	1					
				Детали											
А4		5	А14.Б538.001 -04	Стяжка	2	2									
			-05	Стяжка			2	2	2	2					
				Стандартные изделия											
		6		Болт М12-6д×35.36 ГОСТ 7798-70	4	4	4	4	4	4					
				Гайки ГОСТ 5915-70											
		7		М12-6Н.5	4	4	4	4	4	4					
		8		М20-6Н.4	8	8									
				М24-6Н.4			8	8	8	8					

Изм.	Лист	№ докум.	Подп.	Дата	А14Б539.000	Лист 11

Копировал Формат А4

Инв. № подл.	Подп. и дата	Взам. инв. №	Инв. № дубл.	Подп. и дата

Формат	Зона	Поз.	Обозначение	Наименование	Кол. на исполн. А14Б539.010- –	01	02	03	04	05	06	07	08	09	Примечание
				Документация											
А3			А14Б539.010 СБ	Сборочный чертеж	X	X	X	X	X	X	X	X	X	X	
				Детали											
А4		1	А14Б538.003	Накладка	2	2	2	2							
			-01	Накладка					2	2	2	2			
			-02	Накладка									2	2	
А4		2	А14Б539.001	Перекладина	1	1									
			-01	Перекладина			1	1							
			-02	Перекладина					1	1					
			-03	Перекладина							1	1			
			-04	Перекладина									1	1	

Исполнения 10...19 - см. лист 2,
20...23 - см. лист 3

Изм.	Лист	№ докум.	Подп.	Дата	А14Б539.010			
Разраб.		Шершакова			Кронштейн	Лит.	Лист 1	Листов 3
Пров.		Крупник						
Рук. груп.		Крупник				Сантехниипроект		
Н. контр.		Лейтес						
Утв.		Спивак						

Копировал Формат А4

25206-03 107

Инв. № подл.	Подп. и дата	Взам. инв. №	Инв. № дубл.	Подп. и дата

Серия 5.900 – 7 Выпуск 2

Формат	Зона	Поз.	Обозначение	Наименование	Кол. на исполн. А14Б539.010- 10	11	12	13	14	15	16	17	18	19	Примечание
				Документация											
А3			А14Б539.010 СБ	Сборочный чертеж											
				Детали											
А4		1	А14Б538.003-02	Накладка	2	2									
			А14Б538.003	Накладка			2	2	2	2					
			-01	Накладка							2	2	2	2	
А4		2	А14Б539.001-05	Перекладина	1	1									
			-06	Перекладина			1	1							
			-07	Перекладина					1	1					
			-08	Перекладина							1	1			
			-09	Перекладина									1	1	

Изм.	Лист	№ докум.	Подп.	Дата	А14Б539.010	Лист 2

Копировал Формат А4

Инв. № подл.	Подп. и дата	Взам. инв. №	Инв. № дубл.	Подп. и дата

Формат	Зона	Поз.	Обозначение	Наименование	Кол. на исполн. А14Б539.010- 20	21	22	23							Примечание
				Документация											
А3			А14Б539.010 СБ	Сборочный чертеж											
				Детали											
А4		1	А14Б538.003-02	Накладка	2	2	2	2							
А4		2	А14Б539.001-10	Перекладина	1	1									
			-11	Перекладина			1	1							

Изм.	Лист	№ докум.	Подп.	Дата	А14Б539.010	Лист 3

Копировал Формат А4

25206-03 108

А14Б539.000СБ

Серия 5.900 – 7 выпуск 2

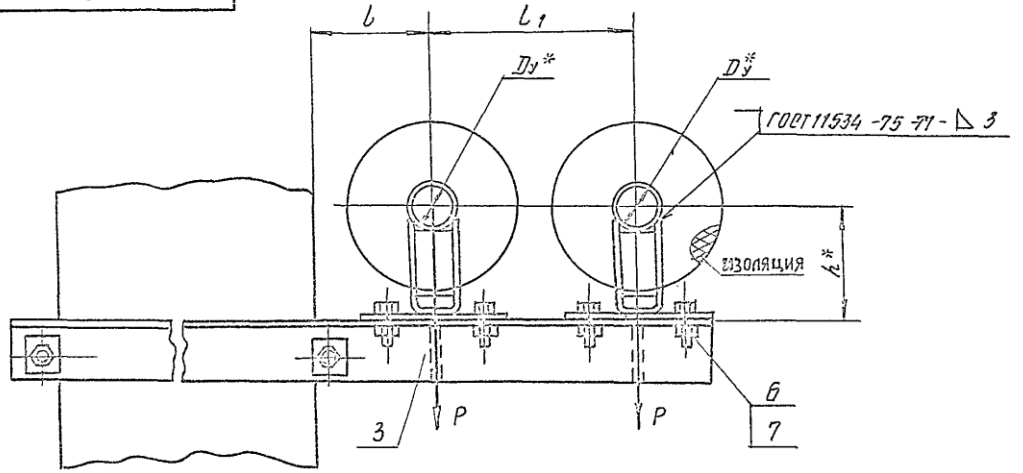

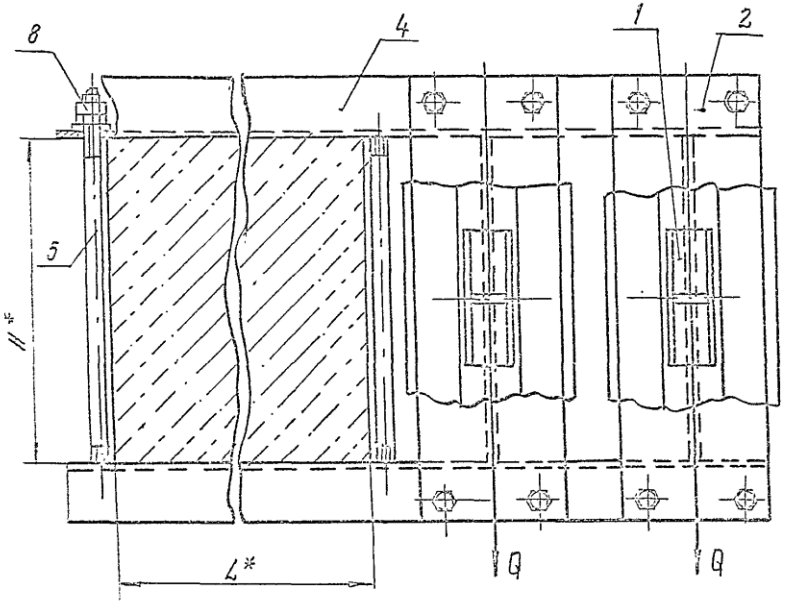

1. *Размеры для справок
2. $\pm \frac{t2}{2}$
3. Таблицу исполнений - см. лист 2

					А14Б539.000СБ			
Изм.	Лист	№ докум.	Подп.	Дата	Опора подвижная двухрядная	Лит.	Масса	Масштаб
Разраб.		Шершаков				И	см. табл.	—
Пров.		Крупник				Лист 1	Листов 2	
Нач.гр.		Крупник						
Гл.спец.						Сантехниипроект		
Н.контр.		Лейтес						
Утв.		Сливак						

Инв. № подл. | Подп. и дата | Взам. инв. № | Инв. № дубл. | Подп. и дата

А14Б 539.000 СБ

Серия 5.900 — 7 выпуск 2

Обозначение	Условный проход D_y,* мм	Допускаемые нагрузки, кгс: вертикальн. P	Допускаемые нагрузки, кгс: горизонт. Q	Размеры, мм: L*	L	L_1	H*	h*	Масса, кг
А14Б 539.000	50	51	15,3	400	150	230	400	138	32,2
-01								188	33,1
-02	65	78	23,4		160	250		146	32,5
-03								196	33,4
-04	80	107	32,1		185	300		153	56,8
-05								203	57,8
-06	100	157	47,1		195	320		162	58,5
-07								212	59,6
-08	125	220	66		210	350		175	61,7
-09								225	62,7
-10	150	325	97,5		220	370		188	63,5
-11								238	64,9
-12	50	51	15,3	600	150	230		138	35,0
-13								188	35,9
-14	65	78	23,4		160	250		146	35,1
-15								196	36,0
-16	80	107	32,1		185	300		153	62,9
-17								203	63,8

Продолжение

Обозначение	Условный проход D_y* мм	Допускаемые нагрузки, кгс: вертикальн. P	Допускаемые нагрузки, кгс: горизонтал. Q	Размеры, мм: L*	L	L_1	H*	h*	Масса, кг
А14Б 539.000-18	100	157	47,1	600	195	320	400	162	64,8
-19								212	65,8
-20	125	220	66		210	350		175	67,7
-21								225	68,7
-22	150	325	97,5		220	370		188	69,6
-23								238	70,9
-24	50	51	15,3	400	150	230	600	138	41,0
-25								188	41,9
-26	65	78	23,4		160	250		146	41,3
-27								196	42,2
-28	80	107	32,1		185	300		153	65,1
-29								203	66,1
-30	100	157	47,1		195	320		162	66,8
-31								212	67,8
-32	125	220	66		210	350		175	70,3
-33								225	71,3
-34	150	325	97,5		220	370		188	72,2
-35								238	73,5

Инв. № подл. | Подпись и дата | Взам. инв. № | Инв. № дубл. | Подпись и дата

Изм.	Лист	№ докум.	Подп.	Дата	А14Б 539.000 СБ	Лист 2

Копировал 25206-03 110 Формат А3

Серия 5.900 – 7 выпуск 2

А14Б 539.010СБ

Рис. 1

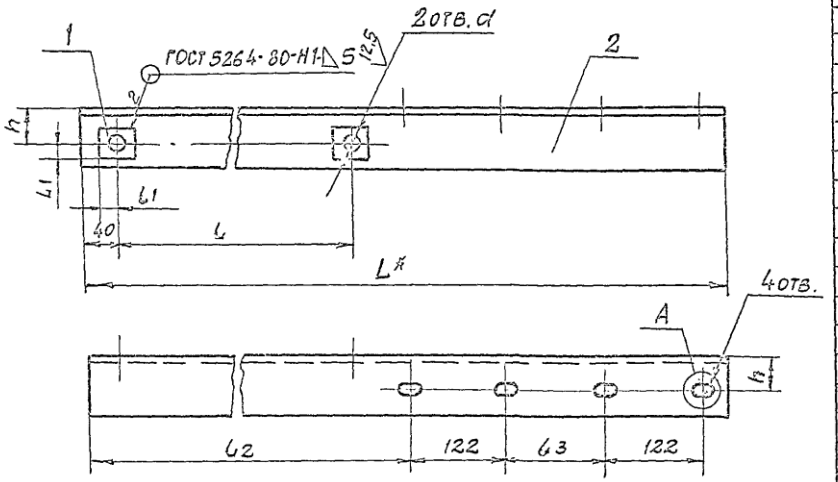

А(1:1)

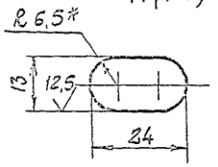

Рис. 2

Остальное-см. рис. 1

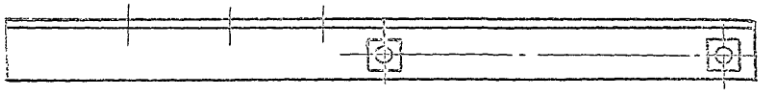

Остальное	Рис	Размеры, мм							Масса, кг
		L*	l	l1	l2	l3	h	d	
А14Б 539.010	1	930	435	20	546	108	45	17	6,6
-01	2								
-02	1	960			556	128			6,8
-03	2								
-04	1	1035		25	581	178	55	21	16,0
-05	2								
-06	1	1065			591	198			16,4
-07	2								
-08	1	1110		30	606	228		25	17,3
-09	2								
-10	1	1140			616	238			17,8
-11	2								
-12	1	1130	635	20	746	108	45	17	8,0
-13	2								
-14	1	1160			756	128			8,1
-15	2								
-16	1	1235		25	781	178	55	21	19,0
-17	2								
-18	1	1265			791	198			19,5
-19	2								
-20	1	1310		30	806	228		25	20,3
-21	2								
-22	1	1340			816	238			20,8
-23	2								

1* Размеры для справок.
2 Н14; $\pm\frac{t_2}{2}$

Изм.	Лист	№ докум.	Подп.	Дата
Разраб.		Шершакова		
Пров.		Крупник		
Нач. гр.		Крупник		
Гл. спец.				
Н. контр.		Лейтес		
Утв.		Спивак		

А14Б 539.010СБ

Кронштейн

Лит.	Масса	Масштаб
И	См. табл.	—

Лист | Листов 1

САНТЕХНИИПРОЕКТ

Инв. № подл. | Подп. и дата | Взам. инв. № | Инв. № дубл. | Подп. и дата

Серия 5.900 -7 выпуск 2

А146539.001

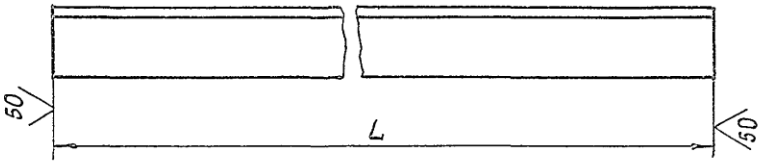

Обозначение	L, мм	Материал	Масса, кг
А146 539.001	930-2,3	Уголок 75×6 ГОСТ 8509-86 / Ст.3 ГОСТ 535-88	6,41
-01	960-2,3		6,61
-02	1035-2,6	Уголок 100×10 ГОСТ 8509-86 / Ст.3 ГОСТ 535-88	15,63
-03	1065-2,6		16,08
-04	1110-2,6		16,76
-05	1140-2,6		17,21
-06	1130-2,6	Уголок 75×6 ГОСТ 8509-86 / Ст.3 ГОСТ 535-88	7,79
-07	1160-2,6		7,99
-08	1235-2,6	Уголок 100×10 ГОСТ 8509-86 / Ст.3 ГОСТ 535-88	18,65
-09	1265-2,6		19,1
-10	1310-3,1		19,78
-11	1340-3,1		20,23

Изм.	Лист	№ докум.	Подп.	Дата	А146 539.001
Разраб.		Шершакова			Перекладина
Пров.		Крупник			
Нач. гр.		Крупник			
Гл. спец.					
Н. контр.		Лейтес			См. табл.
Утв.		Спивак			

Лит.	Масса	Масштаб
И	См. табл.	—
Лист 1	Листов 1	

Сантехниипроект

Инв. № подл. | Подп. и дата | Взам. инв. № | Инв. № дубл. | Подп. и дата