ТИПОВЫЕ КОНСТРУКЦИИ, ИЗДЕЛИЯ И УЗЛЫ ЗДАНИЙ И СООРУЖЕНИЙ

СЕРИЯ 5.900-7

ОПОРНЫЕ КОНСТРУКЦИИ И СРЕДСТВА КРЕПЛЕНИЯ СТАЛЬНЫХ ТРУБОПРОВОДОВ ВНУТРЕННИХ САНИТАРНО-ТЕХНИЧЕСКИХ СИСТЕМ

ВЫПУСК 1

ОПОРНЫЕ КОНСТРУКЦИИ И СРЕДСТВА КРЕПЛЕНИЯ НЕИЗОЛИРОВАННЫХ ТРУБОПРОВОДОВ К ЖЕЛЕЗОБЕТОННЫМ КОЛОННАМ

РАБОЧИЕ ЧЕРТЕЖИ

25206-02
ЦЕНА

Отпускная цена на момент реализации указана в счет-накладной

ТИПОВЫЕ КОНСТРУКЦИИ, ИЗДЕЛИЯ И УЗЛЫ ЗДАНИЙ И СООРУЖЕНИЙ

СЕРИЯ 5.900-7

ОПОРНЫЕ КОНСТРУКЦИИ И СРЕДСТВА КРЕПЛЕНИЯ СТАЛЬНЫХ ТРУБОПРОВОДОВ ВНУТРЕННИХ САНИТАРНО-ТЕХНИЧЕСКИХ СИСТЕМ

ВЫПУСК 1

ОПОРНЫЕ КОНСТРУКЦИИ И СРЕДСТВА КРЕПЛЕНИЯ НЕИЗОЛИРОВАННЫХ ТРУБОПРОВОДОВ К ЖЕЛЕЗОБЕТОННЫМ КОЛОННАМ

РАБОЧИЕ ЧЕРТЕЖИ

РАЗРАБОТАНЫ
ГПКНИИ САНТЕХНИИПРОЕКТ
ГОССТРОЯ СССР

ГЛАВНЫЙ ИНЖЕНЕР
ИНСТИТУТА
Л.А.СТЕПАНОВ

ГЛАВНЫЙ ИНЖЕНЕР
ПРОЕКТА
В.А.СПИВАК

УТВЕРЖДЕНЫ И ВВЕДЕНЫ
В ДЕЙСТВИЕ С 1 МАРТА 1992г.

ГПКНИИ САНТЕХНИИПРОЕКТ
ГОССТРОЯ СССР
ПРИКАЗ ОТ 31 ОКТЯБРЯ 1991г. №50

© ГП ЦПП, 1995

25206-02 2

ООО "Изополимет Плюс" - https://izopolimet.by

Обозначение	Наименование	Стр.
А14Б505.000	Опора подвижная	5
А14Б505.010	Кронштейн	6
А14Б505.000СБ	Опора подвижная	8
А14Б505.010СБ А14Б505.005	Кронштейн Перекладина	9
А14Б506.000	Опора подвижная	10
А14Б506.000СБ	Опора подвижная	11
А14Б506.010 А14Б505.002	Кронштейн Подушка	12
А14Б506.001 А14Б507.001	Перекладина Косынка	13
А14Б506.010СБ	Кронштейн	14
А14Б507.000	Опора подвижная	15
А14Б507.000СБ	Опора подвижная	16
А14Б507.010 А14Б505.001	Кронштейн Хомут	17
А14Б507.010СБ	Кронштейн	18
А14Б508.000 А14Б508.010	Опора подвижная Кронштейн	19

Обозначение	Наименование	Стр.
А14Б508.000СБ А14Б508.010СБ	Опора подвижная Кронштейн	20
А14Б509.000	Опора подвижная	21
А14Б509.000СБ	Опора подвижная	22
А14Б509.010 А14Б510.001	Кронштейн Перекладина	23
А14Б509.010СБ А14Б509.001	Кронштейн Перекладина	24
А14Б510.000	Опора подвижная двухрядная	25
А14Б510.000СБ	Опора подвижная двухрядная	26
А14Б510.010	Кронштейн	27
А14Б510.010СБ	Кронштейн	28
А14Б511.000	Опора подвижная двухрядная	29
А14Б511.000СБ	Опора подвижная двухрядная	30
А14Б511.010 А14Б511.001	Кронштейн Перекладина	31

Изм.	Лист	№ докум.	Подп.	Дата	5.900 – 7.1			
Разраб.		Шершакова			Содержание	Лит.	Лист	Листов
Пров.		Крупник				И	1	3
Нач. гр.		Крупник				САНТЕХНИИПРОЕКТ		
Н. контр.		Лейтес						
Утв.		Спивак						

Инв. № подл. | Подп. и дата | Взам. инв. № | Инв. № дубл. | Подп. и дата

25206-02 3 Копировал: Кранлина Формат: А4

ООО "Изополимет Плюс" - https://izopolimet.by

Обозначение	Наименование	Стр.
А14Б511.010СБ	Кронштейн	32
А14Б512 000	Опора подвижная двухрядная	33
А14Б512 000СБ	Опора подвижная двухрядная	36
А14Б512 010	Кронштейн	38
А14Б 515.002	Накладка	39
А14Б512.010СБ	Кронштейн	40
А14Б512.001	Перекладина	41
А14Б513 000	Опора подвижная двухрядная	42
А14Б508 002	Плита	43
А14Б513.000СБ	Опора подвижная двухрядная	44
А14Б513.010	Кронштейн	45
А14Б 513.020	Подвеска	46
А14Б522.001	Плита	47
А14Б513 010СБ	Кронштейн	48
А14Б513.020СБ	Подвеска	49
А14Б513 001 А14Б513.002	Перекладина Косынка	50

Обозначение	Наименование	Стр
А14Б513.004	Тяга	51
А14Б513 005 А14Б 513.006	Ушко Серьга	52
А14Б514.000	Опора подвижная двухрядная	53
А14Б514 000СБ	Опора подвижная двухрядная	54
А14Б 514.010	Кронштейн	55
А14Б 514.010СБ	Кронштейн	56
А14Б515 000	Опора подвижная двухрядная	57
А14Б515000СБ	Опора подвижная двухрядная	60
А14Б515.010	Кронштейн	62
А14Б515010СБ	Кронштейн	64
А14Б515.002	Перекладина	65
А14Б 516.000	Опора подвижная трехрядная	66
А14Б516.000СБ	Опора подвижная трехрядная	67
А14Б516 010 А14Б508.001	Кронштейн Перекладина	68

Инв №под | Подп. и дата | Взам. инв № | Инв № дубл | Подп. и дата

Изм	Лист	№ докум	Подп	Дата	5.900 – 7.1	Лист 2

Копировал: 25206-02 4 Формат А3

Обозначение	Наименование	Стр
А14Б516 010СБ	Кронштейн	69
А14Б516 001	Перекладина	70
А14Б518 001	Перекладина	
А14Б517 000	Опора подвижная трехрядная	71
А14Б517 000СБ	Опора подвижная трехрядная	75
А14Б517 010	Кронштейн	77
А14Б514.001	Перекладина	79
А14Б517.010СБ	Кронштейн	80
А14Б517 001	Перекладина	81
А14Б518 000	Опора подвижная трехрядная	82
А14Б518 000СБ	Опора подвижная трехрядная	83
А14Б518 010	Кронштейн	84
А14Б518 010СБ	Кронштейн	85
А14Б519 000	Опора подвижная трехрядная	86
А14Б519 000СБ	Опора подвижная трехрядная	87
А14Б519 010	Кронштейн	88
А14Б519 010СБ	Кронштейн	89
А146505 006 А14Б519 001	Упор Перекладина	90
А14Б520 000	Опора подвижная трехрядная	91
А14Б520 010	Кронштейн	97

Обозначение	Наименование	Стр.
А14Б520 000СБ	Опора подвижная трехрядная	99
А14Б520 010 СБ	Кронштейн	101
А14Б520 001	Перекладина	102
А14Б521.000	Опора подвижная	103
А14Б513 007	Полухомут	106
А14Б521 000СБ	Опора подвижная	107
А14Б521 010	Плита	109
А14Б521 010СБ	Плита	110
А14Б521.020	Кронштейн	111
А14Б521 020СБ	Кронштейн	112
А14Б522 002	Уголок	113
А14Б521 001	Стяжка	
А14Б521 003 А14Б521 002	Полоса Плита	114
А14Б521 006 А14Б521 005	Накладка Перекладина	115
А14Б521 000	Опора подвижная двухрядная	116
А14Б522 000СБ	Опора подвижная двухрядная	120
А14Б522 010	Плита	122
А14Б522 020	Кронштейн	123
А14Б522 010СБ	Плита	125
А14Б522 020СБ	Кронштейн	126

Инв № подл | Подпись и дата | Взам инв № | Инв № дубл | Подпись и дата

Изм	Лист	№ докум	Подп	Дата	5.900-7.1	Лист 3

Копировал 25206-02 5 Формат А3

ООО "Изополимет Плюс" - https://izopolimet.by

Инв.№ подл	Подп. и дата	Взам. инв.№	Инв.№ дубл	Подп. и дата

Серия 5.900 – 9 Выпуск 1

Формат	Зона	Поз.	Обозначение	Наименование	Кол. на исполн. А14Б505.000-										Примечание
					–	01	02	03	04	05	06	07	08	09	
				Документация											
А3			А14Б505.000СБ	Сборочный чертеж											
				Сборочные единицы											
А4		1	А14Б505.010	Кронштейн	1										
			-01	Кронштейн		1									
			-02	Кронштейн			1								
			-03	Кронштейн				1							
			-04	Кронштейн					1						
			-05	Кронштейн						1					
			-06	Кронштейн							1				
			-07	Кронштейн								1			
			-08	Кронштейн									1		
			-09	Кронштейн										1	

Исполнения 10...11 - см. лист 3

Изм.	Лист	№ докум.	Подп.	Дата	А20Б505.000			
Разраб.		Шершакова			Опора подвижная	Лит	Лист	Листов
Пров.		Крупник				И	1	3
Рук.груп.		Крупник				Сантехниипроект		
Н.контр.		Лейтес						
Утв.		Спивак						

Копировал Формат А4

Инв.№ подл	Подп. и дата	Взам. инв.№	Инв.№ дубл.	Подп. и дата

Формат	Зона	Поз.	Обозначение	Наименование	Кол. на исполн. А14Б505.000-										Примечание
					–	01	02	03	04	05	06	-07	08	09	
				Детали											
А4		2	А14Б505.001	Хомут	1						1				
			– 01	Хомут		1						1			
			– 02	Хомут			1						1		
			– 03	Хомут				1						1	
			– 04	Хомут					1						
			– 05	Хомут						1					
А4		3	А14Б505.002	Подушка	1						1				
			– 01	Подушка		1						1			
			– 02	Подушка			1						1		
			– 03	Подушка				1						1	
			– 04	Подушка					1						
			– 05	Подушка						1					
				Стандартные изделия											
		4		Гайка М10-6Н.5 ГОСТ 5915-70	4						4				
				Гайка М12-6Н.5 ГОСТ 5915-70		4	4	4				4	4	4	
				Гайка М16-6Н.5 ГОСТ 5915-70					4	4					

Изм.	Лист	№ докум.	Подп.	Дата	А14Б505.000	Лист 2

Копировал Формат А4

25206-02 6

5

Инв. № под.	Подп. и дата	Взам. инв. №	Инв. № дубл.	Подп. и дата

Серия 5.900 – 7 выпуск 1

Форм	Зона	Поз.	Обозначение	Наименование	Кол. на исполн. А14Б 505.000 – 10	11									Примечание
				Документация											
А3			А14Б 505.000 СБ	Сборочный чертеж	X	X									
				Сборочные единицы											
А4		1	А14Б 505.010-10	Кронштейн	1										
			-11	Кронштейн		1									
				Детали											
А4		2	А14Б 505.001 -04	Хомут	1										
			-05	Хомут		1									
А4		3	А14Б 505.002 -04	Подушка	1										
			-05	Подушка		1									
				Стандартные изделия											
		4		Гайка М16-6Н.5 ГОСТ 5915-70	4	4									

Изм.	Лист	№ докум.	Подп.	Дата	А14Б 505.000	Лист 3

Копировал: Формат А4

Инв. № под.	Подп. и дата	Взам. инв. №	Инв. № дубл.	Подп. и дата

Форм	Зона	Поз.	Обозначение	Наименование	Кол. на исполн. А14Б 505.010 – –	01	02	03	04	05	06	07	08	09	Примечание
				Документация											
А4			А14Б 505.010 СБ	Сборочный чертеж	X	X	X	X	X	X	X	X	X	X	
				Детали											
А4		1	А14Б 505.005	Перекладина	1										
			-01	Перекладина		1									
			-02	Перекладина			1								
			-03	Перекладина				1							
			-04	Перекладина					1						
			-05	Перекладина						1					
			-06	Перекладина							1				
			-07	Перекладина								1			

25206-02 7

Исполнения 10...11 – см. лист 3

Изм.	Лист	№ докум.	Подп.	Дата	А14Б 505.010			
Разраб.		Шершаков			Кронштейн	Лит	Лист	Листов
Пров.		Крупник				И	1	3
Рук. гр.		Крупник				Сантехниипроект		
Н. конт.		Лентес						
Утв.		Спивак						

Копировал: Формат А4

Инв.№ подл. | Подп. и дата | Инв.№ дубл. | Взам.инв.№ | Подп. и дата

Серия 5.900-7 Выпуск 1

Формат	Зона	Поз.	Обозначение	Наименование	Кол. на исполн. А14Б505.010—										Примечание
					—	01	02	03	04	05	06	07	08	09	
А4		1	А14Б505.005—08	Перекладина									1		
			—09	Перекладина										1	
А4		2	А14Б505.006	Упор	1	1	1				1	1	1		
			—01	Упор				1						1	
			—02	Упор					1						
			—03	Упор						1					

Изм. | Лист | № докум. | Подп. | Дата

А14Б505.010

Лист 2

Копировал: Кравлина. Формат: А4

Инв.№ подл. | Подп. и дата | Взам.инв.№ | Инв.№ дубл. | Подп. и дата

Формат	Зона	Поз.	Обозначение	Наименование	Кол. на исполн. А14Б505.010—		Примечание
					10	11	
				Документация			
А4			А14Б505.010СБ	Сборочный чертеж			
				Детали			
А4		1	А14Б505.005—10	Перекладина	1		
			—11	Перекладина		1	
А4		2	А14Б505.006—04	Упор	1		
			—05	Упор		1	

Изм. | Лист | № докум. | Подп. | Дата

А14Б505.010

Лист 3

Копировал: Кравлина. Формат А4

25206-02 8

А146 505.000 СБ

Серия 5.900-7 Выпуск 1

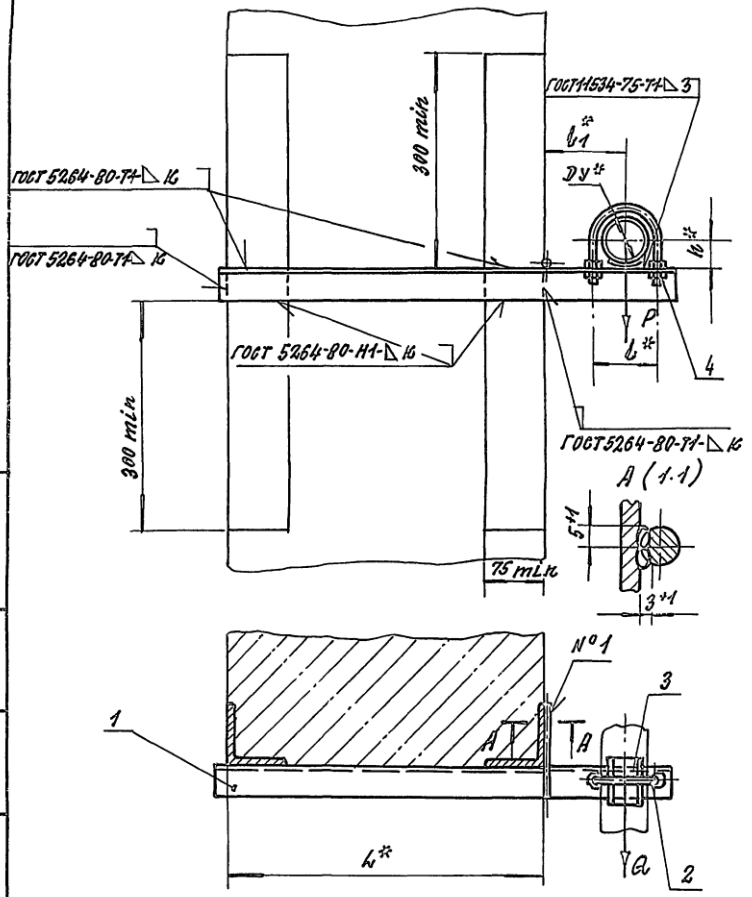

Обозначение	Условный проход Ду*, мм	Допускаемые нагрузки, кгс: Вертик. P	Допускаемые нагрузки, кгс: Горизонт. Q	Размеры, мм: L^*	b^*	b_1^*	h^*	K	Масса, кг
А146 505 000	50	40	12	400	70	100	32	4	1.07
-01	65	56	17		90	120	41		1.48
-02	80	72	22		106	130	48		1.44
-03	100	120	36		122	140	57		2.40
-04	125	175	52		150	155	70		3.88
-05	150	266	80		180	170	83	5	5.10
-06	50	40	12	600	70	100	32	4	1.36
-07	65	56	17		90	120	41		1.86
-08	80	72	22		106	130	48		2.18
-09	100	120	36		122	140	57		3.46
-10	125	175	52		150	155	70		4.36
-11	150	266	80		180	170	83	5	6.25

1.* Размеры для справок.

2 Швы №1 - Сварка ручная дуговая

Изм.	Лист	№ докум.	Подп.	Дата
Разраб.		Шершакова		
Пров.		Крупник		
Нач. гр.		Крупник		
Гл. спец.				
Н. контр.		Лейтес		
Утв.		Спивак		

А146 505 000 СБ

Опора подвижная

Лит	Масса	Масштаб
И	См. табл.	—

Лист | Листов 1

САНТЕХНИИПРОЕКТ

Копировал. 25206-02 9 Формат А3

Инв. № подл. | Подп. и дата | Взам. инв. № | Инв. № дубл. | Подп. и дата

Серия 5.900 —7 выпуск 1

А14Б505.010СБ

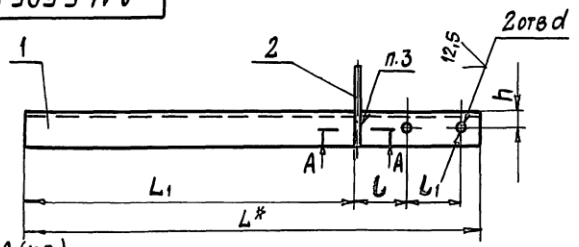

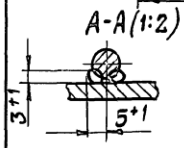

Обозначение	Размеры, мм						Масса, кг
	L*	L1	l	l1	h	d	
А14Б505.010	570	415	65	70	20	12	0,87
-01	600		75	90		14	1,18
-02	620		77	106			1,37
-03	640		79	122	30		2,00
-04	670		75	160	35	18	2,67
-05	700		80	180	45		4,12
-06	770	615	65	70	20	12	1,16
-07	800		75	90		14	1,56
-08	820		77	106			1,81
-09	840		79	122	30		3,05
-10	870		75	160	35	18	3,45
-11	900		80	180	45		5,28

1* Размер для справок
2. H14; $\pm\frac{t2}{2}$
3. Сварка ручная дуговая

Изм.	Лист	№ докум.	Подп.	Дата
Разраб.		Шершакова		
Пров.		Крупник		
Нач.гр		Крупник		
Гл.спец.				
Н.контр.		Лейтес		
Утв.		Спивак		

А14Б505.010 СБ

Кронштейн

Лит.	Масса	Масштаб
И	См. табл.	—

Лист | Листов 1

САНТЕХНИИПРОЕКТ

Копировал Формат А4

А14Б505 005

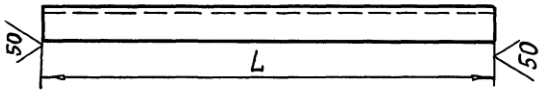

Обозначение	L, мм	Материал	Масса, кг
А14Б505 005	$570_{-1,75}$	Уголок $\frac{35\times4\ ГОСТ\ 8509\text{-}86}{Ст\ 3\ ГОСТ\ 535\text{-}88}$	0,83
-01	$600_{-1,75}$		1,14
-02	$620_{-1,75}$		1,33
-03	640_{-2}	Уголок $\frac{50\times4\ ГОСТ\ 8509\text{-}86}{Ст\ 3\ ГОСТ\ 535\text{-}88}$	1,95
-04	670_{-2}	Уголок $\frac{63\times4\ ГОСТ\ 8509\text{-}86}{Ст.3\ ГОСТ\ 535\text{-}88}$	2,61
-05	700_{-2}	Уголок $\frac{75\times5\ ГОСТ\ 8509\text{-}86}{Ст.3\ ГОСТ\ 535\text{-}88}$	4,06
-06	770_{-2}	Уголок $\frac{35\times4\ ГОСТ\ 8509\text{-}86}{Ст\ 3\ ГОСТ\ 535\text{-}88}$	1,12
-07	800_{-2}		1,52
-08	$820_{-2,3}$		1,77
-09	$840_{-2,3}$	Уголок $\frac{50\times4\ ГОСТ\ 8509\text{-}86}{Ст.3\ ГОСТ\ 535\text{-}88}$	2,56
-10	$870_{-2,3}$	Уголок $\frac{63\times4\ ГОСТ\ 8509\text{-}86}{Ст.3\ ГОСТ\ 535\text{-}88}$	3,40
-11	$900_{-2,3}$	Уголок $\frac{75\times6\ ГОСТ\ 8509\text{-}86}{Ст.3\ ГОСТ\ 535\text{-}88}$	5,22

Изм.	Лист	№ докум.	Подп.	Дата
Разраб.		Шершакова		
Пров.		Крупник		
Нач гр.		Крупник		
Гл.спец.				
Н. контр.		Лейтес		
Утв.		Спивак		

А14Б505.005

Перекладина

Лит.	Масса	Масштаб
И	См. табл.	—

Лист | Листов 1

См. табл.

САНТЕХНИИПРОЕКТ

Копировал 25206-02 10 Формат А4

Подп и дата | Инв. № дубл. | Взам. инв. № | Подп и дата | Инв. № подл.

ООО "Изополимет Плюс" - https://izopolimet.by

Инв. № подл	Подп. и дата	Взам. инв. №	Инв. № дубл.	Подп. и дата

Серия 5.900-7 Выпуск 1

Формат	Зона	Поз.	Обозначение	Наименование	Кол. на исполн. А14Б 506.000-										Примечание
					–	01	02								
				Документация											
А3			А14Б 506.000СБ	Сборочный чертеж											
				Сборочные единицы											
А4		1	А14Б 506.010	Кронштейн	1										
			-01	Кронштейн		1									
			-02	Кронштейн			1								
				Детали											
А4		2	А14Б 505.001	Хомут	1										
			-01	Хомут		1									

Изм.	Лист	№ докум.	Подп.	Дата	А14Б 506.000			
Разраб.	Шершакова				Опора подвижная	Лит.	Лист	Листов
Пров.	Крупник					И	1	2
Рук. гр.	Крупник					САНТЕХНИИПРОЕКТ		
Н. контр.	Лейтес							
Утв.	Спивак							

Формат А4

Инв. № подл	Подп. и дата	Взам. инв. №	Инв. № дубл.	Подп. и дата

Формат	Зона	Поз.	Обозначение	Наименование	Кол. на исполн. А14Б 506.000-										Примечание
					–	01	02								
А4		2	А14Б 505.001-02	Хомут			1								
А4		3	А14Б 505.002	Подушка	1										
			-01	Подушка		1									
			-02	Подушка			1								
				Стандартные изделия											
				Гайка М10-6Н.5 ГОСТ 5915-70	4										
				Гайка М12-6Н.5 ГОСТ 5915-70		4	4								

Изм.	Лист	№ докум.	Подп.	Дата	А14Б 506.000	Лист 2

Формат А4

25206-02 11

10

А14Б506.000СБ

Серия 5.900-7 выпуск 1

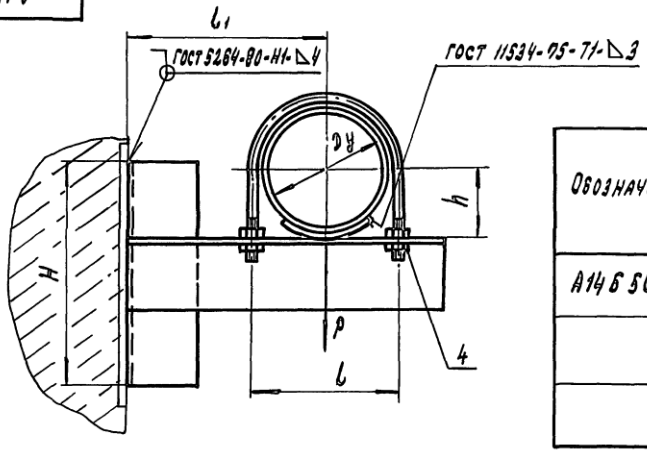

Обозначение	Условный проход Ду, мм	Допускаемые нагрузки, кгс: вертикальная P	Допускаемые нагрузки, кгс: горизонтальная Q	Размеры, мм: H	H1	h	L	L1	Масса, кг
А14Б506.000	50	40	12	108	70	33	70	100	0,75
-01	65	56	17			41	90	120	0,85
-02	80	72	22	150	100	48	106	130	1,45

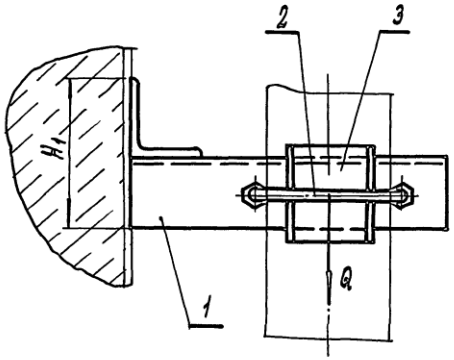

Размеры для справок

Изм.	Лист	№ докум.	Подп.	Дата	А14Б506.000СБ				
Разраб.		Шершакова			Опора подвижная	Лит.	Масса	Масштаб	
Пров.		Крупник				И	см. табл.	—	
Нач.гр.		Крупник				Лист	Листов 1		
Гл.спец.									
Н.контр.		Лейтес				САНТЕХНИИПРОЕКТ			
Утв.		Спивак							

Копировал: 25206-02 12 Формат А3

Инв.№подл. | Подп. и дата | Взам.инв.№ | Инв.№дубл. | Подп. и дата

Серия 5.900-7 Выпуск 1

Инв. № подл.	Подп. и дата	Взам. инв. №	Инв. № дубл.	Подп. и дата

Формат	Зона	Поз.	Обозначение	Наименование	Кол. на исполн. А14Б506.010 —			Примечание
					—	01	02	
				Документация				
А3			А14Б506.010 СБ	Сборочный чертеж	X	X	X	
				Детали				
А4		1	А14Б506.001	Перекладина	1	1		
			-01	Перекладина			1	
		2	-02	Перекладина	1			
			-03	Перекладина		1		
			-04	Перекладина			1	

Изм.	Лист	№ докум.	Подп.	Дата
Разраб.		Шершакова		
Пров.		Крупник		
Рук. группы		Крупник		
Н. контр.		Лейтес		
Утв.		Спивак		

А14Б506.010

Кронштейн

Лит.	Лист	Листов
И		1

САНТЕХНИИПРОЕКТ

Копировал: Краилина Формат А4

А14Б 505.002

50 √(√)

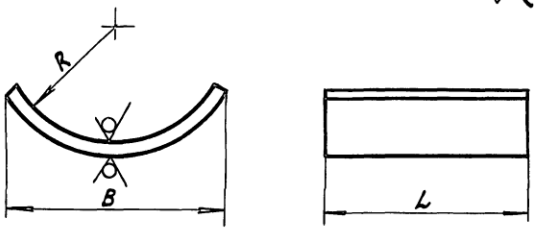

Обозначение	Размеры, мм			Масса, кг
	R	B	L	
А14Б505.002	29±1	50-0,74	50-0,74	0,0604
-01	38±1			0,0580
-02	45±1		100-0,87	0,1140
-03	54±1			0,1180
-04	67±1	100-0,87	150-1	0,3760
-05	80±1			0,3600
-06	110±1		200-1,15	0,4700
-07	137±1	200-1,15		1,0200

Изм.	Лист	№ докум.	Подп.	Дата
Разраб.		Шершакова		
Пров.		Крупник		
Рук. группы		Крупник		
Гл. спец.				
Н. контр.		Лейтес		
Утв.		Спивак		

А14Б 505.002

Подушка

Лит.	Масса	Масштаб
И	См. табл.	—

Лист | Листов 1

Лист 3 ГОСТ 19903-74 ОК3608 ГОСТ 16523-89

САНТЕХНИИПРОЕКТ

Инв. № подл. | Подп. и дата | Взам. инв. № | Инв. № дубл. | Подп. и дата

25206-02 13 Копировал: Краилина Формат А4

Серия 5.900-7 Выпуск 1

А14Б 506.001

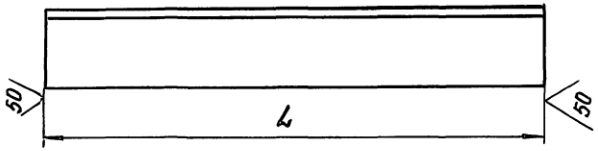

Обозначение	L, мм	Материал	Масса, кг
А14Б 506.001	$108_{-0,87}$	Уголок $\frac{35\times4\ ГОСТ\ 8509-86}{Ст\ 3\ ГОСТ\ 535-88}$	0,23
-01	150_{-01}	Уголок $\frac{50\times4\ ГОСТ\ 8509-86}{Ст\ 3\ ГОСТ\ 535-88}$	0,45
-02	165_{-1}	Уголок $\frac{35\times4\ ГОСТ\ 8509-86}{Ст\ 3\ ГОСТ\ 535-88}$	0,36
-03	$195_{-1,15}$		0,42
-04	$210_{-1,15}$	Уголок $\frac{50\times5\ ГОСТ\ 8509-86}{Ст\ 3\ ГОСТ\ 535-88}$	0,79
-05	150_{-1}		0,57
-06	$225_{-1,15}$	Уголок $\frac{75\times5\ ГОСТ\ 8509-86}{Ст\ 3\ ГОСТ\ 535-88}$	1,30
-07	$245_{-1,15}$	Уголок $\frac{50\times5\ ГОСТ\ 8509-86}{Ст\ 3\ ГОСТ\ 535-88}$	0,91
-08	$280_{-1,3}$	Уголок $\frac{75\times5\ ГОСТ\ 8509-86}{Ст\ 3\ ГОСТ\ 535-88}$	1,6

Взам. инв. № | Подп. и дата | Инв. № дубл. | Подп. и дата | Инв. № подл.

Изм.	Лист	№ докум.	Подп.	Дата		Лит.	Масса	Масштаб
Разраб.		Шершакова			А14Б 506.001			
Пров.		Крупник			Перекладина	И	см. табл.	—
Нач. гр.		Крупник				Лист	Листов 1	
Гл. спец.								
Н. контр.		Лейтес			См. табл.	САНТЕХНИИПРОЕКТ		
Утв.		Сливак						

Копировал Формат А4

А14Б 507.001

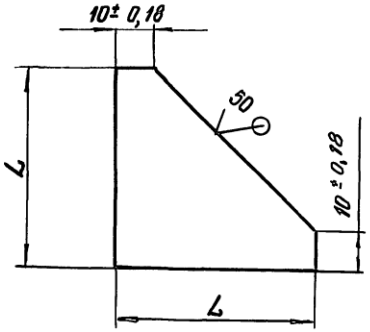

Обозначение	L, мм	Масса, кг
А14Б 507.001	$50_{-0,74}$	0,05
-01	$75_{-0,74}$	0,11

Подп. и дата | Инв. № подл. | Взам. инв. № | Подп. и дата | Инв. № подл.

Изм.	Лист	№ докум.	Подп.	Дата		Лит.	Масса	Масштаб
Разраб.		Шершакова			А14Б 507.001			
Пров.		Крупник			Косынка	И	см. табл.	—
Нач. гр.		Крупник				Лист	Листов 1	
Гл. спец.								
Н. контр.		Лейтес			Лист 5.0 ГОСТ 19903-74 / Ст 3 ГОСТ 14637-89	САНТЕХНИИПРОЕКТ		
Утв.		Сливак						

Копировал 25206-02 14 Формат А4

А14Б506.010 СБ

Серия 5.900-7 выпуск 1

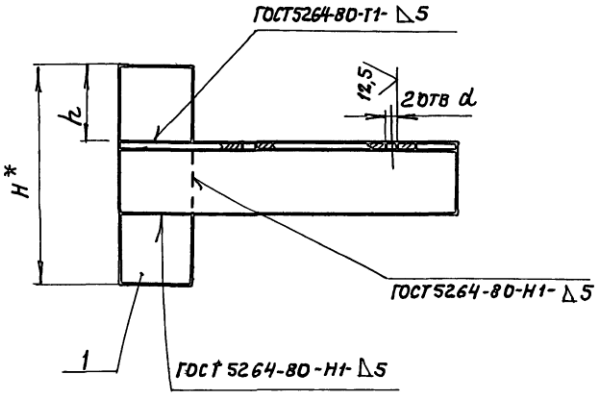

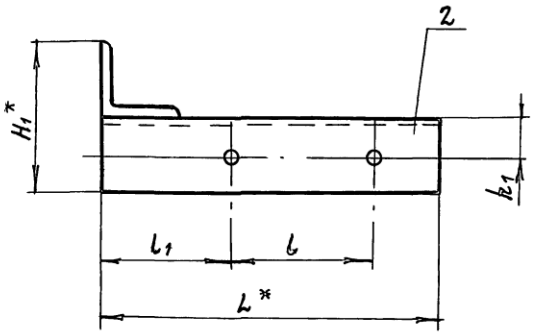

Обозначение	Размеры, мм								Масса, кг.
	L*	l	l1	H*	H1*	h	h1	d	
А14Б506.010	165	70	65	108	70	36	20	$12^{+0,43}$	0,59
-01	195	90	75					$14^{+0,43}$	0,65
-02	210	106	77	150	100	50	30		1,24

1. * Размеры для справок.
2. $\pm \frac{t2}{2}$

Изм.	Лист	№ докум.	Подп.	Дата	А14Б506.010 СБ			
Разраб.		Шершакова			Кронштейн	Лит.	Масса	Масштаб
Пров.		Крупник				И	См. табл.	—
Нач. гр		Крупник				Лист	Листов 1	
Гл. спец.								
Н. контр.		Лейтес			Сантехниипроект			
Утв		Спивак						

Копировал 25206-02 15 Формат А3

Инв. № подл. | Подп. и дата | Взам. инв. № | Инв. № дубл. | Подп. и дата

Инв. № подл.	Подп. и дата	Взам. инв. №	Инв. № дубл.	Подп. и дата

Серия 5.900 — 7 Выпуск 1

Формат	Зона	Поз.	Обозначение	Наименование	Кол. на исполн. А14Б507.000- —	01	Примечание
				Документация			
А3			А14Б507.000 СБ	Сборочный чертеж			
				Сборочные единицы			
А4		1	А14Б507.010	Кронштейн	1		
			-01	Кронштейн		1	
				Детали			
А4		2	А14Б505.001-03	Хомут	1		
			-04	Хомут		1	

Изм.	Лист	№ докум.	Подп.	Дата	А14Б507.000			
Разраб		Шершакова			Опора подвижная	Лит.	Лист	Листов
Пров		Крупник				И	1	2
Рук. гр		Крупник				САНТЕХНИИПРОЕКТ		
Н. контр.		Лейтес						
Утв		Спивак						

Копировал Формат А4

Инв. № подл.	Подп. и дата	Взам. инв. №	Инв. № дубл.	Подп. и дата

Формат	Зона	Поз.	Обозначение	Наименование	Кол. на исполн. А14Б507.000- —	01	Примечание
А4		3	А14Б505.002-03	Подушка	1		
			-04	Подушка		1	
				Стандартные изделия			
		4		Гайка М12-6Н.5 ГОСТ 5915-70	4		
				Гайка М16-6Н.5 ГОСТ 5915-70		4	

Изм.	Лист	№ докум.	Подп.	Дата	А14Б507.000	Лист 2

Копировал Формат А4

25206-02 16

А146 507.000 СБ

ГОСТ 5264-80-Н1-△5

ГОСТ 11534-75-Т1 -△3

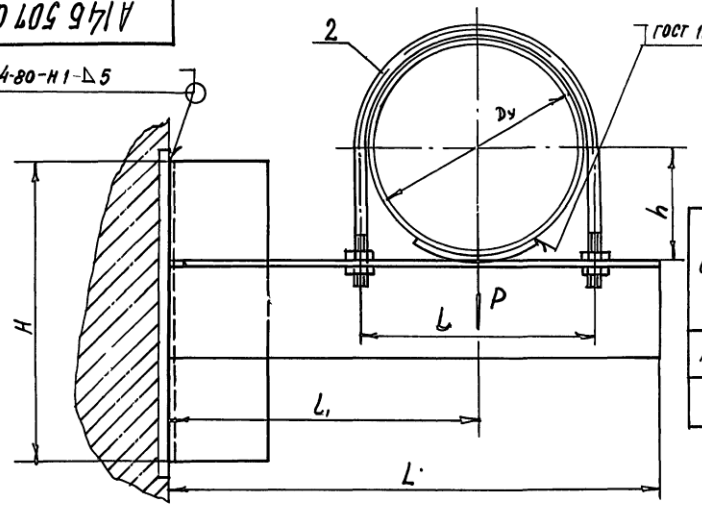

Обозначение	Условный проход	Допускаемые нагрузки, кгс		Размеры, мм					Масса, кг
		вертикальн.	горизонтальн.						
	D_y, мм	P	Q	L	l	l_1	h	H	
А146 507.000	100	120	36	245	122	155	57	150	2,63
-01	125	175	52	280	150	170	70	225	2,61

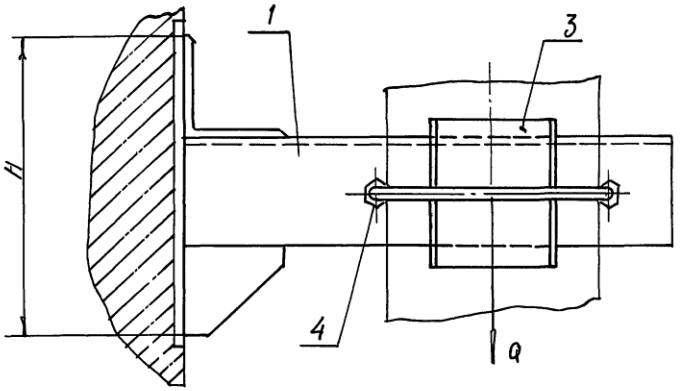

Размеры для справок.

Изм.	Лист	№ докум.	Подп.	Дата	А146 507.000 СБ			
Разраб.		Шершакова			Опора подвижная	Лит.	Масса	Масштаб
Пров.		Крупник				Н	ед. табл.	—
Нач. гр.		Крупник				Лист	Листов 1	
Гл. спец.						САНТЕХНИИПРОЕКТ		
Н. контр.		Лентес						
Утв.		Спивак						

25206-02 17 Формат А3

Серия 5.900-7 Выпуск 1

Инв. № подл. | Подп. и дата | Взам. инв. № | Инв. № дубл. | Подп. и дата

Серия 5.900-7 Выпуск 1

Обозначение	Наименование	Кол. на исполн. А206 07.010 —	Примечание
	Документация		
А146 507.010СБ	Сборочный чертеж		
	Детали		
А146 506.001-05	Перекладина	1	
-06	Перекладина	1	
-07	Перекладина	1	
-08	Перекладина	1	
А146 507.001	Косынка	1	
-01	Косынка	1	

Инв. № подл. | Подп. и дата | Взам. инв. № | Инв. № дубл. | Подп. и дата

Формат	Зона	Поз.	Обозначение	Наименование	Кол.
А3			А146 507.010СБ	Сборочный чертеж	
А4		1	А146 506.001-05	Перекладина	1
		2	-06	Перекладина	1
			-07	Перекладина	1
			-08	Перекладина	1
А4		3	А146 507.001	Косынка	1
			-01	Косынка	1

А146 507.010

Изм.	Лист	№ докум.	Подп.	Дата
Разраб.	Шершакова			
Пров.	Крупник			
Рук. гр.	Крупник			
Н. контр.	Лейтес			
Утв.	Сливак			

Кронштейн

Лит. | Лист | Листов
И | | 1

Сантехниипроект

Копировал: Формат А4

А146 505.001

50 √(V)

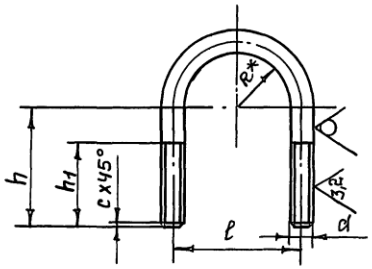

Обозначение	Размеры, мм. l	h	h1	R*	d	c	Материал	Масса кг.
А146 505.001	70	60	40	29	М10-6g	2	Круг $\frac{10\ ГОСТ\ 2590-88}{Ст.3\ ГОСТ\ 535-88}$	0,136
-01	90	70	50	38	М12-6g		Круг $\frac{12\ ГОСТ\ 2590-88}{Ст.3\ ГОСТ\ 535-88}$	0,235
-02	106	80		45				0,276
-03	122	92		54				0,320
-04	150	108	58	67	М16-6g	5	Круг $\frac{16\ ГОСТ\ 2590-88}{Ст.3\ ГОСТ\ 535-88}$	0,691
-05	180	124		80				0,816
-06	242	164	76	110	М20-6g		Круг $\frac{20\ ГОСТ\ 2590-88}{Ст.3\ ГОСТ\ 535-89}$	1,672
-07	298	192		137				2,030

1. * Размер для справок.
2. $\pm \frac{t_2}{2}$.

Инв. № подл. | Подп. и дата | Взам. инв. № | Инв. № дубл. | Подп. и дата

Изм.	Лист	№ докум.	Подп.	Дата
Разраб.	Шершакова			
Пров.	Крупник			
Рук. гр.	Крупник			
Гл. спец.				
Н. контр.	Лейтес			
Утв.	Сливак			

А146 505.001

Хомут

Лит.	Масса	Масштаб
И	См. табл.	—

Лист | Листов 1

См. табл.

Сантехниипроект

Копировал: 25206-02 18 Формат А4

А14Б507.010 СБ

Серия 5.900-7 Выпуск 1

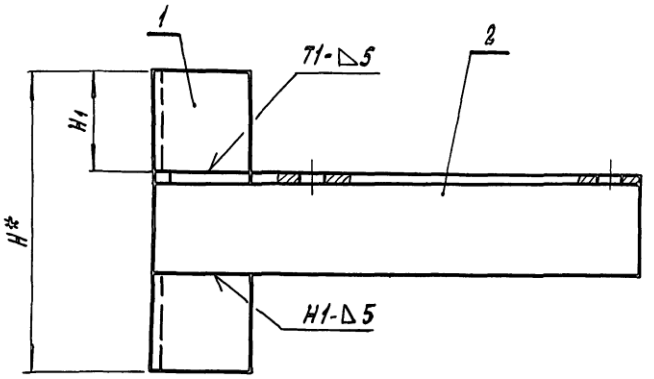

Обозначение	Размеры, мм						Масса, кг
	L*	l	H*	H1	h	d	
А14Б507.010	245	122	150	50	30	14	1,2
-01	280	150	225	75	45	18	3,13

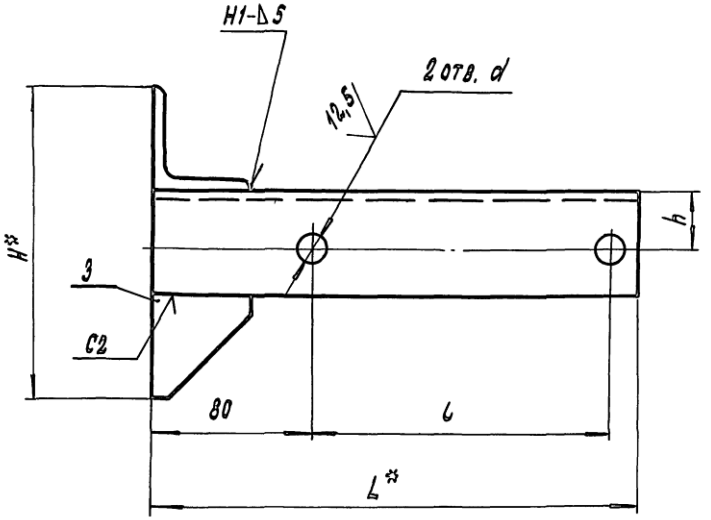

1. * Размеры для справок
2. H14; $\pm \frac{t_2}{2}$
3. Сварные швы по ГОСТ 5264-80

Изм.	Лист	№ докум.	Подп.	Дата	А14Б507.010 СБ			
Разраб.		Шершакова			Кронштейн	Лит. И	Масса см. табл.	Масштаб —
Пров.		Крупник				Лист	Листов 1	
Нач. гр.		Крупник						
Гл. спец.								
Н. контр.		Лейтес				Сантехниипроект		
Утв.		Спивак						

Копировал: 25206-02 19 Формат А3

Инв. № подл. | Подп. и дата | Взам. инв. № | Инв. № дубл. | Подп. и дата

Серия 5.900-7 Выпуск 1

Формат	Зона	Поз.	Обозначение	Наименование	Кол.	Примечание
				Документация		
А4			А14Б508.000 СБ	Сборочный чертеж		
				Сборочные единицы		
А4		1	А14Б508 010	Кронштейн	1	
				Детали		
А4		2	А14Б505.001-05	Хомут	1	
А4		3	А14Б505.002-05	Подушка	1	
				Стандартные изделия		
		4		Гайка М16 6Н.5 ГОСТ 5915-70	4	

Подп. и дата | Инв. № дубл. | Взам. инв. № | Подп. и дата | Инв. № подл.

Изм.	Лист	№ докум.	Подп.	Дата	А14 Б 508.000			
Разраб.		Шершакова			Опора подвижная	Лит. И	Лист	Листов 1
Пров.		Крупник				Сантехниипроект		
Нач. гр		Крупник						
Н. контр		Лейтес						
Утв.		Спивак						

Копировал Формат А4

Формат	Зона	Поз.	Обозначение	Наименование	Кол.	Примечание
				Документация		
А4			А14Б508.010 СБ	Сборочный чертеж		
				Детали		
А4		1	А14Б507.001	Косынка	1	
А4		2	А14Б508 001	Перекладина	1	
		3	-01	Перекладина	1	
А4		4	А14Б508 002	Плита	1	

Подп. и дата | Инв. № дубл. | Взам. инв. № | Подп. и дата | Инв. № подл.

Изм.	Лист	№ докум.	Подп.	Дата	А14Б508.010			
Разраб		Шершакова			Кронштейн	Лит. И	Лист	Листов 1
Пров		Крупник				Сантехниипроект		
Нач. гр.		Крупник						
Н. контр		Лейтес						
Утв.		Спивак						

Копировал 25206-02 20 Формат А4

Серия 5.900-7 выпуск 1

А14Б508.000СБ

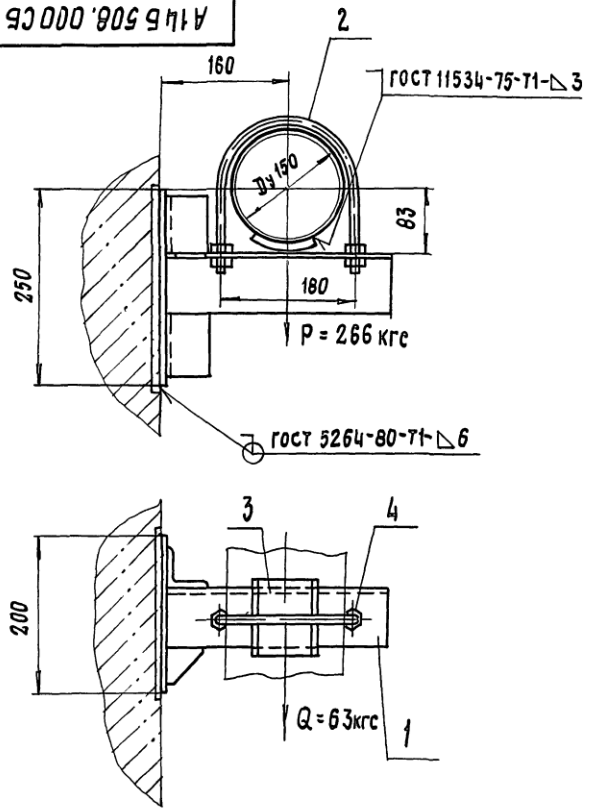

Размеры для справок

Изм	Лист	№ докум	Подп.	Дата	А14Б508.000СБ			
Разраб.		Шершакова			Опора подвижная	Лит. И	Масса 6,0	Масштаб 1:5
Пров.		Крупник				Лист	Листов 1	
Нач. гр.		Крупник				САНТЕХНИИПРОЕКТ		
Гл. спец.								
Н. контр		Лентес						
Утв		Спивак						

Подп. и дата | Инв. № дубл. | Взам. инв. № | Подп. и дата | Инв. № подл.

Формат А4

А14Б508.010СБ

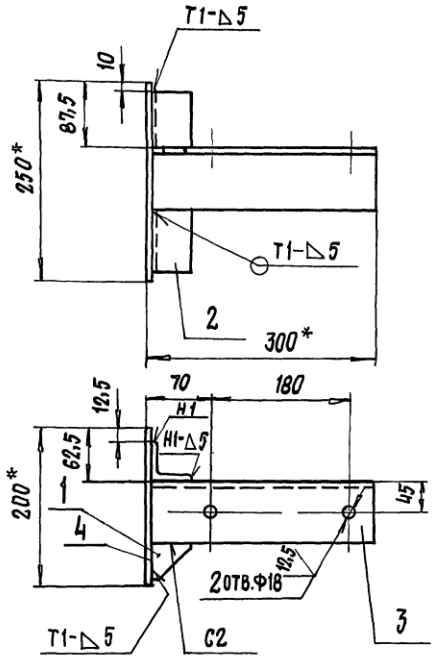

1.* Размеры для справок
2. $\frac{t2}{2}$
3. Сварные швы по ГОСТ 5264-80

Изм	Лист	№ докум.	Подп.	Дата	А14Б508.010СБ			
Разраб		Шершакова			Кронштейн	Лит. И	Масса 5,14	Масштаб 1:5
Пров		Крупник				Лист	Листов 1	
Нач. гр.		Крупник				САНТЕХНИИПРОЕКТ		
Гл спец.								
Н. контр.		Лентес						
Утв.		Спивак						

Подп. и дата | Инв. № дубл. | Взам. инв. № | Подп. и дата | Инв. № подл.

Копировал 25206-02 21 Формат А4

ООО "Изополимет Плюс" - https://izopolimet.by

Инв № подл.	Подп. и дата	Взам. инв №	Инв № дубл.	Подп. и дата

Серия 5.900-7 Выпуск 1

Формат	Зона	Поз.	Обозначение	Наименование	Кол. на исполн. А14Б 509 000-											Примечание
					–	01	02	03								
				Документация												
А3			А14Б 509 000 СБ	Сборочный чертеж												
				Сборочные единицы												
А4		1	А14Б 509 010	Кронштейн	1											
			-01	Кронштейн		1										
			-02	Кронштейн			1									
			-03	Кронштейн				1								
				Детали												
А4		2	А14Б 505 001-06	Хомут	1		1									

Изм.	Лист	№ докум.	Подп.	Дата	А14 Б 509 000			
Разраб.		Шершакова			Опора подвижная	Лит.	Лист	Листов
Пров.		Крупник				И	1	2
Рук. груп.		Крупник				САНТЕХНИИПРОЕКТ		
Н. контр.		Леитес						
Утв.		Спивак						

Копировал Формат А4

Инв № подл.	Подп. и дата	Взам. инв №	Инв № дубл.	Подп. и дата

Формат	Зона	Поз.	Обозначение	Наименование	Кол. на исполн. А14Б 509. 000-											Примечание
					–	01	02	03								
А4		2	А14Б 505 001-07	Хомут		1		1								
А4		3	А14Б 505. 002-06	Подушка	1		1									
			-07	Подушка		1		1								
				Стандартные изделия												
		4		Гайка М20-6Н.4 ГОСТ 5915-70	4	4	4	4								
		5		Шайба 20.02 ГОСТ 10906-78	2	2	2	2								

Изм.	Лист	№ докум.	Подп.	Дата	А14 Б 509. 000	Лист 2

Копировал Формат А4

22 25206-02

А14 Б 509. 000 СБ

Серия 5.900—7 Выпуск 1

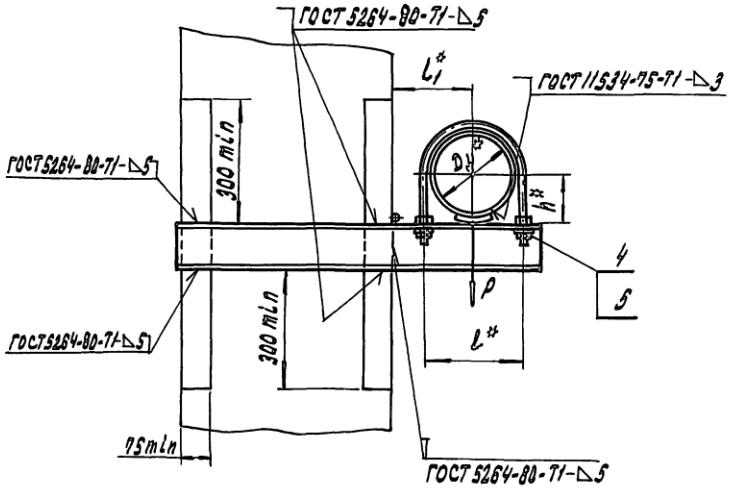

Обозначение	Условный проход Dy^*, мм	Допускаемые нагрузки, кгс		Размеры, мм				Масса, кг
		вертикальн. P	горизонтальн. Q	L^*	l^*	L_1^*	h^*	
А14 Б 509 000	200	590	177	400	242	200	113	10,23
—01	250	840	252		298	240	140	15,45
—02	200	590	177	600	242	200	113	12,34
—03	250	840	252		298	240	140	18,36

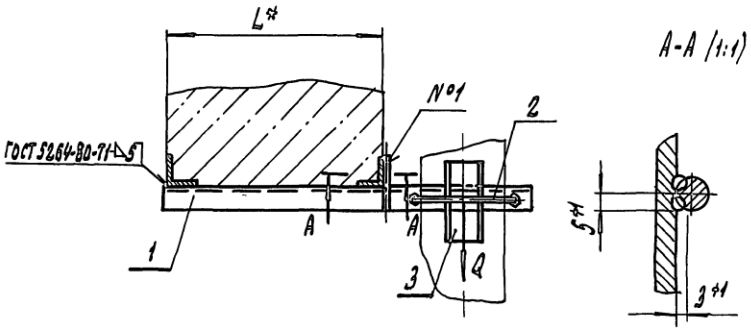

А-А (1:1)

1. * Размеры для справок
2. Швы №1 – сварка ручная дуговая

Изм.	Лист	№ докум.	Подп.	Дата	А14 Б 509. 000 СБ			
Разраб.		Шершакова			Опора подвижная	Лит.	Масса	Масштаб
Пров.		Крупник				И	см. табл.	—
Нач. гр.		Крупник				Лист	Листов 1	
Гл. спец.								
Н. контр.		Лейтес				САНТЕХНИИПРОЕКТ		
Утв.		Спивак						

Инв. № подл. | Подп. и дата | Взам. инв. № | Инв. № дубл. | Подп. и дата

Копировал: 25206-02 23 Формат А3

ООО "Изополимет Плюс" - https://izopolimet.by

Серия 5.900 – 7 Выпуск 1

А14Б510.001

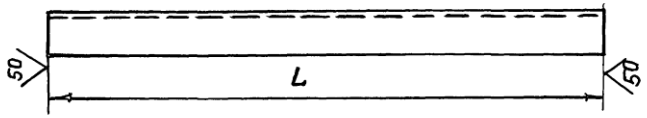

Обозначение	L, мм	Материал	Масса, кг.
А14Б510.001	710-2	Уголок 45х4 ГОСТ 8509-86 / Ст.3 ГОСТ 535-88	1,93
-01	765-2	Уголок 50х4 ГОСТ 8509-86 / Ст.3 ГОСТ 535-88	2,33
-02	795-2	Уголок 63х5 ГОСТ 8509-86 / Ст.3 ГОСТ 535-88	3,82
-03	835-2,3	Уголок 75х6 ГОСТ 8509-86 / Ст.3 ГОСТ 535-88	5,75
-04	910-2,3	Уголок 45х4 ГОСТ 8509-86 / Ст.3 ГОСТ 535-88	2,48
-05	965-2,3	Уголок 50х4 ГОСТ 8509-86 / Ст.3 ГОСТ 535-88	2,94
-06	995-2,3	Уголок 63х5 ГОСТ 8509-86 / Ст.3 ГОСТ 535-88	4,78
-07	1035-2,6	Уголок 75х6 ГОСТ 8509-86 / Ст.3 ГОСТ 535-88	7,13

Взам инв № | Инв. № дубл. | Подп. и дата | Инв. № подл.

Изм.	Лист	№ докум.	Подп.	Дата	А14Б 510.001			
Разраб.		Шершакова			Перекладина	Лит. И	Масса см. табл.	Масштаб —
Пров.		Крупник				Лист	Листов 1	
Нач. гр.		Крупник						
Гл. спец.								
Н. конт.		Лейтес			См. табл.	Сантехниипроект		
Утв.		Сливак						

Копировал: Формат А4

23

Поз.	Обозначение	Наименование	Кол. на исполн. А14Б 509.010- —	01	02	03	Примечание
		Документация					
	А14Б 509.010 СБ	Сборочный чертеж					
		Детали					
1	А14Б505.006-01	Упор	1		1		
	-02	Упор		1		1	
2	А14Б 509.001	Перекладина	1				
	-01	Перекладина		1			
	-02	Перекладина			1		
	-03	Перекладина				1	

Инв № подл. | Подп. и дата | Взам инв № | Инв. № дубл. | Подп. и дата

Изм.	Лист	№ докум.	Подп.	Дата	А14Б 509.010			
Разраб.		Шершакова			Кронштейн	Лит. И	Листов 1	
Пров.		Крупник						
Рук. гр.		Крупник				Сантехниипроект		
Н. контр.		Лейтес						
Утв.		Сливак						

Копировал: Формат А4

25206-02 24

Серия 5.900-7 Выпуск 1

А146 509.010 СБ

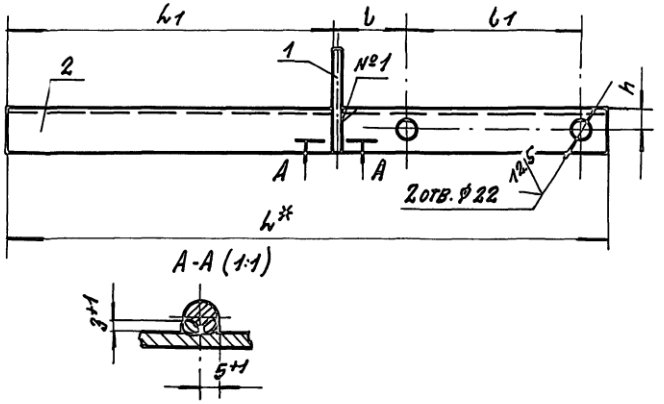

Обозначение	Размеры, мм					Масса, кг
	L*	L1	b	b1	h	
А146 509.010	760	415	79	242	30	7,9
-01	825		91	298	35	11,7
-02	960	615	79	242	30	10,0
-03	1025		91	298	35	14,6

1.* Размеры для справоч.

2. $H14; \pm\frac{t2}{2}$

3. Сварные швы по ГОСТ 5264-80.

Изм.	Лист	№ докум.	Подп.	Дата	А146 509.010 СБ	
Разраб.	Шершакова				Кронштейн	Лит. И; Масса См. табл; Масштаб —
Пров.	Крупник					Лист; Листов 1
Нач. гр.	Крупник					САНТЕХНИИПРОЕКТ
Гл. спец.						
Н. контр.	Лейтес					
Утв.	Спивак					

Инв. № подл. | Подпись и дата | Взам. инв. № | Инв. № дубл. | Подпись и дата

Копировал. Формат А4

А146 509.001

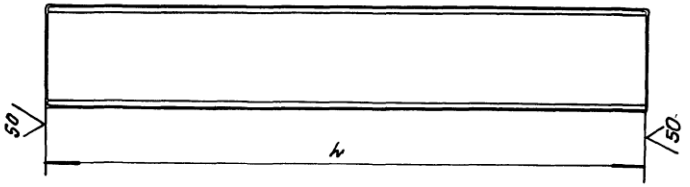

Обозначение	L, мм	Материал	Масса, кг
А146 509.001	760-2	Швеллер 12 ГОСТ 8240-89 / Ст3 ГОСТ 535-88	7,9
-01	825-2,3	Швеллер 16 ГОСТ 8240-89 / Ст3 ГОСТ 535-88	11,6
-02	960-2,3	Швеллер 12 ГОСТ 8240-89 / Ст3 ГОСТ 535-88	10,0
-03	1025-2,6	Швеллер 16 ГОСТ 8240-89 / Ст3 ГОСТ 535-88	14,5

Изм.	Лист	№ докум.	Подп.	Дата	А146 509.001	
Разраб.	Шершакова				Перекладина	Лит. И; Масса См. табл; Масштаб —
Пров.	Крупник					Лист; Листов 1
Нач. гр.	Крупник					САНТЕХНИИПРОЕКТ
Гл. спец.					См. табл	
Н. контр.	Лейтес					
Утв.	Спивак					

Инв. № подл. | Подпись и дата | Взам. инв. № | Инв. № дубл. | Подпись и дата

Копировал. 25206-02 25 Формат А4

ООО "Изополимет Плюс" - https://izopolimet.by

Инв № подл	Подп. и дата	Взам инв №	Инв № дубл	Подп и дата

Серия 5.900-7 Выпуск 1

Формат	Зона	Поз.	Обозначение	Наименование	Кол на исполн А14Б510 000-										Примечание
					–	01	02	03	04	05	06	07			
				Документация											
А3			А14Б510 000 СБ	Сборочный чертеж											
				Сборочные единицы											
А4		1	А14Б510 010	Кронштейн	1										
			-01	Кронштейн		1									
			-02	Кронштейн			1								
			-03	Кронштейн				1							
			-04	Кронштейн					1						
			-05	Кронштейн						1					
			-06	Кронштейн							1				
			-07	Кронштейн								1			

Изм	Лист	№ докум	Подп	Дата	А14Б510 000			
Разраб		Шершакова			Опора подвижная двухрядная	Лит	Лист	Листов
Пров		Крупник				И	1	2
Рук грп		Крупник				Сантехниипроект		
Н контр		Лентес						
Утв		Оливак						

Копировал Формат А4

Инв № подл	Подп и дата	Взам инв №	Инв № дубл	Подп и дата

Формат	Зона	Поз.	Обозначение	Наименование	Кол на исполн А14Б510 000-										Примечание
					–	01	02	03	04	05	06	07			
				Детали											
А4		2	А14Б505 001	Хомут	2				2						
			-01	Хомут		2				2					
			-02	Хомут			2				2				
			-03	Хомут				2				2			
А4		3	А14Б505 002	Подушка	2				2						
			-01	Подушка		2				2					
			-02	Подушка			2				2				
			-03	Подушка				2				2			
				Стандартные изделия											
		4		Гайка М10-6Н5 ГОСТ 5915-70	8				8						
				Гайка М12-6Н5 ГОСТ 5915-70		8	8	8		8	8	8			

Изм	Лист	№ докум	Подп	Дата	А14Б510 000	Лист 2

Копировал Формат А4

23206-02 26

А14б510.000СБ

Серия 5.900 – 7 Выпуск 1

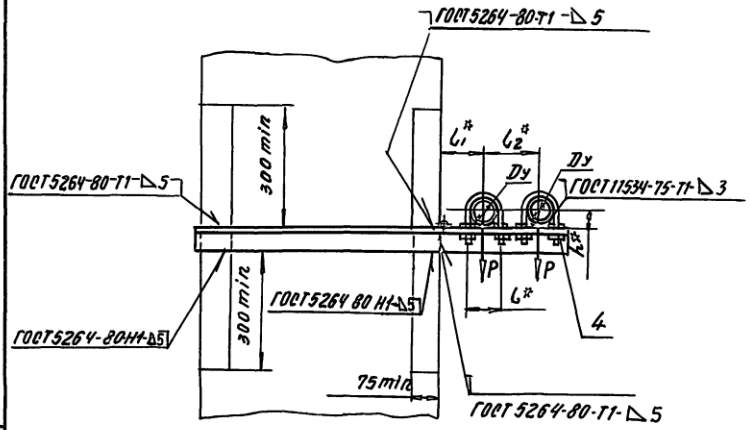

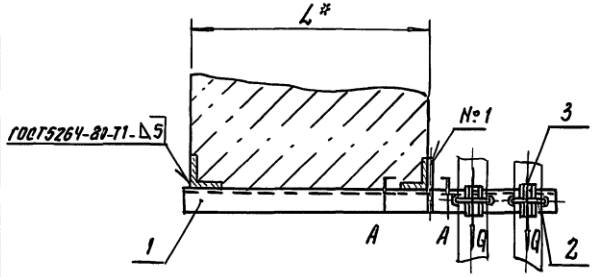

А–А (1:1)

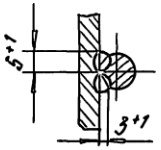

Обозначение	Условный проход Du, мм	Допускаемые нагрузки, кгс		Размеры, мм					Масса, кг
		вертик P	горизон Q	L*	l*	l_1^*	l_2^*	h*	
А14б510.000	50	40	12	400	70	100	140	32	3.06
–01	65	56	17		90	120	160	41	3.30
–02	80	72	22		106	130	175	48	4.91
–03	100	120	36		122	140	195	57	6.92
–04	50	40	12	600	70	100	140	32	3.19
–05	65	56	17		90	120	160	41	3.90
–06	80	72	22		106	130	175	48	5.87
–07	100	120	36		122	140	195	57	8.31

1. * Размеры для оправок
2. Швы №1 – сварка ручная дуговая

Изм	Лист	№ докум.	Подп.	Дата	А14б510.000СБ			
Разраб.	Шершакова				Опора подвижная двухрядная	Лит	Масса	Масштаб
Пров.	Крупник					Н	см. табл.	–
Рук гр.	Крупник					Лист	Листов 1	
Гл спец						Сантехниипроект		
Н контр	Лейтес							
Утв.	Оппвак							

Инв. № подл. | Подп. и дата | Взам. инв. № | Инв. № дубл. | Подп. и дата

Копировал 25206-02 27 Формат А3

Инв. № подл.	Подп. и дата	Взам. инв. №	Инв. № дубл.	Подп. и дата

Серия 5.900 – 7 Выпуск 1

Формат	Зона	Поз.	Обозначение	Наименование	Кол. на исполн. А14Б510.010- –	01	02	03	04	05	06	07			Примечание
				Документация											
А3			А14Б510 010 СБ	Сборочный чертеж	X	X	X	X	X	X	X	X			
				Детали											
А4		1	А14Б505 006 -04	Упор	1				1						
			-01	Упор		1				1					
			-02	Упор			1				1				
			-03	Упор				1				1			
А4		2	А14Б510 001	Перекладина	1										
			-01	Перекладина		1									
			-02	Перекладина			1								
			-03	Перекладина				1							

Изм.	Лист	№ докум.	Подп.	Дата	А14Б 510.010			
Разраб.		Шершакова			Кронштейн	Лист	Листов	
Пров.		Крупник				Н	1	2
Рук. гр.		Крупник				САНТЕХНИИПРОЕКТ		
Н. контр.		Лейтес						
УТВ		Спивак						

Копировал Формат А4

Инв. № подл.	Подп. и дата	Взам. инв. №	Инв. № дубл.	Подп. и дата

Формат	Зона	Поз.	Обозначение	Наименование	Кол. на исполн. А14Б510.010- –	01	02	03	04	05	06	07			Примечание
А4		2	А14Б510 001 -04	Перекладина					1						
			-05	Перекладина						1					
			-06	Перекладина							1				
			-07	Перекладина								1			

Изм.	Лист	№ докум.	Подп.	Дата	А14Б510 010	Лист 2

Копировал Формат А4

25206-02 28

А14Б510.010СБ

Серия 5.900 — 7 выпуск 1

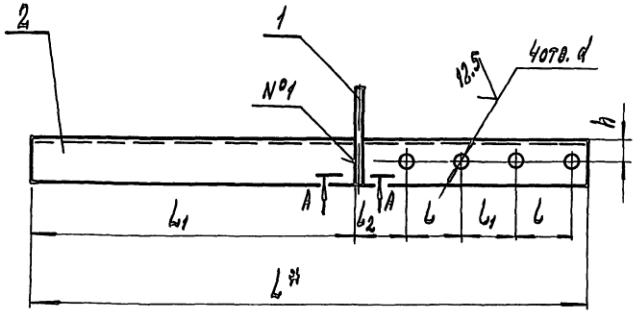

Обозначение	Размеры, мм							Масса, кг
	L*	L1	l	L1	l2	h	d	
А14Б510.010	710	415	70	70	65	25	12	2,40
— 01	765		90		75	30	14	2,38
— 02	795		106	69	77	35		3,87
— 03	835		122	73	79	45		5,80
— 04	910	615	70	70	65	25	12	2,53
— 05	965		90		75	30	14	2,98
— 06	995		106	69	77	35		4,83
— 07	1035		122	73	79	45		7,19

А-А (1:1)

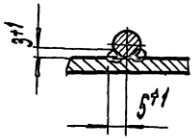

1. * Размер для справок
2. $\pm \frac{t_2}{2}$
3. Швы №1 — сварка ручная дуговая

Изм.	Лист	№ докум.	Подп.	Дата	А14Б510.010СБ			
Разраб.		Шершакова			Кронштейн	Лит.	Масса	Масштаб
Пров.		Крупник				И	см. табл.	—
Нач. гр.		Крупник				Лист	Листов 1	
Гл. спец.								
Н. контр.		Лейтес				Сантехниипроект		
Утв.		Спивак						

Копировал: 25206-02 29 Формат А3

Инв. № подл. | Подп. и дата | Взам. инв. № | Инв. № дубл. | Подп. и дата

Инв. № подл.	Подп. и дата	Взам. инв. №	Инв. № дубл.	Подп. и дата

Серия 5.900 – 7 Выпуск 1

Формат	Зона	Поз.	Обозначение	Наименование	Кол. на исполн. А14Б 511.000-			Примечание
					–	01	02	
				Документация				
А3			А14Б511.000 СБ	Сборочный чертеж				
				Сборочные единицы				
А4		1	А14Б511.010	Кронштейн	1			
			-01	Кронштейн		1		
			-02	Кронштейн			1	
				Детали				
А4		2	А14Б505 001	Хомут	2			
			-01	Хомут		2		

Изм.	Лист	№ докум.	Подп.	Дата	А14Б 511 000			
Разраб.		Шершакова			Опора подвижная двухрядная	Лит.	Лист 1	Листов 2
Пров.		Крупник				И		
Рук. груп.		Крупник				ГАНТЕХНИИПРОЕКТ		
Н. контр.		Лейтес						
Утв.		Спивак						

Копировал Формат А4

Инв. № подл.	Подп. и дата	Взам. инв. №	Инв. № дубл.	Подп. и дата

Формат	Зона	Поз.	Обозначение	Наименование	Кол. на исполн. А14Б 511.000-			Примечание
					–	01	02	
А4		2	А14Б505 001-02	Хомут			2	
А4		3	А14Б505 002	Подушка	2			
			-01	Подушка		2		
			-02	Подушка			2	
				Стандартные изделия				
		4		Гайка М10-6Н.5				
				ГОСТ 5915-70	8			
				Гайка М12-6Н.5				
				ГОСТ 5915-70		8	8	

Изм.	Лист	№ докум.	Подп.	Дата	А14Б 511.000	Лист 2

Копировал Формат А4

29206-02 ЭО

А14Б511.000СБ

Серия 5.900 – 7 выпуск 1

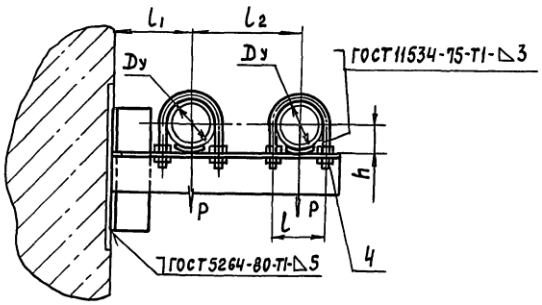

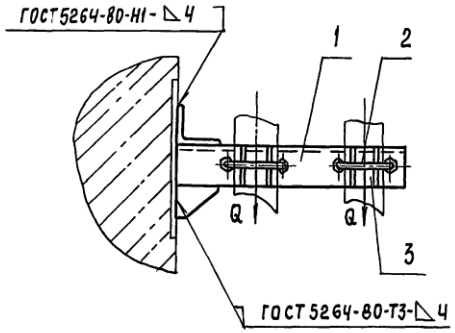

Обозначение	Условный проход Dy, мм	Допускаемые нагрузки, кгс		Размеры, мм				Масса, кг
		вертикальн	горизонтальн.					
		P	Q	l	l_1	l_2	h	
А14Б511 000	50	40	12	70	100	140	32	4,4
–01	65	56	17	90	120	160	41	5,9
–02	80	72	22	106	130	175	48	7,3

1 Размеры для справок

2 $\pm \frac{t_2}{2}$

Изм	Лист	№ докум	Подп	Дата	А14Б 511 000СБ			
Разраб		Шершакова			Опора подвижная двухрядная	Лит	Масса	Масштаб
Пров		Крупник				И	См табл	—
Нач гр		Крупник				Лист	Листов 1	
Гл спец								
Н контр		Лейтес				Сантехниипроект		
Утв		Спивак						

Инв № подл | Подп и дата | Взам инв № | Инв № дубл | Подп и дата

Копировал 25206-02 31 Формат А3

ООО "Изополимет Плюс" - https://izopolimet.by

Серия 5.900-7 Выпуск 1

А14Б 511.001

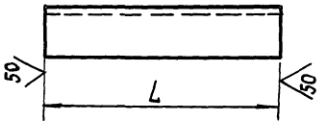

Обозначение	L, мм	Материал	Масса, кг
А14Б 511.001	297-1,3	Уголок 50×4 ГОСТ 8509-86 / Ст3 ГОСТ 535-88	0,90
-01	347-1,3	Уголок 63×4 ГОСТ 8509-86 / Ст3 ГОСТ 535-88	1,55
-02	385-1,4	Уголок 63×5 ГОСТ 8509-86 / Ст3 ГОСТ 535-88	1,84
-03	150-1	Уголок 50×4 ГОСТ 8509-86 / Ст3 ГОСТ 535-88	1,81
-04	200-1,3	Уголок 63×4 ГОСТ 8509-86 / Ст3 ГОСТ 535-88	2,04
-05		Уголок 63×5 ГОСТ 8509-86 / Ст3 ГОСТ 535-88	2,8

Изм	Лист	№ докум	Подп	Дата	А14Б 511.001			
Разраб		Шершакова			Перекладина	Лит И	Масса см. табл	Масштаб —
Пров.		Крупник				Лист	Листов 1	
Нач гр.		Крупник						
Гл спец					См табл.	САНТЕХНИИПРОЕКТ		
Н контр.		Лейтес						
Утв.		Спивак						

Формат А4

Инв № подл | Подп и дата | Взам инв № | Инв № дубл | Подп и дата

Инв № подл	Подп и дата	Взам инв №	Инв № дубл	Подп и дата	Обозначение	Наименование	Кол на исполн А14Б 511.010-			Примечание
							—	01	02	
						Документация				
					А14Б 511 010 СБ	Сборочный чертеж				
						Детали				
					А14Б 507 001	Косынка	1			
					-01	Косынка		1	1	
					А14Б 511 001	Перекладина	1			
					-01	Перекладина		1		
					-02	Перекладина			1	
					-03	Перекладина	1			
					-04	Перекладина		1		
					-05	Перекладина			1	
Поз					1	2		3		
Зона										
Формат					А4	А4				

Изм	Лист	№ докум	Подп	Дата	А14Б 511.010			
Разраб		Шершакова			Кронштейн	Лит И	Лист	Листов 1
Пров		Крупник				САНТЕХНИИПРОЕКТ		
Рук груп		Крупник						
Н контр.		Лейтес						
Утв		Спивак						

Копировал | Формат А4

31

25206-02 32

А14Б511.010СБ

Серия 5.900-7 выпуск 1

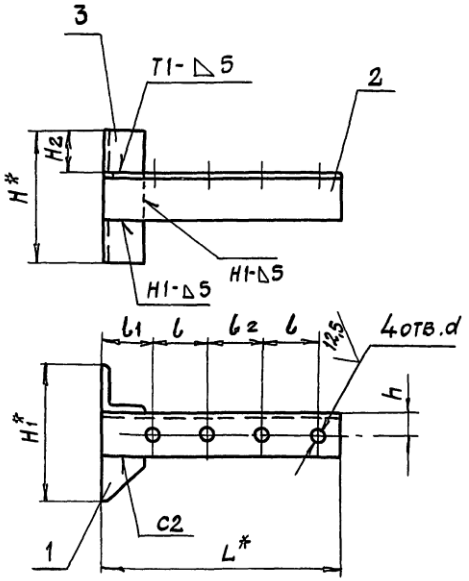

Обозначение	Размеры, мм									Масса, кг
	H*	H1*	H2	h	L*	L	L1	L2	d	
А14Б411.010	150	150	50	30	300	70	65	70	12	3,71
-01	200	201	63	35	350	90	75		14	4,93
-02					385	106	77	69		6,18

1. * Размеры для справок

2. $\pm \frac{t_2}{2}$

3. Сварные швы по ГОСТ 5264-80

Изм	Лист	№ докум	Подп.	Дата	А14Б511.010СБ			
Разраб	Шершакова				Кронштейн	Лит	Масса	Масштаб
Пров	Крупник					И	Сн. табл.	—
Нач гр	Крупник					Лист	Листов 1	
Гл.спец.								
Н.контр.	Лейтес					Сантехниипроект		
Утв	Спивак							

Копировал: 25206-02 33 Формат А3

Подп. и дата | Инв. № подл. | Взам. инв. № | Инв. № дубл. | Подп. и дата

Инв. № дубл	Подп. и дата	Взам. инв. №	Инв. № дубл	Подп. и дата

Серия 5.900-7 выпуск 1

Формат	Зона	Поз.	Обозначение	Наименование	Кол. на исполн. А14Б512.000-										Примечание
					–	01	02	03	04	05	06	07	08	09	
				Документация											
А3			А14Б512.000СБ	Сборочный чертеж											
				Сборочные единицы											
А4			А14Б512.010	Кронштейн	1										
			– 01	Кронштейн		1									
			– 02	Кронштейн			1								
			– 03	Кронштейн				1							
			– 04	Кронштейн					1						
			– 05	Кронштейн						1					
			– 06	Кронштейн							1				
			– 07	Кронштейн								1			

Исполнения 10...14 см листы 4...6

Изм	Лист	№ докум	Подп.	Дата	А14Б512.000			
Разраб		Шершакова			Опора подвижная двухрядная	Лит	Лист	Листов
Пров.		Крупник				И	1	6
Рук. груп.		Крупник				Сантехниипроект		
Н. контр		Лентес						
Утв		Спивак						

Копировал Формат А4

Инв. № подл	Подп. и дата	Взам. инв. №	Инв. № дубл	Подп. и дата

Формат	Зона	Поз.	Обозначение	Наименование	Кол. на исполн. А14Б512.000-										Примечание
					–	01	02	03	04	05	06	07	08	09	
А4		1	А14Б512.010 – 08	Кронштейн									1		
			– 09	Кронштейн										1	
				Детали											
А4		2	А14Б505.001-03	Хомут	1	1	1	1						1	
			-04	Хомут					1	1	1				
			-05	Хомут								1	1		
		3	А14Б505.001-04	Хомут	1				1					1	
			-05	Хомут		1				1		1			
			-06	Хомут			1				1		1		
			-07	Хомут				1							
А4		4	А14Б505.002-03	Подушка	1	1	1	1						1	
			-04	Подушка					1	1	1				
			-05	Подушка								1	1		
		5	А14Б505.002-04	Подушка	1				1					1	
			-05	Подушка		1				1		1			
			-06	Подушка			1				1		1		
			-07	Подушка				1							

Изм	Лист	№ докум	Подп.	Дата	А14Б512.000	Лист 2

Копировал Формат А4

25206-02 34

33

Инв. № подл	Подп. и дата	Взам. инв. №	Инв. № дубл	Подп. и дата

Серия 5.900-7 выпуск 1

Формат	Зона	Поз.	Обозначение	Наименование	Кол. на исполн. А14Б512.000-										Примечание
					–	01	02	03	04	05	06	07	08	09	
				Стандартные изделия											
		6		Гайка М12-6Н.5 ГОСТ 5915-70	4	4	4	4	8	4	4			4	
				Гайка М16-6Н.5 ГОСТ 5915-70								8	4		
		7		Гайка М16-6Н.5 ГОСТ 5915-70	4	4				4				4	
				Гайка М20-6Н.4 ГОСТ 5915-70			4	4			4		4		
		8		Шайба 12.02 ГОСТ 10906-78	2	2	2	2	4	2	2			2	
				Шайба 16.02 ГОСТ 10906-78								4	2		
		9		Шайба 16.02 ГОСТ 10906-78	2	2				2				2	
				Шайба 20.02 ГОСТ 10906-78			2	2			2		2		

Изм	Лист	№ докум	Подп.	Дата	А14Б512.000	Лист 3

Копировал Формат А4

Инв. № подл	Подп. и дата	Взам. инв. №	Инв. № дубл	Подп. и дата

Формат	Зона	Поз.	Обозначение	Наименование	Кол. на исполн. А14Б512.000-										Примечание
					10	11	12	13	14	15	16	17			
				Документация											
А3			А14Б512.000СБ	Сборочный чертеж											
				Сборочные единицы											
А4		1	А14Б512.010-10	Кронштейн	1										
			–11	Кронштейн		1									
			–12	Кронштейн			1								
			–13	Кронштейн				1							
			–14	Кронштейн					1						
			–15	Кронштейн						1					
			–16	Кронштейн							1				
			–17	Кронштейн								1			
				Детали											
А4		2	А14Б505.001-03	Хомут	1	1	1								

Изм	Лист	№ докум	Подп.	Дата	А14Б512.000	Лист 4

Копировал Формат А4

25206-02 35

34

Инв. № подл	Подп. и дата	Взам. инв. №	Инв. № дубл.	Подп. и дата

Серия 5.900-7 Выпуск 1

Формат	Зона	Поз.	Обозначение	Наименование	Кол. на исполн. А14Б512.000- 10	11	12	13	14	15	16	17			Примечание
А4		2	А14Б505.001-04	Хомут				1	1	1					
			-05	Хомут							1	1			
		3	А14Б505.001-05	Хомут	1				1		1				
			-06	Хомут		1				1		1			
			-07	Хомут			1								
			-04	Хомут				1							
А4		4	А14Б505.002-03	Подушка	1	1	1								
			-04	Подушка				1	1	1					
			-05	Подушка							1	1			
		5	А14Б505.002-05	Подушка	1				1		1				
			-06	Подушка		1				1		1			
			-07	Подушка			1								
			-04	Подушка				1							
				Стандартные изделия											
		6		Гайка М12-6Н.5 ГОСТ 5915-70	4	4	4	8	4	4					
				Гайка М16-6Н.5 ГОСТ 5915-70							8	4			
		7		Гайка М16-6Н.5 ГОСТ 5915-70	4				4						

Изм.	Лист	№ докум.	Подп.	Дата	А14Б512.000	Лист 5

Копировал Формат А4

Инв. № подл	Подп. и дата	Взам. инв. №	Инв. № дубл	Подп. и дата

Формат	Зона	Поз.	Обозначение	Наименование	Кол. на исполн. А14Б512.000- 10	11	12	13	14	15	16	17			Примечание
		7		Гайка М20-6Н.4 ГОСТ 5915-70		4	4			4		4			
		8		Шайба 12.02 ГОСТ 10906-78	2	2	2	4	2	2					
				Шайба 16.02 ГОСТ 10906-78							4	2			
		9		Шайба 16.02 ГОСТ 10906-78	2				2						
				Шайба 20.02 ГОСТ 10906-78		2	2			2		2			

Изм.	Лист	№ докум.	Подп.	Дата	А14Б512.000	Лист 6

Копировал Формат А4

25206-02 36

35

А14Б512.000СБ

Рис 1

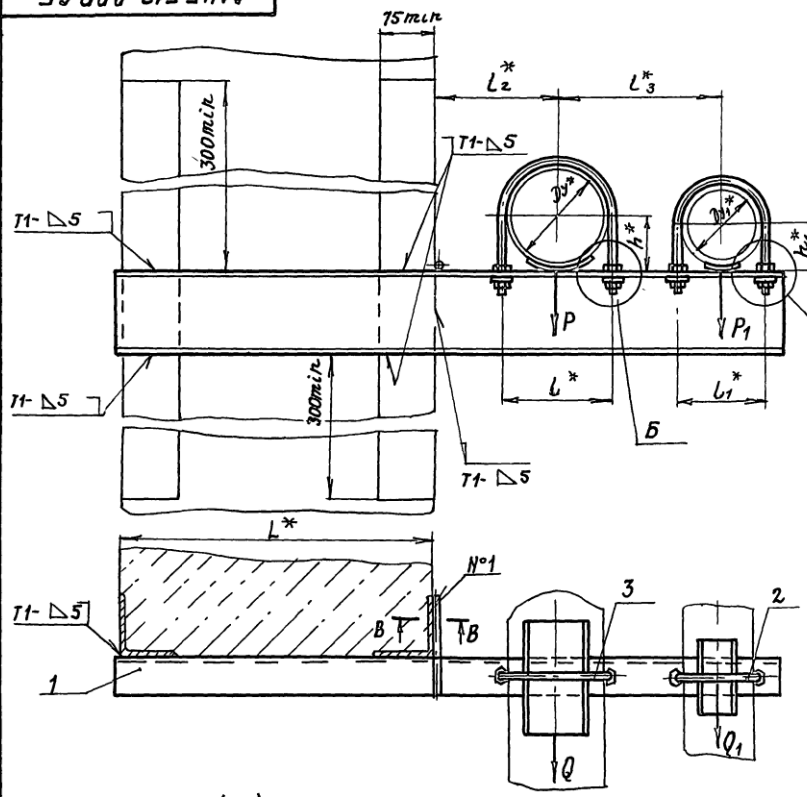

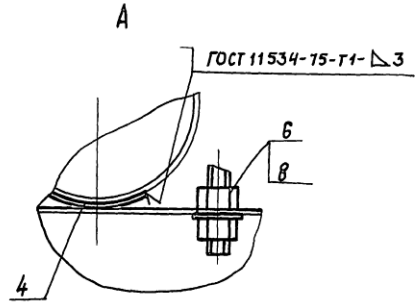

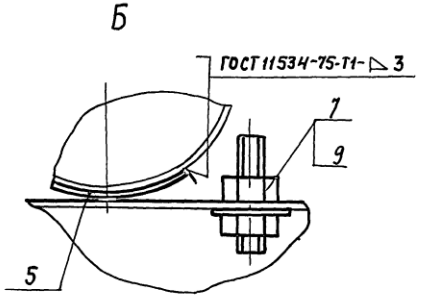

В-В (1:1)

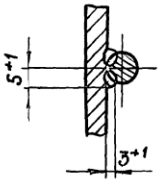

1* Размеры для справок.

2. Швы №1 - сварка ручная дуговая; остальные - по ГОСТ 5264-80, кроме швов, указанных на чертеже

3. Таблицу исполнений см. лист 2.

Изм	Лист	№ докум	Подп	Дата	А14Б512.000СБ			
Разраб		Шершакова			Опора подвижная двухрядная	Лит	Масса	Масштаб
Пров		Крупник				И	см. табл.	—
Нач гр		Крупник				Лист 1	Листов 2	
Гл спец								
Н.контр		Лейтес				Сантехниипроект		
Утв.		Спивак						

Копировал 25206-02 37 Формат А3

Серия 5.900-7 Выпуск 1

Подп. и дата | Инв. № дубл. | Взам. инв. № | Подп. и дата | Инв. № подл.

А14Б 512.000СБ

Серия 5.900 – 7 выпуск 1

Рис 2
Остальное см. рис 1

Б

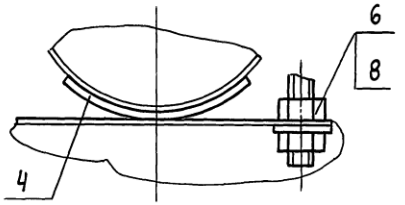

Обозначение	Рис.	Условный проход, мм		Допускаемые нагрузки, кгс				Размеры, мм							Масса, кг
				вертикальн		горизонтальн									
		Dy*	Dy1*	P	P1	Q	Q1	L*	l*	L1*	L2*	L3*	h*	h1*	
А14Б 512 000		125		175		52			150		155	210	70		9,24
– 01	1	150	100	266	120	80	36		180	122	170	225	83	57	11,23
– 02		200		590		177			242		200	255	113		14,52
– 03		250		840		252		400	298		240	290	140		20,13
– 04	2	125		175		52			150		155	225	70		10,10
– 05	1	150	125	266	175	80	52		180	150	170	240	83	70	12,13
– 06		200		590		177			242		200	270	113		17,55
– 07	2	150	150	266	266	80	80		180	180	170		83	83	14,62
– 08		200		590		177			242		200	280	113		19,11
– 09	1	125		175		52			150		155	210	70		10,95
– 10		150	100	266	120	80	36		180	122	170	225	83	57	13,30
– 11		200		590		177			242		200	255	113		17,00
– 12		250		840		252		600	298		240	290	140		23,21
– 13	2	125		175		52			150		155	225	70		11,81
– 14	1	150	125	266	175	80	52		180	150	170	240	83	70	14,21
– 15		200		590		177			242		200	305	113		20,15
– 16	2	150	150	266	266	80	80		180	180	170	270	83	83	17,09
– 17	1	200		590		177			242		200	310	113		22,66

Инв № подл | Подп и дата | Взам инв № | Инв № дубл | Подп и дата

Изм	Лист	№ докум	Подп	Дата	А14Б 512 000 СБ	Лист 2

Копировал 25206-02 38 Формат А3

Инв № подл	Подп. и дата	Взам. инв №	Инв № дубл	Подп. и дата

Серия 5.900 – 7 Выпуск 1

Формат	Зона	Поз.	Обозначение	Наименование	Кол. на исполн. А14Б 512.010- –	01	02	03	04	05	06	07	08	09	Примечание
				Документация											
А3			А14Б 512 010 СБ	Сборочный чертеж	X	X	X	X	X	X	X	X	X	X	
				Детали											
А4		1	А14Б 505.006-04	Упор	1				1					1	
			-01	Упор		1				1					
			-05	Упор			1					1			
			-06	Упор				1					1		
			-02	Упор							1				
А3		2	А14Б512.001	Перекладина	1										
			-01	Перекладина		1									
			-02	Перекладина			1								

Исполнения 10.. 17 см. лист 3

Изм.	Лист	№ докум.	Подп.	Дата	А14Б 512.010		
Разраб.		Шершакова			Кронштейн	Лит.	Лист	Листов
Пров.		Крупник				П	1	3
Рук.гр.		Крупник				САНТЕХНИИПРОЕКТ		
Н.контр.		Лейтес						
Утв.		Сливак						

Копировал Формат А4

Инв № подл	Подп. и дата	Взам. инв №	Инв № дубл	Подп. и дата

Формат	Зона	Поз.	Обозначение	Наименование	Кол. на исполн. А14Б512.010- –	01	02	03	04	05	06	07	08	09	Примечание
А3		2	А14Б512 001.-03	Перекладина				1							
			-04	Перекладина					1						
			-05	Перекладина						1					
			-06	Перекладина							1				
			-07	Перекладина								1			
			-08	Перекладина									1		
			-09	Перекладина										1	

Изм.	Лист	№ докум.	Подп.	Дата	А14Б 512.010	Лист 2

Копировал Формат А4

25206-02 39

38

Серия 5.900 – 7 выпуск 1

А14б 515.001

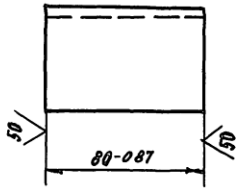

Изм.	Лист	№ докум.	Подп.	Дата
Разраб.	Шершакова			
Пров.	Крупник			
Нач. гр.	Крупник			
1л спец.				
Н. контр.	Лейтес			
Утв.	Спивак			

А14б 515.001

Накладка

Лит	Масса	Масштаб
И	0.26	1:2

Лист | Листов 1

Уголок 50×5 ГОСТ 8509-86 / СТ 3 ГОСТ 535-88

САНТЕХНИИПРОЕКТ

Формат А4

Инв. № подл. | Подп. и дата | Взам. инв. № | Инв. № дубл. | Подп. и дата

Формат	Зона	Поз.	Обозначение	Наименование	Код на исполн. А14б 512.010- 10	11	12	13	14	15	16	17	Примечание
				Документация									
А3			А14б 512.010 СБ	Сборочный чертеж	X	X	X	X	X	X	X	X	
				Детали									
А4		1	А14б 505.006-01	Упор	1				1				
			-05	Упор		1				1			
			-06	Упор			1				1		
			-04	Упор				1				1	
			-02	Упор						1			
А3		2	А14б 512.001-10	Перекладина	1								
			-11	Перекладина		1							
			-12	Перекладина			1						
			-13	Перекладина				1					
			-14	Перекладина					1				
			-15	Перекладина						1			
			-16	Перекладина							1		
			-17	Перекладина								1	

Изм. | Лист | № докум. | Подп. | Дата

А14б 512.010

Лист 3

Формат А4

25206-02 40

А146512.010СБ

Серия 5.900-7 Выпуск 1

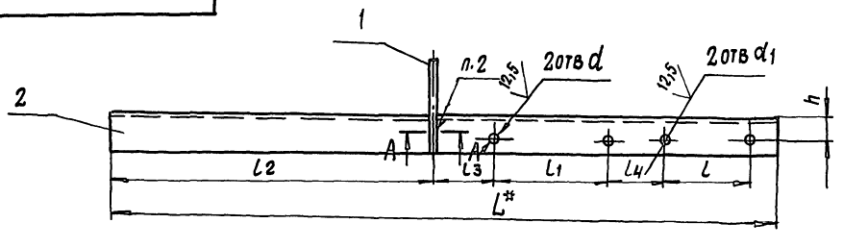

А–А (1:2)

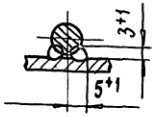

Обозначение	Размеры, мм									Масса, кг
	L*	L	L1	L2	L3	L4	h	d	d1	
А146512.010	865	122±0,5	150±0,5	415±1	80±37	74±0,37	30±0,31	18+0,52	14+0,52	7,47
-01	895		180±0,5							9,35
-02	945		242±0,575		79±0,435	73±0,37	35±0,31	22+0,52		11,67
-03	1030		298±0,65		91±0,435	80±0,37	40±0,31			15,76
-04	890	150±05	150±0,5		80±0,37	75±0,37	30±0,31	14+0,52		7,68
-05	920		180±0,5					18+0,52		9,60
-06	985		242±0,515		79±0,435	77±0,37	35±0,31	22+0,52		14,05
-07	970	180±0,5	180±0,5		80±0,37	90±0,37		18+0,52	18+0,52	11,98
-08	1010		242±0,575		79±0,435	69±0,37	40±0,31	22+0,52		15,50
-09	1065	122±0,5	150±0,5	615±1	80±0,37	74±0,37	30±0,31	18+0,52	14+0,52	9,18
-10	1095		180±0,5							11,42
-11	1145		242±0,575		79±0,435	73±0,37	35±0,31	22+0,52		14,13
-12	1230		298±0,65		91±0,435	80±0,37	40±0,31			18,85
-13	1090	150±0,5	150±0,5		80±0,37	75±0,37	30±0,31	14+0,52		9,39
-14	1120		180±0,5					18+0,52		11,68
-15	1220		242±0,575		79±0,435	109±0,435	35±0,31	22+0,52		16,65
-16	1170	180±0,5	180±0,5		80±0,435	90±0,435		18+0,52	18+0,52	14,45
-17	1240		242±0,575		79±0,435	99±0,435	40±0,31	22+0,52		19,05

1.* Размер для справок
2. Сварка ручная дуговая

Изм	Лист	№ докум	Подп.	Дата	А146512.010СБ			
Разраб		Шершакова			Кронштейн	Лит	Масса	Масштаб
Пров		Крупник				И	См. табл.	—
Рук.группы		Крупник				Лист	Листов 1	
Гл.спец.								
Н контр		Лейтес				Сантехниипроект		
Утв		Спивак						

Инв.№ подл. | Подп. и дата | Взам.инв.№ | Инв.№ дубл. | Подп. и дата

Копировал 25206-02 41 Формат А3

Серия 5.900-7 Выпуск 1

А146 512 001

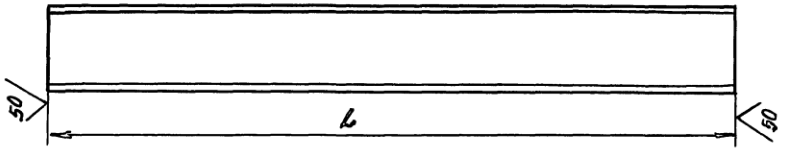

Обозначение	L, мм	Материал	Масса, кг
А146 512.001	865-2,3	Швеллер 10 ГОСТ 8240-89 / ст 3 ГОСТ 535-88	7.43
-01	895-2,3	Швеллер 12 ГОСТ 8240-89 / ст-3 ГОСТ 535-88	9 30
-02	945-2,3	Швеллер 14 ГОСТ 8240-89 / ст-3 ГОСТ 535-88	11.62
-03	1030-2,6	Швеллер 16а ГОСТ 8240-89 / ст 3 ГОСТ 535-88	15,70
-04	890-2,3	Швеллер 10 ГОСТ 8240-89 / ст3 ГОСТ 535-88	7.64
-05	920-2,3	Швеллер 12 ГОСТ 8240-89 / ст-3 ГОСТ 535-88	9.56
-06	985-2,3	Швеллер 16 ГОСТ 8240-89 / ст 3 ГОСТ 535-88	14.00
-07	970-2,3	Швеллер 14 ГОСТ 8240-89 / ст-3 ГОСТ 535-88	11 93
-08	1010-2,6	Швеллер 16а ГОСТ 8240-89 / ст 3 ГОСТ 535-88	15.45
-09	1065-2,6	Швеллер 10 ГОСТ 8240-89 / ст-3 ГОСТ 535-88	9 14
-10	1095-2,6	Швеллер 12 ГОСТ 8240-89 / ст-3 ГОСТ 535-88	11 38
-11	1145-2,6	Швеллер 14 ГОСТ 8240-89 / ст-3 ГОСТ 535-88	14.08
-12	1230-2,6	Швеллер 16а ГОСТ 8240-89 / ст-3 ГОСТ 535-88	18 80

Продолжение

Обозначение	L, мм	Материал	Масса, кг
А146 512001-13	1090-2,6	Швеллер 10 ГОСТ 8240-89 / ст-3 ГОСТ 535-88	9,35
-14	1120-2,6	Швеллер 12 ГОСТ 8240-89 / ст-3 ГОСТ 535-88	11,64
-15	1220-2,6	Швеллер 16 ГОСТ 8240-89 / ст-3 ГОСТ 535-88	16,60
-16	1170-2,6	Швеллер 14 ГОСТ 8240-89 / ст 3 ГОСТ 535-88	14,40
-17	1240-2,6	Швеллер 16а ГОСТ 8240-89 / ст-3 ГОСТ 535-88	19,00

Изм	Лист	№ докум.	Подп	Дата	А146 512.001			
Разраб.		Шершакова		VI.91	Перекладина	Лит. И	Масса —	Масштаб см. табл.
Пров.		Крупник				Лист	Листов 1	
Нач гр.		Крупник						
Гл спец								
Н контр		Лейтес			см табл.	Сантехниипроект		
Утв.		Спивак						

Инв № подл. | Подпись и дата | Взам инв № | Инв № дубл | Подп. и дата

Копировал 25206-02 42 Формат А3

Инв. № подл.	Подп. и дата	Взам. инв. №	Инв. № дубл.	Подп. и дата

Серия 5.900 – 7 Выпуск 1

Формат	Зона	Поз.	Обозначение	Наименование	Кол. на исполн. А14Б513.000- —	01	02	03	04	05	06	07			Примечание
				Документация											
А3			А14Б513.000СБ	Сборочный чертеж	X	X	X	X	X	X	X	X			
				Сборочные единицы											
А4		1	А14Б513.010	Кронштейн	1										
			-01	Кронштейн		1									
			-02	Кронштейн			1								
			-03	Кронштейн				1							
			-04	Кронштейн					1						
			-05	Кронштейн						1					
			-06	Кронштейн							1				
			-07	Кронштейн								1			

Изм.	Лист	№ докум.	Подп.	Дата
Разраб.		Шершакова		
Пров.		Крупник		
Рук гр.		Крупник		
Н. контр.		Лейтес		
Утв.		Спивак		

А14Б513.000

Опора подвижная двухрядная

Лит.	Лист	Листов
И	1	3

САНТЕХНИИПРОЕКТ

Копировал Формат А4

Инв. № подл.	Подп. и дата	Взам. инв. №	Инв. № дубл.	Подп. и дата

Формат	Зона	Поз.	Обозначение	Наименование	Кол. на исполн. А14Б513.000- —	01	02	03	04	05	06	07			Примечание
А4		2	А14Б513.020	Подвеска	1				1						
			-01	Подвеска		1				1					
			-02	Подвеска			1				1				
			-03	Подвеска				1				1			
				Детали											
А4		3	А14Б505.001	Хомут	1				1						
			-01	Хомут		1				1					
			-02	Хомут			1				1				
			-03	Хомут				1				1			
А4		4	А14Б505.002	Подушка	1				1						
			-01	Подушка		1				1					
			-03	Подушка			1				1				
			-04	Подушка				1				1			
				Стандартные изделия											
		5		Гайка М10-6Н 5ГОСТ5915-70	6				6						

Изм.	Лист	№ докум.	Подп.	Дата

А14Б513.000

Лист 2

Копировал Формат А4

25206-02 43

42

Серия 5.900 – 7 Выпуск 1

Формат	Зона	Поз	Обозначение	Наименование	Кол. на исполн. А14Б 513 000 –								Примечание
					–	01	02	03	04	05	06	07	
		5		Гайка М12-6Н 4 ГОСТ 5915-76		4	6	6		4	6	6	
		6		Гайка М10-6Н 4 ГОСТ 5915-70		2				2			

Изм. | Лист | № докум. | Подп. | Дата

А14Б 513 000

Лист 3

Копировал. Формат А4

Инв. № подл. | Подп. и дата | Взам. инв. № | Инв. № дубл. | Подпись и дата

А14Б 508.002

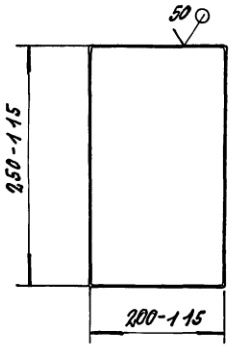

Изм.	Лист	№ докум.	Подп.	Дата
Разраб.		Шершакова		
Пров.		Крупник		
Рук. гр.		Крупник		
Гл. спец.				
Н. контр.		Лейтес		
Утв.		Сливак		

А14Б 508 002

Плита

Лит.	Масса	Масштаб
И	2,4	1:5

Лист | Листов 1

Лист 6.0 ГОСТ 19903-74 / Ст. 3 ГОСТ 14637-89

САНТЕХНИИПРОЕКТ

Копировал: 25206-02 44 Формат А4

А14Б 513.000СБ

Серия 5.900 – 7 выпуск 1

Рис 1

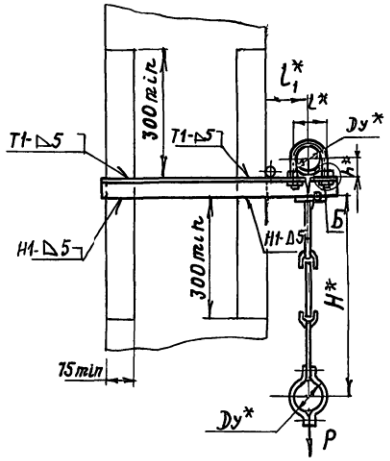

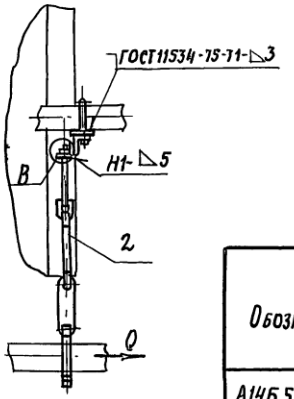

А-А(1:1)

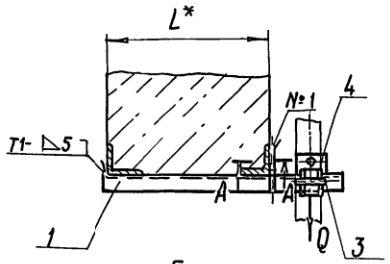

Б

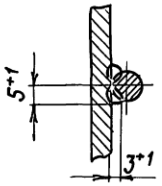

В

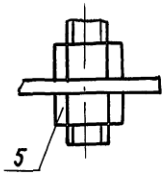

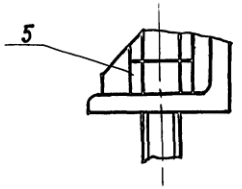

Рис. 2

Остальное см рис.1

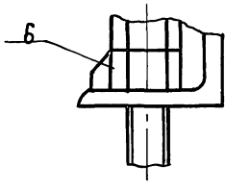

Обозначение	Рис	Условный проход Ду*, мм	Допускаемые нагрузки, кгс		Размеры, мм					Масса, кг
			вертикальн.	горизонтальн.						
			P	Q	L*	l*	l_1^*	H*	h*	
А14Б513 000	1	50	40	12	400	70	100	500	32	3,01
–01	2	65	56	17		90	120		41	3,68
–02	1	80	72	22		106	130	620	48	4,32
–03		100	120	36	600	122	140	640	57	5,42
–04		50	40	12		70	100	500	32	3,44
–05	2	65	56	17		90	120		41	4,53
–06	1	80	72	22		106	130	620	48	4,93
–07		100	120	36		122	140	640	57	6,18

1* Размеры для справок.

2. Швы № 1 – сварка ручная дуговая, остальные по ГОСТ 5264-80, кроме швов, указанных на чертеже.

Изм	Лист	№ докум.	Подп	Дата	А14Б513.000СБ			
Разраб.		Шершакова			Опора подвижная двухрядная	Лит	Масса	Масштаб
Пров.		Крупник				И	см табл	—
Нач гр.		Крупник				Лист	Листов 1	
Гл спец.								
Н контр.		Лейтес				Сантехниипроект		
Утв.		Спивак						

Инв. № подл. | Подп. и дата | Взам. инв. № | Инв. № дубл. | Подп. и дата

Копировал 25206-02 45 Формат А3

Инв. № подл.	Подп. и дата	Взам. инв. №	Инв. № дубл.	Подп. и дата

Серия 5.900 – 7 Выпуск 1

Формат	Зона	Поз.	Обозначение	Наименование	Кол. на исполн. А14Б 513.010 –										Примечание
					–	01	02	03	04	05	06	07			
				Документация											
А3			А14Б 513 010 СБ	Сборочный чертеж											
				Детали											
А4		1	А14Б 505 006	Упор	1				1						
			–04	Упор		1				1					
			–01	Упор			1				1				
			–02	Упор				1				1			
А4		2	А14Б 513 001	Перекладина	1										
			–01	Перекладина		1									
			–02	Перекладина			1								
			–03	Перекладина				1							

Изм.	Лист	№ докум.	Подп.	Дата	А14Б 513.010			
Разраб.		Шершакова			Кронштейн	Лит.	Лист	Листов
Пров.		Крупник				Н	1	2
Рук. гр.		Крупник				Сантехниипроект		
Н. контр.		Лейтес						
Утв.		Сапвак						

Копировал Формат А4

Инв. № подл.	Подп. и дата	Взам. инв. №	Инв. № дубл.	Подп. и дата

Формат	Зона	Поз.	Обозначение	Наименование	Кол. на исполн. А14Б 513.010 –										Примечание
А4		2	А14Б513 001 –04	Перекладина					1						
			–05	Перекладина						1					
			–06	Перекладина							1				
			–07	Перекладина								1			
		3	–08	Перекладина	1				1						
			–09	Перекладина		1				1					
			–10	Перекладина			1				1				
			–11	Перекладина				1				1			
А4		4	А14Б 513 002	Косынка	2				2						
			–01	Косынка		2				2					
			–02	Косынка			2				2				
			–03	Косынка				2				2			

Изм.	Лист	№ докум.	Подп.	Дата	А14Б 513.010	Лист 2

Копировал Формат А4

25206-02 ч6

Инв. № подл.	Подп. и дата	Взам. инв. №	Инв. № дубл.	Подпись и дата

Серия 5.900.-7 Выпуск 1

Формат	Зона	Поз.	Обозначение	Наименование	Кол. на неполн. А14Б 513.020- —	01	02	03	04	05	06	07			Примечание
				Документация											
А3			А14Б 513 020 СБ	Сборочный чертеж	X	X	X	X	X	X	X	X			
				Детали											
А3		1	А14Б 513.004	Тяга	1	1									
			-01	Тяга			1								
			-02	Тяга				1							
			-03	Тяга					1						
			-04	Тяга						1					
			-05	Тяга							1				
			-06	Тяга								1			
		2	-07	Тяга	1	1									

Изм.	Лист	№ докум.	Подп.	Дата	А14Б 513.020			
Разраб.		Шершаков			Подвеска	Лит.	Лист 1	Листов 3
Пров.		Крупник				Н		
Рук. гр.		Крупник				Сантехниипроект		
Н. контр.		Лейтес						
Утв.		Сокрак						

Копировал Формат А4

Инв. № подл.	Подп. и дата	Взам. инв. №	Инв. № дубл.	Подп. и дата

Формат	Зона	Поз.	Обозначение	Наименование	Кол. на неполн. А14Б 513.020- —	01	02	03	04	05	06	07			Примечание
А3		2	А14Б 513.004-08	Тяга			1	1							
			-09	Тяга					1	1	1	1			
А4		3	А14Б 513.005	Ушко	3	3									
			-01	Ушко			3	3							
			02	Ушко					3	3	3	3			
А4		4	А14Б 513.006	Серьга	1	1	1	1							
			01	Серьга					1	1	1	1			
А4		5	А14Б 513 007	Полухомут	2										
			-01	Полухомут		2									
			-02	Полухомут			2								
			-03	Полухомут				2							
			-04	Полухомут					2						
			-05	Полухомут						2					
			-06	Полухомут							2				
			-07	Полухомут								2			
				Стандартные изделия											
		6		Болт М10-6g×30.36 ГОСТ 7798-70	2	2									

Изм.	Лист	№ докум.	Подп.	Дата	А14Б 513.020	Лист 2

Копировал Формат А4

25206-02 ч7

Серия 5.900 – 7 выпуск 1

А14Б522.001

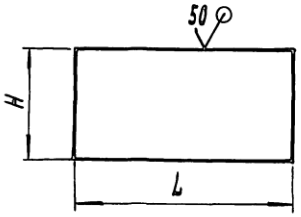

Обозначение	Размеры, мм L	Размеры, мм H	Масса, кг
А14Б522 001	550-1,75	270-1,3	9,5
– 01		310-1,3	10,9
– 02		338-1,4	12,0
– 03	600-1,75	377-1,4	14,6
– 04		438-1,55	16,9
– 05		509-1,75	19,6
– 06	750-2	270-1,3	13,0
– 07		310-1,3	14,9
– 08		338-1,4	16,3
– 09	800-2,3	377-1,4	19,5
– 10		438-1,55	22,5
– 11		509-1,75	26,1

Изм.	Лист	№ докум.	Подп.	Дата
Разраб.		Шерщакова		
Пров.		Крупник		
Рук.груп.		Крупник		
Гл.спец.				
Н.контр.		Лентес		
Утв.		Спивак		

А14Б 522 001

Плита

Лит.	Масса	Масштаб
И	см. табл.	–

Лист | Листов 1

Лист 8,0 ГОСТ 19903-74 / Ст.3 ГОСТ 14637-89

САНТЕХНИИПРОЕКТ

Копировал: Формат А4

Инв. № подл. | Подп. и дата | Взам. инв. № | Инв. № дубл. | Подп. и дата

Формат	Зона	Поз.	Обозначение	Наименование	Кол. на исполн. А14Б513.020- –	01	02	03	04	05	06	07	Примечание
		6		Болт М12-6g×35.36 ГОСТ 7798-70			2	2					
				Болт М16-6g×40.36 ГОСТ 7798-70					2	2	2	2	
		7		Гайка М10-6Н.5 ГОСТ 5915-70	2	2							
				Гайка М12-6Н.5 ГОСТ 5915-70			2	2					
				Гайка М16-6Н.5 ГОСТ 5915-70					2	2	2	2	

Изм. | Лист | № докум. | Подп. | Дата

А14Б513.020

Лист 3

Копировал: Формат А4

25206-02 48

47

А14Б 513.010СБ

Серия 5.900 – 7 Выпуск 1

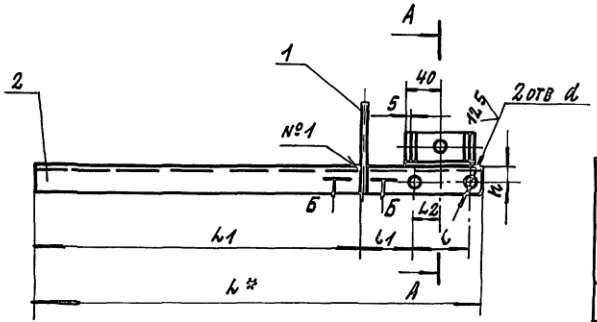

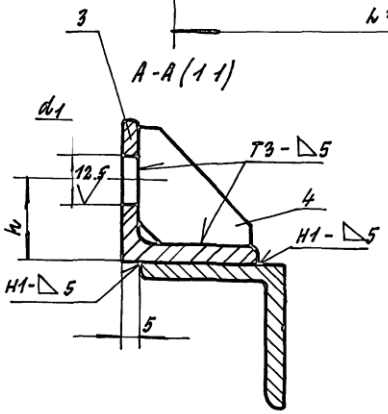

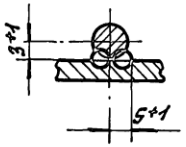

Обозначение	Размеры, мм								Масса, кг
	L*	L1	L	L1	L2	h	d	d1	
А14Б 513.010	570	415	70	65	35	20	12	12	1.44
-01	605		90	75	45	25	14		1.92
-02	620		106	77	53	30		14	2.20
-03	640		122	79	61	35			3.08
-04	770	615	70	65	35	20	12	12	1.87
-05	805		90	75	45	25	14		2.67
-06	820		106	77	53	30		14	2.81
-07	840		122	79	61	35			3.84

1* Размер для справок.

2. Н14, $\pm\frac{t2}{2}$

3. Швы №1 - сварка ручная дуговая; остальные - по ГОСТ 5264-80.

Изм.	Лист	№ докум.	Подп.	Дата	А14Б 513 010 СБ			
Разраб.		Шершакова			Кронштейн	Лит.	Масса	Масштаб
Пров.		Крупник				Н	см. табл.	—
Рук. груп.		Крупник				Лист	Листов 1	
Гл. спец.								
Н. контр.		Лейтес					Сантехниипроект	
Утв.		Сливак						

Копировал: 25206-02 49 Формат А3

Взам. инв. № | Инв. № дубл. | Подп. и дата | Инв. № подл. | Подп. и дата

ООО "Изополимет Плюс" - https://izopolimet.by

А146 513.020 СБ

Серия 5.900-7 выпуск 1

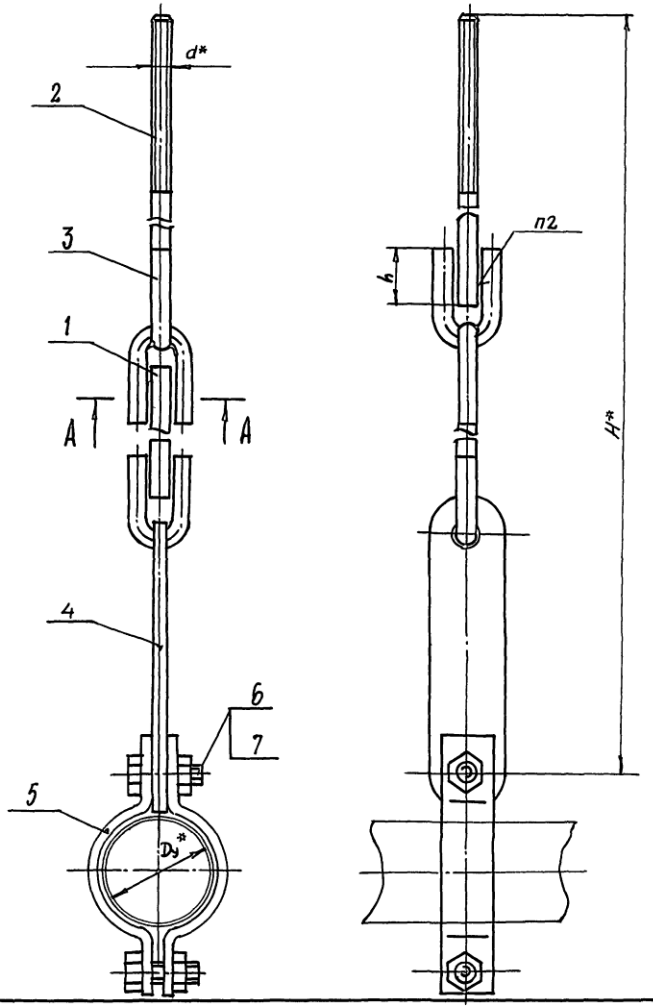

Обозначение	Условный проход Dy*, мм	Размеры, мм					Масса кг
		H*	h	h₁	l	d*	
А 146 513 020	50	525	26+0,52	6+1	10+1	М10	1,24
-01	65	535					1,40
-02	80	650	34+0,62	7+1		М12	1,60
-03	100	670					1,78
-04	125	720	43+0,62	9+1	12+1	М16	3,30
-05	150	730					3,35
-06	200	840					6,49
-07	250	850					5,29

А–А (1:1)

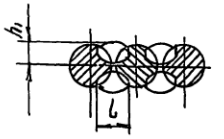

1. *Размеры для справок.
2. Сварка ручная дуговая.

Изм.	Лист	№ докум.	Подп.	Дата	А146 513.020 СБ			
Разраб.		Шершакова			Подвеска	Лит. И	Масса см. табл.	Масштаб —
Пров.		Крупник				Лист	Листов 1	
Рук. груп.		Крупник						
Гл. спец.						Сантехниипроект		
Н. контр.		Лентес						
Утв.		Спивак						

25206-02 50 Формат А3

Инв. № подл. | Подп. и дата | Взам. инв. № | Инв. № дубл. | Подп. и дата

Серия 5.900 – 7 Выпуск 1

А14Б513.001

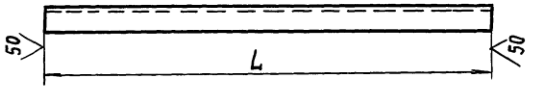

Обозначение	L, мм	Материал	Масса, кг
А14Б513.001	$570_{-1,75}$	Уголок 35×4 / Ст3 ГОСТ 8509-86 / ГОСТ 535-88	1,23
–01	$605_{-1,75}$	Уголок 45×4 / Ст3 ГОСТ 8509-86 / ГОСТ 535-88	1,65
–02	$620_{-1,75}$	Уголок 50×4 / Ст3 ГОСТ 8509-86 / ГОСТ 535-88	1,89
–03	640_{-1}	Уголок 63×5 / Ст3 ГОСТ 8509-86 / ГОСТ 535-88	2,50
–04	770_{-1}	Уголок 35×4 / Ст3 ГОСТ 8509-86 / ГОСТ 535-88	1,66
–05	$805_{-2,3}$	Уголок 45×4 / Ст3 ГОСТ 8509-86 / ГОСТ 535-88	2,30
–06	$820_{-2,3}$	Уголок 50×4 / Ст3 ГОСТ 8509-86 / ГОСТ 535-89	2,50
–07	$840_{-2,3}$	Уголок 63×5 / Ст3 ГОСТ 8509-86 / ГОСТ 535-88	3,26
–08	80-0,87	Уголок 35×4 / Ст3 ГОСТ 8509-88 / ГОСТ 535-88	0,17
–09		Уголок 45×4 / Ст3 ГОСТ 8509-86 / ГОСТ 535-88	0,21
–10		Уголок 50×4 / Ст3 ГОСТ 8509-86 / ГОСТ 535-88	0,24
–11		Уголок 63×5 / Ст3 ГОСТ 8509-86 / ГОСТ 535-88	0,43

Взам. инв. № | Инв. № дубл. | Подпись и дата | Инв. № подл. | Подп. и дата

Изм	Лист	№ докум	Подп	Дата	А14Б513 001			
Разраб.		Шершакова			Перекладина	Лит И	Масса см. табл	Масштаб —
Пров		Крупник				Лист	Листов 1	
Рук. груп.		Крупник						
Гл. спец.								
Н. контр.		Лейтес			см. табл	Сантехниипроект		
Утв		Спивак						

Копировал Формат А4

А14Б513.002

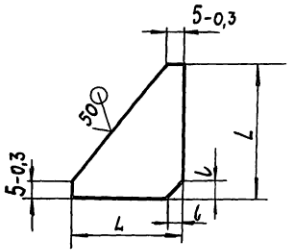

Обозначение	Размеры, мм L	Размеры, мм L	Материал	Масса, кг
А14Б513 002	32-0,62	4±0,15	Лист 4,0 ГОСТ 19903-74 / Ст 3 ГОСТ 14637-89	0,020
– 01	40-0,62	5±0,15		0,031
– 02	45-0,62	6±0,15		0,038
– 03	58-0,74		Лист 5,0 ГОСТ 19903-74 / Ст 3 ГОСТ 14637-89	0,077
– 04	70-0,74	9±0,18	Лист 6,0 ГОСТ 19903-74 / Ст 3 ГОСТ 14637-89	0,130

Взам. инв. № | Инв. № дубл. | Подпись и дата | Инв. № подл. | Подп. и дата

Изм	Лист	№ докум	Подп.	Дата	А14Б513 002			
Разраб		Шершакова			Косынка	Лит И	Масса См. табл.	Масштаб —
Пров		Крупник				Лист	Листов 1	
Рук. груп.		Крупник						
Гл. спец.								
Н. контр.		Лейтес			см. табл.	Сантехниипроект		
Утв		Спивак						

Копировал 25206-02 51 Формат А4

А14Б 513 004

50 V(V)

Рис 1

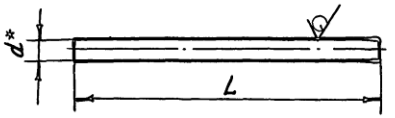

Рис. 2

Остальное - см рис. 1

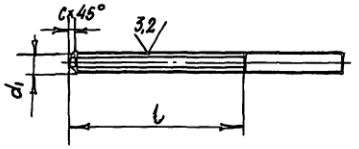

Обозначение	Рис.	Размеры, мм L	l	d*	d_1	c	Материал	Масса, кг
А14Б 513.004	1	155	—	10	—	—	Круг 10 ГОСТ 2590-88 / Ст.3 ГОСТ 535-88	0,095
-01		260	—	12	—	—	Круг 12 ГОСТ 2590-88 / Ст 3 ГОСТ 535-88	0,23
-02		261	—		—	—		0,32
-03		184	—	16	—	—	Круг 16 ГОСТ 2590-88 / Ст.3 ГОСТ 535-88	0,28
-04		176	—		—	—		0,27
-05		254	—		—	—		0,49
-06		234	—	16	—	—		0,37
-07	2	140	90	10	M10-6g	1,5	Круг 10 ГОСТ 2590-88 / Ст 3 ГОСТ 535-88	0,086
-08		135	100	12	M12-6g	1,8	Круг 12 ГОСТ 2590-88 / Ст 3 ГОСТ 535-88	0,11
-09		220	130	16	M16-6g	2,0	Круг 16 ГОСТ 2590-88 / ВСт3 ГОСТ 535-88	0,34

1.* Размеры для справок
2 h14

Изм	Лист	№ докум	Подп.	Дата
Разраб.		Щершакова		
Пров.		Крупник		
Рук. груп.		Крупник		
Гл. спец.				
Н. контр.		Лейтес		
Утв.		Спивак		

А14Б 513.004

Тяга

Лит.	Масса	Масштаб
И	см табл	–

Лист | Листов 1

Смотри табл.

САНТЕХНИИПРОЕКТ

25206-02 52 Формат А3

Инв. № подл | Подп и дата | Взам инв № | Инв № дубл. | Подп и дата

Серия 5.900 – 7 Выпуск 1

ООО "Изополимет Плюс" - https://izopolimet.by

Серия 5.900.-7 выпуск 1

А14Б 513.005

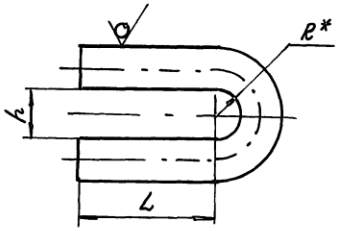

Обозначение	Размеры, мм			Материал	Масса, кг
	L	h	R*		
А14Б513.005	35±0,31	13+0,43	6,5	Круг 10 ГОСТ 2590-88 / Ст. 3 ГОСТ 535-88	0,056
-01	45±0,31	15+0,43	7,5	Круг 12 ГОСТ 2590-88 / Ст 3 ГОСТ 535-88	0,11
-02	55±0,37	20+0,52	10	Круг 16 ГОСТ 2590-88 / Ст. 3 ГОСТ 535-88	0,24

* Размер для справок

Изм	Лист	№ докум	Подп	Дата	А14Б 513.005			
Разраб.		Шершакова			Ушко	Лит И	Масса см. табл.	Масштаб —
Пров.		Крупник				Лист	Листов 1	
Рук гр.		Крупник						
Гл спец								
Н контр.		Лейтес			см. табл.	САНТЕХНИИПРОЕКТ		
Утв		Спивак						

Подп и дата | Инв. № под | Взам. инв. № | Подп и дата | Инв № под

Копировал | Формат А4

А14Б 513.006

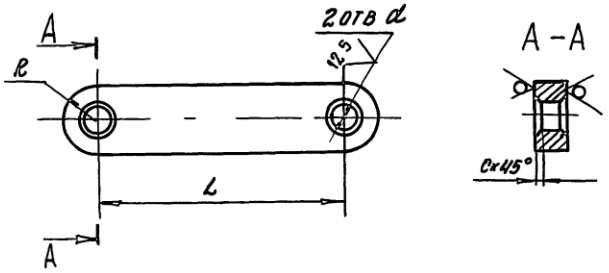

Обозначение	Размеры, мм				Материал	Масса, кг
	L	d	R	C		
А14Б513.006	125	14+0,43	18	2	Лист 8,0 ГОСТ 19903-74 / Ст. 3 ГОСТ 14637-89	0,32
-01	150	20+0,52	26	3	Лист 12,0 ГОСТ 19903-74 / Ст. 3 ГОСТ 14637-89	0,86

Неуказанные предельные отклонения размеров: $\pm \frac{t_2}{2}$

Изм	Лист	№ докум	Подп	Дата	А14Б 513.006			
Разраб.		Шершакова			Серьга	Лит И	Масса см табл	Масштаб —
Пров.		Крупник				Лист	Листов 1	
Рук гр.		Крупник						
Гл. спец								
Н. контр.		Лейтес			см. табл	САНТЕХНИИПРОЕКТ		
Утв.		Спивак						

Подп и дата | Инв. № дубл | Взам инв № | Подп. и дата | Инв № под

Копировал 25206-02 53 Формат А4

Инв. № подл.	Подп. и дата	Взам. инв. №	Инв. № дубл.	Подп. и дата

Серия 5.900-7 Выпуск 1

Формат	Зона	Поз.	Обозначение	Наименование	Кол. на исполн. А146514.000- —	01	02	03							Примечание
				Документация											
А3			А146514.000СБ	Сборочный чертеж											
				Сборочные единицы											
А4		1	А146513.020	Подвеска	1										
			—01	Подвеска		1									
			—02	Подвеска			1								
			—03	Подвеска				1							
А4		2	А146514.010	Кронштейн	1										
			—01	Кронштейн		1									
			—02	Кронштейн			1								
			—03	Кронштейн				1							

Изм.	Лист	№ докум.	Подп.	Дата	А146514.000		
Разраб.		Шершнева			Опора подвижная двухрядная	Лит.	Лист	Листов
Пров.		Крупник				И	1	2
Рук. гр. П		Крупник				САНТЕХНИИПРОЕКТ		
Н. контр.		Лейтес						
Утв.		Спивак						

Копировал: Формат А4

Инв. № подл.	Подп. и дата	Взам. инв. №	Инв. № дубл.	Подп. и дата

Формат	Зона	Поз.	Обозначение	Наименование	Кол. на исполн. А146514.000- —	01	02	03							Примечание
				Детали											
А4		3	А146505.001	Хомут	1										
			—01	Хомут		1									
			—02	Хомут			1								
			—03	Хомут				1							
А4		4	А146505.002	Подушка	1										
			—01	Подушка		1									
			—02	Подушка			1								
			—03	Подушка				1							
				Стандартные изделия											
		5		Гайка М10-6Н.5 ГОСТ 5915-70	4										
				Гайка М12-6Н.5 ГОСТ 5915-70		4	4	4							
		6		Гайка М10-6Н.5 ГОСТ 5915-70	2	2									
				Гайка М12-6Н.5 ГОСТ 5915-70			2	2							

Изм.	Лист	№ докум.	Подп.	Дата	А146514.000	Лист 2

Копировал: Формат А4

25206-02 54

А14Б 514.000 СБ

Серия 5.900-7 Выпуск 1

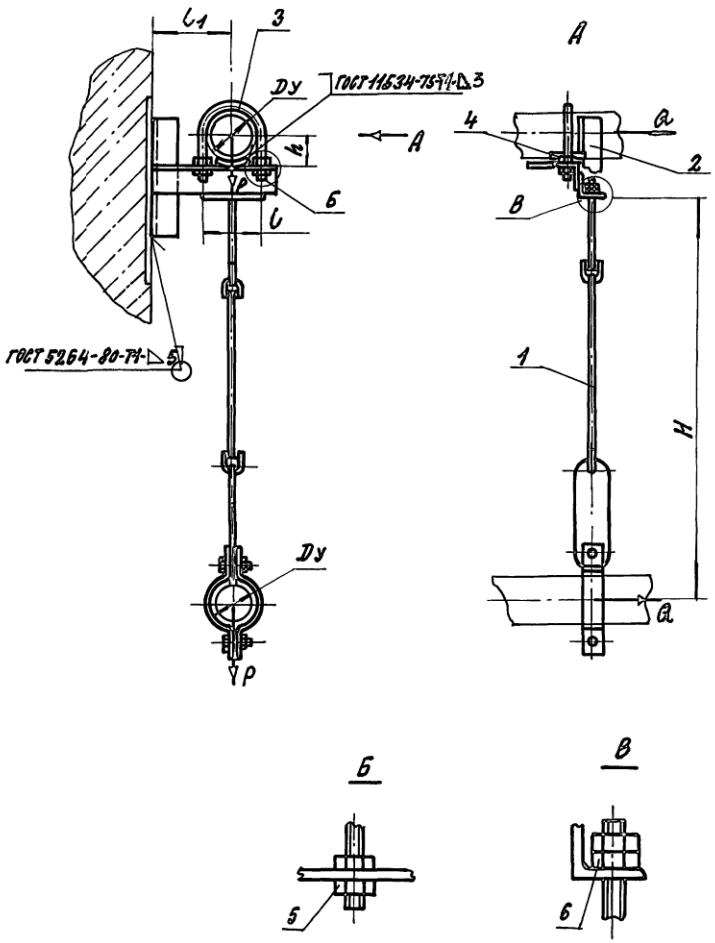

Обозначение	Условный проход Ду, мм	Допускаемые нагрузки, кг		Размеры, мм				Масса, кг
		Вертикальн.	Горизонтал.					
		P	Q	H	L	L1	h	
А14Б 514.000	50	40	12	500	70	100	32	2.50
-01	65	56	17		90	120	41	3.00
-02	80	72	22	620	106	130	48	3.50
-03	100	120	36	640	122	140	57	5.00

Размеры для справок.

Изм.	Лист	№ докум.	Подп.	Дата	А14Б 514 000 СБ			
Разраб.	Шершакова				Опора подвижная двухрядная	Лит.	Масса	Масштаб
Пров.	Крупник					И	См. табл.	—
Нач. гр.	Крупник					Лист	Листов 1	
Гл. спец.								
Н. контр.	Лейтес					САНТЕХНИИПРОЕКТ		
Утв.	Спивак							

Инв. № подл. | Подп. и дата | Взам. инв. № | Инв. № дубл. | Подп. и дата

Копировал: 25206-02 55 Формат А3

Инв. № подл.	Подп. и дата	Взам. инв. №	Инв. № дубл.	Подп. и дата

Серия 5.900 – 7 выпуск 1

Формат	Зона	Поз.	Обозначение	Наименование	Кол. на исполн. А14Б514.010- —	01	02	03	Примечание
				Документация					
А3			А14Б514.010СБ	Сборочный чертеж					
				Детали					
А4		1	А14Б506.001	Косынка	1	1	1		
			-01	Косынка				1	
А4		2	А14Б513.002	Косынка	2				
			-01	Косынка		2			
			-02	Косынка			2		
			-03	Косынка				2	
А4		3	А14Б514.001	Перекладина	1				
			-01	Перекладина		1			

Изм.	Лист	№ докум.	Подп.	Дата	А14Б514.010			
Разраб.		Шершакова			Кронштейн	Лит.	Лист	Листов
Пров.		Крупник				И	1	2
Рук. гр.		Крупник				САНТЕХНИИПРОЕКТ		
Н. контр.		Лейтес						
Утв.		Сливак						

Копировал Формат А4

Инв. № подл.	Подп. и дата	Взам. инв. №	Инв. № дубл.	Подп. и дата

Формат	Зона	Поз.	Обозначение	Наименование	Кол. на исполн. А14Б514.010- —	01	02	03	Примечание
А4		3	А14Б514.001-02	Перекладина			1		
			-03	Перекладина				1	
		4	-04	Перекладина	1				
			-05	Перекладина		1			
			-06	Перекладина			1		
			-07	Перекладина				1	
		5	-08	Перекладина	1				
			-09	Перекладина		1			
			-10	Перекладина			1		
			-11	Перекладина				1	

Изм.	Лист	№ докум.	Подп.	Дата	А14Б514.010	Лист 2

Копировал Формат А4

25206-02 Зб

А 14Б 514.010СБ

Серия 5.900 — 7 выпуск 1

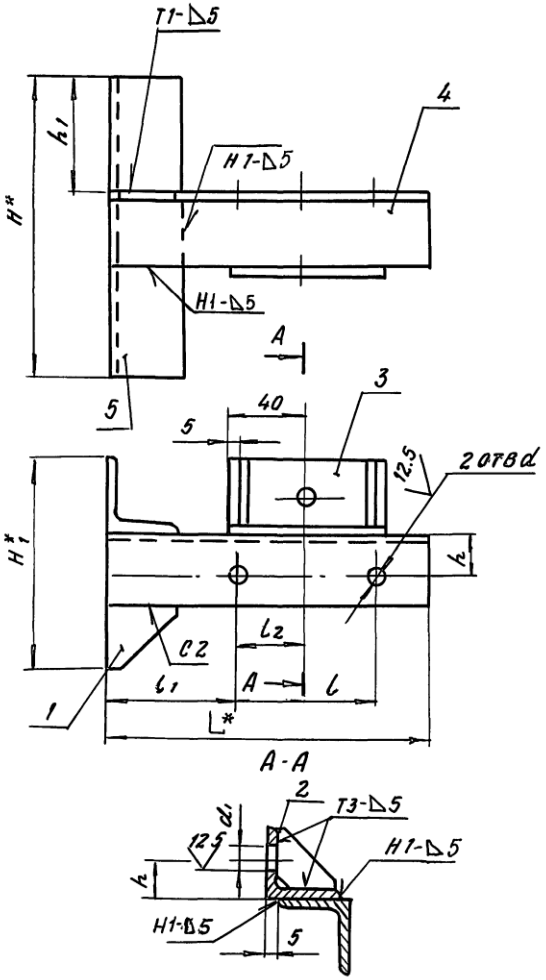

Обозначение	Размеры, мм										Масса, кг
	H*	H1*	h	h1	L*	l	l1	l2	d	d1	
А14Б 514 010	150	108	20	57	160	70	65	35	12	12	0.9
-01		135	25	52,5	190	90	75	45	14		1.13
-02		150	30	50	210	106	77	53		14	1.47
-03	200	189	35	435	225	122	79	61			2.76

1 * Размеры для справок

2 $\pm \frac{t2}{2}$

3. Сварные швы по ГОСТ 5264-80.

Изм.	Лист	№ докум.	Подп.	Дата	А 14Б 514.010 СБ		
Разраб.	Шершакова				Кронштейн	Лит.	Масса	Масштаб
Пров.	Крупняк					М	см табл.	—
Нач. гр.	Крупняк					Лист	Листов 1	
Гл. спец.								
Н. контр.	Лейтес					САНТЕХНИИПРОЕКТ		
Утв.	Сливак							

Инв. № подл. | Подп. и дата | Взам. инв. № | Инв. № дубл. | Подп. и дата

Копировал 25206-02 57 Формат А4

ООО "Изополимет Плюс" - https://izopolimet.by

Инв. № подл	Подп. и дата	Взам. инв. №	Инв. № дубл.	Подп. и дата

Серия 5.900 — 7 Выпуск 1

Формат	Зона	Поз.	Обозначение	Наименование	Кол. на исполн. А14Б 515.000-										Примечание
					–	01	02	03	04	05	06	07	08	09	
				Документация											
А3			А14Б 515.000 СБ	Сборочный чертеж											
				Сборочные единицы											
А4		1	А14Б 513.020-03	Подвеска	1	1	1	1							
			-04	Подвеска					1	1	1	1			
			-07	Подвеска									1	1	
А4		2	А14Б 515.010	Кронштейн	1				1						
			-01	Кронштейн		1				1					
			-02	Кронштейн			1								
			-03	Кронштейн				1							
			-04	Кронштейн							1			1	

Исполнения 10...19 см листы 3,4
20...27 см листы 5,6

Изм.	Лист	№ докум.	Подп.	Дата	А14Б 515.000			
Разраб.		Шершакова			Опора подвижная двухрядная	Лит.	Лист	Листов
Пров.		Крупник					1	6
Рук. груп.		Крупник				САНТЕХНИИПРОЕКТ		
Н. контр.		Лейтес						
Утв.		Спивак						

Формат А4

Инв. № подл	Подп. и дата	Взам. инв. №	Инв. № дубл.	Подп. и дата

Формат	Зона	Поз.	Обозначение	Наименование	Кол. на исполн. А14Б 515.000-										Примечание
					–	01	02	03	04	05	06	07	08	09	
А4		2	А14Б 515.010-05	Кронштейн								1			
			-06	Кронштейн									1		
			-07	Кронштейн										1	
				Детали											
А4		3	А14Б 505.001-04	Хомут	1				1						
			-05	Хомут		1				1			1		
			-06	Хомут			1				1			1	
			-07	Хомут				1				1			
А4		4	А14Б 505.002-04	Подушка	1				1				1		
			-05	Подушка		1				1				1	
			-06	Подушка			1				1				
			-07	Подушка				1				1			
				Стандартные изделия											
		5		Гайка М16-6Н.5 ГОСТ 5915-70	4	4			4	4			4		
				Гайка М20-6Н.4 ГОСТ 5915-70			4	4			4	4		4	
		6		Гайка М16-6Н.5 ГОСТ 5915-70	2	2	2	2	2	2	2	2	2	2	
		7		Шайба 16.02 ГОСТ 10906-78	2	2			2	2			2		
				Шайба 20.02 ГОСТ 10906-78			2	2			2	2		2	

Изм.	Лист	№ докум.	Подп.	Дата	А14Б 515.000	Лист 2

Формат А4

25206-02 58

Инв. № подл.	Подп. и дата	Взам. инв. №	Инв. № дубл.	Подп. и дата

Серия 5.900 – 7 выпуск 1

Формат	Зона	Поз.	Обозначение	Наименование	Кол. на исполн. А14Б 515.000- 10	11	12	13	14	15	16	17	18	19	Примечание
				Документация											
А3			А14Б 515.000 СБ	Сборочный чертеж											
				Сборочные единицы											
А4		1	А14Б 513.020-07	Подвеска	1										
			-06	Подвеска		1	1								
			-07	Подвеска				1							
			-03	Подвеска					1	1	1	1			
			-04	Подвеска									1	1	
А4		2	А14Б 515.010-05	Кронштейн	1										
			-07	Кронштейн		1									
			-08	Кронштейн			1								
			-09	Кронштейн				1							
			-10	Кронштейн					1				1		
			-11	Кронштейн						1				1	
			-12	Кронштейн							1				

Изм.	Лист	№ докум.	Подп.	Дата	А14Б 515.000	Лист 3

Формат А4

Инв. № подл.	Подп. и дата	Взам. инв. №	Инв. № дубл.	Подп. и дата

Формат	Зона	Поз.	Обозначение	Наименование	Кол. на исполн. А14Б 515.000- 10	11	12	13	14	15	16	17	18	19	Примечание
А4		2	А14Б 515.010-13	Кронштейн								1			
				Детали											
А4		3	А14Б 505.001-07	Хомут	1		1	1			1				
			-06	Хомут		1						1			
			-04	Хомут					1				1		
			-05	Хомут						1				1	
А4		4	А14 505.002-07	Подушка	1		1	1			1				
			-06	Подушка		1						1			
			-04	Подушка					1				1		
			-05	Подушка						1				1	
				Стандартные изделия											
		5		Гайка М20-6Н.4 ГОСТ 5915-70	4	4	4	4			4	4			
				Гайка М16-6Н 5 ГОСТ 5915-70					4	4			4	4	
		6		Гайка М16-6Н 5 ГОСТ 5915-70	2	2	2	2	2	2	2	2	2	2	
		7		Шайба 20 02 ГОСТ 10906-78	2	2	2	2			2	2			
				Шайба 16 02 ГОСТ 10906-78					2	2			2	2	

Изм.	Лист	№ докум.	Подп.	Дата	А14Б 515.000	Лист 4

Формат А4

29206-02 59

Инв № подл.	Подп. и дата	Взам инв №	Инв № дубл.	Подп и дата

Серия 5.900 – 7 Выпуск 1

Формат	Зона	Поз.	Обозначение	Наименование	Кол на исполн. А14Б 515.000- 20	21	22	23	24	25	26	27			Примечание
				Документация											
А3			А14Б 515 000 СБ	Сборочный чертеж											
				Сборочные единицы											
А4		1	А14Б 513.020-04	Подвеска	1	1									
			-05	Подвеска			1	1	1						
			-06	Подвеска						1	1				
			-07	Подвеска								1			
А4		2	А14Б 515.010-14	Кронштейн	1										
			-15	Кронштейн		1		1							
			-16	Кронштейн			1		1						
			-17	Кронштейн						1					
			-18	Кронштейн							1				
			-19	Кронштейн								1			

Изм	Лист	№ докум	Подп	Дата	А14Б 515.000	Лист 5

Формат А4

Инв № подл.	Подп и дата	Взам инв №	Инв № дубл	Подп и дата

Формат	Зона	Поз.	Обозначение	Наименование	Кол на исполн А14Б 515.000- 20	21	22	23	24	25	26	27			Примечание
				Детали											
А4		3	А14Б 505.001-06	Хомут	1			1		1					
			-07	Хомут		1			1		1	1			
			-05	Хомут			1								
А4		4	А14Б 505 002-06	Подушка	1			1		1					
			-07	Подушка		1			1		1	1			
			-08	Подушка			1								
				Стандартные изделия											
		5		Гайка М20-6Н.4 ГОСТ 5915-70	4	4		4	4	4	4	4			
				Гайка М16-6Н.5 ГОСТ 5915-70			4								
		6		Гайка М16-6Н.5 ГОСТ 5915-70	2	2	2	2	2	2	2	2			
		7		Шайба 20.02 ГОСТ 10906-78	2	2		2	2	2	2	2			
				Шайба 16.02 ГОСТ 10906-78			2								

Изм	Лист	№ докум	Подп.	Дата	А14Б 515.000	Лист 6

Формат А4

25206-02 60

59

Серия 5.900-7 выпуск 1

А14Б 515.000 СБ

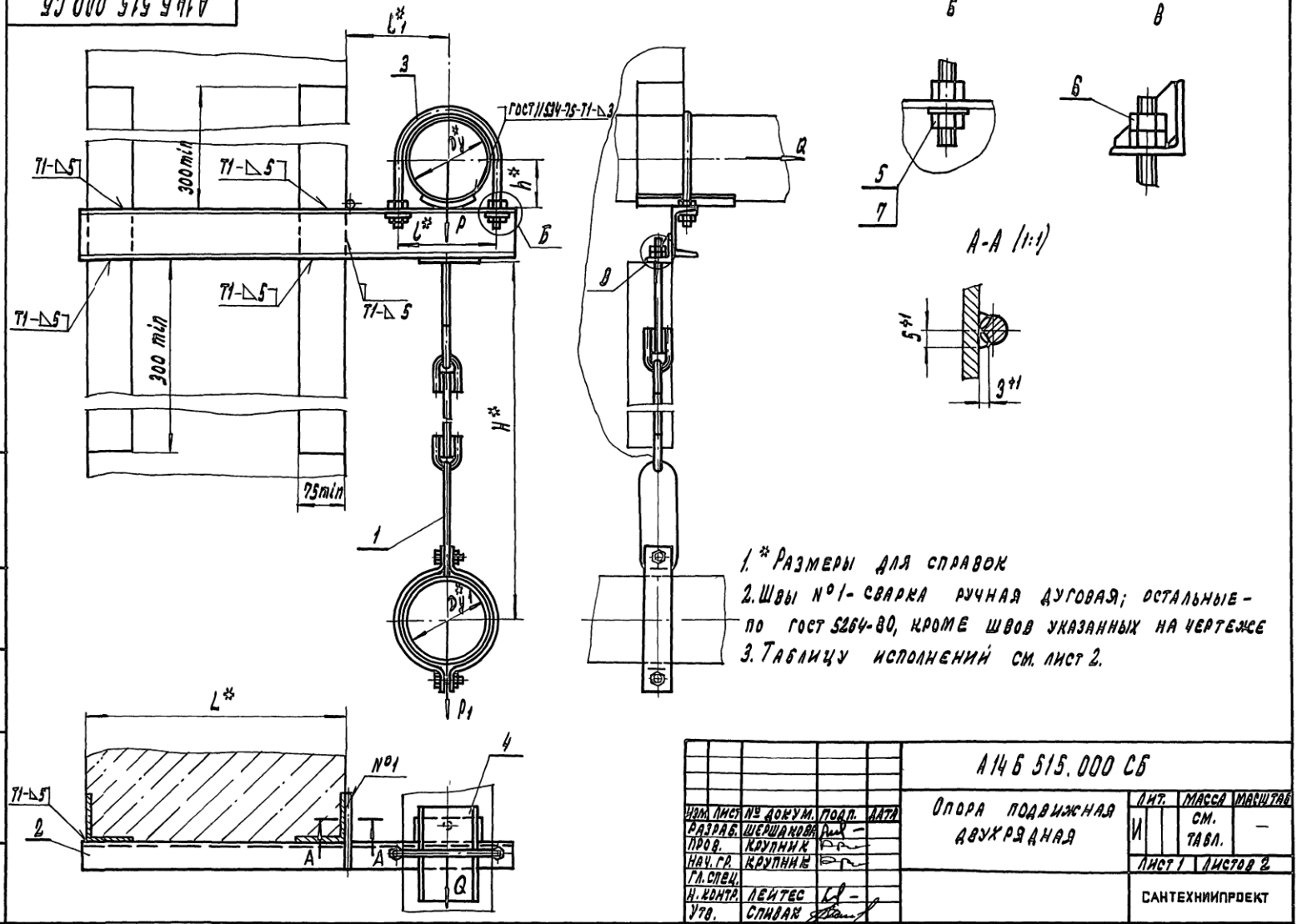

1. * Размеры для справок
2. Швы №1 - сварка ручная дуговая; остальные - по ГОСТ 5264-80, кроме швов указанных на чертеже
3. Таблицу исполнений см. лист 2.

Изм.	Лист	№ докум.	Подп.	Дата	А14Б 515.000 СБ			
Разраб.		Шершакова			Опора подвижная двухрядная	Лит.	Масса	Масштаб
Пров.		Крупник				И	см. табл.	—
Нач. гр.		Крупник				Лист 1	Листов 2	
Гл. спец.								
Н. контр.		Лейтес				Сантехниипроект		
Утв.		Спивак						

Инв. № подл. | Подп. и дата | Взам. инв. № | Инв. № дубл. | Подп. и дата

Копировал: 25206-02 61 Формат А3

А14 Б515 000 СБ

Обозначение	Условный проход, мм D_y^*	D_{y1}^*	Допускаемые нагрузки, кг: вертикальн. P	P_1	горизонтальн. Q	Размеры, мм: L^*	l^*	l_4^*	H^*	h^*	Масса, кг
А14 Б515 000	125	100	175	120	52	400	150	155	640	70	8.1
-01	150		266		80		180	170		83	9.5
-02	200		590		177		242	200		113	13.9
-03	250		840		252		298	240		140	16.6
-04	125	125	175	175	52		150	155	680	70	9.6
-05	150		266		80		180	170		83	11.0
-06	200		590		177		242	200		113	16.8
-07	250		840		252		298	240	690	140	20.3
-08	150	250	266	266	80		180	170		83	12.3
-09	200		590		177		242	200		113	16.9
-10	250		840		252		298	240		140	20.4
-11	200	200	590	590	177		242	200	800	113	21.7
-12	250		840		252		298	240		140	26.0
-13		250		840							
-14	125	100	175	120	52	600	150	155	640	70	9.5
-15	150		266		80		180	170		83	11.2
-16	200		590		177		242	200		113	15.3
-17	250		840		252		298	240		140	19.9
-18	125	125	175	175	52		150	155	680	70	11.0
-19	150		266		80		180	170		83	12.7
-20	200		590		177		242	200		113	19.7
-21	250		840		252		298	240		140	23.3
-22	150	150	266	266	80		180	170	690	83	14.4
-23	200		590		177		242	200		113	21.8
-24	250		840		252		298	240		140	16.9
-25	200	200	590	590	177		242	200	800	113	24.9
-26	250		840		252		298	240		140	29.7
-27		250		840							30.2

Серия 5.900-7 Выпуск 1

Инв. № подл. | Подп. и дата | Взам. инв. № | Инв. № дубл. | Подп. и дата

Изм.	Лист	№ докум.	Подп.	Дата	А14 Б515 000 СБ	Лист 2

Копировал 25206-02 62 Формат А3

ООО "Изополимет Плюс" - https://izopolimet.by

Инв № подл	Подп и дата	Взам инв №	Инв № дубл	Подп. и дата

Серия 5.900 — 7 Выпуск 1

Формат	Зона	Поз.	Обозначение	Наименование	Кол на исполн. А14Б 515.010-										Примечание
					-	01	02	03	04	05	06	07	08	09	
				Документация											
А3			А14Б 515.010 СБ	Сборочный чертеж											
				Детали											
А4		1	А14Б 505.006	Упор	1										
			-04	Упор		1									
			-05	Упор			1								
			-06	Упор				1		1		1			
			-02	Упор					1						
			-01	Упор							1				
			-03	Упор									1		

Исполнения 10...19 - см. листы 3,4.

Изм	Лист	№ докум	Подп	Дата	А14Б 515.010		
Разраб.		Шершакова			Кронштейн	Лит	Лист 1 / Листов 4
Пров.		Крупнин				ИП	
Рук. груп.		Крупнин				САНТЕХНИИПРОЕКТ	
Н. контр.		Лентес					
Утв		Спивак					

Формат А4

Инв № подл	Подп и дата	Взам инв №	Инв. № дубл.	Подп и дата

Формат	Зона	Поз.	Обозначение	Наименование	Кол на исполн А14Б 515.010-										Примечание
					-	01	02	03	04	05	06	07	08	09	
А4		1	А14Б 505.006-07	Упор										1	
А4		2	А14Б 513.002-02	Косынка	2	2	2	2	2	2	2	2	2	2	
А4		3	А14Б 515.001	Накладка	1	1	1	1	1	1	1	1	1	1	
А4		4	А14Б 515.002	Перекладина	1										
			-01	Перекладина		1									
			-02	Перекладина			1								
			-03	Перекладина				1							
			-04	Перекладина					1						
			-05	Перекладина						1					
			-06	Перекладина							1				
			-07	Перекладина								1			
			-08	Перекладина									1		
			-09	Перекладина										1	

Изм	Лист	№ докум	Подп	Дата	А14Б 515.010	Лист 2

Формат А4

25206-02 63

Инв. № подл.	Подп. и дата	Взам. инв. №	Инв. № дубл.	Подп. и дата

Серия 5.900 – 7 выпуск 1

Формат	Зона поз.	Обозначение	Наименование	Кол. на исполн. А14Б 515.010										Примечание
				10	11	12	13	14	15	16	17	18	19	
			Документация											
А3		А14Б 515.010 СБ	Сборочный чертеж											
			Детали											
А4	1	А14Б 505 006	Упор	1										
		-04	Упор		1									
		-05	Упор			1								
		-06	Упор				1		1		1			
		-07	Упор					1					1	
		-02	Упор							1				
		-03	Упор									1		
А4	2	А14Б 513.002-02	Косынка	2	2	2	2	2	2	2	2	2	2	
А4	3	А14Б 515.001	Накладка	1	1	1	1	1	1	1	1	1	1	
	4	А14Б 515.002-10	Перекладина	1										
		-11	Перекладина		1									

Изм.	Лист	№ докум.	Подп.	Дата	А14Б 515.010	Лист 3

Формат А4

Инв. № подл.	Подп. и дата	Взам. инв. №	Инв. № дубл.	Подп. и дата

Формат	Зона поз.	Обозначение	Наименование	Кол. на исполн. А14Б 515.010-										Примечание
				10	11	12	13	14	15	16	17	18	19	
А4	4	А14Б 515.002-12	Перекладина			1								
		-13	Перекладина				1							
		-14	Перекладина					1						
		-15	Перекладина						1					
		-16	Перекладина							1				
		-17	Перекладина								1			
		-18	Перекладина									1		
		-19	Перекладина										1	

Изм.	Лист	№ докум.	Подп.	Дата	А14Б 515.010	Лист 4

Формат А4

25206-02 64

А14 6515.010СБ

Серия 5.900-7 выпуск 1

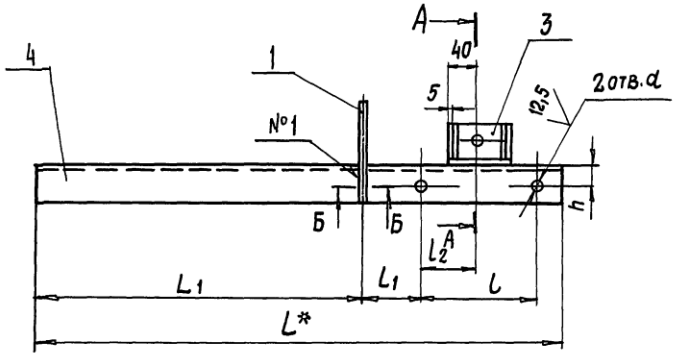

Б-Б (1:1)

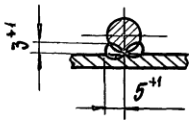

А-А (1:2)

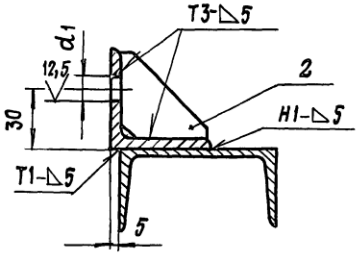

Обозначение	Размеры, мм								Масса, кг
	L*	L_1	l	l_1	l_2	h	d	d_1	
А14Б515.010	670	415	150	80	75	25	18	14	5,10
– 01	700		180		90	30			6,40
– 02	770		242	79	121	35	22		9,80
– 03	840		298	91	149	40			11,00
– 04	770		242	79	121	35		18	11,25
– 05	840		298	91	149	40			13,10

продолжение

Обозначение	Размеры, мм								Масса, кг
	L*	L_1	l	l_1	l_2	h	d	d_1	
А14Б515.010-06	700	415	180	80	90	30	18	18	7,66
– 07	770		242	79	121	40	22		12,91
– 08	840		298	91	149	45			15,75
– 09						50			16,90
– 10	870	615	150	80	75	25	18	14	6,50
– 11	900		180		90	30			8,10
– 12	970		242	79	121	35			12,24
– 13	1040		298	91	149	40	22		14,25
– 14	970		242	79	121	35		18	14,10
– 15	1040		298	91	149	40			16,15
– 16	900		180	80	99	30	18		9,74
– 17	970		242	79	121	40			16,17
– 18	1040		298	91	149	45	22		19,43
– 19						50			21,10

1.* Размер для справок

2. Н14; $\pm \frac{t2}{2}$

3. Швы №1 - сварка ручная дуговая; остальные - по ГОСТ 5264-80

Изм	Лист	№ докум.	Подп.	Дата	А14Б515.010СБ			
Разраб		Шершакова			Кронштейн	Лит. И	Масса См. табл	Масштаб —
Пров.		Крупник				Лист	Листов 1	
Нач гр.		Крупник				Сантехниипроект		
Гл.спец.								
Н контр		Лейтес						
Утв		Спивак						

Копировал 25206-02 65 Формат А3

Инв.№ подл | Подп. и дата | Взам. инв.№ | Инв.№ дубл | Подп. и дата

ООО "Изополимет Плюс" - https://izopolimet.by

А206515.0002

Серия 5.900-7 Выпуск 1

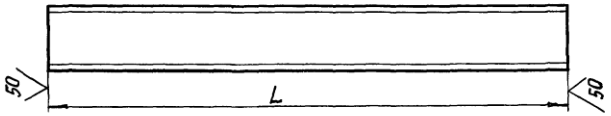

Обозначение	L, мм	Материал		Масса кг
А14Б515.002	670-2	Швеллер	8 ГОСТ 8240-89 / Ст.3 ГОСТ 535-88	4,72
– 01	700-2	Швеллер	10 ГОСТ 8240-89 / Ст.3 ГОСТ 535-88	6,00
– 02	770-2	Швеллер	14 ГОСТ 8240-89 / Ст.3 ГОСТ 535-88	9,40
– 03	840-2,3	Швеллер	18 ГОСТ 8240-89 / Ст.3 ГОСТ 535-88	10,60
– 04	770-2	Швеллер	16 ГОСТ 8240-89 / Ст.3 ГОСТ 535-88	10,90
– 05	840-2,3	Швеллер	16а ГОСТ 8240-89 / Ст.3 ГОСТ 535-88	12,70
– 06	700-2	Швеллер	12 ГОСТ 8240-89 / Ст.3 ГОСТ 535-88	7,30
– 07	770-2	Швеллер	18 ГОСТ 8240-89 / Ст.3 ГОСТ 535-88	12,50
– 08	840-2,3	Швеллер	20 ГОСТ 8240-89 / Ст.3 ГОСТ 535-88	15,40
– 09		Швеллер	22 ГОСТ 8240-89 / Ст.3 ГОСТ 535-88	16,50
– 10	870-2,3	Швеллер	8 ГОСТ 8240-89 / Ст.3 ГОСТ 535-88	6,13
– 11	900-2,3	Швеллер	10 ГОСТ 8240-89 / Ст.3 ГОСТ 535-88	7,70
– 12	970-2,3	Швеллер	14 ГОСТ 8240-89 / Ст 3 ГОСТ 535-88	11,90
– 13	1040-2,6	Швеллер	18 ГОСТ 8240-89 / Ст.3 ГОСТ 535-88	13,90
– 14	970-2,3	Швеллер	16 ГОСТ 8240-89 / Ст 3 ГОСТ 535-88	13,70

Продолжение

Обозначение	L, мм	Материал		Масса, кг
А14Б515.002 – 15	1040-2,6	Швеллер	16а ГОСТ 8240-89 / Ст.3 ГОСТ 535-88	15.80
– 16	900-2,3	Швеллер	12 ГОСТ 8240-89 / Ст.3 ГОСТ 535-88	9.40
– 17	970-2,3	Швеллер	18 ГОСТ 8240-89 / Ст.3 ГОСТ 535-88	15.80
– 18	1040-2,3	Швеллер	20 ГОСТ 8240-89 / Ст 3 ГОСТ 535-88	19.00
– 19		Швеллер	22 ГОСТ 8240-89 / Ст.3 ГОСТ-535-88	20.70

Изм.	Лист	№ докум.	Подп.	Дата	А14Б 515.0002
Разраб.		Шершакова			Перекладина
Пров.		Крупник			Лист: И; Масса: См. табл.; Масштаб: —
Нач.гр.		Крупник			Листов 1
Гл спец					См. табл.
Н контр		Лейтес			Сантехниипроект
Утв.		Спивак			

Инв.№ подл | Подп. и дата | Взам. инв.№ | Инв.№ дубл | Подп. и дата

ООО "Изополимет Плюс" - https://izopolimet.by

Инв. № под.	Подп. и дата	Взам. инв. №	Инв. № дубл.	Подп. и дата

Серия 5.900-7 выпуск 1

Форм.	Зона	Поз.	Обозначение	Наименование	Кол. на исполн. А14Б 516.000- —	01	Примечание
				Документация			
А3			А14Б516.000СБ	Сборочный чертеж			
				Сборочные единицы			
А4		1	А14Б516.010	Кронштейн	1	1	
				Детали			
А4		2	А14Б505.001	Хомут	3		
			-01	Хомут		3	
А4		3	А14Б505.002	Подушка	3		
			-01	Подушка		3	

Изм.	Лист	№ докум.	Подп.	Дата				
Разраб.		Шершаков			А14Б 516.000			
Пров.		Крупник			Опора подвижная трехрядная.	Кит.	Лист	Листов
Рук. гр.		Крупник				И	1	2
Н. контр.		Лейтес				Сантехниипроект		
Утв.		Спивак						

Копировал: Формат А4

Инв. № под.	Подп. и дата	Взам. инв. №	Инв. № дубл.	Подп. и дата

Форм.	Зона	Поз.	Обозначение	Наименование	Кол. на исполн. А14Б 516.000- —	01	Примечание
				Стандартные изделия			
		4		Гайка М10-6Н.5 ГОСТ 5915-70	12		
				Гайка М12-6Н.5 ГОСТ 5915-70		12	

Изм.	Лист	№ докум.	Подп.	Дата	А14Б 516.000	Лист 2

Копировал: Формат А4

20-90252 67

А146516.000СБ

Серия 5.900-7 выпуск 1

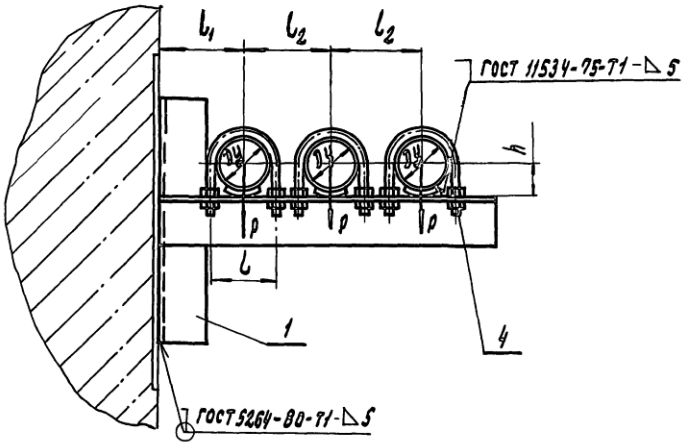

Обозначение	Условный проход Dy, мм	Допускаемые нагрузки, кгс		Размеры, мм				Масса, кг
		вертикальн.	горизонтальн.					
		P	Q	l	l_1	l_2	h	
А146516.000	50	40	12	70	90	90	32	4,0
-01	65	56	17	90	100	110	41	6,0

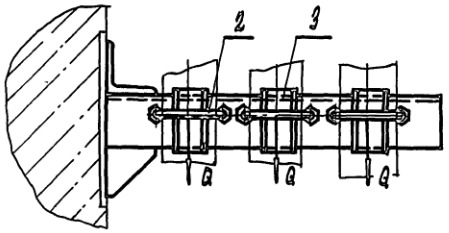

Размеры для справок

					А146516.000СБ			
Изм.	Лист	№ докум.	Подп.	Дата	Опора подвижная трехрядная	Лит.	Масса	Масштаб
Разраб.		Шершакова				И	см. табл.	—
Пров.		Крупник				Лист	Листов 1	
Нач. гр.		Крупник						
Гл. спец.						Сантехниипроект		
Н. контр.		Лейтес						
Утв.		Сливак						

Инв. № подл. | Подп. и дата | Взам. инв. № | Инв. № дубл. | Подп. и дата

Копировал: 25206-02 68 Формат А3

ООО "Изополимет Плюс" - https://izopolimet.by

Серия 5.900 – 7 выпуск 1

Инв № подл.	Подп. и дата	Взам. инв. №	Инв. № дубл.	Подп. и дата

Формат	Зона	Поз.	Обозначение	Наименование	Кол. на исполн. А14Б516.000-		Примечание
					–	01	
				Документация			
А3			А14Б516.010СБ	Сборочный чертеж	X	X	
				Детали			
А4		1	А14Б507.001	Косынка	1		
			-01	Косынка		1	
А4		2	А14Б516.001	Перекладина	1		
			-01	Перекладина		1	
		3	-02	Перекладина	1		
			-03	Перекладина		1	

Изм.	Лист	№ докум.	Подп.	Дата
Разраб.		Шершакова		
Пров.		Крупник		
Рук. гр.		Крупник		
Н. контр.		Лейтес		
Утв.		Спивак		

А14Б516.010

Кронштейн

Лит.	Лист	Листов
И		1

САНТЕХНИИПРОЕКТ

Копировал

Формат А4

А14Б508.001

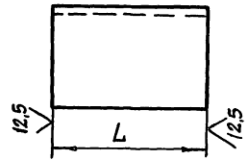

Обозначение	L, мм	Материал	Масса, кг
А14Б.508.001	$230_{-1,3}$	Уголок $\frac{50\times5\ \text{ГОСТ}\ 8509\text{-}86}{\text{СТ}\ 3\ \text{ГОСТ}\ 535\text{-}88}$	0,94
-01	$294_{-1,3}$	Уголок $\frac{75\times6\ \text{ГОСТ}\ 8509\text{-}86}{\text{СТ}\ 3\ \text{ГОСТ}\ 535\text{-}88}$	1,8

Изм.	Лист	№ докум.	Подп.	Дата
Разраб.		Шершакова		
Пров.		Крупник		
Рук. гр.		Крупник		
Гл. спец.				
Н. контр.		Лейтес		
Утв.		Спивак		

А14Б508.001

Перекладина

Лит	Масса	Масштаб
И	См. табл.	—

Лист | Листов 1

См. табл

САНТЕХНИИПРОЕКТ

Инв № подл. | Подп. и дата | Взам. инв. № | Инв № дубл. | Подп. и дата

Копировал 25206-02 69 Формат А4

ООО "Изополимет Плюс" - https://izopolimet.by

А14Б 516.010 СБ

Серия 5.900 – 7 выпуск 1

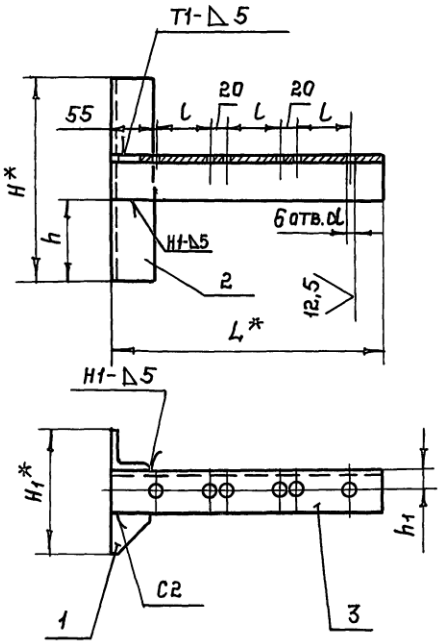

Обозначение	Размеры, мм							Масса, кг
	H*	H1*	h	h1	L*	l	d	
А14Б516.010	250	150	100	30	340	70	$12^{+0,43}$	3,83
-01	350	225	137,5	45	390	90	$14^{+0,43}$	5,50

1* Размеры для справок

2 $\pm^{t2}_{2}$

3. Сварные швы по ГОСТ 5264-80.

Изм.	Лист	№ докум.	Подп.	Дата	А14Б.516.010 СБ			
Разраб.		Шершакова			Кронштейн	Лит.	Масса	Масштаб
Пров.		Крупник				И	См. табл.	—
Нач.гр.		Крупник				Лист	Листов 1	
Гл.спец.								
Н.контр.		Пейтес				Сантехниипроект		
Утв.		Спивак						

Копировал: 25206-02 70 Формат А3

Инв.№ подл. | Подп. и дата | Взам. инв.№ | Инв.№ дубл. | Подп. и дата

Серия 5.900-7 Выпуск 1

А14Б516 001

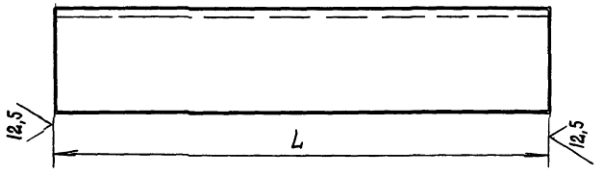

Обозначение	L, мм	Материал	Масса, кг
А14Б516 001	$250_{-1,3}$	Уголок $\frac{50\times5\ ГОСТ\ 8509-86}{Ст\ 3\ ГОСТ\ 535-88}$	0,94
-01	$350_{-1,4}$	Уголок $\frac{75\times7\ ГОСТ\ 8509-86}{Ст\ 3\ ГОСТ\ 535-88}$	2,78
-02	$340_{-1,4}$	Уголок $\frac{50\times5\ ГОСТ\ 8509-86}{Ст\ 3\ ГОСТ\ 535-88}$	1,28
-03	$390_{-1,4}$	Уголок $\frac{75\times7\ ГОСТ\ 8509-86}{Ст\ 3\ ГОСТ\ 535-88}$	3,10

Подп и дата | Инв № дубл | Взам инв № | Подп и дата | Инв № подл

Изм	Лист	№ докум	Подп	Дата	А14Б516.001			
Разраб		Шершакова			Перекладина	Лит	Масса	Масштаб
Пров		Крупник				И	См табл	–
Нач гр		Крупник				Лист	Листов 1	
Гл спец								
Н контр		Лейтес			см табл	Сантехниипроект		
Утв		Сливак						

Формат А4

А14Б518 001

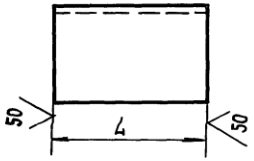

Обозначение	L, мм	Материал	Масса, кг
А14Б518 001	$80_{-0,87}$	Уголок $\frac{50\times4\ ГОСТ\ 8509-86}{Ст\ 3\ ГОСТ\ 535-88}$	0,24
-01		Уголок $\frac{56\times5\ ГОСТ\ 8509-86}{Ст\ 3\ ГОСТ\ 535-88}$	0,34
-02		Уголок $\frac{63\times6\ ГОСТ\ 8509-86}{Ст\ 3\ ГОСТ\ 535-88}$	0,45
-03	715_{-2}	Уголок $\frac{50\times4\ ГОСТ\ 8509-86}{Ст\ 3\ ГОСТ\ 535-88}$	2,18
-04	765_{-2}	Уголок $\frac{56\times5\ ГОСТ\ 8509-86}{Ст\ 3\ ГОСТ\ 535-88}$	3,25
-05	800_{-2}	Уголок $\frac{63\times6\ ГОСТ\ 8509-86}{Ст\ 3\ ГОСТ\ 535-88}$	4,57
-06	$915_{-2,3}$	Уголок $\frac{50\times4\ ГОСТ\ 8509-86}{Ст\ 3\ ГОСТ\ 535-88}$	2,79
-07	$965_{-2,3}$	Уголок $\frac{56\times5\ ГОСТ\ 8509-86}{Ст\ 3\ ГОСТ\ 535-88}$	4,10
-08	$1000_{-2,6}$	Уголок $\frac{63\times6\ ГОСТ\ 8509-86}{Ст\ 3\ ГОСТ\ 535-88}$	5,72

Подпись и дата | Инв № дубл | Взам инв № | Подп и дата | Инв № подл

Изм	Лист	№ докум	Подп	Дата	А14Б518 001			
Разраб		Шершакова			Перекладина	Лит	Масса	Масштаб
Пров		Крупник				И	См. табл	–
Нач гр		Крупник				Лист	Листов 1	
Гл спец								
Н контр		Лейтес			см. табл	Сантехниипроект		
Утв		Сливак						

Копировал 25206-02 71 Формат А4

Инв. № под.	Подп. и дата	Взам. инв. №	Инв. № дубл.	Подп. и дата

Серия 5.900-7 Выпуск 1

Форм.	Зона	Поз.	Обозначение	Наименование	Кол. на исполн. А14Б 517.000- —	01	02	03	04	05	06	07	08	09	Примечание
				Документация											
А3			А14Б 517.000СБ	Сборочный чертеж											
				Сборочные единицы											
А3		1	А14Б517.010	Кронштейн	1										
			-01	Кронштейн		1									
			-02	Кронштейн			1								
			-03	Кронштейн				1							
			-04	Кронштейн					1						
			-05	Кронштейн						1					
			-06	Кронштейн							1				
			-07	Кронштейн								1			

Исполнения 10..19-см листы 5,6

20..25-см. листы 7,8

Изм.	Лист	№ докум.	Подп.	Дата	А14Б 517.000			
Разраб.		Шершнёв			Опора подвижная трехрядная.	Лит.	Лист	Листов
Пров.		Крупник				И	1	8
Рук. гр.		Крупник				Сантехниипроект		
Н. контр.		Лентес						
Утв.		Спивак						

Копировал: Формат А4

Инв. № под.	Подп. и дата	Взам. инв. №	Инв. № дубл.	Подп. и дата

Форм.	Зона	Поз.	Обозначение	Наименование	Кол. на исполн. А14Б 517.000- —	01	02	03	04	05	06	07	08	09	Примечание
А3		1	А14Б517.010 - 08	Кронштейн									1		
			-09	Кронштейн										1	
				Детали											
А4		2	А14Б 505.001	Хомут	1	1	1	1	1						
			-01	Хомут						1	1	1	1		
			-02	Хомут										1	
		3	-01	Хомут	2										
			-02	Хомут		2				2				2	
			-03	Хомут			2				2				
			-04	Хомут				2				2			
			-05	Хомут					2				2		
А4		4	А14Б 505.002	Подушка	1	1	1	1	1						
			-01	Подушка						1	1	1	1		
			-02	Подушка										1	
		5	-01	Подушка	2										
			-02	Подушка		2				2				2	
			-03	Подушка			2				2				

Изм.	Лист	№ докум.	Подп.	Дата	А14Б 517.000	Лист 2

Копировал: Формат А4

25206-02 12

Инв. № подл. | Подп. и дата | Взам. инв. № | Инв. № дубл. | Подп. и дата

Серия 5.900-7 Выпуск 1

Формат	Зона	Поз.	Обозначение	Наименование	Кол. на исполн. А14Б517.000-										Примечание
					–	01	02	03	04	05	06	07	08	09	
А4		5	А14Б505.002-04	Подушка				2				2			
			-05	Подушка					2				2		
				Стандартные изделия											
		6		Гайка М10-6Н.5 ГОСТ 5915-70	4	4	4	4	4						
				Гайка М12-6Н.5 ГОСТ 5915-70						4	4	4	4	4	
		7		Гайка М12-6Н.5 ГОСТ 5915-70	8	8				8				8	
				Гайка М16-6Н.5 ГОСТ 5915-70			8	8			8	8			
				Гайка М20-6Н.4 ГОСТ 5915-70					8				8		
		8		Шайба 10.02 ГОСТ 10906-78	2	2	2	2	2						
				Шайба 12.02 ГОСТ 10906-78						2	2	2	2	2	
		9		Шайба 12.02 ГОСТ 10906-78	4	4				4				4	
				Шайба 16.02 ГОСТ 10906-78			4	4			4	4			
				Шайба 20.02 ГОСТ 10906-78					4				4		

Изм.	Лист	№ докум.	Подп.	Дата	А14Б517.000	Лист 3

Копировал: Крайлина Формат А4

Инв. № подл. | Подп. и дата | Взам. инв. № | Инв. № дубл. | Подп. и дата

Формат	Зона	Поз.	Обозначение	Наименование	Кол. на исполн. А14Б517.000										Примечание
					10	11	12	13	14	15	16	17	18	19	
				Документация											
А3			А14Б517.000СБ	Сборочный чертеж	×	×	×	×	×	×	×	×	×	×	
				Сборочные единицы											
Б3		1	А14Б517.010-10	Кронштейн	1										
			-11	Кронштейн		1									
			-12	Кронштейн			1								
			-13	Кронштейн				1							
			-14	Кронштейн					1						
			-15	Кронштейн						1					
			-16	Кронштейн							1				
			-17	Кронштейн								1			
			-18	Кронштейн									1		
			-19	Кронштейн										1	
				Детали											
Б4		2	А14Б505.001-02	Хомут	1	1	1								
			А14Б505.001	Хомут				1	1	1	1	1			
			-01	Хомут									1	1	

Изм.	Лист	№ докум.	Подп.	Дата	А14Б517.000	Лист 4

Копировал: Крайлина Формат А4

25206-02 ТС

72

Инв. № под	Подп. и дата	Взам. инв. №	Инв. № дуб	Подпись и дата

Серия 5.900 – 7 выпуск 1

Форм	Зона	Поз.	Обозначение	Наименование	Кол. на исполн. А14Б 517.000– 10	11	12	13	14	15	16	17	18	19	Примечание
А4		3	А14Б505.001-03	Хомут	2					2				2	
			-04	Хомут		2					2				
			-05	Хомут			2					2			
			-01	Хомут				2							
			-02	Хомут					2				2		
А4		4	А14Б 505.002-02	Подушка	1	1	1								
			А14Б505.002	Подушка				1	1	1	1	1			
			-01	Подушка									1	1	
		5	-03	Подушка	2					2				2	
			-04	Подушка		2					2				
			-05	Подушка			2					2			
			-01	Подушка				2							
			-02	Подушка					2				2		
				Стандартные изделия											
		6		Гайка М12-6Н.5 ГОСТ 5915-70	4	4	4						4	4	
				Гайка М10-6Н.5 ГОСТ 5915-70				4	4	4	4	4			
		7		Гайка М16-6Н.5 ГОСТ 5915-70	8	8				8	8			8	

Изм.	Лист	№ докум.	Подп.	Дата	А14Б 517.000	Лист 5

Копировал: Формат А4

Инв. № под	Подп. и дата	Взам. инв. №	Инв. № дубл.	Подп. и дата

Форм	Зона	Поз.	Обозначение	Наименование	Кол. на исполн. А14Б 517.000– 10	11	12	13	14	15	16	17	18	19	Примечание
		7		Гайка М20-6Н.4 ГОСТ 5915-70			8					8			
				Гайка М12-6Н.5 ГОСТ 5915-70				8	8				8		
		8		Шайба 12.02 ГОСТ 10906-78	2	2	2						2	2	
				Шайба 10.02 ГОСТ 10906-78				2	2	2	2	2			
		9		Шайба 16.02 ГОСТ 10906-78	4	4				4	4			4	
				Шайба 20.02 ГОСТ 10906-78			4					4			
				Шайба 12.02 ГОСТ 10906-78				4	4				4		

25206-02 74

Изм.	Лист	№ докум.	Подп.	Дата	А14Б 517.000	Лист 6

Копировал: Формат А4

73

Инв. № подл	Подп. и дата	Взам. инв №	Инв № дубл	Подп. и дата

Серия 5.900 – 7 выпуск 1

Форм.	Зона	Поз.	Обозначение	Наименование	Кол. на исполн. А14Б 517.000 – 20	21	22	23	24	25					Примечание
				Документация											
А5			А14Б 517.000 СБ	Сборочный чертеж											
				Сборочные единицы											
А3		1	А14Б 05.010 -20	Кронштейн	1										
			-21	Кронштейн		1									
			-22	Кронштейн			1								
			-23	Кронштейн				1							
			-24	Кронштейн					1						
			-25	Кронштейн						1					
				Детали											
А4		2	А14Б 505.001-01	Хомут	1	1									
			-02	Хомут			1	1	1	1					
		3	-04	Хомут	2				2						

Изм	Лист	№ докум	Подп	Дата	А14Б 517.000	Лист 7

Копировал: Формат А4

Инв. № подл	Подп. и дата	Взам. инв №	Инв. № дубл	Подп. и дата

Форм.	Зона	Поз.	Обозначение	Наименование	Кол. на исполн. А14Б 517.000 – 20	21	22	23	24	25					Примечание
А4		3	А14Б 505.001 – 05	Хомут		2				2					
			– 02	Хомут			2								
			– 03	Хомут				2							
А4		4	А14Б 505.002 –01	Подушка	1	1									
			–02	Подушка			1	1	1	1					
		5	–04	Подушка	2				2						
			–05	Подушка		2				2					
			–02	Подушка			2								
			–03	Подушка				2							
				Стандартные изделия											
		6		Гайка М12-6Н.5 ГОСТ 5915-70	4	4	4	4	4	4					
		7		Гайка М16-6Н.5 ГОСТ 5915-70	8			8	8						
				Гайка М20-6Н.4 ГОСТ 5915-70		8				8					
				Гайка М12-6Н.5 ГОСТ 5915-70			8								
		8		Шайба 12.02 ГОСТ 10906-78	2	2	2	2	2	2					
		9		Шайба 16.02 ГОСТ 10906-78	4			4	4						
				Шайба 20.02 ГОСТ 10906-78		4				4					
				Шайба 12.02 ГОСТ 10906-78			4								

25206-02 75

Изм	Лист	№ докум	Подп	Дата	А14Б 517.000	Лист 8

Копировал: Формат А4

А14 6517.000 СБ

Серия 5.900 — 7 Выпуск 1

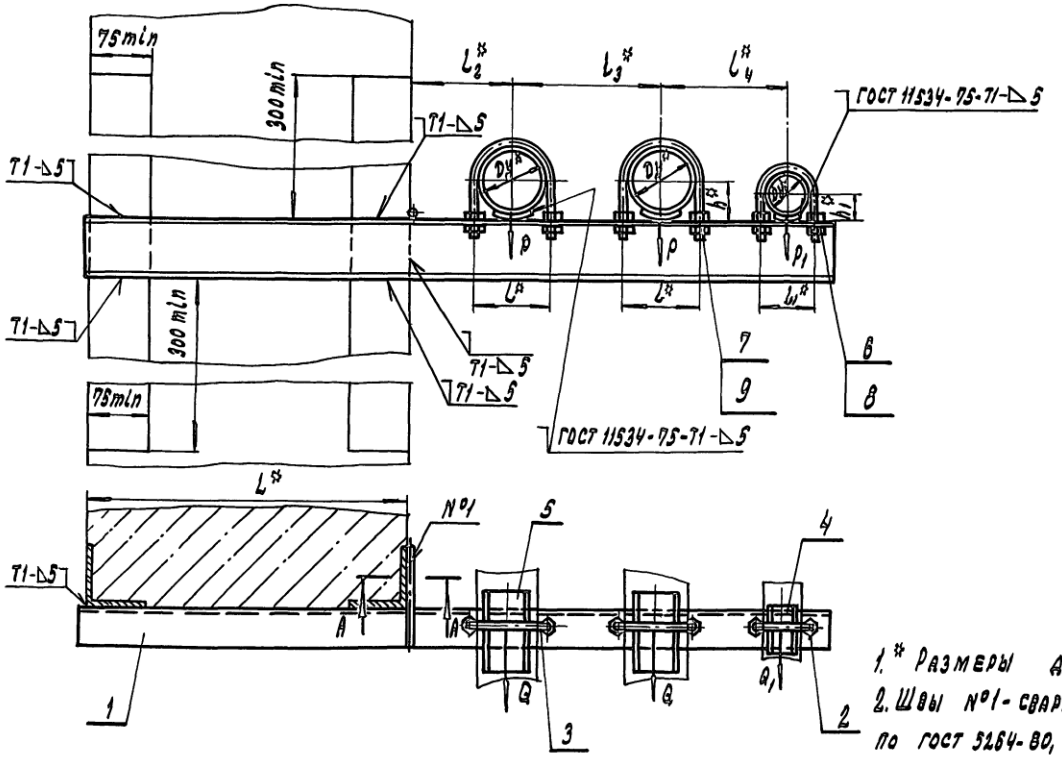

1.* Размеры для справок

2. Швы №1 - сварка ручная дуговая; остальные по ГОСТ 5264-80, кроме швов, указанных на чертеже.

3. Таблицу исполнений см. лист 2.

					А14Б 517.000 СБ			
Изм.	Лист	№ докум.	Подп.	Дата	Опора подвижная трехрядная	Лит.	Масса	Масштаб
Разраб.		Шершакова				И	см. табл.	—
Пров.		Крупник				Лист 1	Листов 2	
Нач. гр.		Крупник						
Гл. спец.						САНТЕХНИИПРОЕКТ		
Н. контр.		Лейтес						
Утв.		Спивак						

Копировал: 25206-02 76 Формат А3

Инв. № подл. | Подп. и дата | Взам. инв. № | Инв. № дубл. | Подп. и дата

А14Б517.000 СБ

Серия 5.900 — 7 Выпуск 1

Обозначение	Условный проход, мм		Допускаемые нагрузки, кгс				Размеры, мм								Масса, кг
			вертикальн.		горизонтальн.										
	Dy^*	Dy_1^*	P	P_1	Q	Q_1	L^*	l^*	l_1^*	l_2^*	L_3^*	l_4^*	h^*	h_1^*	
А14Б517.000	80	50	72	40	22	12	400	106	70	130	175	160	48	32	8,00
—01	100		120		36			122		140	195	170	57		9,90
—02	125		175		52			150		155	225	185	70		13,56
—03	150		266		80			180		170	270	200	83		18,80
—04	200		590		177			242		200	310	230	113		31,60
—05	100	80	120	72	36	22		122	106	140	195	185	57	48	10,21
—06	125		175		52			150		155	225	200	70		18,10
—07	150		266		80			180		170	270	215	83		19,46
—08	200		590		177			242		200	310	245	113		33,46
—09	100	100	120	120	36	36		122	122	140	195	195	57	57	12,43
—10	125		175		52			150		155	225	210	70		16,43
—11	150		266		80			180		170	270	225	83		21,10
—12	200		590		177			242		200	310	255	113		32,80
—13	80	50	72	40	22	12	600	106	70	130	175	160	48	32	9,41
—14	100		120		36			122		140	195	170	57		11,60
—15	125		175		52			150		155	225	185	70		15,63
—16	150		266		80			180		170	270	200	83		21,62
—17	200		590		177			242		200	310	230	113		36,00
—18	100	80	120	72	36	22		122	106	140	195	185	57	48	12,00
—19	125		175		52			150		155	225	200	70		21,00
—20	150		266		80			180		170	270	215	83		22,31
—21	200		590		177			242		200	310	245	113		37,90
—22	100	100	120	120	36	36		122	122	140	195	195	57	57	14,52
—23	125		175		52			150		155	225	210	70		18,90
—24	150		266		80			180		170	270	225	83		25,15
—25	200		590		177			242		200	310	255	113		37,20

Инв. № подл. | Подп. и дата | Взам. инв. № | Инв. № дубл. | Подп. и дата

Изм	Лист	№ докум	Подп.	Дата	А14Б517.000 СБ	Лист 2

Копировал 25206-02 77 Формат А3

Инв № подл.	Подп. и дата	Взам. инв №	Инв № дубл.	Подп. и дата

Серия 5.900 — 7 выпуск 1

Формат	Зона	Поз.	Обозначение	Наименование	Кол. на исполн. А14Б517.010 —										Примечание
					—	01	02	03	04	05	06	07	08	09	
				Документация											
А3			А14Б517.010СБ	Сборочный чертеж											
				Детали											
А4		1	А14Б505.006	Упор	1										
			-04	Упор		1				1					
			-01	Упор			1							1	
			-02	Упор				1			1	1			
			-08	Упор					1				1		
А4		2	А14Б517.001	Перекладина	1										
			01	Перекладина		1									
			02	Перекладина			1								

Исполнения 10. 19 см. листы 3,4
20. 25 см лист 5

Изм.	Лист	№ докум.	Подп.	Дата	А14Б517.010		
Разраб.	Шершаков				Кронштейн	Лит.	Лист 1 / Листов 5
Пров.	Крупник					М	
Рук. гр.	Крупник					САНТЕХНИИПРОЕКТ	
Н. конт.	Лентес						
Утв.	Сливак						

Копировал Формат А4

Инв. № подл.	Подп. и дата	Взам. инв. №	Инв. № дубл.	Подп. и дата

Формат	Зона	Поз.	Обозначение	Наименование	Кол. на исполн. А14Б517.010 —										Примечание
					—	01	02	03	04	05	06	07	08	09	
А4		2	А14Б517.001-03	Перекладина				1							
			-04	Перекладина					1						
			-05	Перекладина						1					
			-06	Перекладина							1				
			-07	Перекладина								1			
			-08	Перекладина									1		
			-09	Перекладина										1	

Изм.	Лист	№ докум.	Подп.	Дата	А14Б517.010	Лист 2

Копировал Формат А4

25206-02 78

Инв. № подл.	Подп. и дата	Взам. инв. №	Инв. № дубл.	Подп. и дата

Серия 5.900 – 7 Выпуск 1

Формат	Зона	Поз.	Обозначение	Наименование	Кол. на исполн. А14Б 517 010- 10	11	12	13	14	15	16	17	18	19	Примечание
				Документация											
А3			А14Б 517 010 СБ	Сборочный чертеж											
				Детали											
А4	1		А14Б 505 006 –05	Упор	1										
			–06	Упор		1									
			–08	Упор			1					1			
			А14Б 505-006	Упор				1							
			–04	Упор					1				1		
			–01	Упор						1					
			–02	Упор							1			1	
А3	2		А14Б 517-001–10	Перекладина	1										
			–11	Перекладина		1									
			–12	Перекладина			1								
			–13	Перекладина				1							
			–14	Перекладина					1						

Изм.	Лист	№ докум.	Подп.	Дата	А14Б 517 010	Лист 3

Копировал Формат А4

Инв. № подл.	Подп. и дата	Взам. инв. №	Инв. № дубл.	Подп. и дата

Формат	Зона	Поз.	Обозначение	Наименование	Кол. на исполн. А14Б517010- 10	11	12	13	14	15	16	17	18	19	Примечание
А3	2		А14Б 517 001–15	Перекладина						1					
			–16	Перекладина							1				
			–17	Перекладина								1			
			–18	Перекладина									1		
			–19	Перекладина										1	

Изм.	Лист	№ докум.	Подп.	Дата	А14Б.517.010	Лист 4

Копировал Формат А4

25206-02 79

Серия 5.900 – 7 Выпуск 1

А14Б514.001

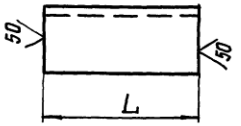

Обозначение	L, мм	Материал	Масса, кг
А14Б514.001	80-0.87	Уголок 35х4 ГОСТ 8509-86 / Ст.3 ГОСТ 535-88	0,17
–01		Уголок 45х4 ГОСТ 8509-86 / Ст.3 ГОСТ 535-88	0,19
–02		Уголок 50х4 ГОСТ 8509-86 / Ст.3 ГОСТ 535-88	0,27
–03		Уголок 63х5 ГОСТ 8509-86 / Ст.3 ГОСТ 535-88	0,48
–04	160-1	Уголок 35х4 ГОСТ 8509-86 / Ст. ГОСТ 535-88	0,33
–05	190-1,15	Уголок 45х4 ГОСТ 8509-86 / Ст.3 ГОСТ 535-88	0,51
–06	210-1,15	Уголок 50х4 ГОСТ 8509-86 / Ст.3 ГОСТ 535-88	0,63
–07	225-1,15	Уголок 63х5 ГОСТ 8509-86 / Ст.3 ГОСТ 535-88	1,06
–08	150-1	Уголок 35х4 ГОСТ 8509-86 / Ст 3 ГОСТ 535-88	0,32
–09		Уголок 45х4 ГОСТ 8509-86 / Ст.3 ГОСТ 535-88	0,41
–10		Уголок 50х4 ГОСТ 8509-86 / Ст.3 ГОСТ 535-88	0,45
–11	200-1,15	Уголок 63х4 ГОСТ 8509-86 / Ст3 ГОСТ 535-88	0,96

Изм.	Лист	№ докум	Подп.	Дата
Разраб.		Шершакова		
Пров		Крупник		
Рук.группы		Крупник		
Гл спец.				
Н.контр.		Лейтес		
Утв		Спивак		

А14Б514.001

Перекладина

Лит.	Масса	Масштаб
И	См. табл.	–

Лист | Листов 1

См. табл.

САНТЕХНИИПРОЕКТ

Инв. № подл. | Подп. и дата | Взам. инв. № | Инв. № дубл. | Подп. и дата

Копировал | Формат А4.

Формат	Зона	Поз.	Обозначение	Наименование	Кол. на исполн А14Б17 010- 20	21	22	23	24	25					Примечание
				Документация											
А3			А14Б517.010 СБ	Сборочный чертеж	X	X	X	X	X	X					
				Детали											
А4		1	А14Б505.006-02	Упор	1										
			–08	Упор		1				1					
			–01	Упор			1								
			–05	Упор				1							
			–06	Упор					1						
А3		2	А14Б517.001-20	Перекладина	1										
			–21	Перекладина		1									
			–22	Перекладина			1								
			–23	Перекладина				1							
			–24	Перекладина					1						
			–25	Перекладина						1					

Инв. № подл. | Подп. и дата | Взам. инв. № | Инв. № дубл. | Подп. и дата

Изм. | Лист | № докум. | Подп. | Дата

А14Б517.010

Лист 5

Копировал. | Формат А4

25206-02 80

А14Б517.010 СБ

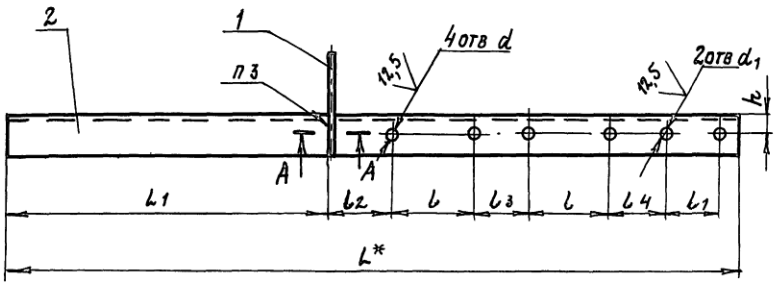

А-А (1:1)

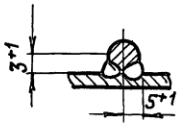

Обозначение	Размеры, мм										Масса, кг
	L*	L_1	l	l_1	l_2	l_3	l_4	h	d	d_1	
А14Б517.010	935	415	106	70	77	69	72	25	14	12	6,64
–01	975		122		79	73	74	30			8,44
–02	1035		150		80	75	75		18		10,81
–03	1110		180			90		35			15,81
–04	1210		242		79	68	74	50	22		26,70
–05	1900		122	106		73	71	30	14	14	8,63
–06	1970		150		80	75	72	35	18		15,15
–07	1145		180			90					16,30
–08	1245		242		79	68	71	50	22		28,36
–09	1030		122	122		73	73	30	14		10,76
–10	1090		150		80	75	74	35	18		13,45
–11	1165		180			90		40			17,87
–12	1255		242		79	68	73	50	22		27,66
–13	1135	615	106	70	77	69	72	25	14	12	8,04
–14	1175		122		79	73	74	30			10,14
–15	1235		150		80	75	75		18		12,9
–16	1310		180			90		35			18,65

Продолжение

Обозначение	Размеры, мм										Масса, кг
	L*	L_1	l	l_1	l_2	l_3	l_4	h	d	d_1	
А14Б517.010–17	1410	615	242	70	79	68	74	50	22	12	31,06
–18	1200		122	106		73	71	30	14	14	10,34
–19	1270		150		80	75	72	35	18		18,05
–20	1345		180			90					19,15
–21	1445		242		79	68	71	50	22		32,80
–22	1230		122	122		73	73	30	14		12,84
–23	1290		150		80	75	74	35	18		15,91
–24	1365		180			90		40			20,95
–25	1455		242		79	68	73	50	22		32,06

1.* Размер для справок
2. $H14; \pm \frac{t_2}{2}$
3. Сварка ручная дуговая

Изм	Лист	№ докум.	Подп.	Дата	А14Б 517. 010 СБ			
Разраб.		Шершакова			Кронштейн	Лит. И	Масса см табл.	Масштаб —
Пров.		Крупник				Лист	Листов 1	
Нач гр		Крупник						
Гл спец						Сантехниипроект		
Н контр.		Лейтес						
Утв.		Спивак						

Серия 5.900 – 7 Выпуск 1

Инв № подл. | Подп. и дата | Взам инв № | Инв № дубл. | Подп. и дата

Копировал 25206-02 81 Формат А3

А14Б 517.001

Серия 5.900-7 Выпуск 1

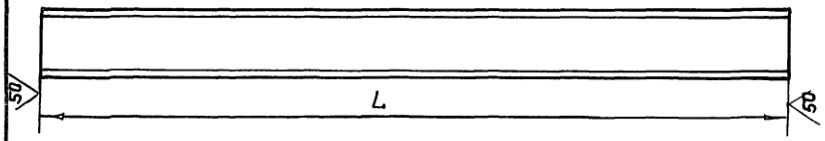

Обозначение	L, мм	Материал	Масса, кг
А14Б 517 001	935-2,3	Швеллер 8 ГОСТ 8240-89 / Ст 3 ГОСТ 535-88	6,60
-01	975-2,3	Швеллер 10 ГОСТ 8240-89 / Ст 3 ГОСТ 535-88	8,40
-02	1035-2,6	Швеллер 12 ГОСТ 8240-89 / Ст 3 ГОСТ 535-88	10,76
-03	1110-2,6	Швеллер 16 ГОСТ 8240-89 / Ст 3 ГОСТ 535-88	15,76
-04	1210-2,6	Швеллер 22а ГОСТ 8240-89 / Ст. 3 ГОСТ 535-88	26,82
-05	1000-2,6	Швеллер 10 ГОСТ 8240-89 / Ст. 3 ГОСТ 535-88	8,59
-06	1070-2,6	Швеллер 16 ГОСТ 8240-89 / Ст 3 ГОСТ 535-88	15,10
-07	1145-2,6		16,25
-08	1245-2,3	Швеллер 22а ГОСТ 8240-89 / Ст. 3 ГОСТ 535-88	28,30
-09	1030-2,3	Швеллер 12 ГОСТ 8240-89 / Ст 3 ГОСТ 535-88	10,71
-10	1090-2,3	Швеллер 14 ГОСТ 8240-89 / Ст3 ГОСТ 535-88	13,40
-11	1165-2,3	Швеллер 16а ГОСТ 8240-89 / Ст 3 ГОСТ 535-88	17,82
-12	1255-2,3	Швеллер 22а ГОСТ 8240-89 / Ст3 ГОСТ 535-88	27,60
-13	1135-2,3	Швеллер 8 ГОСТ 8240-89 / Ст. 3 ГОСТ 535-88	8,00
-14	1175-2,3	Швеллер 10 ГОСТ 8240-89 / Ст. 3 ГОСТ 535-88	10,10
-15	1235-2,3	Швеллер 12 ГОСТ 8240-89 / Ст. 3 ГОСТ 535-88	12,84
-16	1310-2,6	Швеллер 16 ГОСТ 8240-89 / Ст. 3 ГОСТ 535-88	18,60
-17	1410-2,6	Швеллер 22а ГОСТ 8240-89 / Ст 3 ГОСТ 535-88	31,00
-18	1200-2,3	Швеллер 10 ГОСТ 8240-89 / Ст. 3 ГОСТ 535-88	10,30
-19	1270-2,6	Швеллер 16 ГОСТ 8240-89 / Ст. 3 ГОСТ 535-88	18,00
-20	1345-3		19,10

Продолжение

Обозначение	L, мм	Материал	Масса, кг
А14Б517.001-21	1445-3	Швеллер 22а ГОСТ 8240-89 / Ст. 3 ГОСТ 535-88	32,74
-22	1230-2	Швеллер 12 ГОСТ 8240-89 / Ст. 3 ГОСТ 535-88	12,80
-23	1290-3	Швеллер 14 ГОСТ 8240-89 / Ст. 3 ГОСТ 535-88	15,86
-24	1365-3	Швеллер 16а ГОСТ 8240-89 / Ст. 3 ГОСТ 535-88	20,90
-25	1455-3	Швеллер 22а-ГОСТ 8240-89 / Ст 3 ГОСТ 535-88	32,00

Изм.	Лист	№ докум	Подп	Дата
Разраб		Шершакова		
Пров.		Крупник		
Нач.гр.		Крупник		
Гл.спец				
Н.контр		Лейтес		
Утв.		Спивак		

А14Б 517 001

Перекладина

Лит	Масса	Масштаб
И	см. табл.	—

Лист | Листов 1

См. табл.

САНТЕХНИИПРОЕКТ

Инв № под | Подп. и дата | Взам инв № | Инв № дуб | Подп. и дата

Копировал: 25206-02 82 Формат А3

ООО "Изополимет Плюс" - https://izopolimet.by

Инв. № подл.	Подп. и дата	Взам. инв. №	Инв. № дубл.	Подп. и дата

Серия 5.900-7 Выпуск 1

Формат	Зона	Поз.	Обозначение	Наименование	Кол. на неполн. А14Б518.000-										Примечание
					–	01	02	03	04	05					
				Документация											
А3			А14Б18.000 СБ	Сборочный чертеж	×	×	×	×	×	×					
				Сборочные единицы											
А4		1	А14Б513.020	Подвеска	1			1							
			-01	Подвеска		1			1						
			-02	Подвеска			1			1					
А4		2	А14Б518.010	Кронштейн	1										
			-01	Кронштейн		1									
			-02	Кронштейн			1								
			-03	Кронштейн				1							
			-04	Кронштейн					1						

Изм.	Лист	№ докум.	Подп.	Дата	А14Б518.000			
Разраб.		Шершакова			Опора подвижная трехрядная	Лит.	Лист 1	Листов 2
Пров.		Крупник						
Рук. гр.		Крупник				САНТЕХНИИПРОЕКТ		
Н. контр.		Лейтес						
Утв.		Спивак						

Копировал Формат А4

Инв. № подл.	Подп. и дата	Взам. инв. №	Инв. № дубл.	Подп. и дата

Формат	Зона	Поз.	Обозначение	Наименование	Кол. на неполн. А14Б518.000-										Примечание
					–	01	02	03	04	05					
А4		2	А14Б518.010-05	Кронштейн						1					
				Детали											
А4		3	А14Б505.001	Хомут	2			2							
			-01	Хомут		2			2						
			-02	Хомут			2			2					
А4		4	А14Б505.002	Подушка	2			2							
			-01	Подушка		2			2						
			-02	Подушка			2			2					
				Стандартные изделия											
		5		Гайка М10-6Н.5 ГОСТ 5915-70	8			8							
				Гайка М12-6Н.5 ГОСТ 5915-70		8	8		8	8					
		6		Гайка М10-6Н.5 ГОСТ 5915-70	2	2		2	2						
				Гайка М12-6Н.5 ГОСТ 5915-70			2			2					

25206-02 83

Изм.	Лист	№ докум.	Подп.	Дата	А14Б518.000	Лист 2

Копировал Формат А4

82

А146518.000 СБ

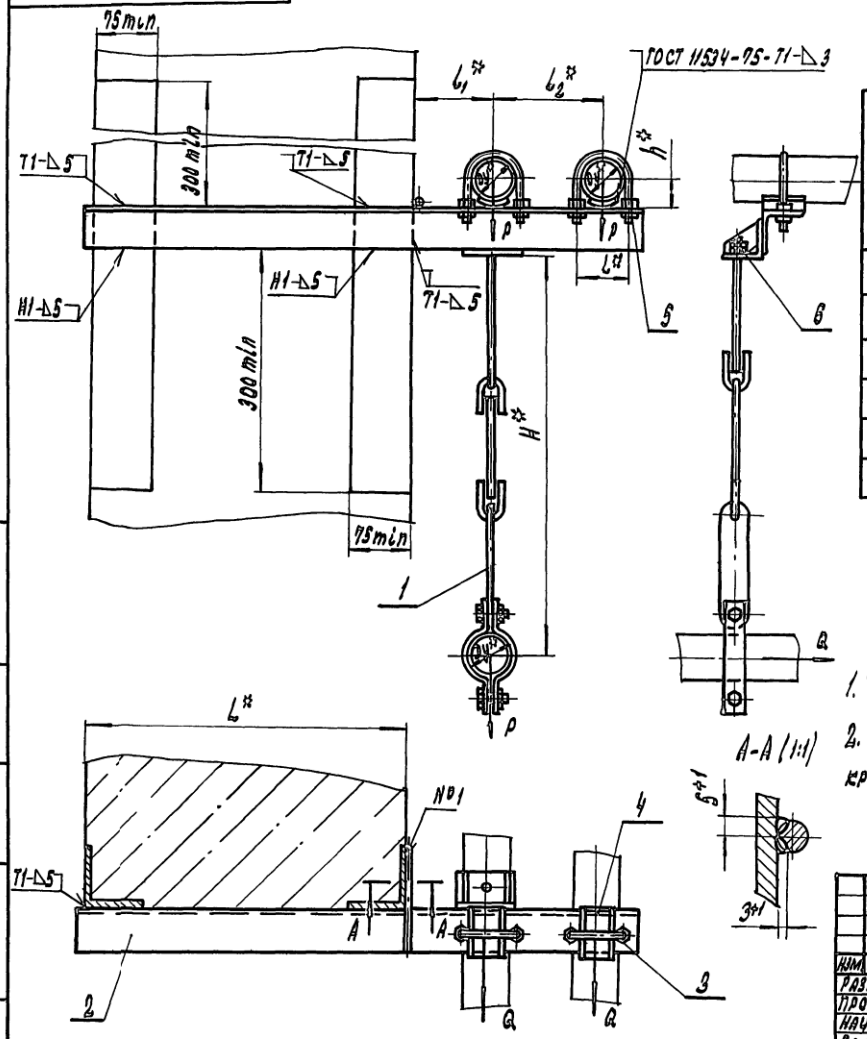

Обозначение	Условный проход, Dy^*, мм	Допускаемые нагрузки, кгс: вертикальная P	горизонтальная Q	Размеры, мм: L^*	l^*	L_1^*	L_2^*	H^*	h^*	Масса, кг
А146518.000	50	40	12	400	70	100	140	500	32	4,44
—01	65	56	17		90	120	160		41	6,03
—02	80	72	22		106	130	175	620	48	7,85
—03	50	40	12	600	70	100	140	500	32	5,05
—04	65	56	17		90	120	160		41	6,90
—05	80	72	22		106	130	175	620	48	9,0

1. * Размеры для справок
2. Швы №1 – сварка ручная дуговая; остальные по ГОСТ 5264-80, кроме швов, указанных на чертеже

Изм.	Лист	№ докум.	Подп.	Дата
Разраб.		Шершакова		
Пров.		Крупник		
Нач. гр.		Крупник		
Гл. спец.				
Н. контр.		Лентес		
Утв.		Спивак		

А 14 Б 518. 000 СБ

Опора подвижная трехрядная

Лит.	Масса	Масштаб
И	см. табл.	—

Лист | Листов 1

САНТЕХНИИПРОЕКТ

Серия 5.900-7 Выпуск 1

Инв. № подл. | Подп. и дата | Взам. инв. № | Инв. № дубл. | Подп. и дата

Копировал: 25206-02 84 Формат А3

Инв № под.	Подп. и дата	Взам. инв №	Инв № дубл.	Подп. и дата

Серия 5.900 – 7 Выпуск 1

Формат	Зона	Поз.	Обозначение	Наименование	Кол. на исполн. А14Б 518 010-										Примечание
					–	01	02	03	04	05					
				Документация											
А3			А14Б 518.010 СБ	Сборочный чертеж											
				Детали											
А4		1	А14Б 505 006-01	Упор	1			1							
			-05	Упор		1			1						
			-02	Упор			1			1					
А4		2	А14Б 513.002-02	Косынка	2	2		2	2						
			-03	Косынка			2			2					
А4		3	А14Б 518.001	Перекладина	1			1							
			-01	Перекладина		1			1						
			-02	Перекладина			1			1					

Изм.	Лист	№ докум.	Подп.	Дата	А14Б 518 010			
Разраб.		Шершакова			Кронштейн	Лит.	Лист	Листов
Пров.		Крупник				Н	1	2
Рук. гр.		Крупник				Сантехниипроект		
Н. контр.		Лейтес						

Копировал Формат А4

Инв № под.	Подп. и дата	Взам. инв №	Инв № дубл.	Подп. и дата

Формат	Зона	Поз.	Обозначение	Наименование	Кол. на исполн. А14Б 518 010 –										Примечание
					–	01	02	03	04	05					
А4		4	А14Б518 001-03	Перекладина	1										
			-04	Перекладина		1									
			-05	Перекладина			1								
			-06	Перекладина				1							
			-07	Перекладина					1						
			-08	Перекладина						1					

Взам. инв. №	Подп. и дата	Инв. № дубл.	Подп. и дата	А14Б 518.010	Лист 2

Копировал Формат А4

25206-02 85

А146 518.010 СБ

Серия 5.900 – 7 Выпуск 1

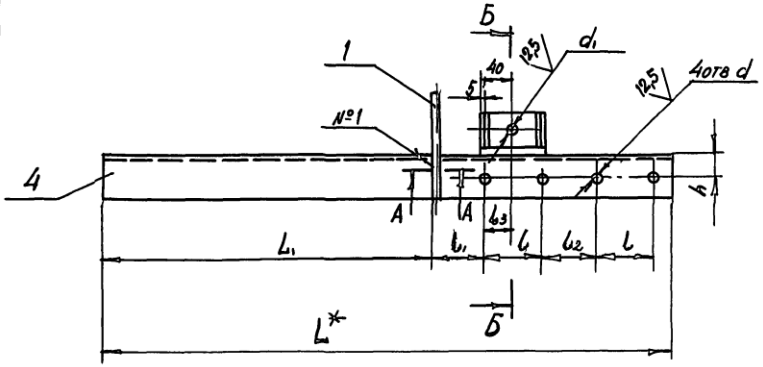

Обозначение	Размеры, мм									Масса, кг
	L^*	L_1	l	l_1	l_2	l_3	h	d	d_1	
А146 518.010	715	415	70	65	70	35	30	12	12	2,54
–01	765		90	75		45		14		3,71
–02	800		106	77	69	53	35		14	5,21
–03	915	615	70	65	70	35	30	12	12	3,15
–04	965		90	75		45		14		4,56
–05	1000		105	77	69	53	35		14	6,36

Б–Б(1:2)

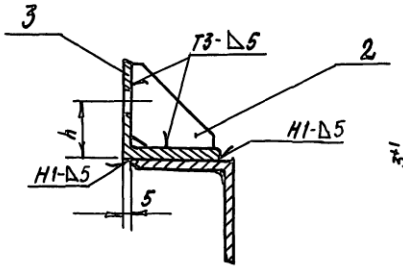

А–А(1:2)

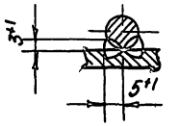

1 *Размер для справок.

2 Н14; $\pm\frac{t_2}{2}$

3. Швы №1-сварка ручная дуговая; остальные – по ГОСТ 5264-80

Изм.	Лист	№ докум.	Подп.	Дата	А146-518 010 СБ			
Разраб.		Шершакова			Кронштейн	Лит.	Масса	Масштаб
Пров.		Крупник				А	см таба.	—
Рук. груп.		Крупник				Лист	Листов 1	
Гл. спец.								
Н. контр.		Лейтес				САНТЕХНИИПРОЕКТ		
Утв.		Сливак						

25206-02 86 Формат А3

Инв. № подл. | Подп. и дата | Взам. инв. № | Инв. № дубл. | Подп. и дата

ООО "Изополимет Плюс" - https://izopolimet.by

Инв. № подл.	Подп. и дата	Взам. инв. №	Инв. № дубл.	Подп. и дата

Серия 5.900 – 7 Выпуск 1

Формат	Зона	Поз.	Обозначение	Наименование	Кол. на исполн. А14Б 519.000 –			Примечание
					–	01	02	
				Документация				
А3			А14Б 519 000 СБ	Сборочный чертеж				
				Сборочные единицы				
А4		1	А14Б 513.020	Подвеска	1			
			–01	Подвеска		1		
			–02	Подвеска			1	
А4		2	А14Б 519 010	Кронштейн	1			
			–01	Кронштейн		1		
			–02	Кронштейн			1	

Изм.	Лист	№ докум.	Подп.	Дата	А14Б 519 000			
Разраб.		Шершаков			Опора подвижная трехрядная	Лит.	Лист	Листов
Пров.		Крупник				И	1	2
Рук. гр.		Крупник				САНТЕХНИИПРОЕКТ		
Н. контр.		Лейтес						
Утв.		Спивак						

Копировал Формат А4

Инв. № подл.	Подп. и дата	Взам. инв. №	Инв. № дубл.	Подп. и дата

Формат	Зона	Поз.	Обозначение	Наименование	Кол. на исполн. А14Б 519 000 –			Примечание
				Детали				
А4		3	А14Б 505 001	Хомут	2			
			–01	Хомут		2		
			–02	Хомут			2	
А4		4	А14Б 505 002	Подушка	2			
			–02	Подушка		2		
			–03	Подушка			2	
				Стандартные изделия				
		5		Гайка М10-6Н.5 ГОСТ 5915-70	8			
				Гайка М12-6Н.5 ГОСТ 5915-70		8	8	
		6		Гайка М10-6Н.5 ГОСТ 5915-70	2	2		
				Гайка М12-6Н.5 ГОСТ 5915-70			2	

Изм.	Лист	№ докум.	Подп.	Дата	А14Б 519 000	Лист 2

Копировал Формат А4

25806-02 87

А14Б519.000СБ

Серия 5.900-7 Выпуск 1

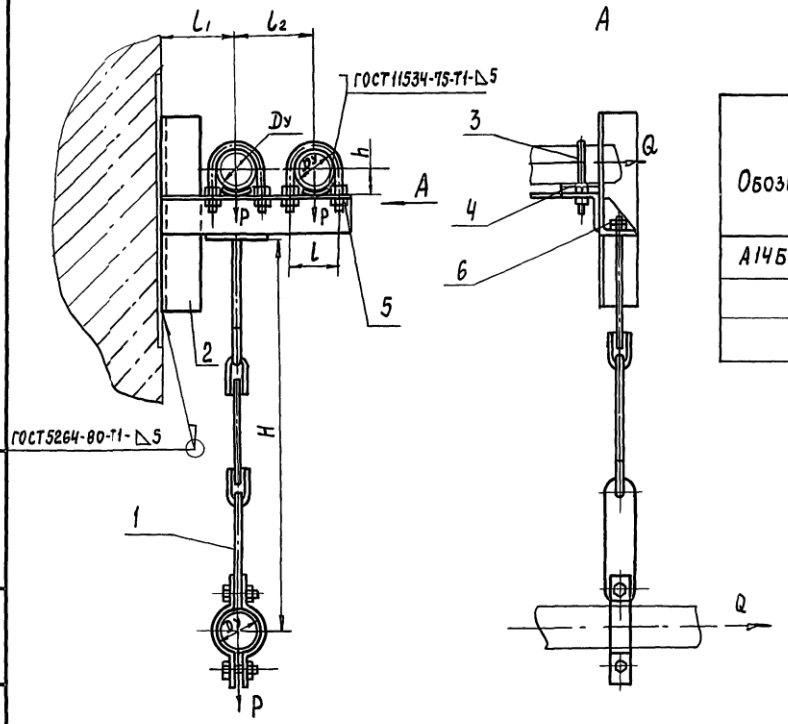

Обозначение	Условный проход Dy, мм	Допускаемые нагрузки, кгс		Размеры, мм					Масса, кг
		вертикальн	горизонтальн						
		P	Q	H	h	L	L_1	L_2	
А14Б519 000	50	40	12	500	32	70	100	100	4,12
—01	65	56	17		41	90	110	120	4,90
—02	80	72	22	620	48	106	120	140	6,00

Размеры для справок

Изм.	Лист	№ докум	Подп	Дата	А14Б519.000СБ			
Разраб		Шершакова			Опора подвижная трехрядная	Лит	Масса	Масштаб
Пром		Крупник				И	См табл	—
Нач гр		Крупник				Лист	Листов 1	
Гл спец								
Н контр		Лейтес				Сантехниипроект		
Утв		Спивак						

Инв № подл | Подп и дата | Взам инв № | Инв № дубл | Подп и дата

Копировал 25206-02 88 Формат А4

Инв № подл	Подп и дата	Взам инв №	Инв № дубл	Подп и дата

Серия 5.900 – 7 Выпуск 1

Формат	Зона	Поз.	Обозначение	Наименование	Кол на исполн А14Б519 010– —	01	02	Примечание
				Документация				
А3			А14Б519.010СБ	Сборочный чертеж				
				Детали				
А4		1	А14Б507 001	Косынка	1	1		
			–01	Косынка			1	
А4		2	А14Б513 002–02	Косынка	2	2		
			–03	Косынка			2	
А4		3	А14Б518 001	Перекладина	1			
			–01	Перекладина		1		
			–02	Перекладина			1	

Изм	Лист	№ докум	Подп	Дата	А14Б 519.010			
Разраб		Шершакова			Кронштейн	Лит	Лист	Листов
Пров		Крупник				И	1	2
Рук груп		Крупник				САНТЕХНИИПРОЕКТ		
Н контр		Лейтес						
Утв		Спивак						

Копировал Формат А4

Инв № подл	Подп и дата	Взам инв №	Инв № дубл.	Подп и дата

Формат	Зона	Поз.	Обозначение	Наименование	Кол на исполн А14Б519 010– —	01	02	Примечание
А4		4	А14Б519.001	Перекладина	1			
			–01	Перекладина		1		
			–02	Перекладина			1	
		5	–03	Перекладина	1			
			–04	Перекладина		1		
			–05	Перекладина			1	

Изм	Лист	№ докум	Подп.	Дата	А14Б519.010	Лист 2

Копировал Формат А4

25206-02 89

88

А14Б 519.010 СБ

Серия 5.900 — 7 Выпуск 1

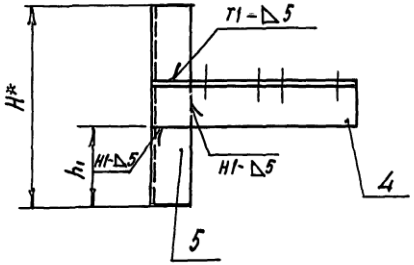

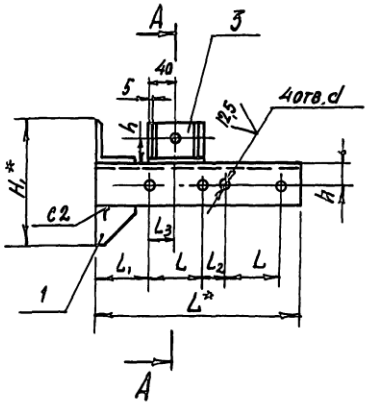

А–А (1:2)

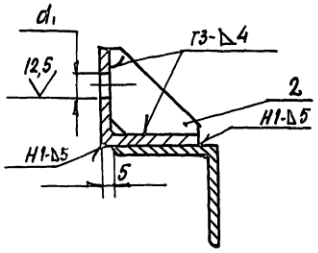

Обозначение	Размеры, мм											Масса, кг
	H^*	H_1^*	h	h_1	L^*	l	l_1	l_2	l_3	d	d_1	
А14Б 519.010	250	150	30	100	260	70	65	30	35	12	12	2,32
–01		162		97	300	90			45	14		2,67
–02	300	201	35	118,5	340	106	67	34	53		14	3,53

1. *Размеры для справок
2. $H14; \pm\frac{t_2}{2}$
3. Сварные швы по ГОСТ 5264-80

Изм.	Лист	№ докум.	Подп	Дата
Разраб		Шершакова		
Пров.		Крупник		
Нач гр		Крупник		
Гл спец.				
Н контр.		Лейтес		
Утв		Спивак		

А14Б 519 010 СБ

Кронштейн

Лит.	Масса	Масштаб
И	см. табл.	—

Лист | Листов 1

САНТЕХНИИПРОЕКТ

Инв № подл | Подп и дата | Взам инв № | Инв № дубл | Подп и дата

25206-02 90 Формат А3

ООО "Изополимет Плюс" - https://izopolimet.by

Серия 5.900-7 выпуск 1

А14Б 505.006

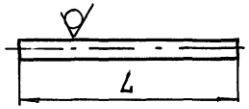

Обозначение	L, мм	Масса, кг
А14Б 505.006	111-0,87	0,043
-01	125-1	0,049
-02	139-1	0,054
-03	150-1	0,059
-04	120-1	0,047
-05	133-1	0,052
-06	143-1	0,056
-07	157-1	0,061
-08	162-1	0,063

					А14Б 505.006			
Изм.	Лист	N докум.	Подп.	Дата	Упор	Лит.	Масса	Масштаб
Разраб.		Шершакова				И	см. табл.	—
Пров.		Крупник				Лист	Листов 1	
Нач. гр.		Крупник						
Гл. спец.					Круг 8 ГОСТ 2590-88 / Ст3 ГОСТ 535-88	САНТЕХНИИПРОЕКТ		
Н. контр.		Лейтес						
Утв.		Спивак						

Подп. и дата | Инв. № дубл. | Взам. инв. № | Подп. и дата | Инв. № подл.

Копировал Формат А4

А14Б 519.001

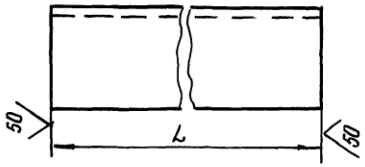

Обозначение	L, мм	Материал		Масса, кг
А14Б 519.001	260-1,3	Уголок	50×5 ГОСТ 8509-86 / Ст3 ГОСТ 535-88	0,94
-01	300-1,3	Уголок	56×5 ГОСТ 8509-86 / Ст3 ГОСТ 535-88	1,27
-02	340-1,3	Уголок	63×6 ГОСТ 8509-86 / Ст3 ГОСТ 535-88	1,63
-03	250-1,3	Уголок	50×5 ГОСТ 8509-86 / Ст3 ГОСТ 535-88	0,94
-04		Уголок	56×5 ГОСТ 8509-86 / Ст3 ГОСТ 535-88	1,06
-05	300-1,3	Уголок	63×5 ГОСТ 8509-86 / Ст3 ГОСТ 535-88	1,71
-06	90-0,87	Уголок	75×6 ГОСТ 8509-86 / Ст3 ГОСТ 535-88	0,60

					А14Б 519.001			
Изм.	Лист	N докум.	Подп.	Дата	Перекладина	Лит.	Масса	Масштаб
Разраб.		Шершакова				И	см. табл.	—
Пров.		Крупник				Лист	Листов 1	
Нач. гр.		Крупник						
Гл. спец.					См. табл.	САНТЕХНИИПРОЕКТ		
Н. контр.		Лейтес						
Утв.		Спивак						

Подп. и дата | Инв. № дубл. | Взам. инв. № | Подп. и дата | Инв. № подл.

Копировал 25206-02 91 Формат А4

ООО "Изополимет Плюс" - https://izopolimet.by

Инв № подл	Подп и дата	Взам инв №	Инв № дубл	Подп. и дата

Серия 5.900.—7 выпуск 1

Формат	Зона	Поз.	Обозначение	Наименование	Кол на исполн А14Б520 000— —	01	02	03	04	05	06	07	08	09	Примечание
				Документация											
А3			А14Б520.000 СБ	Сборочный чертеж											
				Сборочные единицы											
А4		1	А14Б513 020-02	Подвеска	1										
			-03	Подвеска		1				1				1	
			-04	Подвеска			1				1				
			-05	Подвеска				1				1			
			-06	Подвеска					1				1		
А4		2	А14Б520.010	Кронштейн	1										
			-01	Кронштейн		1									
			-02	Кронштейн			1								

Исполнения 10...19 см листы 5...8;
20...25 см листы 9...11

Изм	Лист	№ докум	Подп	Дата	А14Б520.000			
Разраб		Шершакова			Опора подвижная трехрядная	Лит	Лист	Листов
Пров		Крупнис				И	1	11
Рук груп		Крупнис				Сантехниипроект		
Н контр		Лейтес						
Утв		Сливак						

Копировал Формат А4

Инв № подл	Подп и дата	Взам инв №	Инв № дубл	Подп и дата

Формат	Зона	Поз.	Обозначение	Наименование	Кол на исполн. А14Б520 000— —	01	02	03	04	05	06	07	08	09	Примечание
А4		2	А14Б520.010-03	Кронштейн				1							
			-04	Кронштейн					1						
			-05	Кронштейн						1					
			-06	Кронштейн							1				
			-07	Кронштейн								1			
			-08	Кронштейн									1		
			-09	Кронштейн										1	
				Детали											
А4		3	А14Б505 001	Хомут	1	1	1	1	1						
			-02	Хомут						1	1	1	1		
			-03	Хомут										1	
А4		4	А14Б505 001-02	Хомут	1										
			-03	Хомут		1				1				1	
			-04	Хомут			1				1				
			-05	Хомут				1				1			
			-06	Хомут					1				1		
А4		5	А14Б505 002	Подушка	1	1	1	1	1						

Изм	Лист	№ докум	Подп	Дата	А14Б520 000	Лист 2

Копировал Формат А4

25206-02 90

16

Инв № подл	Подп и дата	Взам инв №	Инв № дубл	Подп и дата

Серия 5.900-7 выпуск 1

Формат	Зона	Поз.	Обозначение	Наименование	Кол на исполн А14Б 520 000- —	01	02	03	04	05	06	07	08	09	Примечание
А4		5	А14Б505 002-02	Подушка						1	1	1	1		
			-03	Подушка										1	
А4		6	А14Б505 002-02	Подушка	1										
			-03	Подушка		1				1				1	
			-04	Подушка			1				1				
			-05	Подушка				1				1			
			-06	Подушка					1				1		
				Стандартные изделия											
				Гайки ГОСТ5915-70											
		7		М10-6Н 5	4	4	4	4	4						
				М12-6Н 5						4	4	4	4	4	
		8		М12-6Н 5	4	4				4				4	
				М16-6Н 5			4	4			4	4			
				М20-6Н 4					4				4		
		9		М12-6Н 5	2	2				2				2	
				М16-6Н 5			2	2	2		2	2	2		

Изм	Лист	№ докум.	Подп	Дата	А14Б 520.000	Лист 3

Формат А4

Инв № подл	Подп и дата	Взам инв №	Инв. № дубл	Подп и дата

Формат	Зона	Поз.	Обозначение	Наименование	Кол на исполн А14Б 520 000- —	01	02	03	04	05	06	07	08	09	Примечание
				Шайбы ГОСТ10906-70											
		10		10 02	2	2	2	2	2						
				12 02						2	2	2	2	2	
		11		12 02	2	2				2				2	
				16 02			2	2			2	2			
				20 02					2				2		

Изм	Лист	№ докум	Подп	Дата	А14Б 520 000	Лист 4

Копировал Формат А4

252906-02 93

Инв № подл	Подп и дата	Взам инв №	Инв № дубл	Подп и дата

Серия 5.900—7 выпуск 1

Формат	Зона	Поз	Обозначение	Наименование	Кол на исполн А14Б520 000- 10	11	12	13	14	15	16	17	18	19	Примечание
				Документация											
А3			А14Б520.000 СБ	Сборочный чертеж											
				Сборочные единицы											
А4		1	А14Б505 020-04	Подвеска	1					1				1	
			-05	Подвеска		1					1				
			-06	Подвеска			1					1			
			-02	Подвеска				1							
			-03	Подвеска					1				1		
А4		2	А14Б520 010-10	Кронштейн	1										
			-11	Кронштейн		1									
			-12	Кронштейн			1								
			-13	Кронштейн				1							
			-14	Кронштейн					1						
			-15	Кронштейн						1					
			-16	Кронштейн							1				

Изм	Лист	№ докум	Подп	Дата	А14Б520.000	Лист 5

Копировал Формат А4

Инв № подл	Подп и дата	Взам инв №	Инв № дубл	Подп и дата

Формат	Зона	Поз	Обозначение	Наименование	Кол. на исполн. А14Б520.000 - 10	11	12	13	14	15	16	17	18	19	Примечание
А4		2	А14Б520 010-17	Кронштейн								1			
			-18	Кронштейн									1		
			-19	Кронштейн										1	
				Детали											
А4		3	А14Б505 001-03	Хомут	1	1	1								
			А14Б505 001	Хомут				1	1	1	1	1			
			-02	Хомут									1	1	
		4	А14Б505 001-04	Хомут	1					1				1	
			-05	Хомут		1					1				
			-06	Хомут			1					1			
			-02	Хомут				1							
			-03	Хомут					1				1		
А4		5	А14Б505 002-03	Подушка	1	1	1								
			А14Б505 002	Подушка				1	1	1	1	1			
			-02	Подушка									1	1	
		6	А14Б505 002-04	Подушка	1					1				1	
			-05	Подушка		1					1				

Изм	Лист	№ докум	Подп	Дата	А14Б.520 000	Лист 6

Копировал Формат А4

25206-02 9.4

Инв. № подл.	Подп. и дата	Взам. инв. №	Инв. № дубл.	Подп. и дата

Серия 5.900 – 7 Выпуск 1

Формат	Зона	Поз.	Обозначение	Наименование	Кол. на исполн. А14Б520.000- 10	11	12	13	14	15	16	17	18	19	Примечание
А4		6	А14Б505.002-06	Подушка			1					1			
			-02	Подушка				1							
			-03	Подушка					1				1		
				Стандартные изделия											
				Гайки ГОСТ 5915-70											
		7		М12-6.Н5	4	4	4						4	4	
				М10-6 Н5				4	4	4	4	4			
		8		М16-6Н.5	4	4				4	4			4	
				М20-6Н 4			4					4			
				М10-6Н.5											
				М12-6Н.5				4	4				4		
		9		М16-6Н.5	2	2	2			2	2	2		2	
				М12-6Н.5				2	2				2		
				Шайбы ГОСТ 10906-78											
		10		12.02	2	2	2						2	2	
				16.02				2	2	2	2	2			
		11		16.02	2	2				2	2			2	

Изм.	Лист	№ докум.	Подп.	Дата	А14Б520.000	Лист 7

Копировал Формат А4

Инв. № подл.	Подп. и дата	Взам. инв. №	Инв. № дубл.	Подп. и дата

Формат	Зона	Поз.	Обозначение	Наименование	Кол. на исполн. А14520.000- 10	11	12	13	14	15	16	17	18	19	Примечание
				Шайбы ГОСТ 10906-78											
		11		20.02			2					2			
				10.02											
				12.02				2	2				2		

Изм.	Лист	№ докум.	Подп.	Дата	А14Б520.000	Лист 8

Копировал Формат А4

25206-02 95

Инв. № подл.	Подп. и дата	Взам. инв. №	Инв. № дубл.	Подп. и дата

Серия 5.900-7 Выпуск 1

Формат	Зона	Поз.	Обозначение	Наименование	Кол. на исполн. А14Б520.000- 20	21	22	23	24	25					Примечание
				Документация											
А3			А14Б520.000 СБ	Сборочный чертеж	X	X	X	X	X	X					
				Сборочные единицы											
А4		1	А14Б513 020 – 05	Подвеска	1				1						
			– 06	Подвеска		1				1					
			– 03	Подвеска			1								
			– 04	Подвеска				1							
А4		2	А14Б520 010 – 20	Кронштейн	1										
			– 21	Кронштейн		1									
			– 22	Кронштейн			1								
			– 23	Кронштейн				1							
			– 24	Кронштейн					1						
			– 25	Кронштейн						1					

Изм.	Лист	№ докум.	Подп.	Дата	А14Б520 000	Лист 9

Копировал Формат А4

Инв. № подл.	Подп. и дата	Взам. инв. №	Инв. № дубл.	Подп. и дата

Формат	Зона	Поз.	Обозначение	Наименование	Кол. на исполн. А14Б520 000- 20	21	22	23	24	25					Примечание
				Детали											
А4		3	А14Б505.001 – 02	Хомут	1	1									
			– 03	Хомут			1	1	1	1					
		4	А14Б505.001 – 05	Хомут	1				1						
			– 06	Хомут		1				1					
			– 03	Хомут			1								
			– 04	Хомут				1							
А4		5	А14Б505.002 – 02	Подушка	1	1									
			– 03	Подушка			1	1	1	1					
		6	А14Б505.002 – 05	Подушка	1				1						
			– 06	Подушка		1				1					
			– 03	Подушка			1								
			– 04	Подушка				1							

Изм.	Лист	№ докум.	Подп.	Дата	А14Б520.000	Лист 10

Копировал Формат А4

25206-02 96

Инв № подл	Подп и дата	Взам инв №	Инв № дубл	Подп и дата

Серия 5.900 — 7 Выпуск 1

Формат	Зона	Поз	Обозначение	Наименование	Кол на исполн. А14Б520 000- 20	21	22	23	24	25					Примечание
				Стандартные изделия											
				Гайки ГОСТ 5915-70											
		7		М12-6Н.5	4	4	4	4	4	4					
		8		М16-6Н.5	4			4	4						
				М20-6Н.4		4				4					
				М12-6Н.5			4								
		9		М16-6Н.5	2	2		2	2	2					
				М12-6Н.5			2								
				Шайбы ГОСТ 10906-78											
		10		12.02	2	2	2	2	2	2					
		11		16.02	2			2	2						
				20.02		2				2					
				12.02			2								

Изм	Лист	№ докум	Подп	Дата	А14Б520.000	Лист 11

Копировал Формат А4

Инв № подл	Подп и дата	Взам инв №	Инв № дубл	Подп. и дата

Формат	Зона	Поз.	Обозначение	Наименование	Кол. на исполн А14Б520 010- -	01	02	03	04	05	06	07	08	09	Примечание
				Документация											
А3			А14Б520 010 СБ	Сборочный чертеж											
				Детали											
А4		1	А14Б505.006	Упор	1	1				1					
			-04	Упор			1				1			1	
			-01	Упор				1				1			
			-06	Упор					1				1		
А4		2	А14Б513.002-02	Косынка	2	2	2			2	2			2	
			-04	Косынка				2	2			2	2		
А4		3	А14Б519.001-06	Перекладина	1	1	1	1	1	1	1	1	1	1	
А3		4	А14Б520.001	Перекладина	1										

Исполнения 10..19 - см. листы 3,4
20...25 - см. листы 5,6

Изм	Лист	№ докум.	Подп	Дата	А14Б520.010			
Разраб.		Шершакова			Кронштейн	Лит. И	Лист 1	Листов 5
Пров.		Крупник				САНТЕХНИИПРОЕКТ		
Рук. груп.		Крупник						
Н. контр.		Лейтес						
Утв.		Спивак						

Копировал Формат А4

25206-02 97

Инв. № подл. | Подп и дата | Взам инв № | Инв № дубл | Подп. и дата

Серия 5.900-7 выпуск 1

Формат	Зона	Поз	Обозначение	Наименование	Кол. на исполн. А14Б520 010-										Примечание
					–	01	02	03	04	05	06	07	08	09	
А3		4	А14Б520.001-01	Перекладина		1									
			-02	Перекладина			1								
			-03	Перекладина				1							
			-04	Перекладина					1						
			-05	Перекладина						1					
			-06	Перекладина							1				
			-07	Перекладина								1			
			-08	Перекладина									1		
			-09	Перекладина										1	

Изм	Лист	№ докум	Подп.	Дата	А14Б520.010	Лист 2

Копировал Формат А4

Инв № подл. | Подп и дата | Взам инв № | Инв № дубл | Подп и дата

Формат	Зона	Поз.	Обозначение	Наименование	Кол на исполн. А14Б520 010-										Примечание
					10	11	12	13	14	15	16	17	18	19	
				Документация											
А3			А14Б520 010 СБ	Сборочный чертеж											
				Детали											
А4		1	А14Б505.006-01	Упор	1						1				
			-05	Упор		1									
			-03	Упор			1								
			А14Б505.006	Упор				1	1				1		
			-04	Упор						1				1	
			-06	Упор								1			
А4		2	А14Б513.002-02	Косынка	2			2	2	2			2	2	
			-03	Косынка		2	2				2	2			
А4		3	А14Б519.001-06	Перекладина	1	1	1	1	1	1	1	1	1	1	

Изм	Лист	№ докум.	Подп	Дата	А14Б.520 010	Лист 3

Копировал Формат А4

25206-02 98

Инв № подл	Подп и дата	Взам инв №	Инв № дубл	Подп и дата

Серия 5.900 – 7 выпуск 1

Формат	Зона	Поз	Обозначение	Наименование	Кол. на исполн А14Б 520 010– 10	11	12	13	14	15	16	17	18	19	Примечание
А3		4	А14Б 520.001 – 10	Перекладина		1									
			–12	Перекладина			1								
			–13	Перекладина				1							
			–14	Перекладина					1						
			–15	Перекладина						1					
			–16	Перекладина							1				
			–17	Перекладина								1			
			–18	Перекладина									1		
			–19	Перекладина										1	

Изм	Лист	№ докум	Подп	Дата	А14Б 520.010	Лист 4

Копировал Формат А4

Инв № подл	Подп. и дата	Взам инв №	Инв № дубл	Подп и дата

Формат	Зона	Поз	Обозначение	Наименование	Кол на исполн А14Б 520 010– 20	21	22	23	24	25					Примечание
				Документация											
А3			А14Б520 010СБ	Сборочный чертеж											
				Детали											
А4		1	А14Б505.006-01	Упор	1			1							
			– 06	Упор		1									
			– 04	Упор			1								
			– 05	Упор					1						
			– 03	Упор						1					
А4		2	А14Б513 002 – 04	Косынка	2	2			2	2					
			– 02	Косынка			2	2							
А4		3	А14Б519.001 – 06	Перекладина	1	1	1	1	1	1					
А3		4	А14Б520.001 – 20	Перекладина	1										
			– 21	Перекладина		1									
			– 22	Перекладина			1								
			– 23	Перекладина				1							
			– 24	Перекладина					1						
			– 25	Перекладина						1					

Изм	Лист	№ докум	Подп	Дата	А14Б 520.010	Лист 5

Копировал Формат А4

25206-02 99

А14 Б520.000 СБ

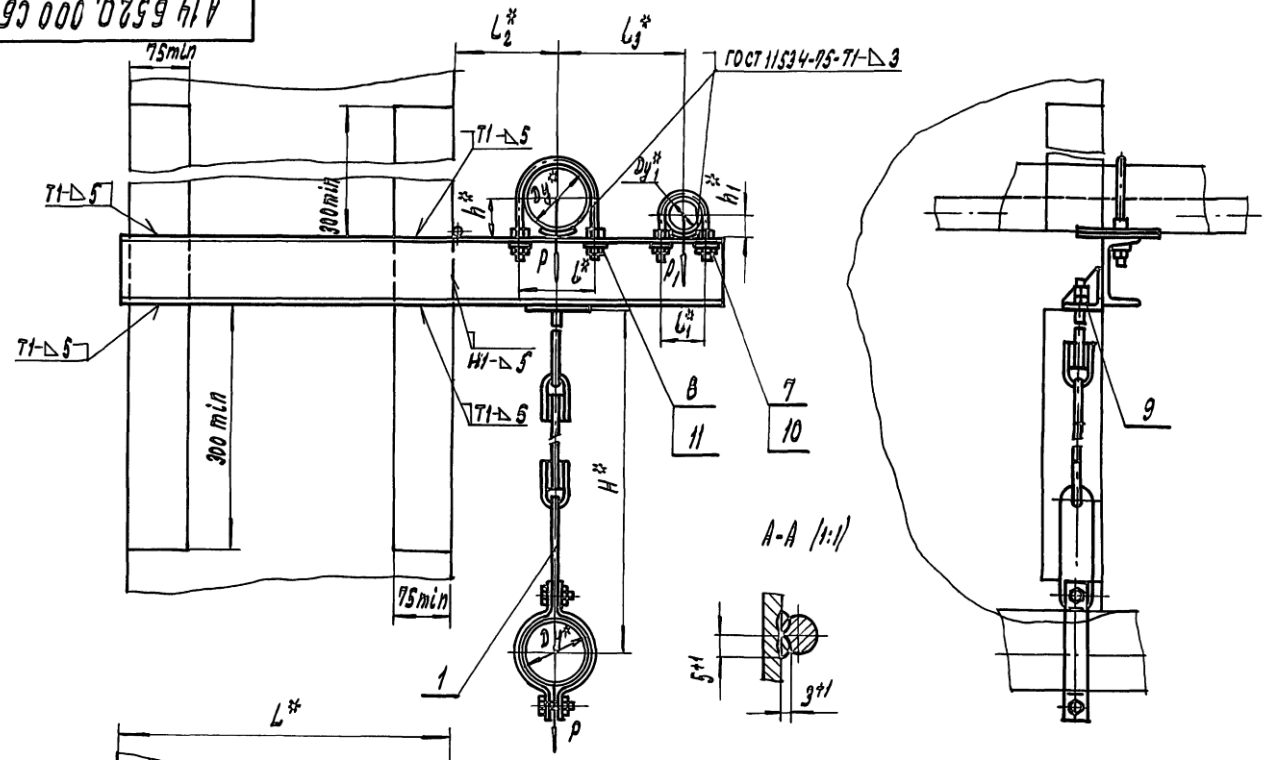

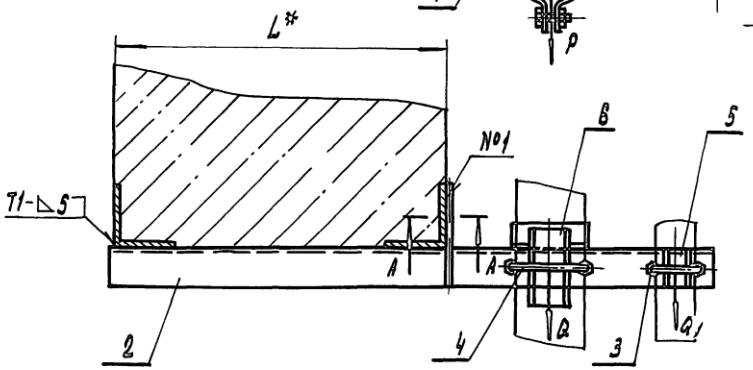

1.* Размеры для справок.
2. Швы №1 - сварка ручная дуговая; остальные - по ГОСТ 5264-80, кроме швов, указанных на чертеже
3. Таблицу исполнений см. лист 2.

					А14Б520.000 СБ			
Изм.	Лист	N докум.	Подп.	Дата	Опора подвижная трехрядная	Лит.	Масса	Масштаб
Разраб.	Шершанов					И	см. табл.	—
Пров.	Крупник					Лист 1	Листов 2	
Нач. гр.	Крупник							
Гл. спец.								
Н. контр.	Лейтес					САНТЕХНИИПРОЕКТ		
Утв.	Спивак							

Серия 5.900-7 Выпуск 1

Инв. № подл. | Подп. и дата | Взам. инв. № | Инв. № дубл. | Подп. и дата

Копировал: 25206-02 100 Формат А3

А14Б520.000СБ

Серия 5.900-7 Выпуск 1

Обозначение	Условный проход, мм		Допускаемые нагрузки, кгс				Размеры, мм								Масса, кг
			вертикальн.		горизонтальн										
	Dy*	Dy1*	P	P1	Q	Q1	L*	b*	b1*	b2*	b3*	H*	h*	h1*	
А14Б 520 000	80	50	72	40	22	12	400	106	70	130	160	620	25	30	8,26
-01	100		120		36			122		140	170	640			8,61
-02	125		175		52			150		155	185	680	30		12,30
-03	150		266		80			180		170	200	690		45	14,74
-04	200		590		177			242		200	230	800	40		24,00
-05	100	80	120	72	36	22		122	106	140	185	640	25	30	9,10
-06	125		175		52			150		155	200	680	30		12,75
-07	150		266		80			180		170	215	690		45	16,25
-08	200		590		177			242		200	245	800	40		24,61
-09	100	100	120	120	36	36		122	122	140	195	640	30	30	12,53
-10	125		175		52			150		155	210	680			15,30
-11	150		266		80			180		170	225	690	35	45	17,33
-12	200		590		177			242		200	255	800	45		28,00
-13	80	50	72	40	22	12	600	106	70	130	160	620	25	30	9,66
-14	100		120		36			122		140	170	640			10,00
-15	125		175		52			150		155	185	680	30		14,00
-16	150		266		80			180		170	200	690		45	16,82
-17	200		590		177			242		200	230	800	40		27,11
-18	100	80	120	80	36	22		122	106	140	185	640	25	30	10,47
-19	125		175		52			150		155	200	680	30		15,00
-20	150		266		80			180		170	215	690		45	17,42
-21	200		590		177			242		200	245	800	40		27,20
-22	100	100	120	120	36	36		122	122	140	195	640	30	30	13,20
-23	125		175		52			150		155	210	680			17,10
-24	150		266		80			180		170	225	690	35	45	19,70
-25	200		590		177			242		200	255	800	45		31,60

Инв № подл | Подп и дата | Взам инв № | Инв № дубл | Подпись и дата

Изм	Лист	№ докум	Подп.	Дата	А14Б 520 000СБ	Лист 2

Копировал 25206-02 101 Формат А3

А14Б520.010СБ

Серия 5.900 — 7 Выпуск 1

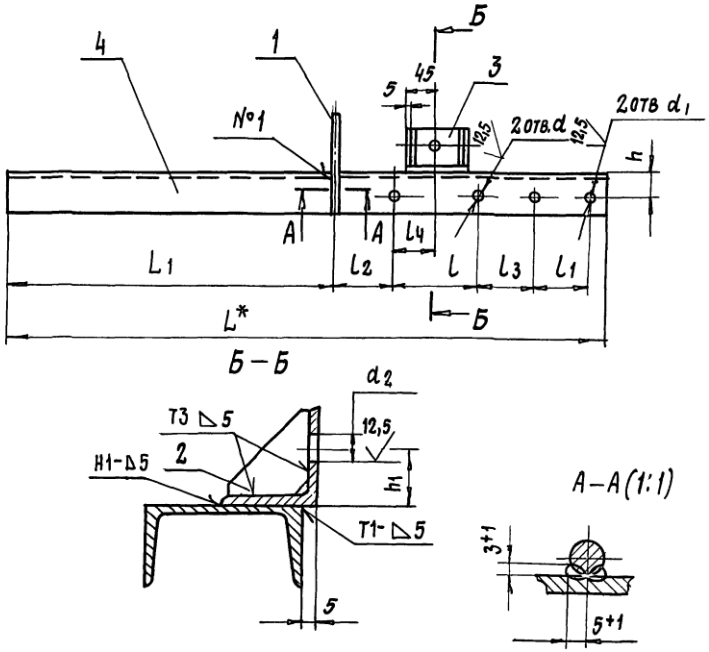

Обозначение	Размеры, мм												Масса, кг
	L*	L1	L	L1	L2	L3	L4	h	h1	d	d1	d2	
А14Б520.010	765	415	106	70	77	72	53	25	30	14	12	14	5,81
-01	785		122		79	74	61						5,94
-02	820		150		80	75	75	30		18		18	7,46
-03	850		180				90		45				9,74
-04	910		242		79	74	121	40		22			14,91
-05	820		122	106		71	61	25	30	14	14	14	6,20
-06	850		150		80	72	75	30		18		18	7,72
-07	880		180				90		45				10,05
-08	940		242		79	71	121	40		22			15,31

Продолжение

Обозначение	Размеры, мм												Масса, кг
	L*	L1	L	L1	L2	L3	L4	h	h1	d	d1	d2	
А14Б520.010-09	840	415	122	122	79	73	61	30	30	14	14	14	9,63
-10	870		150		80	74	75			18		18	9,46
-11	900		180				90	35	45				12,10
-12	960		242		79	73	121	45		22			18,66
-13	965	615	106	70	77	72	53	25	30	14	12	14	7,21
-14	985		122		79	74	61						7,35
-15	1020		150		80	75	75	30		18		18	9,16
-16	1050		180				90		45				11,82
-17	1110		242		79	74	121	40		22			18,00
-18	1020		122	106		71	61	25	30	14	14	14	7,61
-19	1050		150		80	72	75	30		18		18	9,90
-20	1080		180				90		45				12,23
-21	1140		242		79	71	121	40		22			17,87
-22	1040		122	122		73	61	30	30	14		14	10,34
-23	1070		150		80	74	75			18		18	12,03
-24	1100		180				90	35	45				14,50
-25	1160		242		79	73	121	45		22			22,30

1.* Размер для справок
2. H14; $\pm\frac{t_2}{2}$
3. Швы №1 — сварка ручная дуговая; остальные — по ГОСТ 5264-80

Изм	Лист	№ докум.	Подп.	Дата
Разраб		Шершакова		
Пров		Крупник		
Нач гр.		Крупник		
Гл спец				
Н контр.		Лейтес		
Утв		Спивак		

А14Б520.010 СБ

Кронштейн

Лит.	Масса	Масштаб
И	См. табл.	—

Лист | Листов 1

САНТЕХНИИПРОЕКТ

Инв № подл | Подп. и дата | Взам инв № | Инв № дубл | Подп. и дата

Копировал 25206-02 102 Формат А3

ООО "Изополимет Плюс" - https://izopolimet.by

А14Б 512.001

Выпуск 1

Серия 5.900 — 7

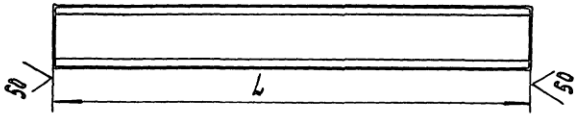

Обозначение	L, мм	Материал	Масса, кг
А14Б 520.001	765-2	Швеллер 8 ГОСТ 8240-89 / Ст.3 ГОСТ 535-88	5,39
— 01	785-2		5,53
— 02	820-2,3	Швеллер 10 ГОСТ 8240-89 / Ст.3 ГОСТ 535-88	7,04
— 03	850-2,3	Швеллер 12 ГОСТ 8240-89 / Ст.3 ГОСТ 535-88	8,84
— 04	910-2,3	Швеллер 16а ГОСТ 8240-89 / Вст.3 ГОСТ 535-88	13,90
— 05	820-2,3	Швеллер 8 ГОСТ 8240-89 / Ст.3 ГОСТ 535-88	5,78
— 06	850-2,3	Швеллер 10 ГОСТ 8240-89 / Ст.3 ГОСТ 535-88	7,30
— 07	880-2,3	Швеллер 12 ГОСТ 8240-89 / Ст.3 ГОСТ 535-88	9,15
— 08	940-2,3	Швеллер 16 ГОСТ 8240-89 / Ст.3 ГОСТ 535-88	14,3
— 09	840-2,3	Швеллер 10 ГОСТ 8240-89 / Ст.3 ГОСТ 535-88	7,21
— 10	870-2,3	Швеллер 12 ГОСТ 8240-89 / Ст.3 ГОСТ 535-88	9,01
— 11	900-2,3	Швеллер 14 ГОСТ 8240-89 / Ст.3 ГОСТ 535-88	11,07
— 12	960-2,3	Швеллер 20 ГОСТ 8240-89 / Ст.3 ГОСТ 535-88	17,66
— 13	965-2,3	Швеллер 8 ГОСТ 8240-89 / Ст.3 ГОСТ 535-88	6,80
— 14	985-2,3		6,84
— 15	1020-2,6	Швеллер 10 ГОСТ 8240-89 / Ст.3 ГОСТ 535-88	8,75
— 16	1050-2,6	Швеллер 12 ГОСТ 8240-89 / Ст.3 ГОСТ 535-88	10,92
— 17	1110-2,6	Швеллер 16а ГОСТ 8240-89 / Ст.3 ГОСТ 535-88	17,00

Продолжение

Обозначение	L, мм	Материал	Масса, кг
А14Б 520.001 — 18	1020-2,6	Швеллер 8 ГОСТ 8240-89 / Ст.3 ГОСТ 535-88	7.20
— 19	1050-2,6	Швеллер 10 ГОСТ 8240-89 / Ст.3 ГОСТ 535-88	9,00
— 20	1080-2,6	Швеллер 12 ГОСТ 8240-89 / Ст.3 ГОСТ 535-88	11.23
— 21	1140-2,6	Швеллер 16а ГОСТ 8240-89 / Ст.3 ГОСТ 535-88	17,44
— 22	1040-2,6	Швеллер 10 ГОСТ 8240-89 / Ст.3 ГОСТ 535-58	8,92
— 23	1070-2,6	Швеллер 12 ГОСТ 8240-89 / Ст.3 ГОСТ 535-88	11,12
— 24	1100-2,6	Швеллер 14 ГОСТ 8240-89 / Ст.3 ГОСТ 535-88	13,50
— 25	1160-2,6	Швеллер 20 ГОСТ 8240-89 / Ст.3 ГОСТ 535-88	21,30

Изм.	Лист	№ докум.	Подп.	Дата
Разраб.	Шершакова			
Пров.	Крупник			
Нач. гр.	Крупник			
Гл. спец.				
Н. контр.	Лейтес			
Утв.	Спивак			

А14Б 520.001

Перекладина

Лит.	Масса	Масштаб
И	см. табл.	—

Лист | Листов 1

см. табл.

САНТЕХНИИПРОЕКТ

Инв. № подл. | Подп. и дата | Взам. инв. № | Инв. № дубл. | Подп. и дата

Копировал: 25206-02 103 Формат А3

Инв. № подл	Подп. и дата	Взам. инв. №	Инв. № дубл	Подп. и дата

СЕРИЯ 5.900—7 ВЫПУСК 1

Формат	Зона	Поз.	Обозначение	Наименование	Кол. на исполн. А14Б521.000 —	01	02	03	04	05	06	07	08	09	Примечание
				Документация											
А3			А14Б521.000 СБ	Сборочный чертеж											
				Сборочные единицы											
А4		1	А4Б521.010	Плита	1										
			— 01	Плита		1									
			— 02	Плита			1								
			— 03	Плита				1							
			— 04	Плита					1						
			— 05	Плита						1					
			— 06	Плита							1				
			— 07	Плита								1			

Исполнения 10...14 - см. листы 5...7

Изм	Лист	№ докум.	Подп.	Дата	А14Б521.000		
Разраб		Шершакова			Опора подвижная	Лит. И	Лист 1 / Листов 7
Пров		Крупник					
Рук. груп		Крупник				САНТЕХНИИПРОЕКТ	
Н. контр		Лейтес					
Утв		Спивак					

Копировал Формат А4

Инв. № подл	Подп. и дата	Взам. инв. №	Инв. № дубл	Подп. и дата

Формат	Зона	Поз.	Обозначение	Наименование	Кол. на исполн. А14Б521.000—	01	02	03	04	05	06	07	08	09	Примечание
А4		1	А14Б521.010 -08	Плита									1		
			-09	Плита										1	
А4		2	А14Б521.020	Кронштейн	1					1					
			— 01	Кронштейн		1					1				
			— 02	Кронштейн			1					1			
			— 03	Кронштейн				1					1		
			— 04	Кронштейн					1					1	
		3	— 05	Кронштейн	1					1					
			— 06	Кронштейн		1					1				
			— 07	Кронштейн			1					1			
			— 08	Кронштейн				1					1		
			— 09	Кронштейн					1					1	
				Детали											
А4		4	А14Б505.001—03	Хомут	1					1					
			— 04	Хомут		1					1				
			— 05	Хомут			1					1			
			— 06	Хомут				1					1		

Изм	Лист	№ докум.	Подп.	Дата	А14Б521.000	Лист 2

Копировал Формат А4

25206-02-104

Инв. № подл. | Подп. и дата | Взам. инв. № | Инв. № дубл. | Подп. и дата

Серия 5.900-7 выпуск 1

Формат	Зона	Поз.	Обозначение	Наименование	Кол. на исполн. А14Б521.000 —										Примечание
					—	01	02	03	04	05	06	07	08	09	
А4		4	А14Б505.001 – 07	Хомут					1					1	
А4		5	А14Б505.002 – 03	Подушка	1					1					
			–04	Подушка		1					1				
			–05	Подушка			1					1			
			–06	Подушка				1					1		
			–07	Подушка					1					1	
А4		6	А14Б521.001	Стяжка	2	2	2								
			–01	Стяжка				2							
			–02	Стяжка					2						
			–03	Стяжка						2	2	2			
			–04	Стяжка									2		
			–05	Стяжка										2	
				Стандартные изделия											
		7		Болт М12-6g×30.36 ГОСТ 7798-70	4	4	4	4	4	4	4	4	4	4	
				Гайки ГОСТ 5915-70											
		8		М12-6Н.5	4					4					
				М16-6Н.5		4	4				4	4			

Изм.	Лист	№ докум.	Подп.	Дата	А14Б521.000	Лист 3

Копировал: Кравлина Формат А4

Инв. № подл. | Подп. и дата | Взам. инв. № | Инв. № дубл. | Подп. и дата

Формат	Зона	Поз.	Обозначение	Наименование	Кол. на исполн. А14Б521.000 —										Примечание
					—	01	02	03	04	05	06	07	08	09	
				Гайки ГОСТ 5915-70											
		8		М20-6Н.4				4	4				4	4	
		9		М12-6Н.5	4	4	4	4	4	4	4	4	4	4	
		10		М16-6Н.5	4	4	4			4	4	4			
				М20-6Н.4				4					4		
				М24-6Н.4					4					4	

Изм.	Лист	№ докум.	Подп.	Дата	А14Б521.000	Лист 4

Копировал: Кравлина Формат А4

25206-02 105

Инв. № подл	Подп. и дата	Взам. инв. №	Инв. № дубл.	Подп. и дата

Серия 5.900-7 Выпуск 1

Формат	Зона	Поз.	Обозначение	Наименование	Кол. на исполн. А14Б521.000- 10	11	12	13	14						Примечание
				Документация											
А3			А14Б521.000СБ	Сборочный чертеж											
				Сборочные единицы											
А4		1	А14Б521.010	Плита	1										
			-01	Плита		1									
			-02	Плита			1								
			-03	Плита				1							
			-04	Плита					1						
А4		2	А14Б521.020-10	Кронштейн	1										
			-11	Кронштейн		1									
			-12	Кронштейн			1								
			-13	Кронштейн				1							
			-14	Кронштейн					1						
			-15	Кронштейн	1										
			-16	Кронштейн		1									

Изм.	Лист	№ докум.	Подп.	Дата	А14Б521.000	Лист 5

Копировал Формат А4

Инв. № подл	Подп. и дата	Взам. инв. №	Инв. № дубл.	Подп. и дата

Формат	Зона	Поз.	Обозначение	Наименование	Кол. на исполн. А14Б521.000- 10	11	12	13	14						Примечание
А4		3	А14Б521.020-17	Кронштейн			1								
			-18	Кронштейн				1							
			-19	Кронштейн					1						
				Детали											
А4		4	А14Б505.001-03	Хомут	1										
			-04	Хомут		1									
			-05	Хомут			1								
			-06	Хомут				1							
			-07	Хомут					1						
А4		5	А14Б505.002-03	Подушка	1										
			-04	Подушка		1									
			-05	Подушка			1								
			-06	Подушка				1							
			-07	Подушка					1						
А4		6	А14Б521.001	Стяжка	2	2	2								
			-01	Стяжка				2							
			-02	Стяжка					2						

Изм.	Лист	№ докум.	Подп.	Дата	А14Б521.000	Лист 6

Копировал Формат А4

25206-02 106

105

Серия 5.900-7 Выпуск 1

А14 Б513 007

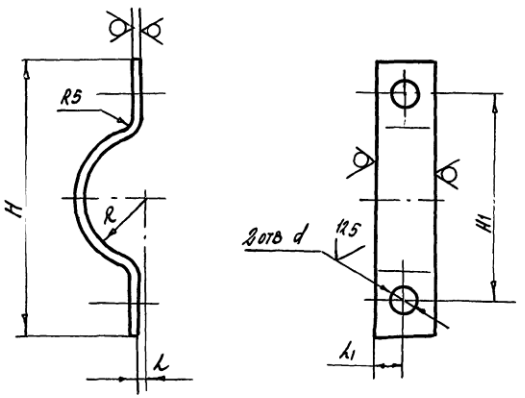

Обозначение	Размеры, мм H	H1	L	L1	R	d	Материал	Масса, кг
А14 Б513. 007	140	104	4	15	30	12 +0,43	Полоса 5х30 ГОСТ 103-76 / Ст3 ГОСТ 535-88	0,21
-01	160	120			39			
-02	170	134			45	14 +0,43		0,23
-03	200	160			54			0,28
-04	220	180	6	20	67	18 +0,52	Полоса 5х40 ГОСТ 103-76 / Ст3 ГОСТ 535-88	0,42
-05	265	216	8	25	80		Полоса 5х50 ГОСТ 103-76 / Ст3 ГОСТ 535-88	0,62
-06	350	280			110		Полоса 6х50 ГОСТ 103-76 / Ст3 ГОСТ 535-88	1,04
-07	410	340			137			1,24

Неуказанные предельные отклонения размеров: $h14; \pm \frac{t2}{2}$

А14 Б 513. 007

Изм	Лист	№ докум.	Подп.	Дата
Разраб		Шершакова		
Пров		Крупник		
Рук груп.		Крупник		
Гл.спец				
Н.контр		Лейтес		
Утв		Сливак		

Полухомут

Лит	Масса	Масштаб
Н	см. табл	—
Лист	Листов 1	

см. табл.

Сантехниипроект

Копировал Формат А4

Поз	Обозначение	Наименование	Кол. на исполн. А14Б521.000- 10	11	12	13	14	Примечание
		Стандартные изделия						
7		Болт М12-6g×30.36 ГОСТ 7798-70	4	4	4	4	4	
		Гайки ГОСТ 5915-70						
8		М12-6Н.5	4					
		М16-6Н.5		4	4			
		М20-6Н.4				4	4	
9		М12-6Н.5						
10		М16-6Н.5	4	4	4			
		М20-6Н.4				4		
		М24-6Н.4					4	

А14 Б521 000

Лист 7

Копировал Формат А4

25206-02 107

А14 Б521 000 СБ

Серия 5.900 — 7 Выпуск 1

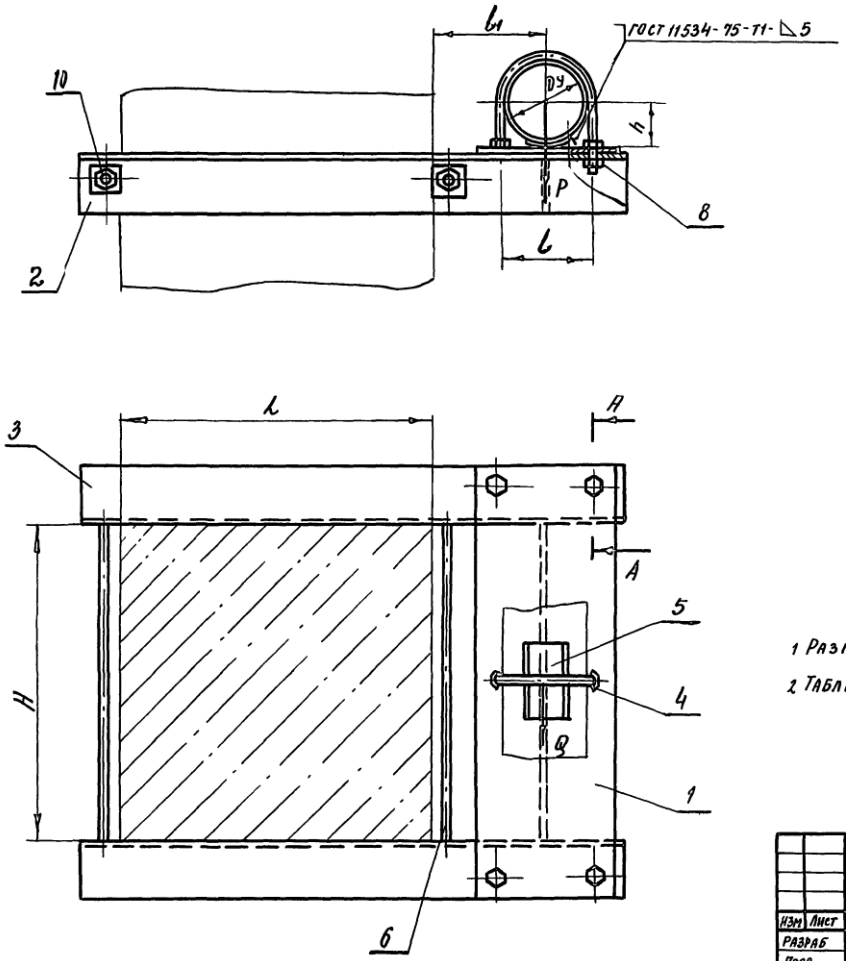

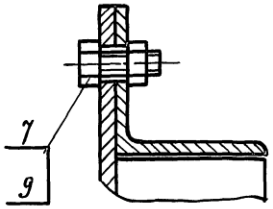

1 Размеры для справок.

2 Таблицу исполнений см. лист 2.

					А14 Б521 000 СБ			
Изм	Лист	№ докум.	Подп	Дата	Опора подвижная	Лит	Масса	Масштаб
Разраб		Шершакова				И	см таб	—
Пров		Крупник				Лист 1	Листов 2	
Нач гр.		Крупник						
Гл спец								
Н контр		Лейтес					Сантехниппроект	
Утв		Спивак						

Инв № подл | Подп и дата | Взам инв № | Инв № дубл | Подп и дата

Копировал 25206-02 108 Формат А3

А14Б.521.000 СБ

Серия 5.900-7 Выпуск 1

Обозначение	Условный проход Ду, мм.	Допускаемые нагрузки, кгс		Размеры, мм					Масса, кг
		вертикальн.	горизонтальн.						
		P	Q	L	l	l_1	H	h	
А14Б521.000	100	120	36	400	122	140	400	57	20,60
-01	125	175	52		150	155		70	24,20
-02	150	266	80		180	170		83	24,33
-03	200	590	177		242	200		113	45,00
-04	250	840	252		298	240		140	52,35
-05	100	120	36		122	140	600	57	23,10
-06	125	175	52		150	155		70	26,60
-07	150	266	80		180	170		83	28,60
-08	200	590	177		242	200		113	50,15
-09	250	840	252		298	240		140	59,50
-10	100	120	36	600	122	140	400	57	23,30
-11	125	175	52		150	155		70	25,40
-12	150	266	80		180	170		83	27,10
-13	200	590	177		242	200		113	51,00
-14	250	840	252		298	240		140	58,40

Инв.№ подл. | Подп. и дата | Взам. инв.№ | Инв.№ дубл. | Подп. и дата

Изм.	Лист	№ докум.	Подп.	Дата	А14Б 521.000 СБ	Лист 2

Копировал: 25206-02 109 Формат А3

Инв. № подл.	Подп. и дата	Взам. инв. №	Инв. № дубл.	Подп. и дата

Серия 5.900.—7 выпуск 1

Формат	Зона	Поз.	Обозначение	Наименование	Кол. на исполн. А14Б521.010- —	01	02	03	04	05	06	07	08	09	Примечание
				Документация											
А3			А14Б521.010СБ	Сборочный чертеж											
				Детали											
А4		1	А14Б521.002	Плита	1										
			-01	Плита		1									
			-02	Плита			1								
			-03	Плита				1							
			-04	Плита					1						
			-05	Плита						1					
			-06	Плита							1				
			-07	Плита								1			

Изм.	Лист	№ докум.	Подп.	Дата	А14Б521.010			
Разраб.		Шершакова			Плита	Лит.	Лист	Листов
Пров.		Крупник				И	1	2
Рук. гр.		Крупник				САНТЕХНИИПРОЕКТ		
Н. контр.		Лейтес						
Утв.		Спивак						

Копировал Формат А4

Инв. № подл.	Подп. и дата	Взам. инв. №	Инв. № дубл.	Подп. и дата

Формат	Зона	Поз.	Обозначение	Наименование	Кол. на исполн. А14Б521.010- —	01	02	03	04	05	06	07	08	09	Примечание
А4		1	А14Б521.002-08	Плита									1		
			-09	Плита										1	
А4		2	А14Б521.003	Полоса	1	1	1								
			-01	Полоса				1	1						
			-02	Полоса						1	1	1			
			-03	Полоса									1	1	

Изм.	Лист	№ докум.	Подп.	Дата	А14Б521.010	Лист 2

Копировал Формат А4

25206-02 110

А14Б521.010СБ

СЕРИЯ 5.900 — 7 ВЫПУСК 1

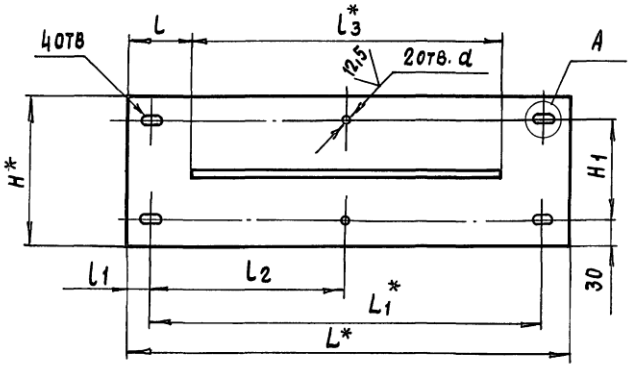

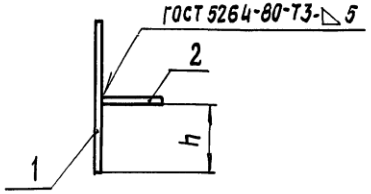

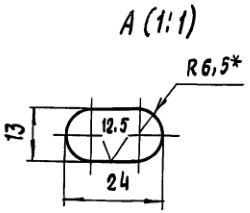

Обозначение	Размеры, мм										Масса, кг
	L^*	L_1^*	L	L_1	L_2	L_3^*	H^*	H_1	h	d	
А14Б521.010	550	490	80	30	245	390	182	122	87	14	8,27
- 01							210	150	101	18	9,27
- 02							240	180	116		10,32
- 03	600	510	105	45	255		302	242	147	22	14,10
- 04							358	298	175		16,25
- 05	750	690	80	30	345	590	182	122	87	14	10,57
- 06							210	150	101	18	12,93
- 07							240	180	116		14,35
- 08	800	710	105	45	355		302	242	147	22	19,23
- 09							358	298	175		22,00

1.* Размеры для справок

2. H14; $\pm \frac{t2}{2}$

Изм	Лист	№ докум	Подп.	Дата	А14Б521.010СБ			
Разраб		Шершакова			Плита	Лит	Масса	Масштаб
Пров		Крупник				И	См. табл.	—
Рук.гр		Крупник				Лист	Листов 1	
Гл.спец.								
Н контр.		Лентес				Сантехниипроект		
Утв.		Спивак						

Инв.№ подл. | Подп. и дата | Взам.инв.№ | Инв.№ дубл. | Подп. и дата

Копировал 25206-02 111 Формат А3

Инв. № подл.	Подп. и дата	Взам. инв. №	Инв. № дубл.	Подп. и дата

Серия 5.900 — 7 Выпуск 1

Формат	Зона	Поз.	Обозначение	Наименование	Кол. на исполн. А14Б521.020- —	01	02	03	04	05	06	07	08	09	Примечание
				Документация											
А3			А14Б521.020СБ	Сборочный чертеж											
				Детали											
А4		1	А14Б521.005	Перекладина	1					1					
			-01	Перекладина		1					1				
			-02	Перекладина			1					1			
			-03	Перекладина				1					1		
			-04	Перекладина					1					1	
А4		2	А14Б521.006	Накладка	2	2	2			2	2	2			
			-01	Накладка				2					2		
			-02	Накладка					2					2	

Исполнения 10...19 см лист 2

Изм.	Лист	№ докум.	Подп.	Дата
Разраб.		Шершакова		
Пров.		Крупник		
Рук. гр.		Крупник		
Н. контр.		Лейтес		
Утв.		Спивак		

А14Б521.020

Кронштейн

Лит.	Лист	Листов
И	1	2

САНТЕХНИИПРОЕКТ

Копировал Формат А4

Инв. № подл.	Подп. и дата	Взам. инв. №	Инв. № дубл.	Подп. и дата

Формат	Зона	Поз.	Обозначение	Наименование	Кол. на исполн. А14Б521.020- 10	11	12	13	14	15	16	17	18	19	Примечание
				Документация											
А3			А14Б521.020СБ	Сборочный чертеж											
				Детали											
А4		1	А14Б521.005-05	Перекладина	1					1					
			-06	Перекладина		1					1				
			-07	Перекладина			1					1			
			-08	Перекладина				1					1		
			-09	Перекладина					1					1	
А4		2	А14Б521.006	Накладка	2	2	2			2	2	2			
			-01	Накладка				2					2		
			-02	Накладка					2					2	

Изм.	Лист	№ докум.	Подп.	Дата

А14Б521.020

Лист 2

Копировал Формат А4

25206-02 1-12

А14Б521.020СБ

Рис. 1

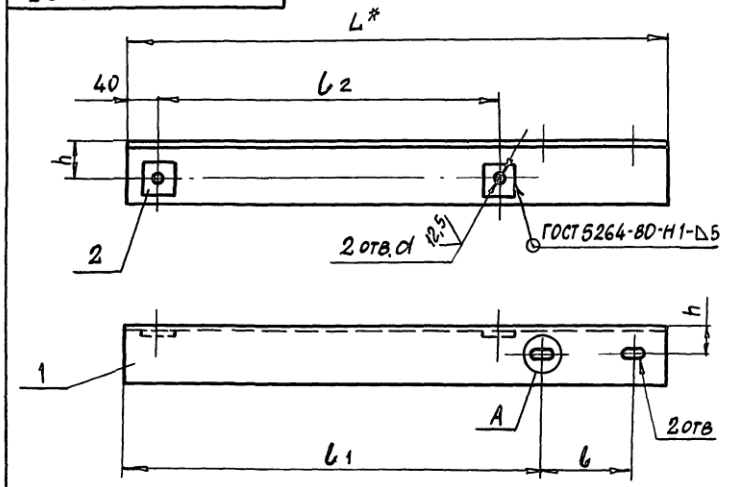

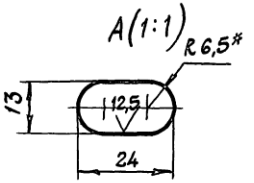

Рис. 2

Остальное см. рис. 1

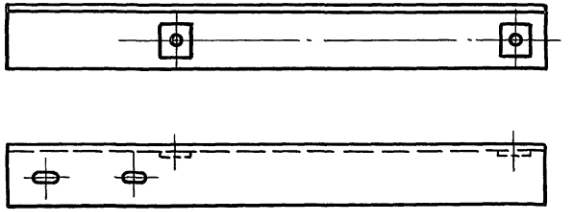

Обозначение	Рис	Размеры, мм						Масса, кг
		L*	l	l_1	l_2	h	d	
А14Б521.020	1	690	122	536	435	45	18	4,95
-01		720	150	537				5,20
-02		760	180					5,43
-03		820	242	536		55	22	12,80
-04		890	298	548			26	14,03
-05	2	690	122	536		45	18	4,95
-06		720	150	537				5,20
-07		760	180					5,43
-08		820	242	536		55	22	12,80
-09		890	298	548			26	14,03
-10	1		122	736	635	45	18	6,32
-11		920	150	737				6,53
-12		960	180					6,80
-13		1020	242	736		55	22	15,72
-14		1090	298	748			26	17,05
-15	2	890	122	736		45	18	6,32
-16		920	150	737				6,53
-17		960	180					6,80
-18		1020	242	736		55	22	15,72
-19		1090	298	748			26	17,05

1.* Размеры для справок.
2. Н14; $\pm\frac{t_2}{2}$

Изм	Лист	№ докум.	Подп	Дата
Разраб.		Шершакова		
Пров.		Крупник		
Рук.гр		Крупник		
Гл.спец.				
Н.контр.		Лейтес		
Утв.		Спивак		

А14Б521.020 СБ

Кронштейн

Лит	Масса	Масштаб
И	См. табл.	—

Лист | Листов 1

САНТЕХНИИПРОЕКТ

Серия 5.900 — 7 выпуск 1

Инв.№подл | Подп.и дата | Взам инв.№ | Инв №дубл | Подп и дата

Копировал 25206-02 113 формат А3

Серия 5.900 – 7 выпуск 1

А14Б522.002

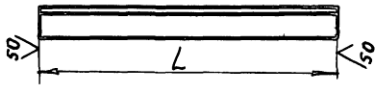

Обозначение	L, мм	Материал	Масса, кг
А14Б522.002	765_{-2}	Уголок $\frac{75\times6\ ГОСТ\ 8509-86}{Ст\ 3\ ГОСТ\ 535-88}$	5,4
–01	$810_{-2,3}$		5,6
–02	$845_{-2,3}$		5,9
–03	$885_{-2,3}$	Уголок $\frac{100\times10\ ГОСТ\ 8509-86}{Ст\ 3\ ГОСТ\ 535-88}$	13,4
–04	$945_{-2,3}$		14,4
–05	$1015_{-2,6}$		15,3
–06	$965_{-2,3}$	Уголок $\frac{75\times6\ ГОСТ\ 8509-86}{Ст\ 3\ ГОСТ\ 535-88}$	6,7
–07	$1010_{-2,6}$		7,0
–08	$1045_{-2,6}$		7,2
–09	$1085_{-2,6}$	Уголок $\frac{100\times10\ ГОСТ\ 8509-86}{Ст\ 3\ ГОСТ\ 535-88}$	16,3
–10	$1145_{-2,6}$		17,5
–11	$1215_{-2,6}$		18,3

Взам. инв. № | Инв. № дубл. | Подп. и дата | Инв. № подл. | Подп. и дата

Изм.	Лист	№ докум.	Подп.	Дата	А14Б522.002			
Разраб.		Шершакова			Уголок	Лит. И	Масса см. табл.	Масштаб —
Пров.		Крупник				Лист	Листов 1	
Рук. груп.		Крупник						
Гл. спец.								
Н. контр.		Лейтес			См. табл.	Сантехниипроект		
Утв.		Спивак						

Копировал Формат А4

А14Б521.001

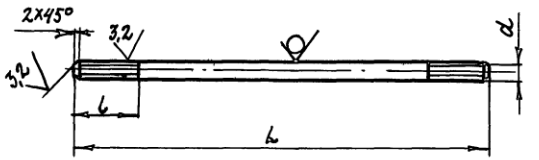

Обозначение	Размеры, мм L	l	d	Материал	Масса, кг
А14Б521.001	520	80	М16-6g	Круг $\frac{16\ ГОСТ\ 2590-88}{Ст.3\ ГОСТ\ 535-88}$	0,80
–01	550	100	М20-6g	Круг $\frac{20\ ГОСТ\ 2590-88}{Ст.3\ ГОСТ\ 535-88}$	1,35
–02	570	115	М24-6g	Круг $\frac{24\ ГОСТ\ 2590-88}{Ст.3\ ГОСТ\ 535-88}$	2,00
–03	720	80	М16-6g	Круг $\frac{16\ ГОСТ\ 2590-88}{Ст.3\ ГОСТ\ 535-88}$	1,13
–04	750	100	М20-6g	Круг $\frac{20\ ГОСТ\ 2590-88}{Ст\ 3\ ГОСТ\ 535-88}$	1,94
–05	770	115	М24-6g	Круг $\frac{24\ ГОСТ\ 2590-88}{Ст\ 3\ ГОСТ\ 535-88}$	2,73

Неуказанные предельные отклонения размеров $h14$; $\pm\frac{t_2}{2}$

Взам. инв. № | Инв. № дубл. | Подп. и дата | Инв. № подл. | Подп. и дата

Изм.	Лист	№ докум.	Подп.	Дата	А14Б521.001			
Разраб.		Шершакова			Стяжка	Лит. И	Масса см. табл.	Масштаб —
Пров.		Крупник				Лист	Листов 1	
Рук. груп.		Крупник						
Гл. спец.								
Н. контр.		Лейтес			См. табл.	Сантехниипроект		
Утв.		Спивак						

Копировал 25206-02 114 Формат А4

Серия 5.900 – 7 Выпуск 1

А14Б 521.003

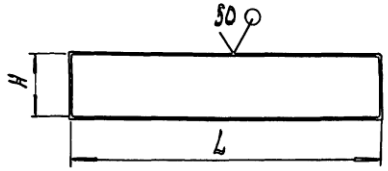

Обозначение	Размеры, мм L	Размеры, мм H	Масса, кг
А14Б 521.003	390-1,4	75-0,74	1,87
–01		100-0,87	2,50
–02	590-1,75	75-0,74	2,83
–03		100-0,87	3,77

Изм.	Лист	№ докум.	Подп.	Дата	А14Б 521.003			
Разраб.		Шершакова			Полоса	Лит. И	Масса см. табл.	Масштаб —
Пров.		Крупник				Лист	Листов 1	
Рук. гр.		Крупник						
Гл. спец.					Лист	80 ГОСТ 19903-74 / Ст.3 ГОСТ 14637-89	САНТЕХНИИПРОЕКТ	
Н. контр.		Лейтес						
Утв.		Спивак						

Инв. № подл. | Подп. и дата | Взам. инв. № | Инв. № дубл. | Подп. и дата

Формат А4

1/4

А14Б 521.002

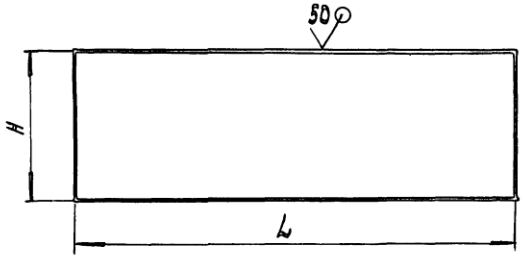

Обозначение	Размеры, мм L	Размеры, мм H	Масса, кг
А14Б 521.002	560-1,75	182-1,15	6,40
–01		210-1,15	7,40
–02		240-1,15	8,45
–03	600-2	302-1,3	11,60
–04		358-1,3	13,75
–05	750-2	182-1,15	8,74
–06		210-1,15	10,10
–07		240-1,15	11,52
–08	800-2	302-1,3	15,46
–09		358-1,3	18,32

Изм.	Лист	№ докум.	Подп.	Дата	А14Б 521.002			
Разраб.		Шершакова			Плита	Лит. И	Масса см. табл.	Масштаб —
Пров.		Крупник				Лист	Листов 1	
Рук. гр.		Крупник						
Гл. спец.					Лист	80 ГОСТ 19903-74 / Ст.3 ГОСТ 14637-89	САНТЕХНИИПРОЕКТ	
Н. контр.		Лейтес						
Утв.		Спивак						

Инв. № подл. | Подп. и дата | Взам. инв. № | Инв. № дубл. | Подп. и дата

Копировал: 25206-02 115 Формат А4

ООО "Изополимет Плюс" - https://izopolimet.by

Серия 5.900—7 Выпуск 1

А146 521.006

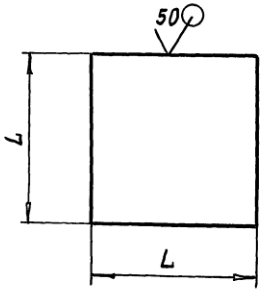

Обозначение	L, мм	Масса, кг
А146 521.006	43-0,62	0,1
-01	53-0,74	0,2
-02	63-0,74	0,3

					А146 521.006			
Изм.	Лист	№ докум.	Подп.	Дата	Накладка	Лит.	Масса	Масштаб
Разраб.		Шершакова				И	См. табл	—
Пров		Крупник				Лист	Листов. 1	
Рук. гр		Крупник						
Гл. спец.					Лист 8,0 ГОСТ 19903-74 / Ст.3 ГОСТ 14637-89	САНТЕХНИИПРОЕКТ		
Н. контр.		Лейтес						
Утв		Спивак						

Подп. и дата | Инв. № дубл. | Взам. инв. № | Подп. и дата | Инв. № подл.

Копировал Формат А4

А146 521.005

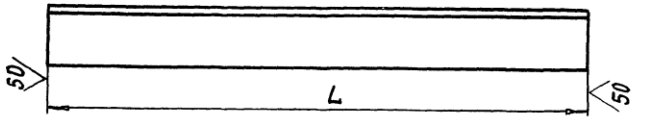

Обозначение	L, мм	Материал	Масса, кг
А146 521.005	690-2	Уголок 75×6 ГОСТ 8509-86 / Ст 3 ГОСТ 535-88	4,75
-01	720-2		5,00
-02	760-2		5,23
-03	820-2,3	Уголок 100×10 ГОСТ 8509-86 / Ст.3 ГОСТ 535-88	12,40
-04	890-2,3		13,43
-05		Уголок 75×6 ГОСТ 8509-86 / Ст.3 ГОСТ 535-88	6,12
-06	920-2,3		6,33
-07	960-2,3		6,60
-08	1020-2,6	Уголок 100×10 ГОСТ 8509-86 / Ст.3 ГОСТ 535-88	15,32
-09	1090-2,6		16,45

					А146 521.005			
Изм.	Лист	№ докум.	Подп.	Дата	Перекладина	Лит.	Масса	Масштаб
Разраб		Шершакова				И	См. табл.	—
Пров.		Крупник				Лист	Листов 1	
Рук. гр.		Крупник						
Гл. спец.					См. табл	САНТЕХНИИПРОЕКТ		
Н. контр.		Лейтес						
Утв.		Спивак						

Подп. и дата | Инв. № дубл. | Взам. инв. № | Подп. и дата | Инв. № подл.

Копировал 25206-02 116 Формат А4

Инв. № подл.	Подп. и дата	Взам. инв. №	Инв. № дубл.	Подп. и дата

Серия 5.900-7 выпуск 1

Формат	Зона	Поз.	Обозначение	Наименование	Кол. на исполн. А14Б522.000- —	01	02	03	04	05	06	07	08	09	Примечание
				Документация											
А3			А14Б522.000 СБ	Сборочный чертеж											
				Сборочные единицы											
А4			А14Б522.010	Плита	1										
			-01	Плита		1									
			-02	Плита			1								
			-03	Плита				1							
			-04	Плита					1						
			-05	Плита						1					
			-06	Плита							1				
			-07	Плита								1			

Исполнения 10...17-см листы 5...8

Изм.	Лист	№ докум.	Подп.	Дата	А14.Б522.000			
Разраб.		Шершакова			Опора подвижная двухрядная	Лит.	Лист	Листов
Пров.		Крупник				И	1	8
Рук. гр.		Крупник				Сантехниипроект		
Н. контр.		Лейтес						
Утв.		Спивак						

Копировал Формат А4

Инв. № подл.	Подп. и дата	Взам. инв. №	Инв. № дубл.	Подп. и дата

Формат	Зона	Поз.	Обозначение	Наименование	Кол. на исполн. А14Б522.000- —	01	02	03	04	05	06	07	08	09	Примечание
А4		1	А14Б522.010-08	Плита									1		
			-09	Плита										1	
А4		2	А14Б522.020	Кронштейн	1						1				
			-01	Кронштейн		1						1			
			-02	Кронштейн			1						1		
			-03	Кронштейн				1						1	
			-04	Кронштейн					1						
			-05	Кронштейн						1					
		3	-06	Кронштейн	1						1				
			-07	Кронштейн		1						1			
			-08	Кронштейн			1						1		
			-09	Кронштейн				1						1	
			-10	Кронштейн					1						
			-11	Кронштейн						1					
				Детали											
А4		4	А14Б505.001	Хомут	2						2				
			-01	Хомут		2						2			

Изм.	Лист	№ докум.	Подп.	Дата	А14Б522.000	Лист 2

Копировал Формат А4

25206-02 117

Инв. № подл.	Подп. и дата	Взам. инв. №	Инв. № дубл.	Подп. и дата

Серия 5.900-7 Выпуск 1

Формат	Зона	Поз.	Обозначение	Наименование	Кол. на исполн. А14Б 522.000- —	01	02	03	04	05	06	07	08	09	Примечание
А4		4	А14Б 505.001-02	Хомут			2						2		
			-03	Хомут				2						2	
			-04	Хомут					2						
			-05	Хомут						2					
А4		5	А14Б 505 002	Подушка	2						2				
			-01	Подушка		2						2			
			-02	Подушка			2						2		
			-03	Подушка				2						2	
			-04	Подушка					2						
			-05	Подушка						2					
А4		6	А14Б 522.001	Стяжка	2	2	2	2							
			-01	Стяжка					2						
			-02	Стяжка						2					
			-03	Стяжка							2	2	2	2	
				Стандартные изделия											
		7		Болт М12-6gх30.36 ГОСТ 7798-70	4	4	4	4	4	4	4	4	4	4	

Изм.	Лист	№ докум.	Подп.	Дата	А14Б 522.000	Лист 3

Копировал Формат А4

Инв. № подл.	Подп. и дата	Взам. инв. №	Инв. № дубл.	Подп. и дата

Формат	Зона	Поз.	Обозначение	Наименование	Кол. на исполн. А14Б 522.000- —	01	02	03	04	05	06	07	08	09	Примечание
				Гайки ГОСТ 5915-70											
		8		М10-6Н.5	8						8				
				М12-6Н.5		8	8	8				8	8	8	
				М16-6Н.5					8	8					
		9		М12-6Н.5	4	4	4	4	4	4	4	4	4	4	
		10		М16-6Н 5	8	8	8	8			8	8	8	8	
				М20-6Н.4					8						
				М24-6Н.4						8					

Изм.	Лист	№ докум.	Подп.	Дата	А14Б 522.000	Лист 4

Копировал: Формат А4

25206-02 118

Инв. № подл.	Подп. и дата	Взам. инв. №	Инв. № дубл.	Подп. и дата

Серия 5.900 – 7 Выпуск 1

Формат	Зона	Поз.	Обозначение	Наименование	Кол. на исполн. А14Б 522.000 – 10	11	12	13	14	15	16	17			Примечание
				Документация											
А3			А14Б 522.000 СБ	Сборочный чертеж											
				Сборочные единицы											
А4		1	А14Б 522.010-10	Плита	1										
			-11	Плита		1									
			А14Б 522.010	Плита			1								
			-01	Плита				1							
			-02	Плита					1						
			-03	Плита						1					
			-04	Плита							1				
			-05	Плита								1			
А4		2	А14Б 522.020-04	Кронштейн	1										
			-06	Кронштейн		1									
			-10	Кронштейн	1										
			-11	Кронштейн		1									

Изм.	Лист	№ докум.	Подп.	Дата	А14Б 522.000	Лист 5

Копировал Формат А4

Инв. № подл.	Подп. и дата	Взам. инв. №	Инв. № дубл.	Подп. и дата

Формат	Зона	Поз.	Обозначение	Наименование	Кол. на исполн. А14Б 522.000 – 10	11	12	13	14	15	16	17			Примечание
А4		2	А14Б 522.020-12	Кронштейн			1								
			-13	Кронштейн				1							
			-14	Кронштейн					1						
			-15	Кронштейн						1					
			-16	Кронштейн							1				
А3		3	А14Б 522.020-18	Кронштейн			1					1			
			-19	Кронштейн				1							
			-20	Кронштейн					1						
			-21	Кронштейн						1					
			-22	Кронштейн							1				
			-23	Кронштейн								1			
				Детали											
А4		4	А14Б 505.001-04	Хомут	2						2				
			-05	Хомут		2						2			
			А14Б 505.001	Хомут			2								
			-01	Хомут				2							

25206-02 119

Изм.	Лист	№ докум.	Подп.	Дата	А14Б 522.000	Лист 6

Копировал Формат А4

Инв. № подл.	Подп. и дата	Взам. инв. №	Инв. № дубл.	Подп. и дата

Серия 5.900-7 выпуск 1

Формат	Зона	Поз.	Обозначение	Наименование	Кол. на исполн. А14Б522.000- 10	11	12	13	14	15	16	17			Примечание
А4		4	А14Б505.001-02	Хомут					2						
			-03	Хомут						2					
А4		5	А14Б505.002 -04	Подушка	2						2				
			-05	Подушка		2						2			
			А14Б505002	Подушка			2								
			-01	Подушка				2							
			-02	Подушка					2						
			-03	Подушка						2					
А4		6	А14Б522.001 – 04	Стяжка	2										
			-05	Стяжка		2									
			А14Б522.001	Стяжка			2	2	2	2					
			-01	Стяжка							2				
			-02	Стяжка								2			
				Стандартные изделия											
		7		Болт М12-6g×30.36 ГОСТ 7798-70	4	4	4	4	4	4	4	4			

Изм.	Лист	№ докум.	Подп.	Дата	А14Б522 000	Лист 7

Копировал Формат А4

Инв. № подл.	Подп. и дата	Взам. инв. №	Инв. № дубл.	Подп. и дата

Формат	Зона	Поз.	Обозначение	Наименование	Кол. на исполн. А14Б522.000- 10	11	12	13	14	15	16	17			Примечание
				Гайки ГОСТ 5915-70											
		8		М16-6Н.5	8	8					8	8			
				М10-6Н 5			8								
				М12-6Н.5				8	8	8					
		9		М12-6Н.5	4	4	4	4	4	4	4	4			
		10		М20-6Н.4	8						8				
				М24-6Н 4		8						8			
				М16-6Н 5			8	8	8	8					

Изм.	Лист	№ докум.	Подп.	Дата	А14Б522.000	Лист 8

Копировал Формат А4

25206-02 120

А146 522000СБ

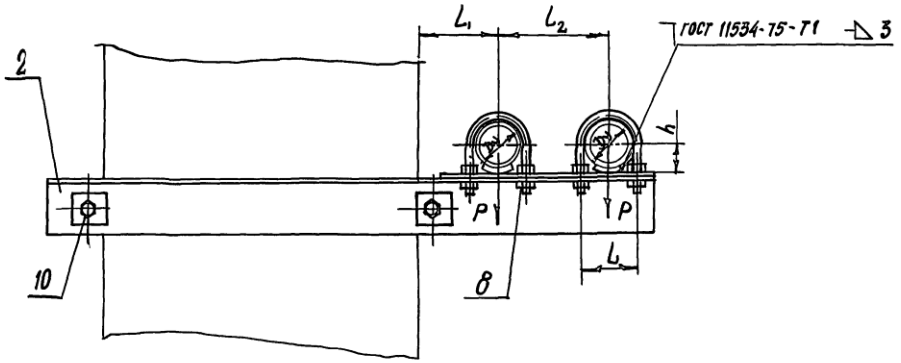

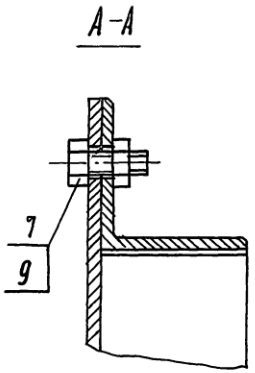

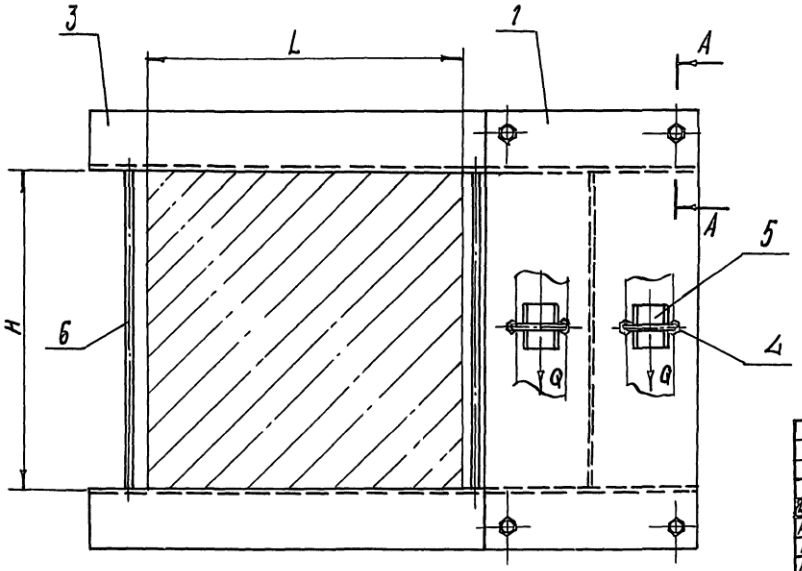

1. Размеры для справок.
2. Таблицу исполнений см. лист 2.

					А14Б 522000 СБ			
Изм	Лист	№ докум.	Подп.	Дата	Опора подвижная двухрядная	Лит.	Масса	Масштаб
Разраб		Шерщаков				И	см. табл.	—
Пров		Крупник				Лист 1	Листов 2	
Нач. гр.		Крупник						
Гл. спец.								
Н. контр.		Лейтес				Сантехниипроект		
Утв.		Спивак						

25206-02 121 Формат А3

Серия 5.900-7 Выпуск 1

Инв. № подл. | Подп. и дата | Взам. инв. № | Инв. № дубл. | Подп. и дата

А14Б 522.000 СБ

Серия 5.900 – 7 Выпуск 1

Обозначение	Условный проход Ду, мм	Допускаемые нагрузки, кгс		Размеры, мм						Масса, кг
		вертикальн	горизонтал							
		P	Q	L	l	l_1	l_2	H	h	
А14Б 522 000	50	40	12	400	70	100	140	400	32	25.3
– 01	65	56	17		90	120	160		41	27.4
– 02	80	72	22		106	130	175		48	29.1
– 03	100	120	36		122	140	195		57	47.5
– 04	125	175	52		150	155	225		70	54 9
– 05	150	266	80		180	170	270		83	69 6
– 06	50	40	12		70	100	140	600	32	30.4
– 07	65	56	17		90	120	160		41	32.8
– 08	80	72	22		106	130	175		48	35.1
– 09	100	120	36		122	140	195		57	54.2
– 10	125	175	52		150	155	225		70	59.0
– 11	150	266	80		180	170	270		83	78.8
– 12	50	40	12	600	70	100	140	400	32	28 0
– 13	65	56	17		90	120	160		41	30.2
– 14	80	72	22		106	130	175		48	31.8
– 15	100	120	36		122	140	195		57	53.3
– 16	125	175	52		150	155	225		70	61.1
– 17	150	266	80		180	170	270		83	75.6

Инв. № подл. | Подп. и дата | Взам. инв. № | Инв. № дубл. | Подп. и дата

Изм	Лист	№ докум.	Подп.	Дата	А14Б 522.000 СБ	Лист 2

Копировал 25206-02 122 Формат А3

Инв. № подл.	Подп. и дата	Взам. инв. №	Инв. № дубл.	Подп. и дата

Серия 5.900 – 7 Выпуск 1

Формат	Зона	Поз.	Обозначение	Наименование	Кол. на исполн. А14Б 522.010- —	01	02	03	04	05	06	07	08	09	Примечание
				Документация											
А3			А14Б 522.010СБ	Сборочный чертеж											
				Детали											
А4		1	А14Б 521.003	Полоса	1	1	1								
			-01	Полоса				1	1	1					
			-02	Полоса							1	1	1		
			-03	Полоса										1	
А4		2	А14Б 522.001	Плита	1										
			-01	Плита		1									
			-02	Плита			1								
			-03	Плита				1							

Исполнения 10...11 см. лист 3.

Изм.	Лист	№ докум.	Подп.	Дата	А14Б 522.010		
Разраб.		Шершнева			Плита	Лит И	Лист 1 / Листов 3
Пров.		Крупнин				САНТЕХНИИПРОЕКТ	
Рук. гр.		Крупнин					
Н. контр.		Лейтес					
Утв.		Сливак					

Копировал Формат А3

Инв. № подл.	Подп. и дата	Взам. инв. №	Инв. № дубл.	Подп. и дата

Формат	Зона	Поз.	Обозначение	Наименование	Кол. на исполн. А14Б 522.010- —	01	02	03	04	05	06	07	08	09	Примечание
А4		2	А14Б 522.001-04	Плита					1						
			-05	Плита						1					
			-06	Плита							1				
			-07	Плита								1			
			-08	Плита									1		
			-09	Плита										1	

Изм.	Лист	№ докум.	Подп.	Дата	А14Б 522.010	Лист 2

Копировал Формат А4

23206-02 123

Инв. № подл. | Подп. и дата | Взам. инв. № | Инв. № дубл. | Подп. и дата

Серия 5.900 - 7 Выпуск 1

Формат	Зона	Поз.	Обозначение	Наименование	Кол. на исполн. А14Б 522.010 - 10	11									Примечание
				Документация											
А3			А14Б 522.010 СБ	Сборочный чертеж	X	X									
				Детали											
А4	1		А14Б 521.003-03	Полоса	1	1									
А4	2		А14Б 522.001-10	Плита	1										
			-11	Плита		1									

Изм.	Лист	№ докум.	Подп.	Дата	А14Б 522.010	Лист 3

Копировал: Кравлина Формат А4

Инв. № подл. | Подп. и дата | Взам. инв. № | Инв. № дубл. | Подп. и дата

Формат	Зона	Поз.	Обозначение	Наименование	Кол. на исполн. А14Б 522.020 - —	01	02	03	04	05	06	07	08	09	Примечание
				Документация											
А3			А14Б 522.020 СБ	Сборочный чертеж	X	X	X	X	X	X	X	X	X	X	
				Детали											
А4	1		А14Б 521.006	Накладка	2	2	2	2			2	2	2	2	
			-01	Накладка					2						
			-02	Накладка						2					
А4	2		А14Б 522.002	Уголок	1						1				
			-01	Уголок		1						1			
			-02	Уголок			1						1		
			-03	Уголок				1						1	
			-04	Уголок					1						
			-05	Уголок						1					

Исполнения 10...19-см. лист 2
20...23-см. лист 3.

Изм.	Лист	№ докум.	Подп.	Дата	А14Б 522.020		
Разраб.		Шершакова			Кронштейн	Лит. И	Лист 1 / Листов 3
Пров.		Крупник				Сантехниипроект	
Рук. гр.		Крупник					
Н. контр.		Лентес					
Утв.		Сливак					

Копировал: Кравлина Формат А4

25206-02 124

Инв. № подл.	Подп. и дата	Взам. инв. №	Инв. № дубл.	Подп. и дата

Серия 5.900 – 7 Выпуск 1

Формат	Зона	Поз.	Обозначение	Наименование	Кол. на исполн. А14Б 522.020- 10	11	12	13	14	15	16	17	18	19	Примечание
				Документация											
А3			А14Б 522.020 СБ	Сборочный чертеж											
				Детали											
А4		1	А14Б 521.006-01	Накладка	2						2				
			-02	Накладка		2						2			
			А14Б 521.006	Накладка			2	2	2	2			2	2	
А4		2	А14Б 522.002-04	Уголок	1										
			-05	Уголок		1									
			-06	Уголок			1						1		
			-07	Уголок				1						1	
			-08	Уголок					1						
			-09	Уголок						1					
			-10	Уголок							1				
			-11	Уголок								1			

Изм.	Лист	№ докум.	Подп.	Дата	А14Б 522 020	Лист 2

Копировал: Формат А4

Инв. № подл.	Подп. и дата	Взам. инв. №	Инв. № дубл.	Подп. и дата

Формат	Зона	Поз.	Обозначение	Наименование	Кол. на исполн. А14Б 522 020- 20	21	22	23							Примечание
				Документация											
А3			А14Б 522.020 СБ	Сборочный чертеж											
				Детали											
А4		1	А14Б 521.006	Накладка	2	2									
			-01	Накладка			2								
			-02	Накладка				2							
А4		2	А14Б 522.002-08	Уголок	1										
			-09	Уголок		1									
			-10	Уголок			1								
			-11	Уголок				1							

Изм.	Лист	№ докум.	Подп.	Дата	А14Б 522. 020	Лист 3

Копировал: Формат А4

А14Б522.010СБ

Серия 5.900-7 Выпуск 1

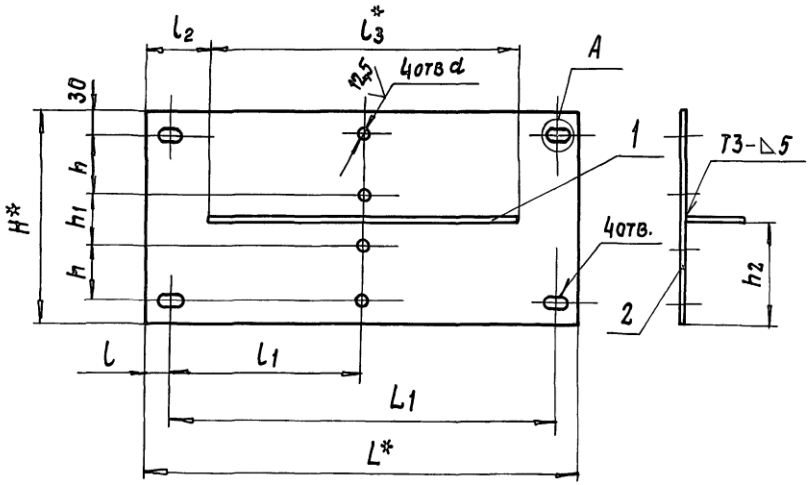

А (1:1)

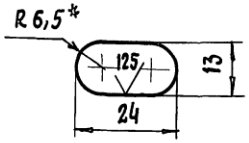

Обозначение	Размеры, мм											Масса, кг
	L*	L1	L	l1	L2	L3*	h*	h	h1	h2	d	
А14Б522010	550	490	30	245	80	390	270	70	70	131	12	11,4
-01							310	90		151	14	12,8
-02							338	106	66	165		13,9
-03	600	510	45	255	105		377	122	73	184,5		17,1
-04							438	150	78	215	18	19,4
-05							509	180	89	250,5		22,1
-06	750	690	30	345	80	590	270	70	70	131	12	15,8
-07							310	90		151	14	17,7
-08							338	106	66	165		19,1
-09	800	710	45	355	105		377	122	73	[illegible]	18	23,3
-10							438	150	78	215		26,3
-11							509	180	89	250,5		29,9

1.* Размер для справок
2. $H14; \pm\frac{t2}{2}$
3. Сварные швы по ГОСТ 5264-80

Изм.	Лист	№ докум.	Подп.	Дата	А14Б522.010 СБ			
Разраб.		Шершакова			Плита	Лит. И	Масса См. табл.	Масштаб —
Пров.		Крупник				Лист	Листов 1	
Нач. гр.		Крупник				САНТЕХНИИПРОЕКТ		
Гл. спец.								
Н. контр.		Лейтес						
Утв.		Спивак						

Инв. № подл. | Подп. и дата | Взам. инв. № | Инв. № дубл. | Подп. и дата

Копировал 25206-02 126 Формат А3

А14Б 522.020 СБ

Выпуск 1

Серия 5.900 – 7

Обозначение	Рис.	Размеры, мм						Масса, кг
		L*	L	L1	L2	h	d	
А14Б 522.020	1	765	210	522	435	45	18	5.6
–01		810	250	532				5.8
–02		845	278	535				6.1
–03		885	317	536		55		13.6
–04		945	378	535			22	14.8
–05		1015	449	537			26	15.9
–06	2	765	210	522		45	18	5.6
–07		810	250	532				5.8
–08		845	278	535				6.1
–09		885	317	536		55		13.6
–10		945	378	535			22	14.8
–11		1015	449	537			26	15.9
–12	1	965	210	722	635	45	18	6.9
–13		1010	250	732				7.2
–14		1045	278	735				7.4
–15		1085	317	736		55		16.5
–16		1145	378	735			22	17.9
–17		1215	449	737			26	18.9
–18	2	965	210	722		45	18	6.9
–19		1010	250	732				7.2
–20		1045	278	735				7.4
–21		1085	317	736		55		16.5
–22		1145	378	735			22	17.9
–23		1215	449	737			26	18.9

Рис.1

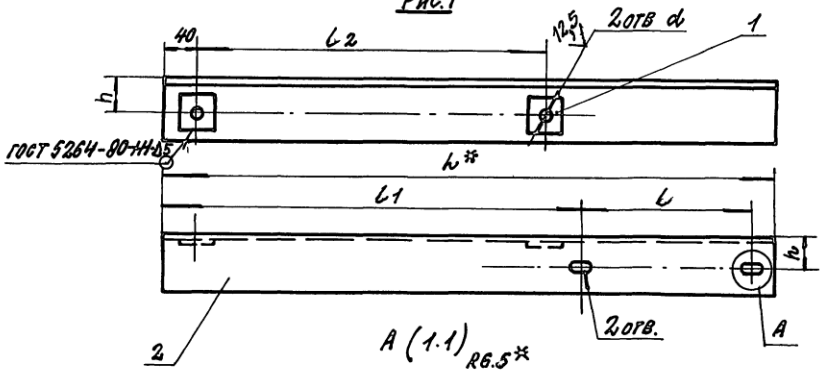

А (1.1)

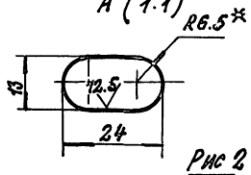

Рис 2

Остальное см рис.1

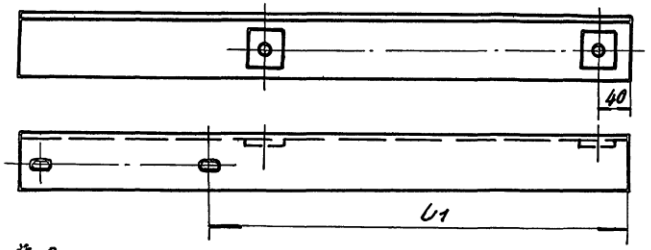

1.* Размеры для справок

2 Н14; $\pm\frac{t2}{2}$

					А14Б 522.020 СБ			
Изм.	Лист	№ докум.	Подп.	Дата	Кронштейн	Лит.	Масса	Масштаб
Разраб.		Щершаков				И	См табл.	—
Пров		Крупник				Лист	Листов 1	
Рук. груп.		Крупник						
Гл. спец.						САНТЕХНИИПРОЕКТ		
Н. контр.		Лейтес						
Утв		Спивак						

Инв № подл | Подпись и дата | Взам. инв. № | Инв № дубл. | Подпись и дата

Копировал: 25206-02 (127) Формат А3