ГОСУДАРСТВЕННЫЙ КОМИТЕТ СССР ПО ДЕЛАМ СТРОИТЕЛЬСТВА
/ГОССТРОЙ СССР/

ТИПОВАЯ ДОКУМЕНТАЦИЯ НА КОНСТРУКЦИИ, ИЗДЕЛИЯ
И УЗЛЫ ЗДАНИЙ И СООРУЖЕНИЙ

СЕРИЯ 3.900-9

ОПОРНЫЕ КОНСТРУКЦИИ И СРЕДСТВА КРЕПЛЕНИЯ СТАЛЬНЫХ ТРУБОПРОВОДОВ ВНУТРЕННИХ САНИТАРНО-ТЕХНИЧЕСКИХ СИСТЕМ

ВЫПУСК 4

ОПОРНЫЕ КОНСТРУКЦИИ И СРЕДСТВА КРЕПЛЕНИЯ ТРУБОПРОВОДОВ К СТЕНАМ, ПЕРЕКРЫТИЯМ И К ПОЛУ

РАБОЧИЕ ЧЕРТЕЖИ

21632-05
4-33

ООО "Изополимет Плюс" - https://izopolimet.by

ГОСУДАРСТВЕННЫЙ КОМИТЕТ СССР ПО ДЕЛАМ СТРОИТЕЛЬСТВА
/ГОССТРОЙ СССР/

ТИПОВАЯ ДОКУМЕНТАЦИЯ НА КОНСТРУКЦИИ, ИЗДЕЛИЯ
И УЗЛЫ ЗДАНИЙ И СООРУЖЕНИЙ

СЕРИЯ 3.900-9

ОПОРНЫЕ КОНСТРУКЦИИ И СРЕДСТВА КРЕПЛЕНИЯ СТАЛЬНЫХ ТРУБОПРОВОДОВ ВНУТРЕННИХ САНИТАРНО-ТЕХНИЧЕСКИХ СИСТЕМ

ВЫПУСК 4

ОПОРНЫЕ КОНСТРУКЦИИ И СРЕДСТВА КРЕПЛЕНИЯ ТРУБОПРОВОДОВ К СТЕНАМ, ПЕРЕКРЫТИЯМ И К ПОЛУ

РАБОЧИЕ ЧЕРТЕЖИ

РАЗРАБОТАНЫ
ГПИ САНТЕХПРОЕКТ
ГОССТРОЯ СССР

ГЛАВНЫЙ ИНЖЕНЕР ИНСТИТУТА ШИЛЛЕР Ю.И.

ГЛАВНЫЙ ИНЖЕНЕР ПРОЕКТА СПИВАК В.А.

УТВЕРЖДЕНЫ
ГЛАВСТРОЙПРОЕКТОМ ГОССТРОЯ СССР
ПРОТОКОЛ № 43 ОТ 4 июля 1986 г.
ВВЕДЕНЫ В ДЕЙСТВИЕ
ГПИ САНТЕХПРОЕКТ
ПРИКАЗ № 72 ОТ 18 августа 1986 г.

ООО "Изополимет Плюс" - https://izopolimet.by

Содержание

Обозначение	Наименование	Стр.
	Содержание	2,3,4
А14Б412.000	Опора подвижная	5
А14Б412.000 СБ	Опора подвижная	6
А14Б412.003 А14Б412.002	Уголок Подушка	7
А14Б413.000	Опора подвижная	8
А14Б413.000 СБ	Опора подвижная	9
А14Б413.010 А14Б413.004	Опора Ребро	10, 11
А14Б413.010 СБ	Опора	12
А14Б413.001	Уголок	13
А14Б413.003	Корпус	14
А14Б414.000	Опора подвижная	15
А14Б414.000 СБ	Опора подвижная	16
А14Б415.000	Опора подвижная	17
А14Б415.000 СБ	Опора подвижная	18
А14Б415.010	Кронштейн	19
А14Б415.010 СБ	Кронштейн	20
А14Б416.000	Опора подвижная	21
А14Б416.000 СБ	Опора подвижная	22
А14Б416.010 А14Б416.010 СБ	Кронштейн Кронштейн	23
А14Б416.001	Швеллер	24
А14Б417.000	Опора подвижная	25
А14Б417.000 СБ	Опора подвижная	26
А14Б417.010 А14Б412.001	Кронштейн Хомут	27
А14Б417.010 СБ	Кронштейн	28
А14Б418.000	Опора подвижная двухрядная	29
А14Б418.000 СБ	Опора подвижная двухрядная	30
А14Б419.000	Опора подвижная двухрядная	31
А14Б419.000 СБ	Опора подвижная двухрядная	32
А14Б420.000	Опора подвижная двухрядная	33
А14Б420.000 СБ	Опора подвижная двухрядная	34
А14Б421.000	Опора подвижная двухрядная	35
А14Б421.000 СБ	Опора подвижная двухрядная	36
А14Б422.000 А14Б415.002	Опора подвижная двухрядная Планка	37, 38
А14Б422.000 СБ	Опора подвижная двухрядная	39
А14Б22.010	Кронштейн	40
А14Б422.010 СБ	Кронштейн	41
А14Б423.000	Опора подвижная двухрядная	42, 43
А14Б423.000 СБ	Опора подвижная двухрядная	44, 45
А14Б423.010	Кронштейн	46
А14Б423.010 СБ А14Б442.001	Кронштейн Планка	47
А14Б424.000	Опора подвижная трехрядная	48

ООО "Изополимет Плюс" - https://izopolimet.by

Обозначение	Наименование	Стр.
А14Б424.000СБ	Опора подвижная трехрядная	49
А14Б428.010 А14Б428.003	Кронштейн Ушко	50
А14Б424.010СБ	Кронштейн	51
А14Б425.000	Опора подвижная трехрядная	52
А14Б425.000СБ	Опора подвижная трехрядная	53
А14Б426.000	Опора подвижная трехрядная	54
А14Б426.000СБ	Опора подвижная трехрядная	55
А14Б427.000	Опора подвижная трехрядная	56
А14Б427.000СБ	Опора подвижная трехрядная	57
А14Б427.010 А14Б428.004	Кронштейн Серьга	58
А14Б427.010СБ	Кронштейн	59
А14Б428.000	Опора подвесная	60,61
А14Б428.000СБ	Опора подвесная	62
А14Б428.001	Тяга	63
А14Б428.002	Тяга	64
А14Б429.000 А14Б418.001	Опора подвесная Уголок	65,66
А14Б429.000СБ	Опора подвесная	67
А14Б430.000	Опора подвесная	68,69
А14Б430.000СБ	Опора подвесная	70
А14Б430.010	Опора	71

Обозначение	Наименование	Стр.
А14Б430.010СБ	Опора	71
А14Б430.001 А14Б430.002	Пластина Шпилька	72
А14Б431.000 А14Б434.001	Опора подвесная Швеллер	73,74
А14Б431.000СБ	Опора подвесная	75
А14Б431.001 А14Б431.002	Полухомут Упор	76
А14Б432.000	Опора подвесная	77,78
А14Б432.000СБ	Опора подвесная	79
А14Б433.000	Опора подвесная	80,81
А14Б433.000СБ	Опора подвесная	82
А14Б434.000	Опора подвесная	83
А14Б434.000СБ	Опора подвесная	84
А14Б434.010 А14Б434.010СБ	Балка Балка	85
А14Б435.000 А14Б415.001	Опора подвесная Косынка	86,87
А14Б435.000СБ	Опора подвесная двухрядная	88
А14Б436.000 А14Б434.002	Опора подвесная двухрядная Накладка	89,90
А14Б436.000СБ	Опора подвесная двухрядная	91
А14Б437.000	Траверса для крепления трубопроводов трехрядная	92
А14Б437.000СБ	Траверса для крепления трубопроводов трехрядная	93

ООО "Изополимет Плюс" - https://izopolimet.by

Серия 3.900-9 выпуск 4

Обозначение	Наименование	Стр.
А14Б437.010 А14Б437.010 СБ	Балка Балка	94
А14Б438.000	Траверса для крепления трубопроводов четырехрядная	95
А14Б438.000СБ	Траверса для крепления трубопроводов четырехрядная	96
А14Б438.010 А14Б438.010 СБ	Балка Балка	97
А14Б439.000 А14Б443.003	Опора подвижная Труба	98, 99
А14Б439.000 СБ А14Б439.001	Опора подвижная Швеллер	100
А14Б440.000	Опорная стойка	101
А14Б440.000 СБ	Опорная стойка	102
А14Б440.001 А14Б440.002	Накладка Плита	103
А14Б440.003 А14Б440.004	Косынка Труба	104
А14Б441.000	Опора под отвод	105
А14Б441.000 СБ А14Б441.001	Опора под отвод Стойка	106
А14Б442.000	Опора для вертикального трубопровода	107
А14Б442.000 СБ	Опора для вертикального трубопровода	108

Обозначение	Наименование	Стр.
А14Б443.000	Гильза для прохода труб через перекрытие	109
А14Б443.000СБ	Гильза для прохода труб через перекрытие	110
А14Б443.001 А14Б443.002	Конус Лапа	111
А14Б429.001	Прокладка	112

Инв. N подл.	Подп. и дата	Взам. инв. N	Инв. N дубл.	Подп. и дата

Серия 3.900-9 выпуск 4

Формат	Зона	Поз.	Обозначение	Наименование	Кол. на исполн. А14Б412.000-											Примечание
					-	01	02	03								
				Документация												
А3			А14Б412.000 СБ	Сборочный чертеж	X	X	X	X								
				Детали												
А4		1	А14Б412.001	Хомут	1											
			-01	Хомут		1										
			-02	Хомут			1									

Лит

Шифр

Изм.	Лист	N докум.	Подп.	Дата	А14Б412.000		
Разраб.		Шершакова			Опора подвижная	Лит.	Лист	Листов
Пров.		Крупник		11.86		Н	1	2
Рук. гр.		Крупник				Госстрой СССР Сантехпроект г. Москва	
Н. конт.		Рубинская		11.86			
Утв.		Спивак		12.86			

Копировал: Денисова Формат А4

Инв. N подл.	Подп. и дата	Взам. инв. N	Инв. N дубл.	Подп. и дата

Формат	Зона	Поз.	Обозначение	Наименование	Кол. на исполн. А14Б412.000-											Примечание
А4		1	А14Б412.001-03	Хомут				1								
А4		2	А14Б412.002	Подушка	1											
			-01	Подушка		1										
			-02	Подушка			1									
			-03	Подушка				1								
А3		3	А14Б412.003	Уголок	1											
			-01	Уголок		1										
			-02	Уголок			1									
			-03	Уголок				1								
				Стандартные изделия												
				Гайки ГОСТ 5915-70												
		4		М10.4	4											
				М12.4		4	4	4								

Изм.	Лист	N докум.	Подп.	Дата	А14Б412.000	Лист 2

Копировал:

А14Б412.000СБ

Серия 3.900-9 Выпуск 1

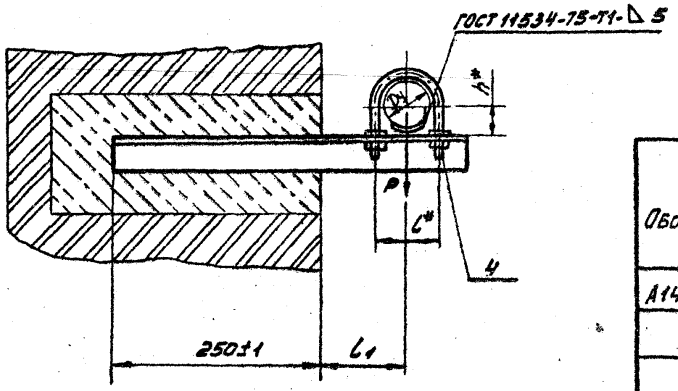

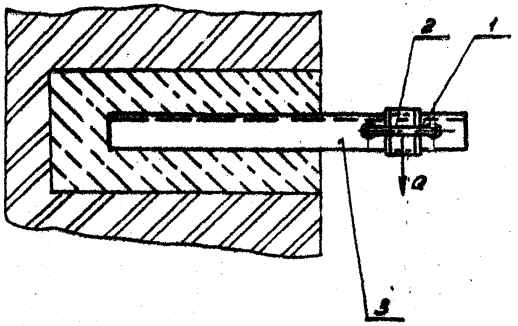

Обозначение	Условный проход. Ду, мм	Допускаемые нагрузки, кгс		Размеры, мм			Масса кг
		вертик. P	горизон. Q	L*	L1	h*	
А14Б412.000	50	40	12	70	100±1	32	1,21
-01	65	56	17	90	120±1	41	1,41
-02	80	72	22	106	130±1	48	1,63
-03	100	120	36	122	140±1	57	2,02

* Размеры для справок.

Изм.	Лист	N докум.	Подп.	Дата	А14Б412.000СБ		
Разраб.		Шершакова			Опора подвижная	Лит.	Масса см. табл.	Масштаб —
Пров.		Крупник		11-86		Лист	Листов 1	
Рук. гр.		Крупник				Госстрой СССР Сантехпроект г. Москва		
Гл. спец.		Вайнберг						
Н. контр.		Рубинская		11.86				
Утв.		Сливак		11-86				

Копировал: Денисова Формат А3

Инв. N подл. | Подп. и дата | Взам. инв. N | Инв. N дубл. | Подп. и дата

Серия 3.900-9 выпуск 4

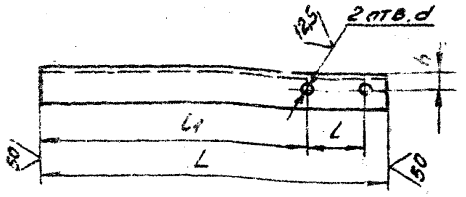

Обозначение	Размеры, мм L	l	L1	h	d	Материал	Масса кг
А14Б412.003	410	70	315	20	12	Уголок 36х36х4-Б ГОСТ 8509-72 / ВСт3-I-ГОСТ 535-79	0,88
-01	440	90	325				0,95
-02	460	106	327	22	14	Уголок 40х40х4-Б-ГОСТ 8509-72 / ВСт3-I-ГОС 535-79	1,11
-03	480	122	329	30		Уголок 50х50х4-Б-ГОСТ 8509-72 / ВСт3-I-ГОСТ 535-79	1,46

Неуказанные предельные отклонения размеров: H14; h14; $\pm\frac{t_2}{2}$

Изм.	Лист	N докум.	Подп.	Дата	А14Б412.003			
Разраб.		Шершакова			Уголок	Лит.	Масса см. табл.	Масштаб —
Пров.		Крупник		11-86		Лист	Листов 1	
Рук. гр.		Крупник				Госстрой СССР		
Гл. спец.		Вайнберг			см. табл.	Сантехпроект г. Москва		
Н. конт.		Рубинская		11.86				
Утв.		Спивак		11-86				

Копировал: Денисова Формат А4

Подп. и дата | Инв. № дубл. | Взам. инв. № | Инв. № подл. | Подп. и дата

А14Б412.002

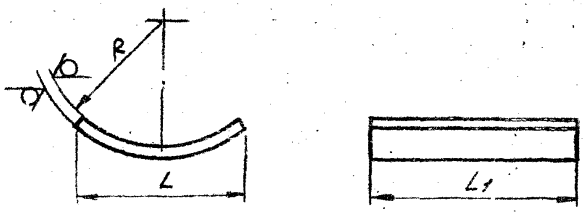

Обозначение	Размеры, мм L	L1	R	Масса, кг
А14Б412.002	50	50	29	0,060
-01			38	0,058
-02		100	45	0,114
-03			54	0,118
-04	100	150	67	0,376
-05			80	0,360
-06		200	110	0,470
-07	200		137	1,02

Неуказанные предельные отклонения размеров: h14; $\pm\frac{t_2}{2}$

Изм.	Лист	N докум.	Подп.	Дата	А14Б412.002			
Разраб.		Шершакова			Подушка	Лит.	Масса см. табл.	Масштаб —
Пров.		Крупник		11-86		Лист	Листов 1	
Рук. гр.		Крупник				Госстрой СССР		
Гл. спец.		Вайнберг			Лист: Б30 ГОСТ 19903-74 / ВСт3 ГОСТ 14637-79	Сантехпроект г. Москва		
Н. конт.		Рубинская		11.86				
Утв.		Спивак		11-86				

Копировал: Денисова Формат А4

Инв. N подл.	Подп. и дата	Взам. инв. N	Инв. N дубл.	Подп. и дата

Серия 3.900-9 Выпуск 4

Формат	Зона	Поз.	Обозначение	Наименование	Кол. на исполн. А14Б413.000-									Примечание
					-	01	02	03	04	05	06	07		
				Документация										
А4			А14Б413.000 СБ	Сборочный чертеж	×	×	×	×	×	×	×			
				Сборочные единицы										
А4		1	А14Б413.010	Опора	1									
			-01	Опора		1								
			-02	Опора			1							

Лит. | Шифр

Изм.	Лист	N докум.	Подп.	Дата	А14Б413.000			
Разраб.		Шершакова			Опора подвижная	Лит.	Лист	Листов
Пров.		Крупина		VI.86			1	2
Рук. гр.		Крупник				Госстрой СССР Сантехпроект г. Москва		
Н. конт.		Рудинская		VI.86				
Утв.		Сливак		VI.86				

Копировал: Денисова Формат А4

Инв. N подл.	Подп. и дата	Взам. инв. N	Инв. N дубл.	Подп. и дата

Формат	Зона	Поз.	Обозначение	Наименование	Кол. на исполн. А14Б413.000-									Примечание
					-	01	02	03	04	05	06	07		
А4		1	А14Б413.010-03	Опора				1						
			-04	Опора					1					
			-05	Опора						1				
			-06	Опора							1			
			-07	Опора								1		
				Детали										
А3		2	А14Б413.001	Уголок	1	1								
			-01	Уголок			1	1						
			-02	Уголок					1	1				
			-03	Уголок							1	1		

Изм.	Лист	N докум.	Подп.	Дата	А14Б413.000	Лист 2

Серия 3.900.9 выпуск II

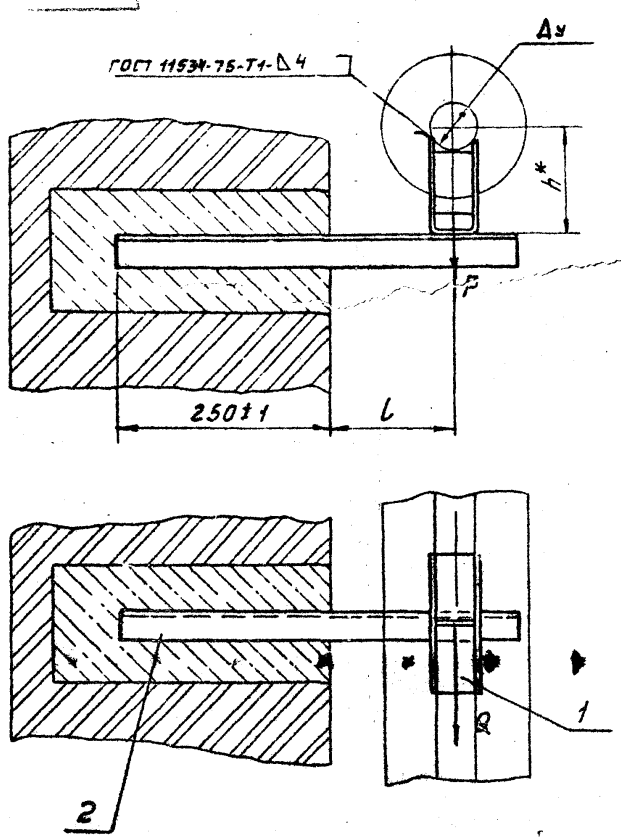

Обозначение	Условный проход Ду, мм	Допускаемые нагрузки, кгс Вертикальная P	Горизонт. Q	Размеры, мм L	h*	Масса, кг
А146413.000	50	51	15	150±1	129	2,23
-01					179	2,67
-02	65	78	23	160±1	138	3,00
-03					188	3,40
-04	80	107	32	185±1	145	3,03
-05					195	3,47
-06	100	157	47	195±1	154	4,70
-07					204	5,20

* Размеры для справок

Изм.	Лист	N докум.	Подп.	Дата
Разраб.		Шершакова		
Пров.		Коупник		11.86
Рук.гр.		Коупник		
Гл.спец.		Вайнберг		
Н.контр.		Рувинская		11.86
Утв.		Спивак		11.86

А146413000СБ

Опора подвижная

Лит.	Масса	Масштаб
И	см. табл.	—

Лист | Листов 1

Госстрой СССР
Сантехпроект
г. Москва

Копировал: Денисова

Формат А3

Инв. N подл. | Подп. и дата | Взам. инв. N | Инв. N дубл. | Подп. и дата

Инв. N подл.	Подп. и дата	Взам. инв. N	Инв. N дубл.	Подп. и дата

Серия 3.900-9 выпуск 4

Формат	Зона	Поз.	Обозначение	Наименование	Кол. на исполн. А14Б413.010-										Примечание
					–	01	02	03	04	05	06	07	08	09	
				Документация											
А3			А14Б413.010СБ	Сборочный чертеж	×	×	×	×	×	×	×	×	×	×	
				Детали											
А3		1	А14Б413.003	Корпус	1										
			-01	Корпус		1									
			-02	Корпус			1		1						
			-03	Корпус				1		1					
			-04	Корпус							1				
			-05	Корпус								1			
			-06	Корпус									1		
			-07	Корпус										1	

Изм.	Лист	N докум.	Подп.	Дата	А14Б413.010		
Разраб.		Шершакова			Опора	Лит.	Лист	Листов
Пров.		Крупник		VI.86		И	1	3
Рук. гр.		Крупник				Госстрой СССР Сантехпроект г. Москва	
Н. конт.		Рувинская		VI.86			
Утв.		Спивак		VI.86			

Копировал: Денисова Формат А4

Инв. N подл.	Подп. и дата	Взам. инв. N	Инв. N дубл.	Подп. и дата

Формат	Зона	Поз.	Обозначение	Наименование	Кол. на исполн. А14Б413.010-										Примечание
					–	01	02	03	04	05	06	07	08	09	
А4		2	А14Б413.004	Ребро	1		1		1						
			-01	Ребро		1		1		1					
			-02	Ребро							1		1		
			-03	Ребро								1		1	

Изм.	Лист	N докум.	Подп.	Дата	А14Б413.010	Лист 2

Копировал: Денисова Формат А4

Серия 3.900-9 выпуск 4

А14Б413.004

Рис.1

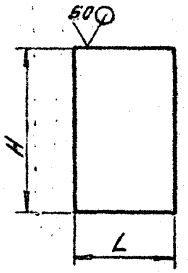

Рис.2
Остальное см. рис.1

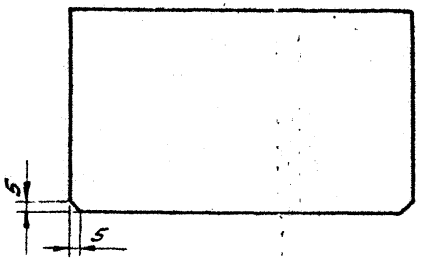

Обозначение	Рис.	Размеры, мм L	Размеры, мм H	Материал	Масса кг
А14Б413.004	1	49	80	Лист Б3,0 ГОСТ 19903-74 / 4-IV ВСт3 ГОСТ 16523-70	0,09
-01			130		0,15
-02		94	80		0,18
-03			130		0,29
-04		92	80	Лист Б4,0 ГОСТ 19903-74 / ВСт3 ГОСТ 14637-79	0,23
-05			130		0,37
-06	2	182	96		0,54
-07			146		0,83

Неуказанные предельные отклонения размеров: $h14$; $\pm\frac{t_2}{2}$

Изм.	Лист	N докум.	Подп.	Дата	А14Б413.004
Разраб.	Шершаков				Ребро
Пров.	Крупник			11.86	
Рук. гр.	Крупник				
Гл. спец.	Вайнберг				
Н. конт.	Рувинская			11.86	см. табл.
Утв.	Сливак			06.86	

Лит. | Масса см. табл. | Масштаб —
Лист | Листов 1
Госстрой СССР САНТЕХПРОЕКТ г. Москва

Копировал: Леонова Формат А4

Обозначение	Наименование	Кол. на исполн. А14Б413.010- 10	11	12	13	14	15	Примечание
	Документация							
А14Б413.010 СБ	Сборочный чертеж							
	Детали							
А14Б413.003-08	Корпус	1						
-09	Корпус		1					
-10	Корпус			1				
-11	Корпус				1			
-12	Корпус					1		
-13	Корпус						1	
А14Б413.004-04	Ребро	1						
-05	Ребро		1					
-06	Ребро			1		1		
-07	Ребро				1		1	

Формат А3 | Зона | Поз. | Инв. N подл. | Подп. и дата | Взам. инв. N | Инв. N дубл. | Подп. и дата

А14Б413.010

Лист 3

Копировал: Леонова Формат А4

А146413.010СБ

Серия 3.900.9 выпуск 4

Рис. 1

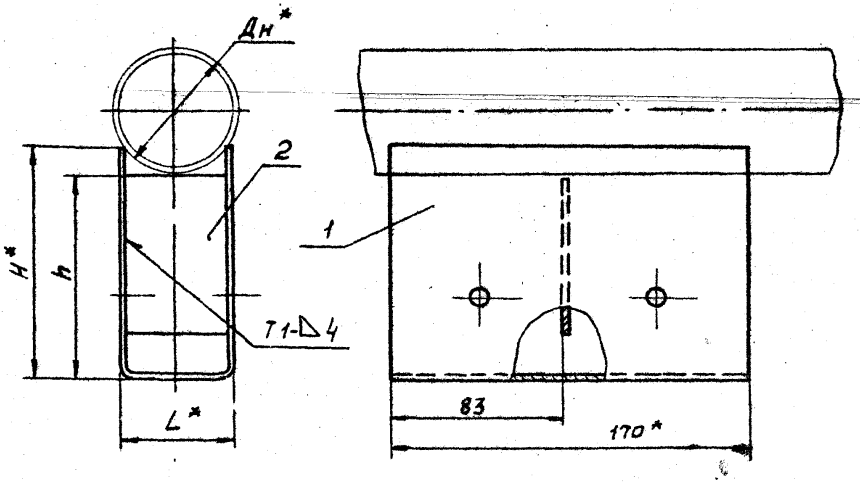

Рис. 2

Остальное см. рис. 1

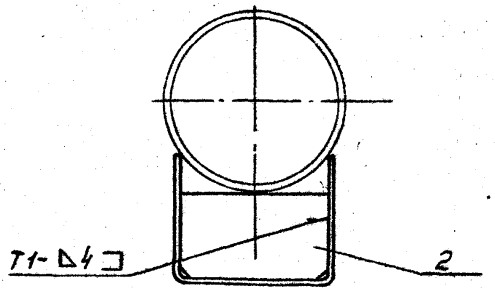

Обозначение	Рис	Размеры, мм				Масса, кг
		Дн*	L*	H*	h	
А146413.010	1 (Dy=50)	60	55	115	100	1,20
-01				165	150	1,66
-02		76		110	100	1,16
-03				160	150	1,63
-04	1 (Dy=80)	89		110	100	1,16
-05				160	150	1,63
-06	1	108	100	130	100	1,59
-07				180	150	2,10
-08		133		120	100	1,51
-09				170	150	2,02
-10		159		115	100	1,94
-11				165	150	2,61
-12	2	219	190	150	100	3,10
-13				200	150	3,92
-14		273		138	100	2,97
-15				188	150	3,79

1.* Размеры для справок.

2. Неуказанные предельные отклонения размеров: $\pm \frac{t_2}{2}$.

3. Сварные швы по ГОСТ 5264-80.

Изм.	Лист	N докум.	Подп.	Дата	А146413.010СБ			
Разраб.		Шершакова			Опора	Лит.	Масса	Масштаб
Пров.		Крупник		VI.86		И	см. табл.	—
Рук. гр.		Крупник				Лист	Листов 1	
Гл. спец.		Вайнберг				Госстрой СССР Сантехпроект г. Москва		
Н. контр.		Рувинская		VI.86				
Утв.		Спивак		VI.86				

Копировал: Денисова

Формат А3

Инв. N подл. | Подп. и дата | Взам. инв. N | Инв. N дубл. | Подп. и дата

Серия 3.900-9 выпуск 4

Обозначение	L, мм	Материал	Масса, кг
А14Б413.001	460	Уголок 36×36×4-Б ГОСТ 8509-72 / ВСт3-I-ГОСТ 535-79	1,0
-01	470	Уголок 50×50×4-Б-ГОСТ 8509-72 / ВСт3-I-ГОСТ 535-79	1,50
-02	490	Уголок 50×50×5-Б-ГОСТ 8509-72 / ВСт3-I-ГОСТ 535-79	1,84
-03	525	Уголок 63×63×5-Б-ГОСТ 8509-72 / ВСт3-I-ГОСТ 535-79	2,52
-04	200	Уголок 50×50×5-Б-ГОСТ 8509-72 / ВСт3-I-ГОСТ 535-79	0,79
-05		Уголок 75×75×5-Б-ГОСТ 8509-72 / ВСт3-I-ГОСТ 535-79	1,16
-06	242	Уголок 50×50×5-Б ГОСТ 8509-72 / ВСт3-I-ГОСТ 535-79	0,91
-07	277	Уголок 75×75×5-Б ГОСТ 8509-72 / ВСт3-I-ГОСТ 535-79	1,60
-08	150	Уголок 50×50×5-Б-ГОСТ 8509-72 / ВСт3-I-ГОСТ 535-79	0,56
-09	200		0,75
-10	300		1,13
-11	830	Уголок 63×63×5-Б-ГОСТ 8509-72 / ВСт3-I-ГОСТ 535-79	4,0
-12	870	Уголок 75×75×5-Б-ГОСТ 8509-72 / ВСт3-I-ГОСТ 535-79	5,04
-13	250	Уголок 50×50×5-Б-ГОСТ 8509-72 / ВСт3-I-ГОСТ 535-79	0,94
-14	350		1,31
-15	300	Уголок 75×75×5-Б-ГОСТ 8509-72 / ВСт3-I-ГОСТ 535-79	1,74
-16	340	Уголок 50×50×5-Б-ГОСТ 8509-72 / ВСт3-I-ГОСТ 535-79	1,30
-17	390	Уголок 75×75×5-Б-ГОСТ 8509-72 / ВСт3-I-ГОСТ 535-79	2,26
-18	100	Уголок 25×25×3-Б-ГОСТ 8509-72 / ВСт3-I-ГОСТ 535-79	0,70

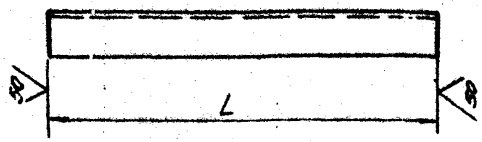

Неуказанные предельные отклонения размеров h 14

Изм.	Лист	N докум.	Подп.	Дата	А14Б413.001		
Разраб.		Шершакова			Уголок	Лит.	Масса	Масштаб
Пров.		Крупник		VI.86		Н		—
Рук. гр.		Крупник				Лист	Листов 1	
Гл. спец.		Брайнберг				Госстрой СССР САНТЕХПРОЕКТ г. Москва		
Н. конт.		Рувинская		VI.86	см. табл.			
Утв.		Сливак		VI.86				

Копировал: Денисова

Формат А3

Инв. N подл. | Подп. и дата | Взам. инв. N | Инв. N дубл. | Подп. и дата

ООО "Изополимет Плюс" - https://izopolimet.by

А146413.003

50

Серия 3.900-9 выпуск 4

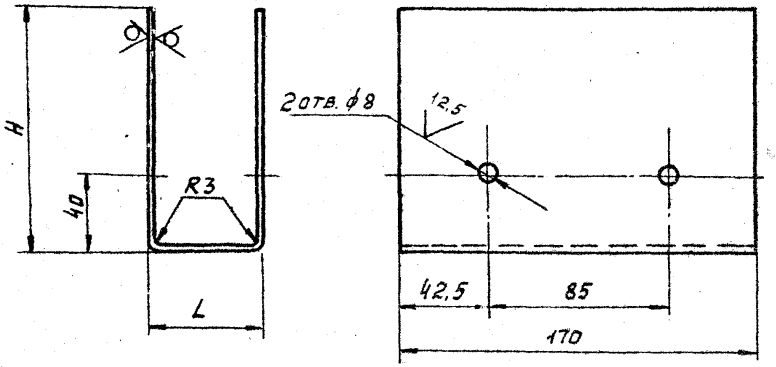

Обозначение	Размеры, мм L	Размеры, мм H	Материал	Масса, кг
А146413.003	55	115	Лист $\frac{Б3,0\ ГОСТ\ 19903-74}{4\text{-}IV\ ВСт3.ГОСТ\ 16523-70}$	1,11
-01		165		1,51
-02		110		1,07
-03		160		1,48
-04	100	130		1,41
-05		180		1,81
-06		120		1,33
-07		170		1,73
-08		115	Лист $\frac{Б4,0\ ГОСТ\ 19903-74}{ВСт3.ГОСТ\ 14637-79}$	1,71
-09		165		2,24
-10	190	150		2,56
-11		200		3,09
-12		138		2,43
-13		188		2,96

Неуказанные предельные отклонения размеров: $H14; h14; \pm \frac{t_2}{2}$.

Изм.	Лист	N докум.	Подп.	Дата	А146413.003			
Разраб.		Шершакова			Корпус	Лит. И	Масса см. табл.	Масштаб —
Пров.		Крупник		11-86		Лист	Листов 1	
Рук. гр.		Крупник						
Гл. спец.		Вайнберг			См. табл.	Госстрой СССР Сантехпроект г. Москва		
Н. контр.		Рувинская		11.86				
Утв.		Спивак		11-86				

Копировал: Денисова

Формат А3

Инв. № подл. | Подп. и дата | Взам. инв. № | Инв. № дубл. | Подп. и дата

А146414.000СБ

Серия 3.900-9 выпуск 4

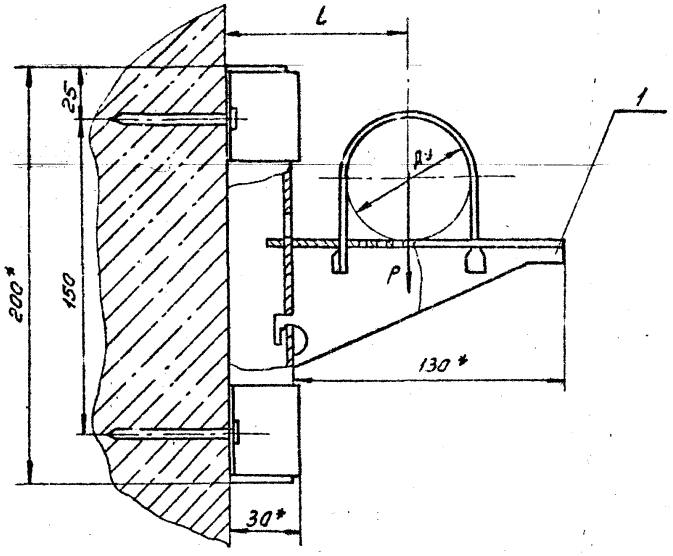

Обозначение	Условный проход Ду, мм	Допускаемые нагрузки, кгс		L, мм	Масса, кг
		вертикальная	горизонт.		
		P	Q		
А146414.000	50	40	12	80	0,904
-01	65	56	17	85	0,914
-02	80	72	22	90	0,982

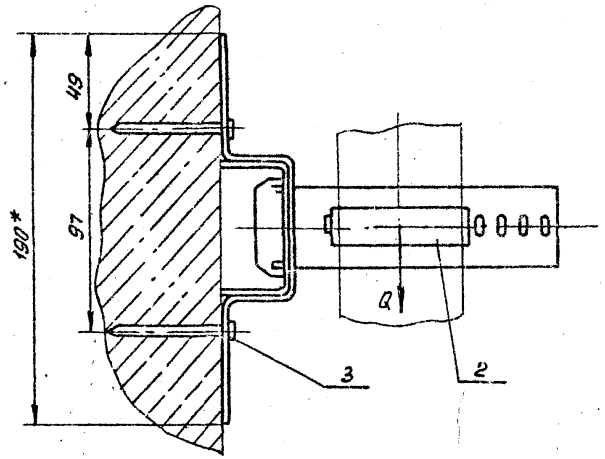

1.* Размеры для справок.

2. $\pm \frac{t_2}{2}$

3. Крепление кронштейна произвести монтажным пистолетом ПЦ-52-1 по ТУ 3-741-74.

4. Опору применять только для стен из бетона или железобетона.

Изм.	Лист	N докум.	Подп.	Дата	А146414.000СБ			
Разраб.		Шершакова			Опора подвижная	Лит.	Масса	Масштаб
Пров.		Крупник		VI.86			см. табл.	—
Рук. гр.		Крупник				Лист	Листов 1	
Гл. спец.		Вайнберг				Госстрой СССР Сантехпроект г. Москва		
Н. конт.		Рувинская		VI.86				
Утв.		Спивак		VI.86				

Копировал Денисова Формат А3

Инв. N подл. | Подп. и дата | Взам. инв. N | Инв. N дубл. | Подп. и дата

ООО "Изополимет Плюс" - https://izopolimet.by

Инв. N подл. | Подп. и дата | Взам. инв. N | Инв. N дубл. | Подп. и дата

Серия 3.900-9 Выпуск 4

Формат	Зона	Поз.	Обозначение	Наименование	Кол. на исполн. А14Б415.000-		Примечание
					–	01	
				Документация			
А3			А14Б415.000СБ	Сборочный чертеж	X	X	
				Сборочные единицы			
А4		1	А14Б415.010	Кронштейн	1		
			-01	Кронштейн		1	

Лит.

Шифр

Изм.	Лист	N докум.	Подп.	Дата	А14Б415.000		
Разраб.		Шершаков			Опора подвижная	Лит.	Лист 1 / Листов 2
Пров.		Крупник		VI-86		Госстрой СССР САНТЕХПРОЕКТ г. Москва	
Рук. гр.		Крупник					
Н. конт.		Рубинская					
Утв.		Спивак		1986			

Копировал: Денисова Формат А4

Инв. N подл. | Подп. и дата | Взам. инв. N | Инв. N дубл. | Подп. и дата

Формат	Зона	Поз.	Обозначение	Наименование	Колна исполн. А14Б415.000-		Примечание
					–	01	
				Детали			
А4		2	А14Б412.001-03	Хомут	1		
			-04	Хомут		1	
А4		3	А14Б412.002-03	Подушка	1		
			-04	Подушка		1	
				Стандартные изделия			
		4		Гайка М12.4 ГОСТ 5915-70	4		
				Гайка М16.4 ГОСТ 5915-70		4	
				Прочие изделия			
		5		Дюбель ДГПШ 5х60 ТУ-14-4-194-77	4	6	

Изм.	Лист	N докум.	Подп.	Дата	А14Б415.000	Лист 2

Копировал: Денисова Формат А4

А14Б415.000СБ

Серия 3.900-9 выпуск

Рис. 1

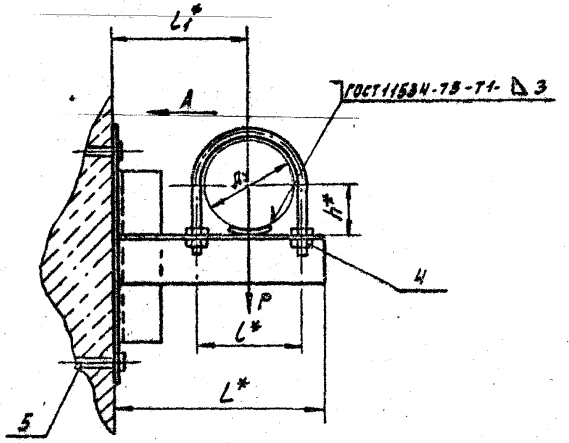

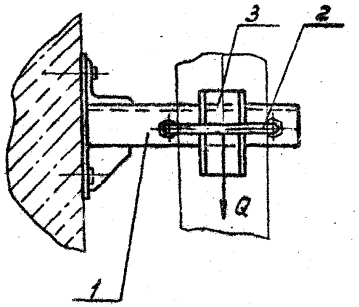

Вид А

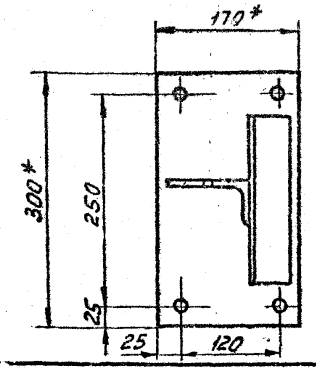

Рис. 2
Остальное см. рис. 1
Вид А

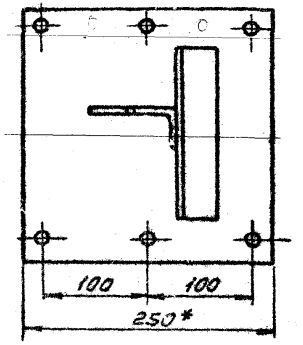

Обозначение	Рис.	Условный проход Ду, мм	Допускаемые нагрузки, кгс		Размеры, мм				Масса, кг
			вертик. P	горизонт. Q	L*	l*	l_1*	h*	
А14Б415.000	1	100	120	36	245	122	155	57	3,56
-01	2	125	175	52	280	150	170	70	5,90

1.* Размеры для справок

2. $\pm \frac{t_2}{2}$.

3. Крепление кронштейна произвести монтажным пистолетом ПЦ52-1 по ТУ-3-741-74.

4. Для кирпичных стен количество дюбелей в верхнем ряду увеличить в 2 раза.

Изм.	Лист	N докум.	Подп.	Дата
Разраб.		Шершакова		
Пров.		Крупник		VI-86
Рук. гр.		Крупник		
Гл. спец.		Вайнберг		
Н. конт.		Рудницкая		VI-86
Утв.		Спивак		VI-86

А14Б415.000СБ

Опора подвижная

Лит.	Масса	Масштаб
И	см. табл.	—

Лист | Листов 1

Госстрой СССР САНТЕХПРОЕКТ г. Москва

Копировал | Формат А3

Инв. N подл. | Подп. и дата | Взам. инв. N | Инв. N дубл. | Подп. и дата

Инв. N подл.	Подп. и дата	Взам. инв. N	Инв. N дубл.	Подп. и дата

Серия 3.900-9 Выпуск 4

Формат	Зона	Поз.	Обозначение	Наименование	Кол. на исполн. А14Б415.010-			Примечание
					–	01		
				Документация				
А3			А14Б415.010 СБ	Сборочный чертеж	×	×		
				Детали				
А3		1	А14Б413.001-04	Уголок	1			
			-05	Уголок		1		
		2	-06	Уголок	1			

Лит.

Шифр

Изм.	Лист	N докум.	Подп.	Дата	А14Б415.010			
Разраб.		Шершатова			Кронштейн	Лит.	Лист	Листов
Пров.		Крупник		11.86			1	2
Рук. гр.		Крупник				Госстрой СССР		
Н. конт.		Рувинская		11.86		САНТЕХПРОЕКТ г. Москва		
Утв.		Спивак		11.86				

Копировал: Денисова Формат А4

Инв. N подл.	Подп. и дата	Взам. инв. N	Инв. N дубл.	Подп. и дата

Формат	Зона	Поз.	Обозначение	Наименование	Кол. на исполн. А14Б415.010-			Примечание
					–	01		
А3		2	А14Б413.001-07	Уголок		1		
А4		3	А14Б415.071	Косынка	1			
			-01	Косынка		1		
А4		4	А14Б415.002	Плита	1			
			-01	Плита		1		

Изм.	Лист	N докум.	Подп.	Дата	А14Б415.010	Лист 2

Копировал: Денисова Формат А4

А146415.010СБ

Серия 3.900-9 Выпуск 4

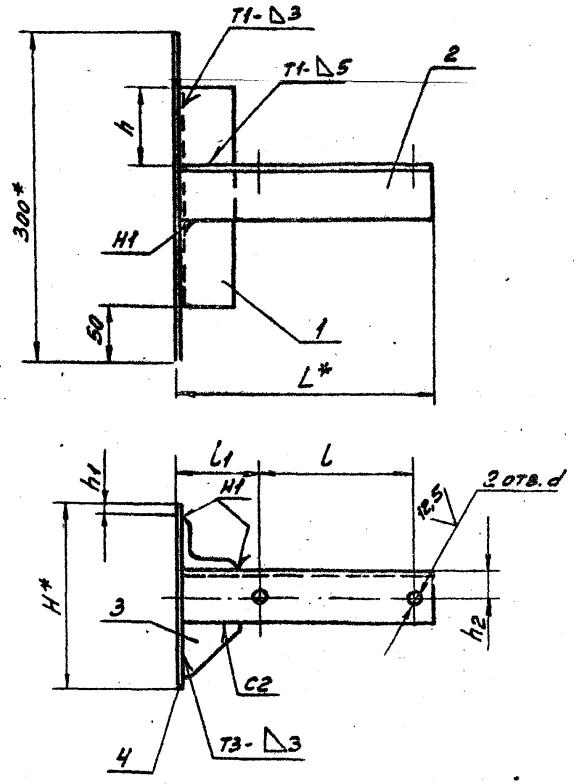

Обозначение	Размеры, мм								Масса, кг
	H*	h	h1	h2	L*	L	L1	d	
А146415.010	170	75	10	30	245	122	94	14	3,00
-01	250	62,5	12,5	45	280	150	95	18	4,67

1.* Размеры для справок.

2. H14; $\pm \frac{t2}{2}$.

3. Сварные швы по ГОСТ 5264-80.

Изм.	Лист	N докум.	Подп.	Дата	А146415.010СБ			
Разраб.		Шершакова			Кронштейн	Лит.	Масса	Масштаб
Пров.		Крупник		VI-86		И	см. табл.	—
Рук. гр.		Крупник				Лист	Листов 1	
Гл. спец.		Вайнберг				Госстрой СССР Сантехпроект г. Москва		
Н. конт.		Рубинская		VI.86				
Утв.		Спивак		VI.86				

Копировал Денисова Формат А3

Инв. N подл. | Подп. и дата | Взам. инв. N | Инв. N дубл. | Подп. и дата

ООО "Изополимет Плюс" - https://izopolimet.by

Инв. N подл.	Подп. и дата	Взам. инв. N	Инв. N дубл.	Подп. и дата

Серия 3.900-9 выпуск 4

Формат	Зона	Поз.	Обозначение	Наименование	Кол. на исполн. А1Б6416.000-					Примечание
					-	01	02	03		
				Документация						
А3			А1Б6416.000 СБ	Сборочный чертеж	×	×	×	×		
				Сборочные единицы						
А4		1	А1Б6416.010	Кронштейн	1					
			-01	Кронштейн		1				
			-02	Кронштейн			1			

Лит.

Шифр

Изм.	Лист	N докум.	Подп.	Дата	А1Б6416.000		
Разраб.		Шершакова			Опора подвижная	Лит.	Лист	Листов
Пров.		Крупник		11.86		Н	1	2
Рук. гр.		Крупник				Госстрой СССР САНТЕХПРОЕКТ г. Москва		
Н. контр.		Рувинская		11.86				
Утв.		Спивак		06.86				

Копировал: Денисова Формат А4

Инв. N подл.	Подп. и дата	Взам. инв. N	Инв. N дубл.	Подп. и дата

Формат	Зона	Поз.	Обозначение	Наименование	Кол. на исполн. А1Б6416.000-					Примечание
					-	01	02	03		
А4		1	А1Б6416.010-03	Кронштейн				1		
				Детали						
А4		2	А1Б6412.001-04	Хомут	1					
			-05	Хомут		1				
			-06	Хомут			1			
			-07	Хомут				1		
А4		3	А1Б6412.002-04	Подушка	1					
			-05	Подушка		1				
			-06	Подушка			1			
			-07	Подушка				1		
				Стандартные изделия						
		4		Гайка М16.4 ГОСТ 5915-70	4	4				
				Гайка М20.4 ГОСТ 5915-70			4	4		
		5		Шайба 16.04 ГОСТ 10906-78	2	2				
				Шайба 20.04 ГОСТ 10906-78			2	2		

Изм.	Лист	N докум.	Подп.	Дата	А1Б6416.000	Лист 2

Копировал: Денисова Формат А4

21

А146416.000СБ

Серия 3.900-9 вып. 4

Рис.1

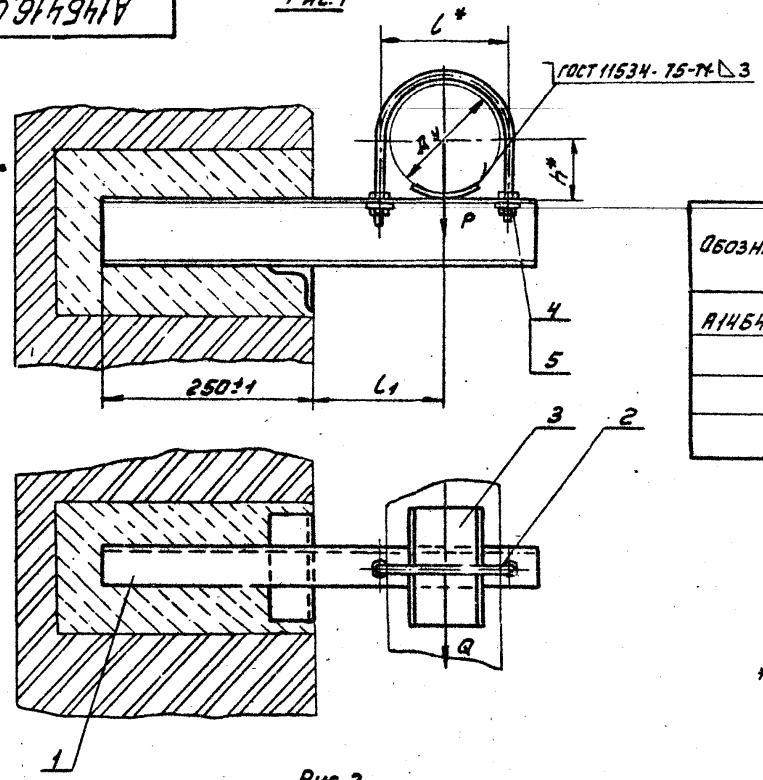

Обозначение	Рис.	Условный проход Ду, мм	Допускаемые нагрузки, кг: вертик. P	Допускаемые нагрузки, кг: горизонт. Q	Размеры, мм: l*	Размеры, мм: l1	Размеры, мм: h*	Масса кг
А146416.000	1	125	175	52	150	155±1	70	5,40
-01		150	266	80	180	170±1	83	5,70
-02	2	200	590	177	242	200±1	113	9,03
-03		250	840	252	298	240±1	140	15,60

* Размеры для справок

Рис.2

Остальное см. рис.1

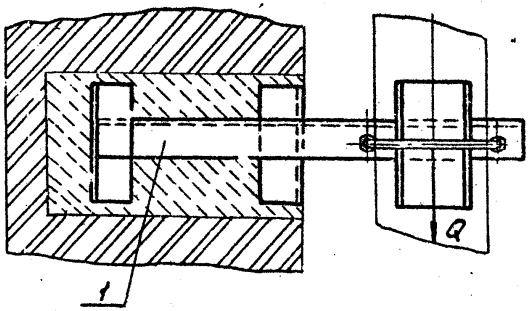

Изм.	Лист	N докум.	Подп.	Дата	А146416.000СБ				
Разраб.	Шершакова				Опора подвижная	Лит.	Масса	Масштаб	
Пров.	Крупник			VI.86		Н	см. табл.	–	
Рук.гр.	Крупник					Лист	Листов		
Гл.спец.	Вайнберг					Госстрой СССР Сантехпроект г. Москва			
Н.конт.	Рувинская			VI.86					
Утв.	Сливак			VI.86					

Копировал: Денисова

Формат А3

Инв. N подл. | Подп. и дата | Взам. инв. N | Инв. N дубл. | Подп. и дата

Серия 3.900-9 выпуск 4

А145416.010СБ

Рис. 1

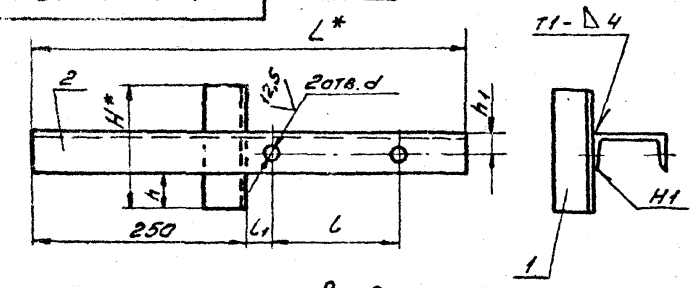

Рис. 2
Остальное см. рис. 1

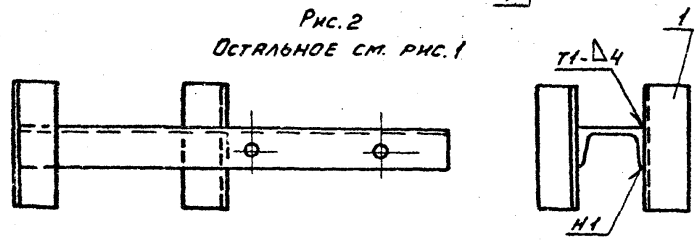

Обозначение	Рис.	Размеры, мм							Масса, кг
		H*	h	h1	L*	L	L1	d	
А145416.010	1	150	55	25	510	150	80	18	4,16
-01					540	180			4,36
-02	2	200	74	30	600	242	79	22	7,74
-03		300	118	35	670	298	91		11,77

1.* Размеры для справок.
2. H14; ±t2/2.
3. Сварные швы по ГОСТ 5264-80.

Изм.	Лист	N докум.	Подп.	Дата	А145416.010СБ		
Разраб.	Шершакова				Кронштейн	Лит.	Масса	Масштаб
Пров.	Крупник			VI.86		Н	см. табл.	—
Рук. гр.	Крупник					Лист	Листов 1	
Гл. спец.	Вайнберг					Госстрой СССР САНТЕХПРОЕКТ г. Москва		
Н. конт.	Рувинская			VI.86				
Утв.	Спивак			VI.86				

Копировал: Денисова Формат А4

23

Обозначение	Наименование	Кол. на исполн. А145416.010-				Примечание
		-	01	02	03	
	Документация					
А145416.010СБ	Сборочный чертеж		X	X	X	
	Детали					
А145413.001-08	Уголок	1	1			
-09	Уголок			2		
-10	Уголок				2	
А145416.001	Швеллер	1				
-01	Швеллер		1			
-02	Швеллер			1		
-03	Швеллер				1	

Изм.	Лист	N докум.	Подп.	Дата	А145416.010		
Разраб.	Шершакова				Кронштейн	Лит.	Лист	Листов
Пров.	Крупник			VI.86		Н	1	
Рук. гр.	Крупник					Госстрой СССР САНТЕХПРОЕКТ г. Москва		
Н. конт.	Рувинская			VI.86				
Утв.	Спивак			VI.86				

Копировал: Денисова Формат А4

А14Б416.001

Серия 3.900-9 выпуск 4

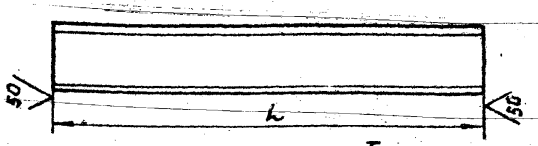

Таблица

Обозначение	L, мм	Материал	Масса, кг
А14Б416.001	510	Швеллер 8-Гост 8240-72 / В Ст3-I-Гост 535-79	3,60
-01	540		3,80
-02	600	Швеллер 12-Гост 8240-72 / В Ст3-I-Гост 535-79	6,24
-03	670	Швеллер 16-Гост 8240-72 / В Ст3-I-Гост 535-79	9,51
-04	540	Швеллер 8-Гост 8240-72 / В Ст3-I-Гост 535-79	3,80
-05	550		3,87
-06	630	Швеллер 14а-Гост 8240-72 / В Ст3-I-Гост 535-79	8,40
-07	675	Швеллер 8-Гост 8240-72 / В Ст3-I-Гост 535-79	4,75
-08	705		5,00
-09	735	Швеллер 10-Гост 8240-72 / В Ст3-I-Гост 535-79	6,31
-10	795	Швеллер 14-Гост 8240-72 / В Ст3-I-Гост 535-79	8,77
-11	765	Швеллер 12-Гост 8240-72 / В Ст3-I-Гост 535-79	7,95
-12	825	Швеллер 14а-Гост 8240-72 / В Ст3-I-Гост 535-79	10,87
-13	810	Швеллер 14-Гост 8240-72 / В Ст3-I-Гост 535-79	10,00
-14	850	Швеллер 16а-Гост 8240-72 / В Ст3-I-Гост 535-79	13,00
-15	830	Швеллер 10-Гост 8240-72 / В Ст3-I-Гост 535-79	7,12
-16	860	Швеллер 12-Гост 8240-72 / В Ст3-I-Гост 535-79	8,94
-17	880		9,15
-18	1090	Швеллер 18-Гост 8240-72 / В Ст3-I-Гост 535-79	17,90
-19	810	Швеллер 8-Гост 8240-72 / В Ст3-I-Гост 535-79	5,71

Продолжение

Обозначение	L, мм	Материал	Масса, кг
А14Б416.001-20	895	Швеллер 12-Гост 8240-72 / В Ст3-I-Гост 535-79	9,30
-21	915	Швеллер 14-Гост 8240-72 / В Ст3-I-Гост 535-79	11,25
-22	995	Швеллер 18а-Гост 8240-72 / В Ст3-I-Гост 535-79	17,31
-23		Швеллер 12-Гост 8240-72 / В Ст3-I-Гост 535-79	10,34
-24	930	Швеллер 14а-Гост 8240-72 / В Ст3-I-Гост 535-79	12,40
-25	1140	Швеллер 22а-Гост 8240-72 / В Ст3-I-Гост 535-79	27,36
-26	910	Швеллер 14-Гост 8240-72 / В Ст3-I-Гост 535-79	11,20
-27	940	Швеллер 16а-Гост 8240-72 / В Ст3-I-Гост 535-79	14,30
-28	695	Швеллер 8-Гост 8240-72 / В Ст3-I-Гост 535-79	4,90
-29	765		5,40
-30	810		5,71
-31	870	Швеллер 12-Гост 8240-72 / В Ст3-I-Гост 535-79	11,00
-32	945	Швеллер 8-Гост 8240-72 / В Ст3-I-Гост 535-79	6,70
-33	1005	Швеллер 10-Гост 8240-72 / В Ст3-I-Гост 535-79	8,60
-34	1130	Швеллер 14-Гост 8240-72 / В Ст3-I-Гост 535-79	13,90
-35	1205	Швеллер 16а-Гост 8240-72 / В Ст3-I-Гост 535-79	18,36

Неуказанные предельные отклонения размеров: h14

Изм.	Лист	№ докум.	Подп.	Дата	А14Б416.001			
Разраб.		Шершакова			Швеллер	Лит. И	Масса см. табл.	Масштаб —
Пров.		Крупник		VI.86		Лист	Листов 1	
Рук. груп.		Крупник						
Гл. спец.		Вайнберг			см. табл.	Госстрой СССР САНТЕХПРОЕКТ г. Москва		
Н. контр.		Рувинская		VI.86				
Утв.		Спивак		VI.86				

Копировал Ерофеева

Формат А3

Инв. № подл. | Подп. и дата | Взам. инв. № | Инв. № дубл. | Подп. и дата

Инв. N подл.	Подп. и дата	Взам. инв. N	Инв. N дубл.	Подп. и дата

Серия 3.900-9 Выпуск 4

Формат	Зона	Поз.	Обозначение	Наименование	Кол. на исполн. А14Б417.000-										Примечание
					-	01	02	03	04	05					
				Документация											
А3			А14Б417.000 СБ	Сборочный чертеж	X	X	X	X	X	X					
				Сборочные единицы											
А4		1	А14Б413.010-08	Опора	1										
			-09	Опора		1									
			-10	Опора			1								

Лит.

Шифр

Изм.	Лист	N докум.	Подп.	Дата	А14Б417.000		
Разраб.		Щербаков			Опора подвижная	Лит.	Лист 2	Листов 2
Пров.		Крупник		11.86		Госстрой СССР Сантехпроект г. Москва	
Рук. гр.		Крупник					
Н. конт.		Рувинская		11.86			
Утв.		Спивак		11.86			

Копировал: Денисова Формат А4

Инв. N подл.	Подп. и дата	Взам. инв. N	Инв. N дубл.	Подп. и дата

Формат	Зона	Поз.	Обозначение	Наименование	Кол. на исполн. А14Б417.000-										Примечание
					-	01	02	03	04	05					
А4		1	А14Б413.010-11	Опора				1							
			-12	Опора					1						
			-13	Опора						1					
А4		2	А14Б417.010	Кронштейн	1	1									
			-01	Кронштейн			1	1							
			-02	Кронштейн					1	1					

Изм.	Лист	N докум.	Подп.	Дата	А14Б417.000	Лист 2

Копировал: Денисова Формат А4

А146417.000СБ

Серия 3.900-9 выпуск 4

Рис. 1

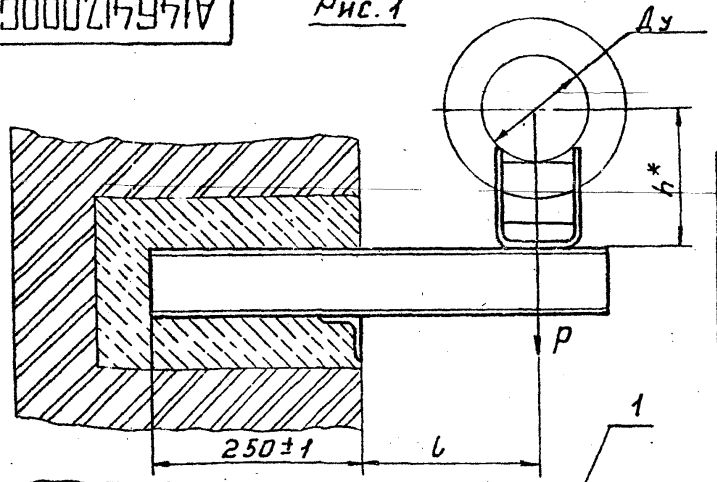

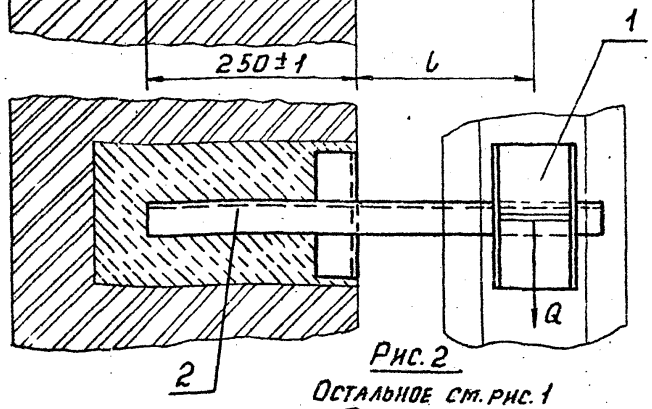

Рис. 2

Остальное см. рис. 1

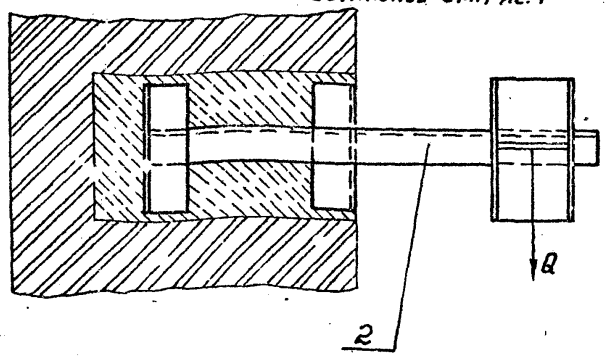

Обозначение	Рис.	Условный проход Ду, мм	Допускаемые нагрузки, кгс: вертикальн. P	Допускаемые нагрузки, кгс: горизонтал. Q	Размеры, мм: l	Размеры, мм: h*	Масса, кг
А146417.000	1	125	220	66	210±1	167	5,90
-01						217	6,40
-02		150	325	97	220±1	180	7,30
-03						230	7,95
-04	2	200	860	258	260±1	210	15,10
-05						260	15,90

* Размер для справок.

Изм. Лист	N докум.	Подп.	Дата	А146417.000СБ	
Разраб.	Шершаковы			Опора подвижная	Лит. Н; Масса см. табл.; Масштаб —
Пров.	Крупник		VI.86		Лист; Листов 1
Рук.гр.	Крупник				Госстрой СССР Сантехпроект г. Москва
Гл.спец.	Вайнберг				
Н.контр.	Рудинская		VI.86		
Утв.	Спивак		VI.86		

Копировал: Денисова

Формат А3

Инв. N подл. | Подп. и дата | Взам. инв. N | Инв. N дубл. | Подп. и дата

Серия 3.900-9 выпуск 4

Обозначение	Наименование	Кол. на исполн. А14Б417.010- 01	02	03	04	05	06	Примечание
	Документация							
А14Б417.010 СБ	Сборочный чертеж деталей	X	X	X	X	X	X	
А14Б413.001-08	Уголок	1	1		2	2		
-10	Уголок			2			2	
-09	Уголок					2		
А14Б416.001-04	Швеллер	1			1			
-05	Швеллер		1					
-06	Швеллер			1				
-32	Швеллер				1			
-33	Швеллер					1		
-34	Швеллер						1	
-35	Швеллер						1	

Инв. N подл. | Подп. и дата | Взам. инв. N | Инв. N дубл. | Подп. и дата

Формат	Зона	Поз.
А3		
А4		1
А3		2

А14Б417.010

Изм.	Лист	N докум.	Подп.	Дата
Разраб.	Шершакова			
Пров.	Крупник			VI.86
Рук.гр.	Крупник			
Н.конт.	Рувинская			
Утв.	Спивак			VI.86

Кронштейн

Лит. | Лист | Листов

Госстрой СССР САНТЕХПРОЕКТ г. Москва

Копировал: Денисова

Формат А4

А14Б412.001

50 √(V)

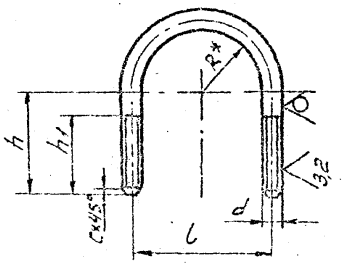

Обозначение	Размеры, мм l	h	h1	R*	d	c	Материал	Масса кг
А14Б412.001	70	50	40	29	М20а	2	Круг 10-В-ГОСТ2590-71 ВСт3-I-ГОСТ535-79	0,097
-01	90	65	50	33	М20а		Круг 12-В-ГОСТ2590-71 ВСт3-I-ГОСТ535-79	0,170
-02	106	80		45				0,190
-03	122	95		54				0,230
-04	150	100	55	67	М24а	5	Круг 16-В-ГОСТ2590-71 ВСт3-I-ГОСТ535-79	0,410
-05	180	110		80				0,480
-06	242	150	75	110	М30а		Круг 20-В-ГОСТ2590-71 ВСт3-I-ГОСТ535-79	1,130
-07	298	175		137				1,970

Неуказанные предельные отклонения размеров $\pm\frac{t2}{2}$

Изм.	Лист	N докум.	Подп.	Дата
Разраб.	Шершакова			
Пров.	Крупник			VI.86
Рук.гр.	Крупник			
Гл.спец.	Вайнберг			
Н.конт.	Рувинская			VI.86
Утв.	Спивак			VI.86

А14Б412.001

Хомут

см. табл.

Лит. | Масса | Масштаб

см. табл. | —

Лист | Листов 1

Госстрой СССР САНТЕХПРОЕКТ г. Москва

Копировал: Денисова

Формат А4

Инв. N подл. | Подп. и дата | Взам. инв. N | Инв. N дубл. | Подп. и дата

ООО "Изополимет Плюс" - https://izopolimet.by

А146417.010СБ

Серия 3.900-9 выпуск 4

Рис. 1

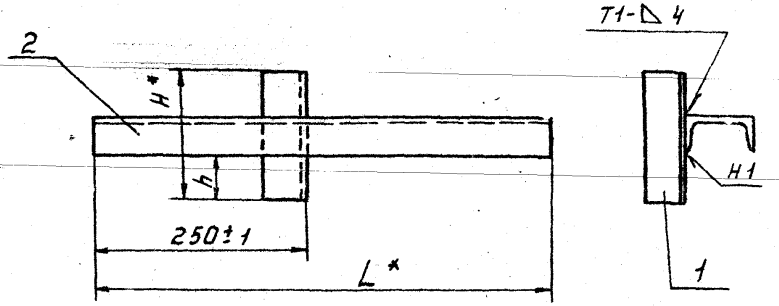

Рис. 2

Остальное см. рис. 1

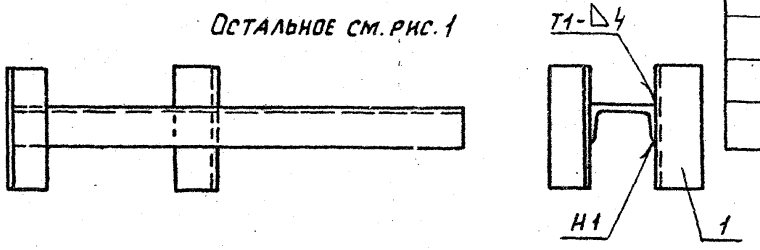

Обозначение	Рис	Размеры, мм			Масса, кг
		H*	h	L*	
А146417.010	1	150	55-1	540	4,36
-01				550	4,43
-02	2	300	119-1	635	10,66
-03		150	55-1	945	7,82
-04			52-1	1005	9,72
-05		200	71-1	1130	15,40
-06		300	116-1	1205	20,62

1*. Размеры для справок.

2. Сварные швы по ГОСТ 5264-80.

Изм.	Лист	N докум.	Подп.	Дата	А146417.010СБ			
Разраб.		Шершакова			Кронштейн	Лит.	Масса	Масштаб
Пров.		Крупник		VI-86			см. табл.	–
Рук. гр.		Крупник				Лист	Листов 1	
Гл. спец.		Вайнберг				Госстрой СССР Сантехпроект г. Москва		
Н. контр.		Рубинская		12.86				
Утв.		Спивак		VI-86				

Копировал: Денисова

Формат А3

Инв. N подл. | Подп. и дата | Взам. инв. N | Инв. N дубл. | Подп. и дата

Инв. N подл.	Подп. и дата	Взам. инв. N	Инв. N дубл.	Подп. и дата

Серия 3.900-9 выпуск 4

Формат	Зона	Поз.	Обозначение	Наименование	Кол. на исполн. А14Б418.000-										Примечание
					-	01	02								
				Документация											
А3			А14Б418.000СБ	Сборочный чертеж	X	X	X								
				Детали											
А4		1	А14Б412.001	Хомут	2										
			-01	Хомут		2									
			-02	Хомут			2								

Шифр Лит.

Изм.	Лист	N докум.	Подп.	Дата	А14Б418.000			
Разраб.		Шершакова			Опора подвижная двухрядная	Лит.	Лист	Листов
Пров.		Крупник		VI-86		И	1	2
Рук. гр.		Крупник				Госстрой СССР Сантехпроект г. Москва		
Н. конт.		Рубинская		V.86				
Утв.		Спивак						

Копировал: Денисова Формат А4

Инв. N подл.	Подп. и дата	Взам. инв. N	Инв. N дубл.	Подп. и дата

Формат	Зона	Поз.	Обозначение	Наименование	Кол. на исполн. А14Б418.000-										Примечание
					-	01	02								
А4		2	А14Б412.002	Подушка	2										
			-01	Подушка		2									
			-02	Подушка			2								
А4		3	А14Б418.001	Уголок	1										
			-01	Уголок		1									
			-02	Уголок			1								
				Стандартные изделия											
				Гайка М10.4 ГОСТ 5915-80	8										
				Гайка М12.4 ГОСТ 5915-80		8	8								

Изм.	Лист	N докум.	Подп.	Дата	А14Б418.000	Лист 2

Копировал: Денисова Формат А1

А146418.000СБ

Серия 3.900-9 Выпуск 4

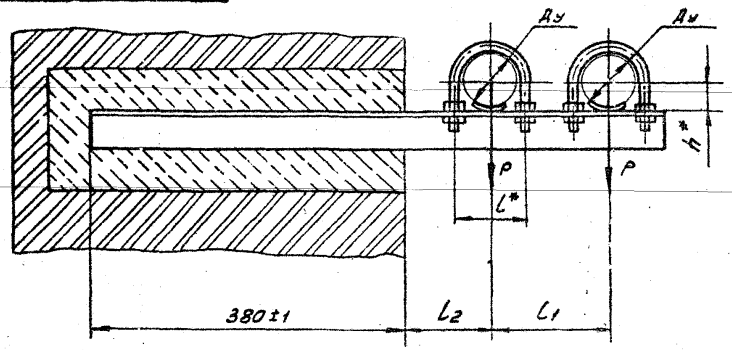

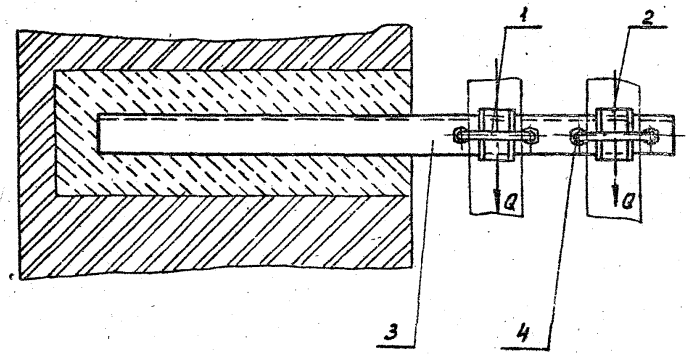

Обозначение	Условный проход Ду, мм	Допускаемые нагрузки, кгс		Размеры, мм				Масса, кг
		вертикальн.	горизонт.					
		P	Q	L	L1*	L2	h	
А146418.000	50	40	12	70	140	100±1	32	2,91
-01	65	56	17	90	160	120±1	41	3,67
-02	80	72	22	106	175	130±1	48	4,70

*Размеры для справок.

Изм.	Лист	N докум.	Подп.	Дата	А146418.000СБ			
Разраб.		Шершакова			Опора подвижная двухрядная	Лит.	Масса	Масштаб
Пров.		Крупник		VI-86		Н	см. табл.	—
Рук.гр.		Крупник				Лист	Листов 1	
Гл.спец.		Вайнберг				Госстрой СССР Сантехпроект г. Москва		
Н.конт.		Рувинская		VI.86г				
Утв.		Спивак		06.86				

Копировал: Денисова

Формат А3

Инв. N подл. | Подп. и дата | Взам. инв. N | Инв. N дубл. | Подп. и дата

Инв. N подл. | Подп. и дата | Взам. инв. N | Инв. N дубл. | Подп. и дата

Серия 3.900-9 Выпуск 7

Формат	Зона	Поз.	Обозначение	Наименование	Кол. на исполн. А14Б419.000-					Примечание
					-	01	02	03		
				Документация						
А3			А14Б419.000СБ	Сборочный чертеж	X	X	X	X		
				Сборочные единицы						
А4		1	А14Б413.010	Опора	1					
			-01	Опора		1				
			-02	Опора			1			

Лит.

Шифр

Изм.	Лист	N докум.	Подп.	Дата	А14Б419.000		
Разраб.		Шершакова			Опора подвижная двухрядная	Лит.	Лист	Листов
Пров.		Крупник		VI-86		И	1	2
Рук. гр.		Крупник				Госстрой СССР САНТЕХПРОЕКТ г. Москва	
Н. контр.		Рувинский		VI-86			
Утв.		Спивак		VI-86			

Копировал: Денисова Формат А4

Инв. N подл. | Подп. и дата | Взам. инв. N | Инв. N дубл. | Подп. и дата

Формат	Зона	Поз.	Обозначение	Наименование	Кол. на исполн. А14Б419.000-					Примечание
					-	01	02	03		
А4		1	А14Б413.010-03	Опора				1		
				Детали						
А3		2	А14Б413.001-11	Уголок	1	1				
			-12	Уголок			1	1		

Изм.	Лист	N докум.	Подп.	Дата	А14Б419.000	Лист 2

Копировал: Денисова

А146419.000СБ

Серия 3.900-9 выпуск 4

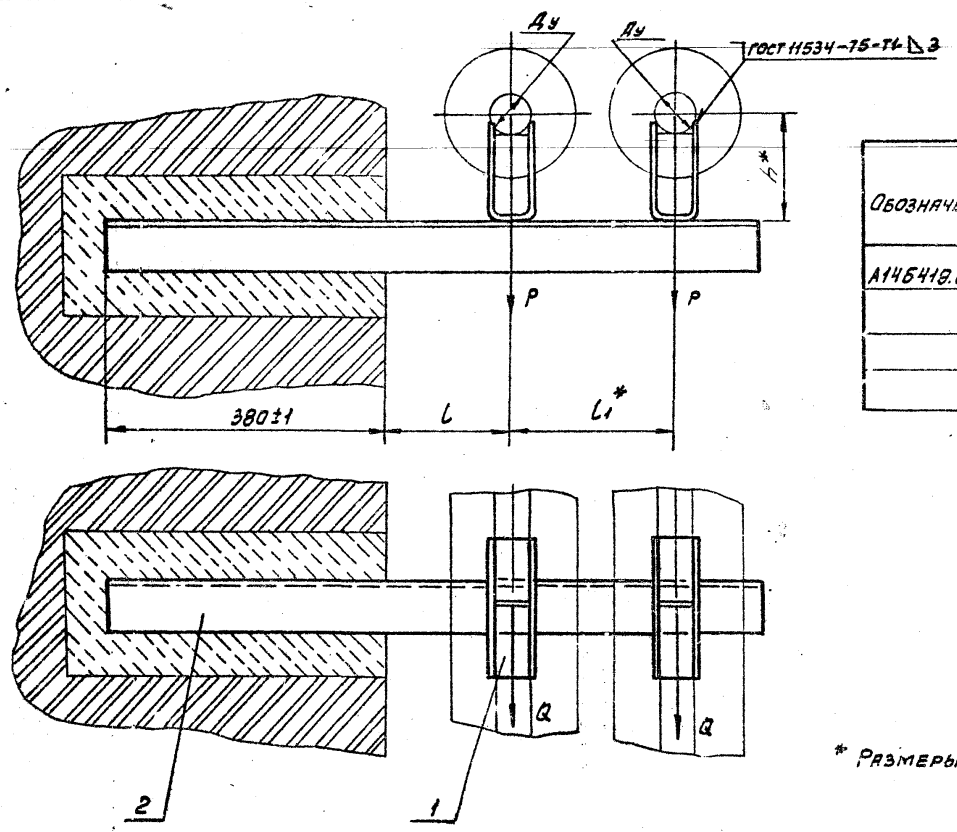

Обозначение	Условный проход Ду, мм	Допускаемые нагрузки, кгс		Размеры, мм			Масса кг
		вертик. P	горизонт. Q	l	l1*	h*	
А146419.000	50	51	15	160±1	245	129	6,48
-01						179	7,42
-02	65	78	23	160±1	270	138	7,38
-03						188	8,10

* Размеры для справок.

Изм.	Лист	N докум.	Подп.	Дата	А146419.000СБ			
Разраб.		Шершякова			Опора подвижная двухрядная	Лит.	Масса	Масштаб
Пров.		Крупник		VI-86		Н	см. табл.	—
Рук. гр.		Крупник				Лист	Листов 1	
Гл. спец.		Вайнберг				Госстрой СССР Сантехпроект г. Москва		
Н. конт.		Рубинская		VI.86г.				
Утв.		Спивак						

Копировал: Денисова

Формат А3

Инв. N подл. | Подп. и дата | Взам. инв. N | Инв. N дубл. | Подп. и дата

Инв. N подл.	Подп. и дата	Взам. инв. N	Инв. N дубл.	Подп. и дата

Серия 3.900-9 выпуск 4

Формат	Зона	Поз.	Обозначение	Наименование	Кол. на исполн. А14Б420.000-			
					-	01	02	
				Документация				
А3			А14Б420.000СБ	Сборочный чертеж	X	X	X	
				Прочие изделия				
		1		Кронштейн 822 ТУ36-2366-81	1	1	1	

Лит.

Шифр

Изм.	Лист	N докум.	Подп.	Дата
Разраб.	Шершакова			
Пров.	Крупник			14.86
Рук. гр.	Крупник			
Н. конт.	Рубинская			14.86
Утв.	Спивак			14.86

А14Б420.000

Опора подвижная двухрядная

Лит.	Лист	Листов
М	1	2

Госстрой СССР САНТЕХПРОЕКТ г. Москва

Копировал: Денисова

Формат А4

Инв. N подл.	Подп. и дата	Взам. инв. N	Инв. N дубл.	Подп. и дата

Формат	Зона	Поз.	Обозначение	Наименование	Кол. на исполн. А14Б420.000-				Примечание
					-	01	02		
				Хомуты ТУ36-2366-81					
		2		СТД 805.00-05	2				
				СТД 805.00-06		2			
				СТД 805.00-07			2		
		3		Дюбель ДГПШ4,5×60 ТУ-14-4-794-77	4	4	4		

Изм.	Лист	N докум.	Подп.	Дата

А14Б420.000

Лист 2

Копировал: Денисова

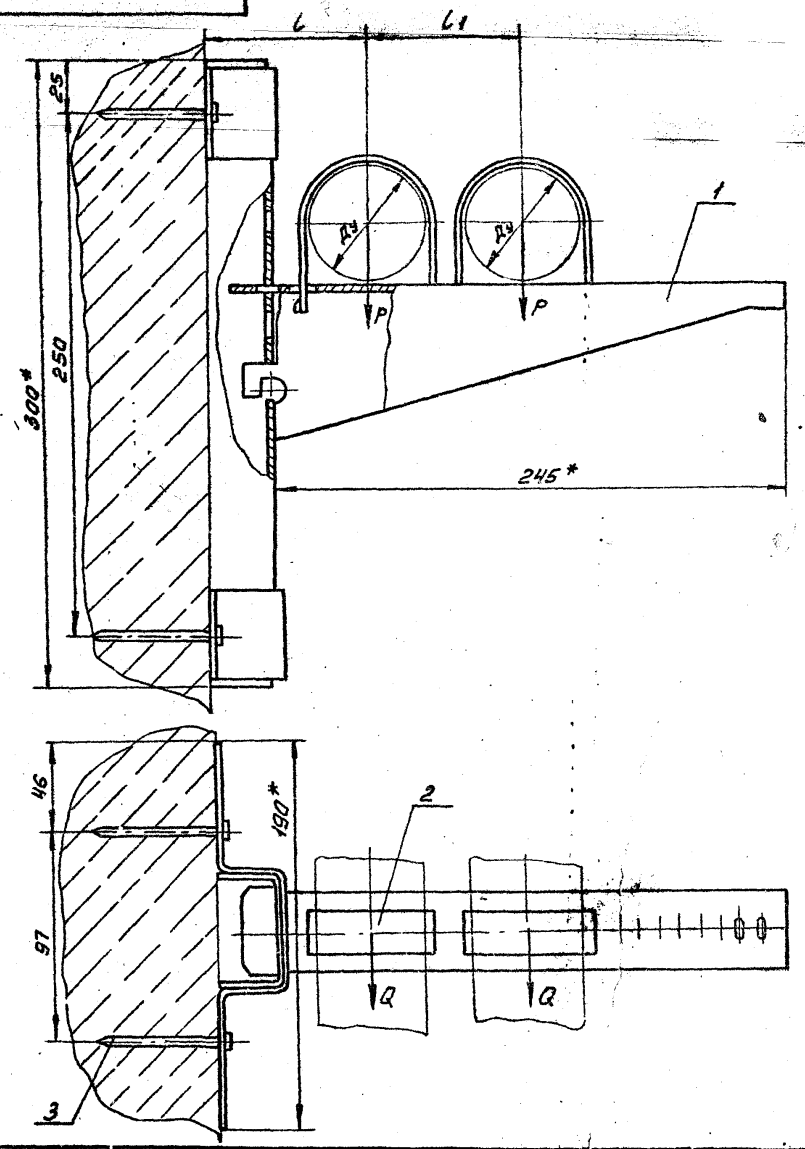

Обозначение	Условный прохода Ду, мм	Допускаемые нагрузки, кгс: вертикальная P	горизонт. Q	Размеры, мм: l	l1	Масса, кг
А146420.000	50	40	12	75	75	1,868
-01	65	56	17	85	100	1,888
-02	80	72	22	90	105	1,904

1.* Размеры для справок.

2. $\pm \frac{l_2}{2}$.

3. Крепление кронштейна произвести монтажным пистолетом ПЦ-52-1 по ТУ 3-741-74.

4. Опору применять только для стен из бетона или железобетона

Изм.	Лист	N докум.	Подп.	Дата
Разраб.	Щербакова			
Пров.	Крупник			VI-86
Рук. гр.	Крупник			
Гл. спец.	Вайнберг			
Н. конт.	Рувинская			VI.86
Утв.	Спивак			

А146420.000 СБ

Опора подвижная двухрядная

Лит.	Масса	Масштаб
Н	см. табл.	—

Лист | Листов 1

Госстрой СССР Сантехпроект г. Москва

Копировал: Денисова

Формат А3

Инв. N подл. | Подп. и дата | Взам. инв. N | Инв. N дубл. | Подп. и дата

Инв. N подл. | Подп. и дата | Взам. инв. N | Инв. N дубл. | Подп. и дата

Серия 3.900-9 выпуск 4

Формат	Зона	Поз.	Обозначение	Наименование	Кол. на исполн. А14Б421.000-			Примечание
					–	01	02	
				Документация				
А4			А14Б421.000 СБ	Сборочный чертеж	×	×	×	
				Прочие изделия				
		1		Кронштейн В22				
				ТУ36-2366-81	1	1	1	

Шифр | Лит.

Изм.	Лист	N докум.	Подп.	Дата
Разраб.		Шершакова		
Пров.		Крупник		VII-84
Рук. гр.		Крупник		
Н. конт.		Рудницкий		VII.86
Утв.		Январ		VII.86

А14Б421.000

Опора подвижная двухрядная

Лит.	Лист	Листов
	1	2

Госстрой СССР САНТЕХПРОЕКТ г. Москва

Копировал: Денисова Формат А4

Инв. N подл. | Подп. и дата | Взам. инв. N | Инв. N дубл. | Подп. и дата

Формат	Зона	Поз.	Обозначение	Наименование	Кол. на исполн. А14Б421.000-			Примечание
					–	01	02	
				Хомуты ТУ36-2367-81				
		2	[redacted]	СТД 805.00-05	1			
				СТД 805.00-06		1		
				СТД 805.00-07			1	
				СТД 805.00-08	1	1	1	
		4		Дюбель ДГПШ 4,5×60				
				ТУ-14-4-794-77	4	4	4	

Изм.	Лист	N докум.	Подп.	Дата

А14Б421.000

Лист 2

А14Б421.000СБ

Серия 3.900-9 выпуск 4

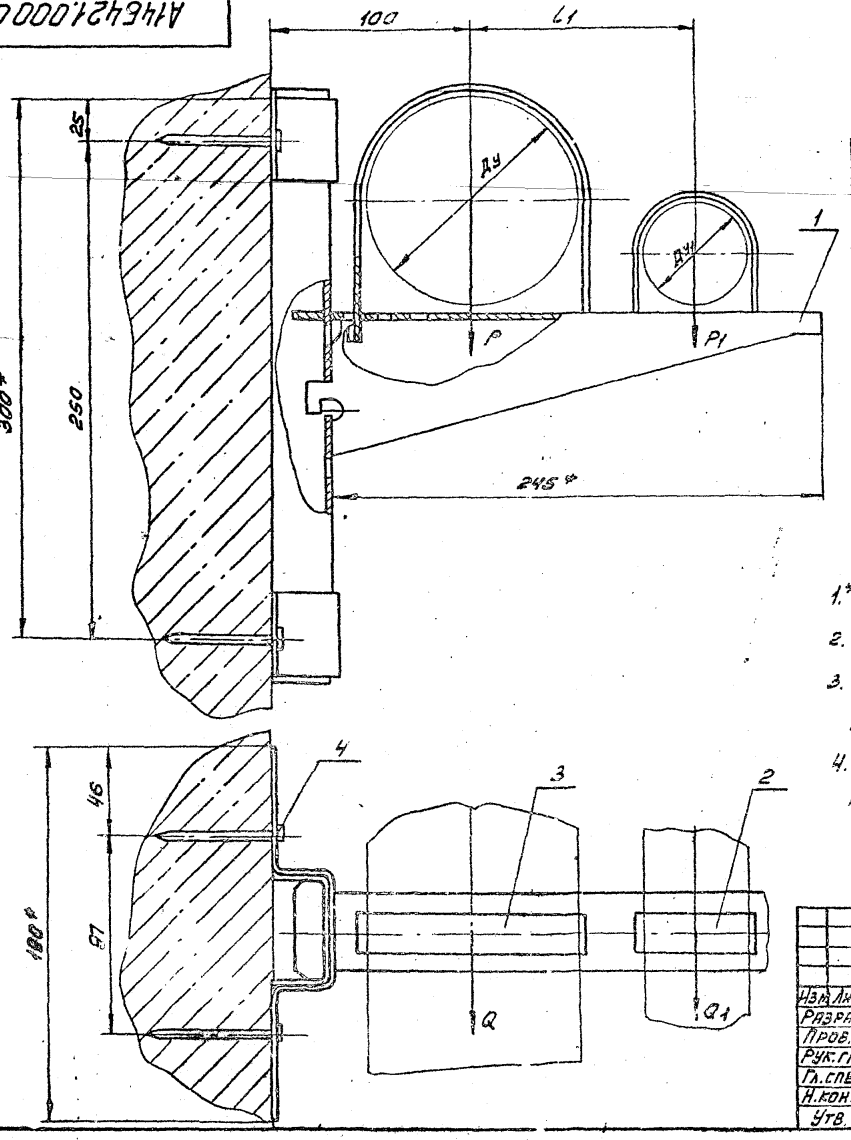

Обозначение	Условный проход, мм		Допускаемые нагрузки, кгс				L_1	Масса кг
			вертик.		горизонт.			
	Ду	Ду1	P	P1	Q	Q1		
А14Б421.000	100	50	120	40	36	12	110	1,68
-01		65		56		17		1,70
-02		80		72		22	115	1,74

1.* Размеры для справок.

2. $\pm \frac{t_2}{2}$.

3. Крепление кронштейна произвести монтажным пистолетом ПЦ 52-1 по ТУ-3-741-74.

4. Опору применять только для стен из бетона или железобетона

Изм.	Лист	N докум.	Подп.	Дата
Разраб.		Шершнкова		
Пров.		Крупник		
Рук.гр.		Крупник		
Гл.спец.		Баинберг		
Н.конт.		Рувинская		06.86
Утв.		Спивак		06.86

А14Б421.000СБ

Опора подвижная двухрядная

Лит.	Масса	Масштаб
	см. табл.	—

Лист | Листов 1

Госстрой СССР Сантехпроект г. Москва

Копировал: Денисова

Формат А3

Инв. № подл. | Подп. и дата | Взам. инв. № | Инв. № дубл. | Подп. и дата

Инв. N подл.	Подп. и дата	Взам. инв. N	Инв. N дубл.	Подп. и дата

Серия 3.900-9 Выпуск 4

Формат	Зона	Поз.	Обозначение	Наименование	Кол. на исполн. А14Б422.000-									Примечание
					-	01	02	03	04	05	06	07	08	
				Документация										
А3			А14Б422.000 СБ	Сборочный чертеж	×	×	×	×	×	×	×	×	×	
				Сборочные единицы										
А4		1	А14Б422.010	Кронштейн	1									
			-01	Кронштейн		1								
			-02	Кронштейн			1							

Изм.	Лист	N докум.	Подп.	Дата	А14Б422.000		
Разраб.	Шершняков				Опора подвижная двухрядная	Лит.	Лист	Листов
Пров.	Крупник			11.86		Л	1	3
Рук. гр.	Крупник					Госстрой СССР САНТЕХПРОЕКТ г. Москва	
Н. конт.	Рувинская			11.86			
Утв.	Спивак			12.86			

Копировал: Денисова Формат А4

Инв. N подл.	Подп. и дата	Взам. инв. N	Инв. N дубл.	Подп. и дата

Формат	Зона	Поз.	Обозначение	Наименование	Кол. на исполн. А14Б422.000-									Примечание
					-	01	02	03	04	05	06	07	08	
А4		1	А14Б422.010-03	Кронштейн				1						
			-04	Кронштейн					1					
			-05	Кронштейн						1				
			-06	Кронштейн							1			
			-07	Кронштейн								1		
			-08	Кронштейн									1	
				Детали										
А4		2	А14Б412.001-03	Хомут	2	1	1	1						
			-04	Хомут					2	1	1			
			-05	Хомут								2	1	
		3	-04	Хомут		1								
			-05	Хомут			1			1				
			-06	Хомут				1			1		1	
А4		4	А14Б412.002-03	Подушка	2	1	1	1						
			-04	Подушка					2	1	1			
			-05	Подушка								2	1	
		5	-04	Подушка		1								

Изм.	Лист	N докум.	Подп.	Дата	А14Б422.000	Лист 2

Копировал: Денисова Формат А4

Серия 3.900-9 выпуск 4

Обозначение	Наименование	Кол. на исполн. А14Б4Н22.000-								Примечание
		-	01	02	03	04	05	06	07	08	
А14Б4Н2.002-05	Полуплита			1	1		1				
-06	Полушина				1			1		1	
	Стандартные изделия										
	Гайки ГОСТ 5915-70										
	М12.4	8	4	4	4	8	4	4	8	4	
	М16.4					8	4	4	8	4	
	М16.4		4	4			4				
	М20.4				4			4		4	
	Шайбы ГОСТ 10906-78										
	М12.04	4	2	2	2						
	М16.04					4	2	2	4	2	
	М16.04		2	2			2				
	М20.04				2			2		2	

Инв. N подл.	Подп. и дата	Взам. инв. N	Инв. N дубл.	Подп. и дата

А14Б422.000

Изм.	Лист	N докум.	Подп.	Дата

Копировал: Денисова

Формат А4

Лист 3

А14Б415.002

Б(V)

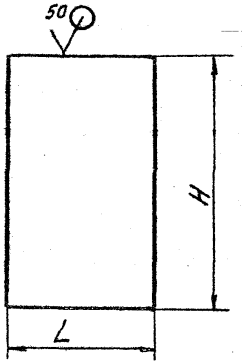

Обозначение	Размеры, мм L	Размеры, мм H	Материал	Масса, кг
А14Б415.002	170	300	Лист Б4,0 ГОСТ 19903-74 / ВСт3 ГОСТ 14637-79	1,22
-01	250			1,80
-02	170	350		1,42
-03	230			1,93
-04	330	200	Лист Б10,0 ГОСТ 19903-74 / ВСт3 ГОСТ 14637-79	5,18
-05	425	250		8,34
-06	500	300	Лист Б12,0 ГОСТ 19903-74 / ВСт3 ГОСТ 14637-79	14,04

Неуказанные предельные отклонения размеров: h14

А14Б415.002

Изм.	Лист	N докум.	Подп.	Дата
Разраб.	Шершакова			
Пров.	Крупник			VI-86
Рук. гр.	Крупник			
Гл. спец.	Вайнберг			
Н. конт.	Рувинская			VI.86
Утв.	Сливак			VI.86

Плита

Лит. Н | Масса см. табл. | Масштаб —

Лист | Листов 1

см. табл.

Госстрой СССР Сантехпроект г. Москва

Копировал: Денисова

Формат А4

Серия 3.900-3 выпуск 4

Рис. 1

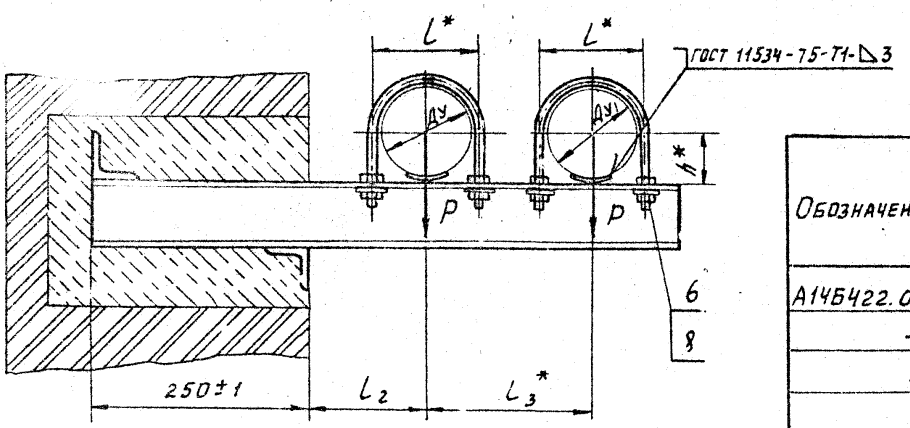

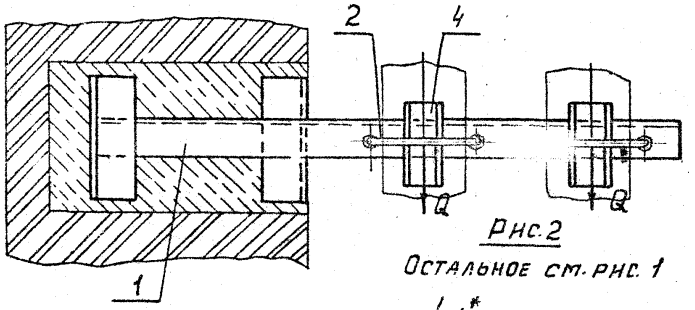

Рис. 2

Остальное см. рис. 1

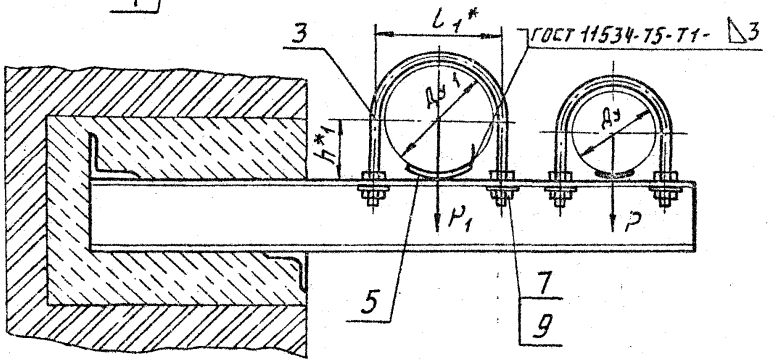

Обозначение	Рис.	Условный проход, мм		Допускаемые нагрузки, кгс				Размеры, мм						Масса, кг
		Ду	Ду1	P	P1	Q	Q1	L*	L1*	L2	L3*	h*	h1*	
А14Б422.000	1	100	—	120	—	36	—	122	—	140±1	195	57	—	7,00
-01	2		125		175		52		150	155±1	210		70	7,90
-02			150		266		80		180	170±1	225		80	9,31
-03			200		590		177		242	200±1	255		113	12,75
-04	1	125	—	175	—	52	—	150	—	155±1	225	70	—	9,85
-05	2		150		266		80		180	170±1	240		80	12,00
-06			200		590		177		242	200±1	270		113	16,63
-07	1	150	—	266	—	80	—	180	—	170±1	270	83	—	14,52
-08	2		200		590		177		242	200±1	280		113	19,23

* Размеры для справок.

Изм.	Лист	N докум.	Подп.	Дата	А14Б422.000СБ			
Разраб.		Шершакова			Опора подвижная двухрядная	Лит.	Масса	Масштаб
Пров.		Крупник		VII-86		И	см. табл.	—
Рук. гр.		Крупник				Лист	Листов 1	
Гл. спец.		Вайнберг				Госстрой СССР Сантехпроект г. Москва		
Н. контр.		Рувинская		VII.86				
Утв.		Спивак		06.86				

Копировал: Денисова

Формат А3

Инв. N подл. | Подп. и дата | Взам. инв. N | Инв. N дубл. | Подп. и дата

ООО "Изополимет Плюс" - https://izopolimet.by

Инв. N подл.	Подп. и дата	Взам. инв. N	Инв. N дубл.	Подп. и дата

Серия 3.900-9 Выпуск 4

Формат	Зона	Поз.	Обозначение	Наименование	Кол. на исполн. А14Б422.010-										Примечание
					–	01	02	03	04	05	06	07	08		
				Документация											
А3			А14Б422.010 СБ	Сборочный чертеж	X	X	X	X	X	X	X	X	X		
				Детали											
А4		1	А14Б413.001-08	Уголок	2	2	2		2						
			-10	Уголок				2			2				
			-09	Уголок						2					
			-13	Уголок								2			
			-14	Уголок									2		
А3		2	А14Б416.001-07	Швеллер	1										
			-08	Швеллер		1									
			-09	Швеллер			1		1						

Изм.	Лист	N докум.	Подп.	Дата	А14Б422.010		
Разраб.	Шершнева				Кронштейн	Лит. А	Лист 1 / Листов 2
Пров.	Крупник			11.86		Госстрой СССР САНТЕХПРОЕКТ г. Москва	
Рук. гр.	Крупник						
Н. контр.	Рудинская			11.86			
ГИП	Спиридонов			12.86			

Копировал: Денисова Формат А4

Инв. N подл.	Подп. и дата	Взам. инв. N	Инв. N дубл.	Подп. и дата

Формат	Зона	Поз.	Обозначение	Наименование	Кол. на исполн. А14Б422.010-										Примечание
					–	01	02	03	04	05	06	07	08		
А3		2	А14Б416.001-10	Швеллер				1							
			-11	Швеллер						1					
			-12	Швеллер							1				
			-13	Швеллер								1			
			-14	Швеллер									1		

Изм.	Лист	N докум.	Подп.	Дата	А14Б422.010	Лист 2

Серия 3.900-9 Выпуск 4

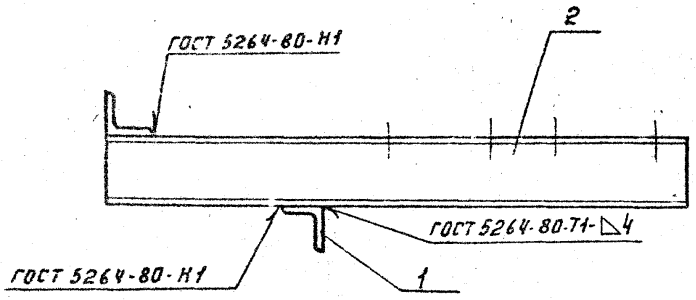

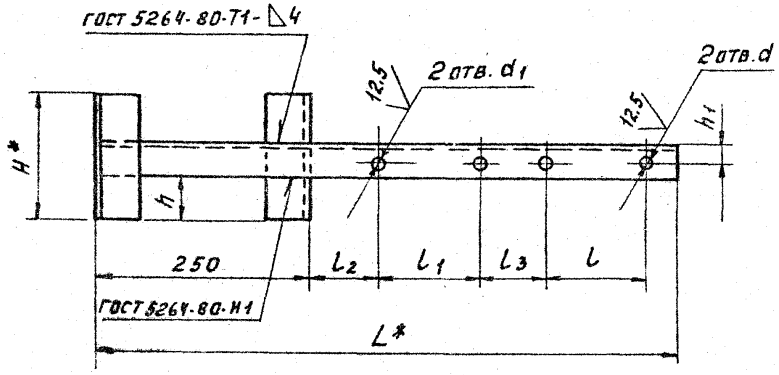

Обозначение	Размеры, мм										Масса, кг
	H*	h	h1	L*	l	l1	l2	l3	d	d1	
А146422.000	150	55	25	675	122	122	79	73	14	14	5,87
-01				705		150	80	74		18	6,12
-02		52	30	735		180					7,43
-03	300	121	35	795		242	79	73		22	9,90
-04	150	52	30	735	150	150	80	75	18	18	7,43
-05	200	74		765		180					9,45
-06	300	119	35	825	180	242	79	74		22	13,13
-07	250	96		810		180	80	90		18	11,90
-08	350	141	40	850		242	79	69		22	15,62

1*. Размеры для справок.

2. Н14; $\pm \frac{t_2}{2}$.

Изм.	Лист	N докум.	Подп.	Дата	А146422.010СБ			
Разраб.		Шершакова			Кронштейн	Лит.	Масса	Масштаб
Пров.		Крупник		11-86		Н	см. табл.	—
Рук. гр.		Крупник				Лист	Листов 1	
Гл. спец.		Вайнберг				Госстрой СССР Сантехпроект г. Москва		
Н. контр.		Рубинская		11.86				
Утв.		Спивак		06.86				

Копировал: Денисова

Формат А3

Инв. N подл. | Подп. и дата | Взам. инв. N | Инв. N дубл. | Подп. и дата

ООО "Изополимет Плюс" - https://izopolimet.by

Серия 3.900-9 Выпуск 4

Формат	Зона	Поз.	Обозначение	Наименование	Кол. на исполн. А14Б423.000- —	01	02	03	04	05	06	07	08	09	Примечание
				Документация											
А3			А14Б423.000СБ	Сборочный чертеж	X	X	X	X	X	X	X	X	X	X	
				Сборочные единицы											
А4		1	А14Б413.010-04	Опора	1		1		1		1		2		
			-05	Опора				1		1		1		2	
		2	-06	Опора	1										

Инв. | Шифр

Исполнения 10...19 см. листы 3, 4

Изм.	Лист	N докум.	Подп.	Дата	А14Б423.000		
Разраб.	Шершакова				Опора подвижная двухрядная	Лит.	Лист	Листов
Пров.	Крупник						1	4
Рук. гр.	Крупник					Госстрой СССР Сантехпроект г. Москва	
Н. конт.	Рубинская							
Утв.	Сливрк							

Копировал: Веннсова Формат А4

Формат	Зона	Поз.	Обозначение	Наименование	Кол. на исполн. А14Б423.000- —	01	02	03	04	05	06	07	08	09	Примечание
А4		2	А14Б413.010-07	Опора		1									
			-08	Опора			1								
			-09	Опора				1							
			-10	Опора					1						
			-11	Опора						1					
			-12	Опора							1				
			-13	Опора								1			
А4		3	А14Б423.010	Кронштейн	1	1									
			-01	Кронштейн			1	1							
			-02	Кронштейн					1	1					
			-03	Кронштейн							1	1			
			-04	Кронштейн									1	1	

Изм.	Лист	N докум.	Подп.	Дата	А14Б423.000	Лист 2

Инв. N подл.	Подп. и дата	Взам. инв. N	Инв. N дубл.	Подп. и дата

Серия 3.900-9 Выпуск 4

Формат	Зона	Поз.	Обозначение	Наименование	Кол. на исполн. А14Б423.000- 10	11	12	13	14	15	16	17	18	19	Примечание
				Документация											
А3			А14Б423.000СБ	Сборочный чертеж	X	X	X	X	X	X	X	X	X	X	
				Сборочные единицы											
А4		1	А14Б413.010-06	Опора	1		1		1		2				
			-07	Опора		1		1		1		2			
			-08	Опора									1		
			-09	Опора										1	
А4		2	А14Б413.010-08	Опора	1										
			-09	Опора		1									
			-10	Опора			1						1		
			-11	Опора				1						1	
			-12	Опора					1						
			-13	Опора						1					
А4		3	А14Б423.010-05	Кронштейн	1	1									
			-06	Кронштейн			1	1							
			-07	Кронштейн					1	1					
			-08	Кронштейн							1	1			
			-09	Кронштейн									1	1	

Изм.	Лист	N докум.	Подп.	Дата	А14Б423.000	Лист 3

Копировал: Денисова Формат А4

Инв. N подл.	Подп. и дата	Взам. инв. N	Инв. N дубл.	Подп. и дата

Формат	Зона	Поз.	Обозначение	Наименование	Кол. на исполн. А14Б423.000- 20	21	22	23	24	25	Примечание
				Документация							
А3			А14Б423.000СБ	Сборочный чертеж	X	X	X	X	X	X	
				Сборочные единицы							
А4		1	А14Б413.010-08	Опора	1		2				
			-09	Опора		1		2			
			-10	Опора					2		
			-11	Опора						2	
А4		2	А14Б413.010-12	Опора	1						
			-13	Опора		1					
А4		3	А14Б423.010-10	Кронштейн	1	1					
			-11	Кронштейн			1	1			
			-12	Кронштейн					1	1	

Изм.	Лист	N докум.	Подп.	Дата	А14Б423.000	Лист 4

Копировал: Денисова Формат А4

Серия 3.900-9 Выпуск 4

А14Б423.000СБ

Рис. 1

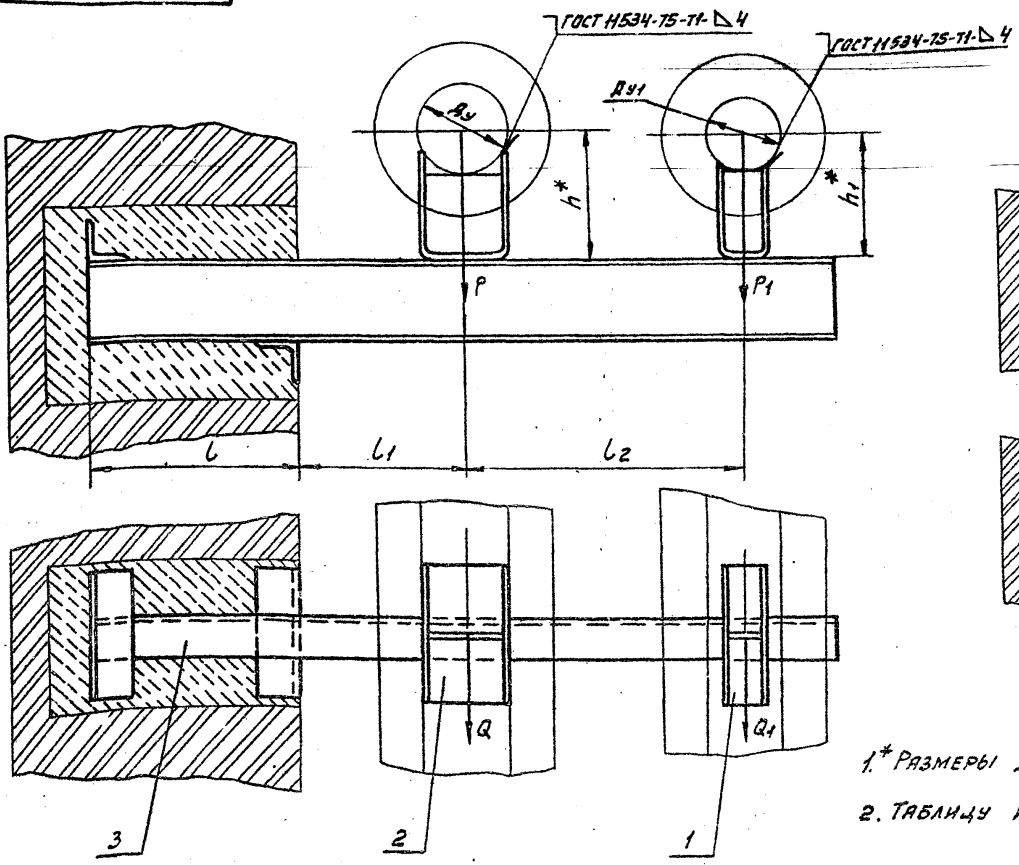

Рис. 2

Остальное см. рис. 1

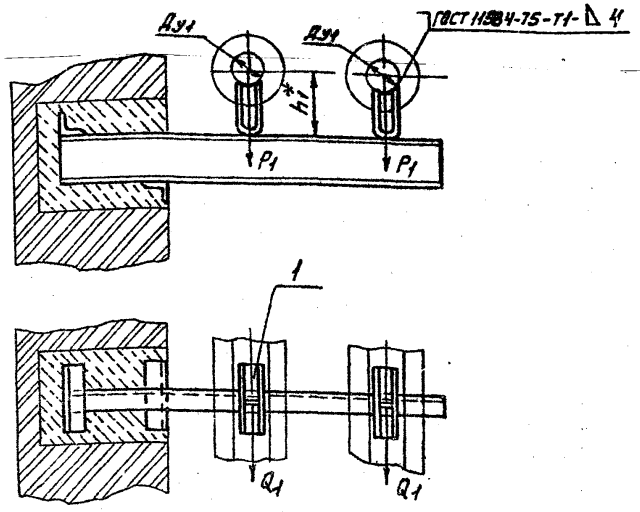

1.* Размеры для справок.

2. Таблицу исполнений см. лист 2.

Изм.	Лист	N докум.	Подп.	Дата	А14Б423.000СБ		
Разраб.		Щерчякова			Опора подвижная двухрядная	Лит.	Масса	Масштаб
Пров.		Крупник		11.86		И	см. табл.	—
Рук. гр.		Крупник				Лист 1	Листов 2	
Гл. спец.		Вайнберг				Госстрой СССР САНТЕХПРОЕКТ г. Москва		
Н. конт.		Рувинская		11.86				
Утв.		Спивак		11.86				

Копировал: Денисова

Формат А3

Инв. N подл. | Подп. и дата | Взам. инв. N | Инв. N дубл. | Подп. и дата

Обозначение	Рис.	Условный проход, мм Ду	Ду	Допускаемые нагрузки, кгс вертик. P	P_1	горизонт. Q	Q_1	Размеры, мм L	L_1	L_2	h^*	h_1	Масса кг
А146423.000	1	100	80	157	107	47	32	250±1	195±1	330±1	154	145	11,0
-01											204	195	12,0
-02		125		220		66			210±1	345±1	167	145	12,8
-03											217	195	13,7
-04		150		325		97			220±1	355±1	180	145	13,6
-05											230	195	14,9
-06		200		860		258		380±1	260±1	395±1	210	145	24,0
-07											260	195	25,3
-08	2	—		—		—		250±1	185±1	320±1	—	145	9,14
-09											—	195	10,1
-10	1	125	100	220	157	66	47		210±1	355±1	167	154	13,9
-11											217	204	14,9
-12		150		325		97			220±1	365±1	16[illegible]	154	16,7

Обозначение	Рис	Условный проход, мм Ду	$Ду_1$	Допускаемые нагрузки, кгс вертик. P	P_1	горизонт. Q	Q_1	Размеры, мм L^*	L_1	L_2	h^*	h_1	Масса кг
А146423.000-13	1	150	100	325	157	97	47	250	220±1	365±1	230	204	18,8
-14		200		860		258			260±1	405±1	210	154	3[illegible],6
-15											260	204	34,9
-16	2	—		—		—		380	195±1	340±1	—	154	13,3
-17											—	204	14,3
-18	1	150	125	325	220	97	66	250	230±1	380±1	180	167	18,2
-19											230	217	19,4
-20		200		860		258		380	260±1	420±1	210	167	34,0
-21											260	217	35,2
-22	2	—	150	—	220	—	97	200	210±1	370±1	—	167	16,7
-23											—	217	17,7
-24		—		—		—			220±1	390±1	—	180	22,5
-25											—	230	23,9

Изм.	Лист	N докум.	Подп.	Дата	А146423.000СБ	Лист 2

Копировал: Денисова Формат А3

Инв. N подл. | Подп. и дата | Взам. инв. N | Инв. N дубл. | Подп. и дата

Инв. N подл.	Подп. и дата	Взам. инв. N	Инв. N дубл.	Подп. и дата

Серия 3.900-9 Выпуск 4

Формат	Зона	Поз.	Обозначение	Наименование	Кол. на исполн. А14Б423.010-										Примечание
					-	01	02	03	04	05	06	07	08	09	
				Документация											
А4			А14Б423.010 СБ	Сборочный чертеж	X	X	X	X	X	X	X	X	X	X	
				Детали											
А4		1	А14Б413.001-08	Уголок	2	2			2				2		
			-09	Уголок			2			2					
			-13	Уголок				2			2	2		2	
А3		2	А14Б416.001-15	Швеллер	1										
			-16	Швеллер		1									
			-17	Швеллер			1								
			-18	Швеллер				1							
			-19	Швеллер					1						
			-20	Швеллер						1					
			-21	Швеллер							1				
			-22	Швеллер								1			
			-23	Швеллер									1		
			-24	Швеллер										1	

Изм.	Лист	N докум.	Подп.	Дата	А14Б423.010		
Разраб.		Шершякова			Кронштейн	Лит.	Лист 1 / Листов 2
Пров.		Крупник		VI-86			
Рук. гр.		Крупник				Госстрой СССР САНТЕХПРОЕКТ г. Москва	
Н. конт.		Рубинская		VI.86			
Утв.		Спивак		VI.86			

Копировал: Денисова Формат А4

Инв. N подл.	Подп. и дата	Взам. инв. N	Инв. N дубл.	Подп. и дата

Формат	Зона	Поз.	Обозначение	Наименование	Кол. на исполн. А14Б423.010-			Примечание
					10	11	12	
				Документация				
А4			А14Б423.010 СБ	Сборочный чертеж	X	X	X	
				Детали				
А4		1	А14Б413.001-09	Уголок	2			
			-13	Уголок		2		
			-10	Уголок			2	
А4		2	А14Б416.001-25	Швеллер	1			
			-26	Швеллер		1		
			-27	Швеллер			1	

Изм.	Лист	N докум.	Подп.	Дата	А14Б423.010	Лист 2

Серия 3.900-9 выпуск 11

А14Б442.001

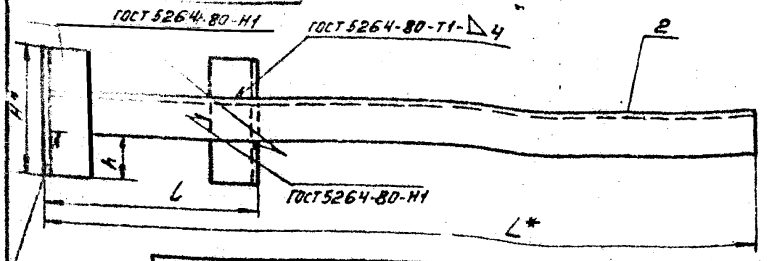

Обозначение	Размеры, мм L*	l	H*	h	Масса, кг
А14Б423.010	830	250-1	150	52-1	8,24
-01	860			49-1	10,06
-02	880		200	74-1	10,65
-03	1090	380-1	250	90-1	19,80
-04	810	250-1	150	55-1	6,83
-05	895		200	74-1	10,80
-06	915		250	96-1	13,13
-07	995	380-1		88-1	19,20
-08			150	49-1	11,46
-09	930	250-1	250	94-1	14,30
-10	1140	380-1		56,5-1	28,90
-11	910	250-1	200	99-1	15,10
-12	940		300	117-1	16,56

* Размеры для справок

А14Б423.010СБ

Изм.	Лист	N докум.	Подп.	Дата
Разраб.	Шершакова			
Пров.	Крупник			VI-86
Рук. гр.	Крупник			
Гл. спец.	Вайнберг			
Н. конт.	Рузанская			VI.86
Утв.	Спивак			VI-86

Кронштейн

Лит.	Масса	Масштаб
Н	см. табл.	—

Лист | Листов 1

Госстрой СССР
САНТЕХПРОЕКТ
г. Москва

Копировал: Денисова

Формат А4

Инв. N подл. | Подп. и дата | Взам. инв. N | Инв. N дубл. | Подп. и дата

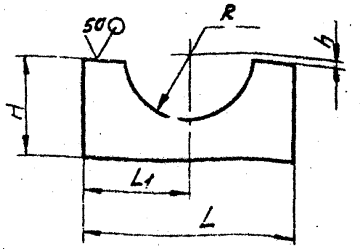

Обозначение	Размеры, мм L	L1	H	h	R	Материал	Масса кг
А14Б442.001	100	50	47,5	2,5	30	Лист Б6,0 ГОСТ 19903-74 / ВСт3 ГОСТ 14637-79	0,20
-01	130	65	62,5		38		0,32
-02	160	80	77,5		45		0,60
-03	200	100	97,5		54		0,85
-04	250	125	120	5	67	Лист Б8,0 ГОСТ 19903-74 / ВСт3 ГОСТ 14637-79	1,3
-05	300	150	145		80		2,50
-06	400	200	195		110		4,0
-07	500	250	245		137		6,5

Неуказанные предельные отклонения размеров: h14; $\pm\frac{t2}{2}$.

А14Б442.001

Изм.	Лист	N докум.	Подп.	Дата
Разраб.	Шершакова			
Пров.	Крупник			VI-86
Рук. гр.	Крупник			
Гл. спец.	Вайнберг			
Н. конт.	Рузанская			VI.86
У. з.	Спивак			VI-86

Плита

Лит.	Масса	Масштаб
Н	см. табл.	—

Лист | Листов 1

см. табл.

Госстрой СССР
САНТЕХПРОЕКТ
г. Москва

Копировал: Денисова

Формат А4

Инв. N подл. | Подп. и дата | Взам. инв. N | Инв. N дубл. | Подп. и дата

ООО "Изополимет Плюс" - https://izopolimet.by

Инв. N подл.	Подп. и дата	Взам. инв. N	Инв. N дубл.	Подп. и дата

Серия 3.900-9 Выпуск 4

Формат	Зона	Поз.	Обозначение	Наименование	Кол. на исполн. А14Б424.000-					Примечание
					–	01	02	03		
				Документация						
А3			А14Б424.000СБ	Сборочный чертеж	X	X	X	X		
				Сборочные единицы						
А4		1	А14Б424.010	Кронштейн	1					
			-01	Кронштейн		1				
			-02	Кронштейн			1			

Изм.	Лист	N докум.	Подп.	Дата	А14Б424.000		
Разраб.	Шершаков				Опора подвижная трехрядная	Лит.	Лист	Листов
Пров.	Крупник			III-86		И	1	2
Рук. гр.	Крупник					Госстрой СССР САНТЕХПРОЕКТ г. Москва	
Н. контр.	Рубинская			II.86			
Утв.	Спивак			II-86			

Копировал: Денисова Формат А4

Инв. N подл.	Подп. и дата	Взам. инв. N	Инв. N дубл.	Подп. и дата

Формат	Зона	Поз.	Обозначение	Наименование	Кол. на исполн. А14Б424.000-					Примечание
					–	01	02	03		
А4		1	А14Б424.010-03	Кронштейн				1		
				Детали						
А4		2	А14Б412.001	Хомут	3					
			-01	Хомут		3				
			-02	Хомут			3			
			-03	Хомут				3		
А4		3	А14Б412.002	Подушка	3					
			-01	Подушка		3				
			-02	Подушка			3			
			-03	Подушка				3		
				Стандартные изделия						
		4		Гайка М10.4 ГОСТ 5915-70	12					
				Гайка М12.4 ГОСТ 5915-70		12	12	12		
		5		Шайба 10.04 ГОСТ 10906-78	6					
				Шайба 12.04 ГОСТ 10906-78		6	6	6		

Изм.	Лист	N докум.	Подп.	Дата	А14Б424.000	Лист 2

А146424.000СБ

Серия 3.900-9 Выпуск 4

Рис. 1

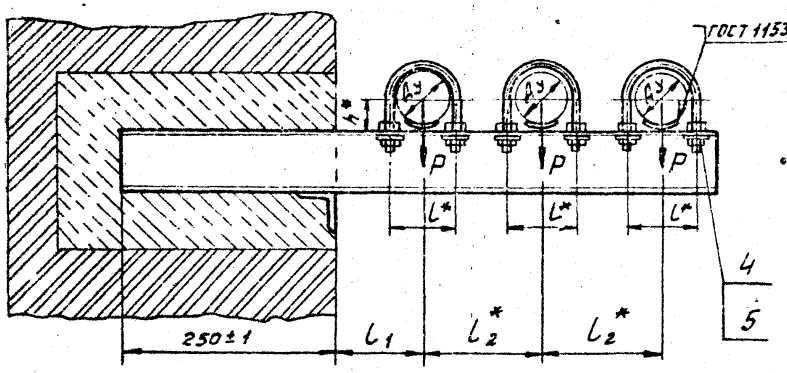

Обозначение	Рис.	Условный проход Ду, мм	Допускаемые нагрузки, кгс: вертик. P	Допускаемые нагрузки, кгс: горизонт. Q	Размеры, мм: L	L1	L2*	h	Масса кг
А145424.000	1	50	40	12	70	100±1	140	32	6,45
-01		65	56	17	90	120±1	160	41	7,40
-02	2	80	72	22	106	130±1	175	48	8,40
-03		100	120	36	122	140±1	195	57	13,80

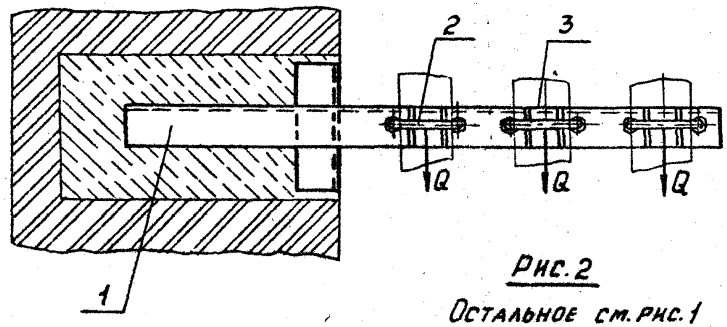

* Размеры для справок

Рис. 2

Остальное см. рис. 1

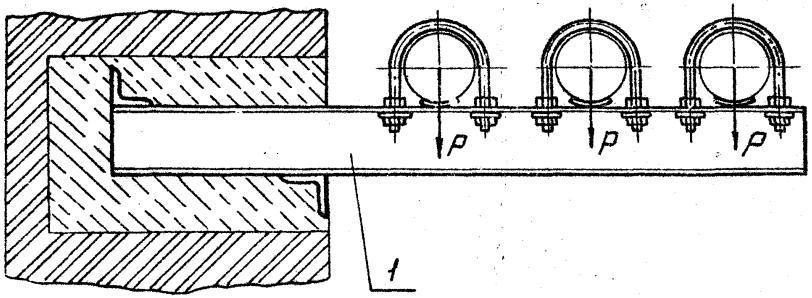

Изм.	Лист	N докум.	Подп.	Дата	А146424.000СБ			
Разраб.		Шершакова			Опора подвижная трехрядная	Лит.	Масса см. табл.	Масштаб —
Пров.		Крупник		VI-86		Лист	Листов 1	
Рук. гр.		Крупник				Госстрой СССР Сантехпроект г. Москва		
Гл. спец.		Вайнберг						
Н. контр.		Рувинская		VI.86				
Утв.		Спивак		06.86				

Копировал: Денисова

Формат А3

Инв. N подл. | Подп. и дата | Взам. инв. N | Инв. N дубл. | Подп. и дата

Серия 3.900-9 выпуск 4

Обозначение	Наименование	Кол. на исполн. А14Б424.010-				Примечание
		-	01	02	03	
	Документация					
А14Б424.010 СБ	Сборочный чертеж		X	X	X	
	Детали					
А14Б413.001-08	Уголок	1	1	1	2	
А14Б416.001-28	Швеллер	1		1		
-29	Швеллер				1	
-30	Швеллер				1	
-31	Швеллер				1	

Изм.	Лист	N докум.	Подп.	Дата
Разраб.		Шершакова		
Пров.		Крупник		VI.86
Рук. гр.		Крупник		
Н. конт.		Рувинская		VI.86г
Утв.		Спивак		Ок.86

А14Б424.010

Кронштейн

Лит. | Лист | Листов 1

Госстрой СССР САНТЕХПРОЕКТ г. Москва

Копировал: Денисова

Формат А4

А14Б428.003

50 √(V)

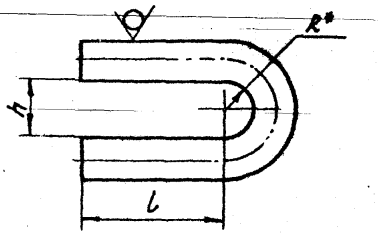

Обозначение	Размеры, мм			Материал	Масса кг
	l	h	R*		
А14Б428.003	35±0,31	13+0,43	6,5	Круг 10-В-ГОСТ 2590-71 / ВСт3-I-ГОСТ 535-79	0,056
-01	45±0,31	15+0,43	7,5	Круг 12-В-ГОСТ 2590-71 / ВСт3-I-ГОСТ 535-79	0,11
-02	55±0,37	20+0,52	10	Круг 16-В-ГОСТ 2590-71 / ВСт3-I-ГОСТ 535-79	0,24

*Размер для справок.

А14Б428.003

Изм.	Лист	N докум.	Подп.	Дата
Разраб.		Шершакова		
Пров.		Крупник		VI.86
Рук. гр.		Крупник		
Гл. спец.		Вайнберг		
Н. конт.		Рувинская		VI.86г
Утв.		Спивак		Ок.86

Ушко

Лит. | Масса см. таб. | Масштаб —

Лист | Листов 1

см. таб.

Госстрой СССР САНТЕХПРОЕКТ г. Москва

Копировал: Денисова

Формат А4

Серия 3.900.9 Выпуск 4

А146424.010С6

Рис. 1

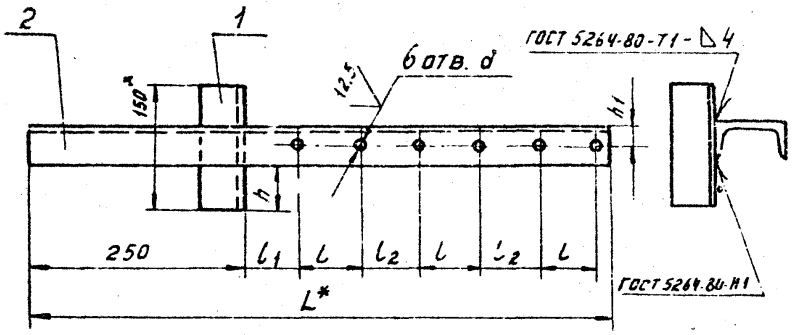

Обозначение	Рис.	Размеры, мм							Масса, кг
		L*	l	l1	l2	h	h1	d	
А146 424.010	1	695	70	65	70	55	25	12	5,46
-01		765	90	75				14	6,00
-02	2	810	106	77	69				6,83
-03		870	122	79	73	49	30		12,12

Рис. 2

Остальное см. рис. 1

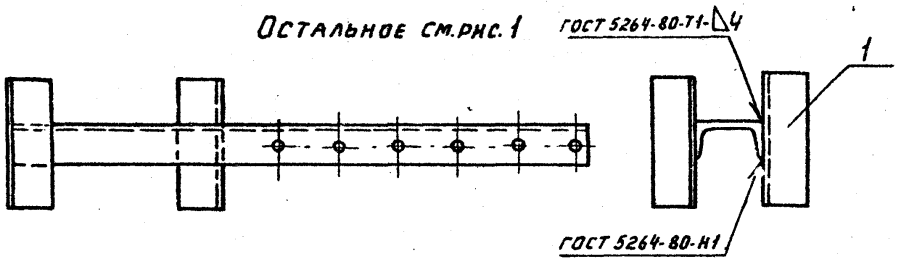

1.* Размеры для справок.

2. Н14; $\frac{t2}{2}$

Изм.	Лист	№ докум.	Подп.	Дата	А146424.010С6	
Разраб.	Шершакова				Кронштейн	Лит. / Масса см. табл. / Масштаб —
Пров.	Крупник			VI-86		Лист / Листов 1
Рук. гр.	Крупник					Госстрой СССР Сантехпроект г. Москва
Гл. спец.	Ванберг					
Н. контр.	Русчиславская			VI-86		
Утв.	Спивак			VI-86		

Копировал: Денисова

Формат: А3

Инв. № подл. | Подп. и дата | Взам. инв. № | Инв. № дубл. | Подп. и дата

Серия 3.900-9 Выпуск 4

Инв. N подл.	Подп. и дата	Взам. инв. N	Инв. N дубл.	Подп. и дата

Формат	Зона	Поз.	Обозначение	Наименование	Кол. на исполн. А14Б425.000-									Примечание
					–	01	02	03	04	05	06	07		
				Документация										
А3			А14Б425.000 СБ	Сборочный чертеж	X	X	X	X	X	X	X	X		
				Сборочные единицы										
А4		1	А14Б413.010	Опора	3									
			-01	Опора		3								
			-02	Опора			3							

Изм.	Лист	N докум.	Подп.	Дата	А14Б425.000		
Разраб.	Шершакова				Опора подвижная трехрядная	Лит.	Лист 1	Листов 2
Пров.	Крупник			VI.86		Н		
Рук. гр.	Крупник					Госстрой СССР Сантехпроект г. Москва	
Н. контр.	Рубинская			VI.86			
Утв.	Спивак						

Инв. N подл.	Подп. и дата	Взам. инв. N	Инв. N дубл.	Подп. и дата

Формат	Зона	Поз.	Обозначение	Наименование	Кол. на исполн. А14Б425.000-									Примечание
					–	01	02	03	04	05	06	07		
А4		1	А14Б413.010-03	Опора				3						
			-04	Опора					3					
			-05	Опора						3				
			-06	Опора							3			
			-07	Опора								3		
А4		2	А14Б417.010-03	Кронштейн	1	1								
			-04	Кронштейн			1	1						
			-05	Кронштейн					1	1				
			-06	Кронштейн							1	1		

Изм.	Лист	N докум.	Подп.	Дата	А14Б425.000	Лист 2

А146425.00006

Серия 3.900-9 выпуск 4

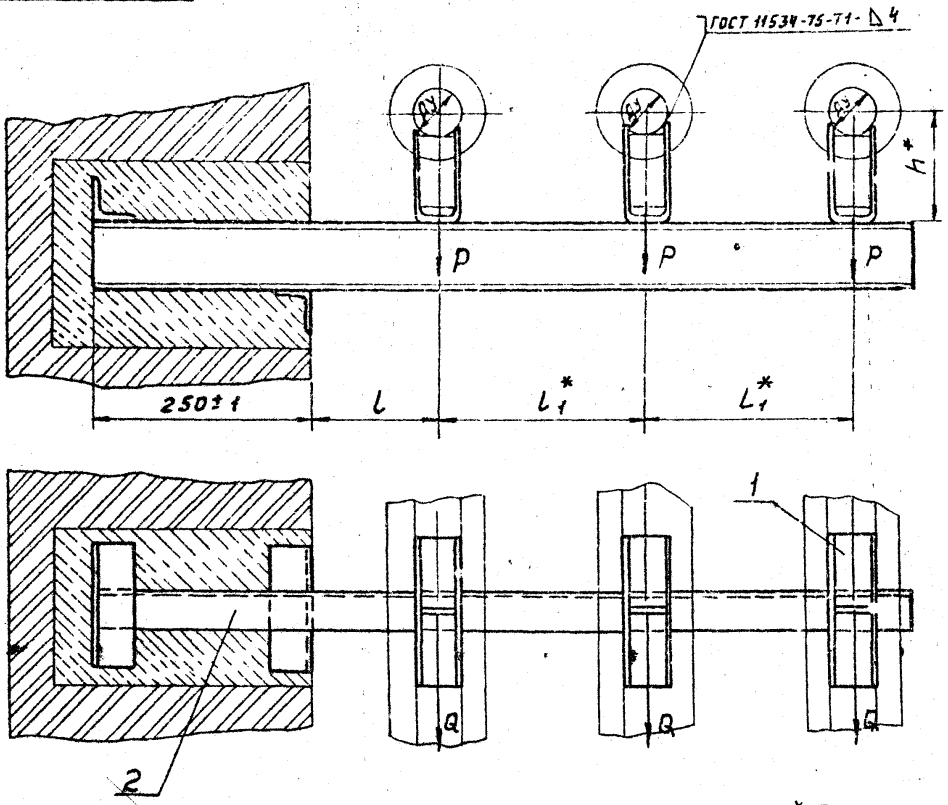

Обозначения	Условный проход Ду, мм	Допускаемые нагрузки, кгс		Размеры, мм			Масса, кг
		вертик.	горизонт.				
		P	Q	l	l_1^*	h^*	
А146425.000	50	51	15	150±1	245	132	11,54
-01						182	12,80
-02	65	78	23	160±1	270	140	13,23
-03						190	14,61
-04	80	107	32	185±1	320	147	18,90
-05						197	20,30
-06	100	157	47	193±1	340	156	25,34
-07						206	26,92

* Размеры для справок.

Изм.	Лист	N докум.	Подп.	Дата
Разраб.		Шершакова		
Пров.		Крупник		VI 86
Рук. гр.		Крупник		
Гл. спец.		Вайнберг		
Н. контр.		Рувинская		VII.86
Утв.		Спивак		VIII 86

А146425.00006

Опора подвижная трехрядная

Лит.	Масса	Масштаб
А	см. табл.	–

Лист | Листов 1

Госстрой СССР
Сантехпроект
г. Москва

Копировал: Денисова

Формат А3

Инв. N подл. | Подп. и дата | Взам. инв. N | Инв. N дубл. | Подп. и дата

Инв. N подл.	Подп. и дата	Взам. инв. N	Инв. N дубл.	Подп. и дата

Серия 3.900-9 Выпуск

Формат	Зона	Поз.	Обозначение	Наименование	Кол. на исполн. А14Б426.000-			Примечание
					–	01	02	
				Документация				
А3			А14Б426.000 СБ	Сборочный чертеж	X	X	X	
				Прочие изделия				
		1		Кронштейн 823 ТУ36-2366-81	1	1	1	

Лит.

Шифр

Изм.	Лист	N докум.	Подп.	Дата	А14Б426.000		
Разраб.		Шершакова			Опора подвижная трехрядная	Лит.	Лист 1 / Листов 2
Пров.		Крупник				Госстрой СССР САНТЕХПРОЕКТ г. Москва	
Рук. гр.		Крупник					
Н. контр.		Рубинский					
Утв.		Сливак					

Копировал: Денисова Формат А4

Инв. N подл.	Подп. и дата	Взам. инв. N	Инв. N дубл.	Подп. и дата

Формат	Зона	Поз.	Обозначение	Наименование	Кол. на исполн. А14Б426.000-			Примечание
					–	01	02	
				Хомуты ТУ36-2367-81				
		2		СТД 805.00-05	3			
				СТД 805.00-06		3		
				СТД 805.00-07			3	
		3		Дюбель ДГПШ 4,5х60 ТУ-14-4-794-77	4	4	4	

Изм.	Лист	N докум.	Подп.	Дата	А14Б426.000	Лист 2

Копировал: Денисова Формат А4

А146426.000СБ

Серия 3.900-9 выпуск 4

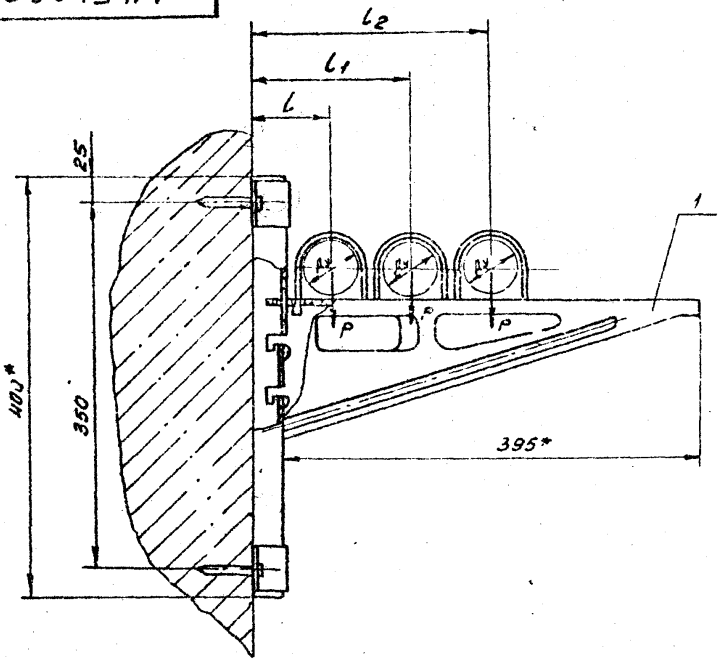

Обозначение	Условный проход, Ду мм	Допускаемые нагрузки, кгс		Размеры, мм			Масса, кг
		вертикальн.	горизонт.				
		P	Q	l	l_1	l_2	
А146426.000	50	40	12	75	150	225	2,458
-01	65	56	17	80	170	260	2,468
-02	80	72	22	85	185	285	2,476

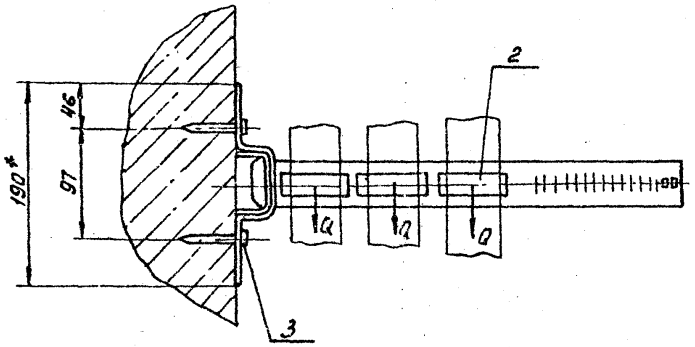

1.* Размеры для справок.

2. $\pm \frac{l_2}{2}$.

3. Крепление кронштейна произвести монтажным пистолетом ПЦ-52-1 по ТУ3-741-74.

4. Опору применять только для стен из бетона или железобетона.

Изм.	Лист	N докум.	Подп.	Дата
Разраб.	Шершакова			
Пров.	Крупник			11-86
Рук. гр.	Крупник			
Гл. спец.	Вайнберг			
Н. конт.	Рувинская			11.86
Утв.	Синяк			06.86

А146426.000СБ

Опора подвижная трехрядная

Лит.	Масса	Масштаб
И	кг.	—
Лист	Листов 1	

Госстрой СССР
Сантехпроект
г. Лиска

Копировал: Денисова

Формат А3

Инв. N подл. | Подп. и дата | Взам. инв. N | Инв. N дубл. | Подп. и дата

Серия 3.900-9 Выпуск 7

Инв. № подл.	Подп. и дата	Взамен инв. №	Инв. № дубл.	Подп. и дата

Формат	Зона	Поз.	Обозначение	Наименование	Кол. на исполн. А146427.000-		Примечание
					–	01	
				Документация			
А3			А146427.000 СБ	Сборочный чертеж	X	X	
				Сборочные единицы			
А4		1	А146427.010	Кронштейн	1		
			-01	Кронштейн		1	

Инв. № подл. | Подп. и дата

Изм.	Лист	№ докум.	Подп.	Дата	А146427.000		
Разраб.		Шершакова			Опора подвижная трехрядная	Лит. И	Лист 1 / Листов 2
Проверил		Крупник		11.86		Госстрой СССР САНТЕХПРОЕКТ г. Москва	
Рук. груп.		Крупник					
Н. контр.		Рябинская		11.86			
УТВ.		Спивак		11.86			

Копировал: Формат А1

Инв. № подл.	Подп. и дата	Взам. инв. №	Инв. № дубл.	Подп. и дата

Формат	Зона	Поз.	Обозначение	Наименование	Кол. на исполн. А146427.000-		Примечание
					–	01	
				Детали			
А4		2	А146412.001	Хомут	3		
			-01	Хомут		3	
А4		3	А146412.002	Подушка	3		
			-01	Подушка		3	
				Стандартные изделия			
		4		Гайка М10.4 ГОСТ 5915-70	12		
				Гайка М12.4 ГОСТ 5915-70		12	
				Прочие изделия			
		5		Дюбель ДГПШ 4.5×60			
				ТУ 14-4-794-77	4	6	

Изм.	Лист	№ докум.	Подп.	Дата	А146427.000	Лист 2

Копировал Формат А4

95

Серия 3.900-9 выпуск 4

А146427.000 СБ

Рис.1

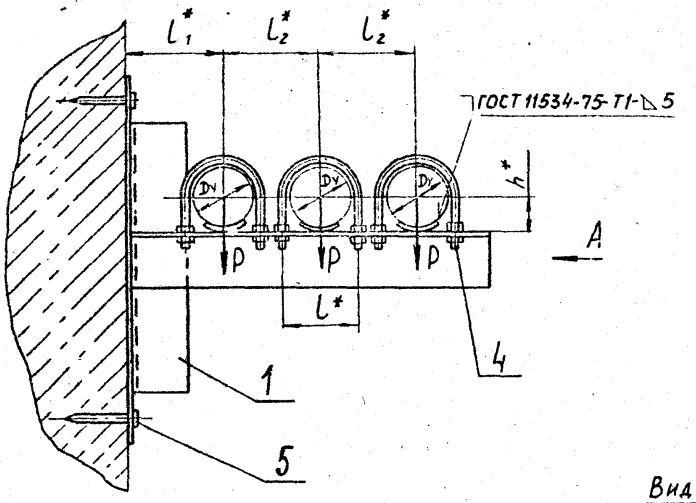

Рис.2
Остальное см. рис.1
Вид А

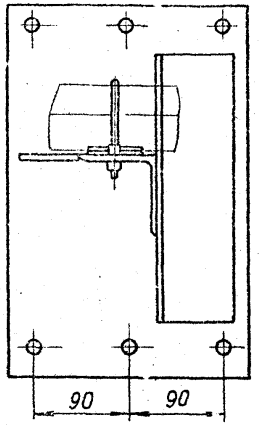

Вид А

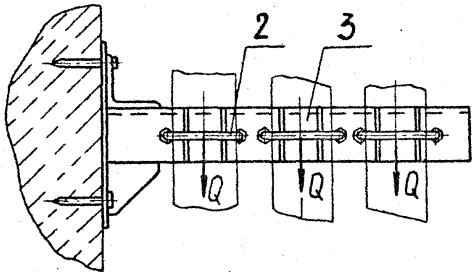

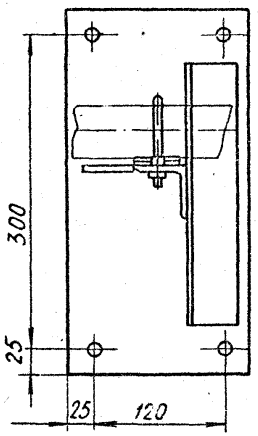

Обозначение	Рис	Условный проход Dy, мм	Допускаемые нагрузки, кгс		Размеры, мм				Масса, кг
			вертикальн.	горизонтальн.					
			P	Q	l^*	l_1^*	l_2^*	h^*	
А146427.000	1	50	40	12	70	90	90	32	4,90
-01	2	65	56	17	90	100	110	41	7,42

1. *Размеры для справок.
2. $\pm\frac{t_2}{2}$
3. Крепление кронштейна произвести монтажным пистолетом ПЦ-52-1 по ТУ3-741-74.
4. Для кирпичных стен количество дюбелей в верхнем ряду увеличить в 2 раза.

Изм.	Лист	№ докум.	Подп.	Дата
Разраб.	Шершакова			VI-86
Провер.	Крупник			VI-86
Рук. груп.	Крупник			
Гл. спец.	Вайнберг			
Н. контр.	Рувинская			VI.86г.
Утв.	Спивак			Ноб.86

А146427.000 СБ

Опора подвижная трехрядная.

Лит.	Масса	Масшт.
И	См. табл.	—
Лист	Листов 1	

Госстрой СССР
Сантехпроект
г. Москва

Копировал: Попова

Формат А3

Подп. и дата | Инв. № дубл. | Взам. инв. № | Подп. и дата | Инв. № подл.

Серия 3.900-9 Выпуск 4

Обозначение	Наименование	Кол. на исполн. А 146 427.010-			Примечание
		-	01		
	Документация				
А 146 427.010 СБ	Сборочный чертеж		X	X	
	Детали				
А 146 413.001-10	Уголок	1			
-15	Уголок		1		
-16	Уголок	1			
-17	Уголок		1		
А 146 415.001	Косынка	1			
-01	Косынка		1		
А 146 415.002-02	Планка	1			
-03	Планка		1		

Формат	Зона	Поз.	Обозначение	Наименование	Кол.	Примечание
А3		1	А 146 413.001-10	Уголок	1	
		2	-16	Уголок	1	
А4		3	А 146 415.001	Косынка	1	
А4		4	А 146 415.002-02	Планка	1	

Изм.	Лист	N докум.	Подп.	Дата	А 146 427.010			
Разраб.		Шершакова			Кронштейн	Лит.	Лист	Листов 1
Пров.		Крупник		VI-86				
Рук.гр.		Крупник				Госстрой СССР Сантехпроект г. Москва		
Н.контр.		Рувинская		V.86				
Утв.		Спивак		86.8.С				

Копировал: Денисова

Формат А4

Подп. и дата | Инв. N дубл. | Взам. инв. N | Подп. и дата | Инв. N подл.

А146428.004

50 V(V)

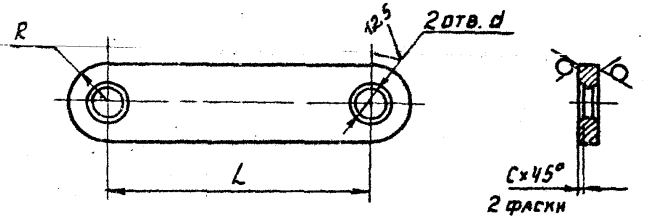

Обозначение	Размеры, мм L	d	R	C	Материал	Масса, кг
А146428.004	125	14	18	2	Лист Б8,0 ГОСТ 19903-74 / ВСт.3 ГОСТ 14637-79	0,32
-01	150	20	26	3	Лист Б12,0 ГОСТ 19903-74 / ВСт3. ГОСТ 19903-79	0,86

Неуказанные предельные отклонения размеров: $H14$; $\pm\frac{t_2}{2}$.

Изм	Лист	N докум.	Подп.	Дата	А146428.004			
Разраб.		Шершакова			Серьга	Лит.	Масса	Масштаб
Пров.		Крупник		VI-86		К	см. табл.	—
Рук.гр.		Крупник				Лист	Листов 1	
Гл.спец.		Вайнберг			См. табл.	Госстрой СССР Сантехпроект г. Москва		
Н.контр.		Рувинская		V.86				
Утв.		Спивак		86.8.С				

Копировал: Денисова

Формат А4

А14Б427.010 СБ

Серия 1.900-9 выпуск 4

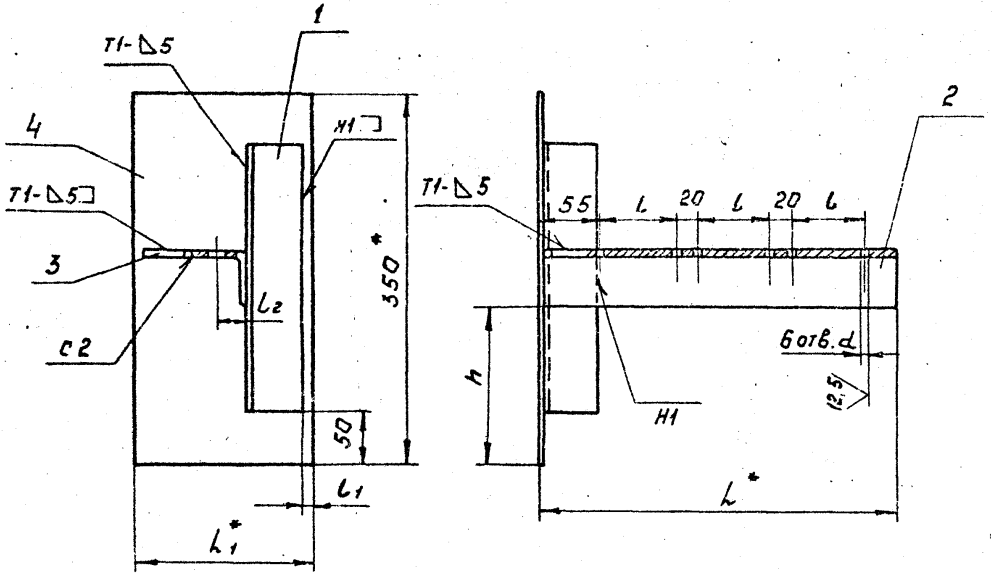

Обозначение	Размеры, мм							Масса, кг
	L*	L1*	L	L1	L2	h	d	
А14Б427.010	340	170	70	10	30	150	12	3,90
-01	390	230	90	2,5	45	137,5	14	6,04

1. *Размеры для справок
2. h14; $\pm \frac{t_2}{2}$
3. Сварные швы по ГОСТ 5264-80

Изм.	Лист	№ докум.	Подп.	Дата	А14Б427.010 СБ		
Разраб.		Шершакова			Кронштейн	Лит.	Масса	Масштаб
Пров.		Крупник		11-86		И	см. табл.	—
Рук. груп.		Крупник				Лист	Листов 1	
Гл. спец.		Вайнберг				Госстрой СССР САНТЕХПРОЕКТ г. Москва		
Н. контр.		Рубинская		11.86				
Утв.		Спивак		11.86				

Копировал: Ерофеева

Формат А3

Инв. № подл. | Подп. и дата | Взам. инв. № | Инв. № дубл. | Подп. и дата

Инв. № подл.	Подп. и дата	Взамен инв. №	Инв. № дубл.	Подп. и дата

Серия 3.900-9 выпуск 4

Формат	Зона	Поз.	Обозначение	Наименование	Кол. на исполн. А146428.00-: —	01	02	03	04	05	06	07			Примечание
				Документация											
А3			А146428.000СБ	Сборочный чертеж	X	X	X	X	X	X	X	X			
				Детали											
А3		1	А146428.001	Тяга	1										
			-01	Тяга		1									
			-02	Тяга			1								

Лит. | Шифр

Изм.	Лист	№ докум.	Подп.	Дата	А146428.000			
Разраб.	Шершакова				Опора подвесная	Лит.	Лист	Листов
Пров.	Крупник						1	4
Рук. груп.	Крупник					Госстрой СССР САНТЕХПРОЕКТ г. Москва		
Н. контр.	Рубинская							
Утв.	Спивак							

Копировал: Ерофеева Формат А4

Инв. № подл.	Подп. и дата	Взам. инв. №	Инв. № дубл.	Подп. и дата

Формат	Зона	Поз.	Обозначение	Наименование	Кол. на исполн. А146428.000-: —	01	02	03	04	05	06	07			Примечание
А3		1	А146428.001-03	Тяга				1							
			-04	Тяга					1						
			-05	Тяга						1					
			-06	Тяга							1				
			-07	Тяга								1			
А4		2	А146428.002	Тяга	1	1									
			-01	Тяга			1	1							
			-02	Тяга					1	1	1	1			
А4		3	А146428.003	Ушко	3	3									
			-01	Ушко			3	3							
			-02	Ушко					3	3	3	3			
А4		4	А146428.004	Серьга	1	1	1	1							
			-01	Серьга					1	1	1	1			
А4		5	А146428.005	Полухомут	2										
			-01	Полухомут		2									
			-02	Полухомут			2								
			-03	Полухомут				2							
			-04	Полухомут					2						
			-05	Полухомут						2					

Изм.	Лист	№ докум.	Подп.	Дата	А146428.000	Лист 2

Ерофеева Формат А4

Инв.№ подл.	Подп. и дата	Взам. инв.№	Инв.№ дубл.	Подп. и дата

Серия 3.900-9 Выпуск 4

Формат	Зона	Поз.	Обозначение	Наименование	Кол. на исполн. А14Б428.000-										Примечание
					–	01	02	03	04	05	06	07			
А4		5	А14Б428.005-05	Полухомут							2				
			-07	Полухомут								2			
				Стандартные изделия											
		6		Болты ГОСТ 7798-70											
				М10х30.36	2	2									
				М12х35.36			2	2							
				М16х40.36					2	2					
				М20х50.36							2	2			
		7		Гайки ГОСТ 5915-70											
				М10.4	2	2									
				М12.4			2	2							
				М16.4					2	2					
				М20.4							2	2			
		8		М10.4	2	2									
				М12.4			2	2							
				М16.4					2	2	2	2			

Изм.	Лист	№ докум.	Подп.	Дата	А14Б428.000	Лист 3

Копировал: Попова Формат А4

Инв.№ подл.	Подп. и дата	Взам. инв.№	Инв.№ дубл.	Подп. и дата

Формат	Зона	Поз.	Обозначение	Наименование	Кол. на исполн. А14Б428.000-										Примечание
					–	01	02	03	04	05	06	07			
		9		Шайбы ГОСТ 11371-78											
				10.02	1	1									
				12.02			1	1							
				16.02					1	1	1	1			

Изм.	Лист	№ докум.	Подп.	Дата	А14Б428.000	Лист 4

Копировал: Попова Формат А4

Серия 3.900-9 выпуск 4

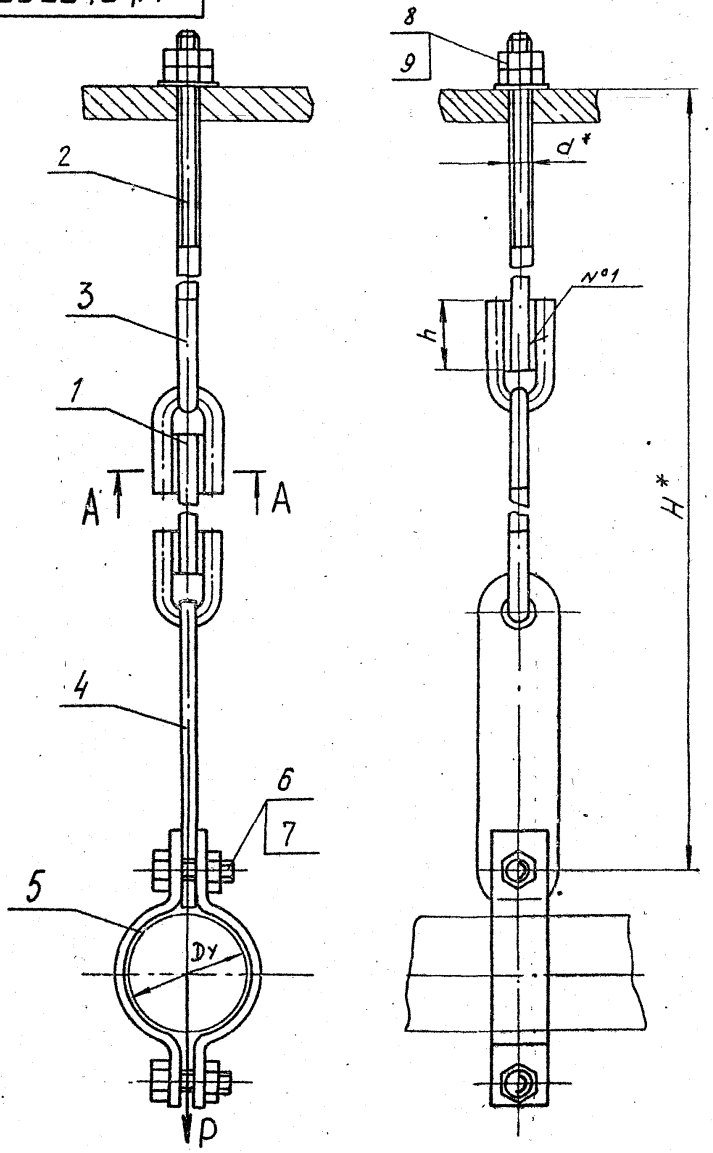

Обозначение	Условный проход Ду, мм	Допускаемая нагрузка P, кгс	Размеры, мм					Масса, кг
			H*	h	h_1	l	d*	
А146428.000	50	250	540	$26^{+0,52}$	6^{+1}	10^{+1}	M10	1,180
-01	65		550					1,182
-02	80		700	$34^{+0,62}$	7^{+1}		M12	1,620
-03	100							1,700
-04	125		730	$43^{+0,62}$	9^{+1}	12^{+1}	M16	3,330
-05	150	400	790					3,800
-06	200	1500	840					4,700
-07	250		850					5,130

А-А

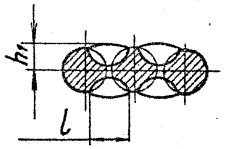

1. *Размеры для справок.

2. Швы №1 - сварка ручная, дуговая.

Изм.	Лист	№докум.	Подп.	Дата	А146428.000СБ			
Разраб.		Шершакова			Опора подвесная.	Лит.	Масса	Масшт.
Провер.		Крупник		XI-86		И	См. табл.	—
Рук.гр.		Крупник				Лист	Листов 1	
Гл.спец.		Вайнберг				Госстрой СССР Сантехпроект г. Москва		
Н.контр.		Рувинская		XI.86г.				
Утв.		Спивак		06.86				

Копировал: Попова Формат А3

Инв.№ подл. | Подп. и дата | Взам. инв.№ | Инв.№ дубл. | Подп. и дата

А146428.001

Серия 3.900-9 выпуск 1

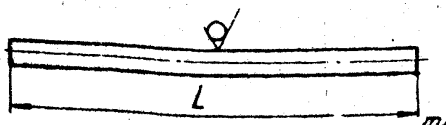

Таблица

Обозначение	L, мм	Материал	Масса, кг
А146428.001	194	Круг 10-В-ГОСТ 2590-71 / ВСт3-I-ГОСТ 535-79	0,120
-01	198		0,121
-02	340	Круг 12-В-ГОСТ 2590-71 / ВСт3-I-ГОСТ 535-79	0,30
-03	327		0,28
-04	234	Круг 16-В-ГОСТ 2590-71 / ВСт3-I-ГОСТ 535-79	0,37
-05	277		0,43
-06	240		0,38
-07	274		0,43
-08	95	Круг 10-В-ГОСТ 2590-71 / ВСт3-I-ГОСТ 535-79	0,058
-09	105		0,064
-10	135	Круг 12-В-ГОСТ 2590-71 / ВСт3-I-ГОСТ 535-79	0,118
-11	122		0,110
-12	127	Круг 16-В-ГОСТ 2590-71 / ВСт3-I-ГОСТ 535-79	0,200
-13	159		0,250
-14	277		0,430
-15	147		0,230
-16	894	Круг 10-В-ГОСТ 2590-71 / ВСт3-I-ГОСТ 535-79	0,535
-17	886		0,530
-18	876	Круг 12-В-ГОСТ 2590-71 / ВСт3-I-ГОСТ 535-79	0,740
-19	863		0,720
-20	684	Круг 16-В-ГОСТ 2590-71 / ВСт3-I-ГОСТ 535-79	1,08

Продолжение

Обозначение	L, мм	Материал	Масса, кг
А146428.001-21	709	Круг 16-В-ГОСТ 2590-71 / ВСт3-I-ГОСТ 535-79	1,05
-22	677		1,00
-23	647		0,95
-24	257	Круг 10-В-ГОСТ 2590-71 / ВСт3-I-ГОСТ 535-79	0,16
-25	338	Круг 12-В-ГОСТ 2590-71 / ВСт3-I-ГОСТ 535-79	0,30
-26	274	Круг 16-В-ГОСТ 2590-71 / ВСт3-I-ГОСТ 535-79	0,43
-27	96	Круг 10-В-ГОСТ 19903-74 / ВСт3-I-ГОСТ 535-79	0,06
-28	122	Круг 12-В-ГОСТ 19903-74 / ВСт3-I-ГОСТ 535-79	0,10
-29	202	Круг 16-В-ГОСТ 19903-74 / ВСт3-I-ГОСТ 535-79	0,32
-30	222		0,35
-31	1446	Круг 10-В-ГОСТ 2590-71 / ВСт3-I-ГОСТ 535-79	0,89
-32	1442	Круг 12-В-ГОСТ 2590-71 / ВСт3-I-ГОСТ 535-79	1,26
-33	1317	Круг 16-В-ГОСТ 2590-71 / ВСт3-I-ГОСТ 535-79	2,08
-34	231	Круг 12-В-ГОСТ 2590-71 / ВСт3-I-ГОСТ 535-79	0,20
-35	243	Круг 16-В-ГОСТ 2590-71 / ВСт3-I-ГОСТ 535-79	0,38
-36	250		0,39
-37	121	Круг 12-В-ГОСТ 2590-71 / ВСт3-I-ГОСТ 535-79	0,11
-38	142	Круг 16-В-ГОСТ 2590-71 / ВСт3-I-ГОСТ 535-79	0,22
-39	-152		0,24

Неуказанные предельные отклонения размеров: $\pm t_2$

Изм.	Лист	№ док.	Подп.	Дата	А146428.001
Разраб.		Шершакова			Тяга.
Провер.		Крупник		11-86	
Рук. груп.		Крупник			
Гл. спец.		Ваннберг			См. табл.
Н. контр.		Рувинская		11.86	
Утв.		Спивак		06.86	

Лит.	Масса	Масшт.
Н	См. табл.	—
Лист	Листов 1	

Госстрой СССР Сантехпроект г. Москва

Копировал: Попова

Формат А2

ООО "Изополимет Плюс" - https://izopolimet.by

А14Б428.002

Серия 3.900-9 Выпуск 4

Рис. 1

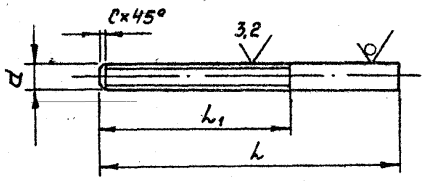

Рис. 2

Остальное см. рис. 1

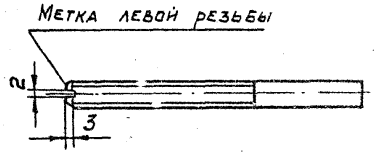

Обозначение	Рис	Размеры, мм L	L_1	C	d	Материал	Масса, кг
А14Б428.002	1	140	90	1,6	М10.8g	Круг 10-В-Гост 2590-71 / В Ст3-I-Гост 535-79	0,086
-01		135	100	2	М12.8g	Круг 12-В-Гост 2590-71 / В Ст.3-I-Гост 535-79	0,12
-02		220	130		М16.8g	Круг 16-В-Гост 2590-71 / В Ст3-I-Гост 535-79	0,34
-03		170	110				0,26
-04	2	140	90	1,6	М10.8g	Круг 10-В-Гост 2590-71 / В Ст3-I-Гост 535-79	0,086
-05		135	100	2	М12.8g	Круг 12-В-Гост 2590-71 / В Ст3-I-Гост 535-79	0,12
-06		170	110		М16.8g	Круг 16-В-Гост 2590-71 / В Ст3-I-Гост 535-79	0,26
-07		125	30	1,6	М12.8g	Круг 12-В-Гост 2590-71 / В Ст3-I-Гост 535-79	0,10
-08	1	130	50	2	М16.8g	Круг 16-В-Гост 2590-71 / В Ст3-I-Гост 535-79	0,20
-09		145					0,22
-10		165					0,26
-11		220					0,35

Неуказанные предельные отклонения размеров: h14; $\pm\frac{t_2}{2}$

Изм.	Лист	№ докум.	Подп.	Дата	А14Б428.002			
Разраб.		Шершакова			Тяга	Лит.	Масса	Масштаб
Пров.		Крупник		VI.86		И	см. табл.	—
Рук. груп.		Крупник				Лист	Листов 1	
Гл. спец.		Баннберг			см. табл.	Госстрой СССР САНТЕХПРОЕКТ г. Москва		
Н. контр.		Рубинская		VI.86				
Утв.		Спивак		VI.86				

Копировал: Ерофеева

Формат А3

Инв. № подл. | Подп. и дата | Взам. инв. № | Инв. № дубл. | Подп. и дата

ООО "Изополимет Плюс" - https://izopolimet.by

Инв. N подл. | Подп. и дата | Взам. инв. N | Инв. N дубл. | Подп. и дата

Серия 3.900-9 Выпуск 4

Формат	Зона	Поз.	Обозначение	Наименование	Кол. на исполн. А14Б429.000-										Примечание
					-	01	02	03	04	05	06	07			
				Документация											
А3			А14Б429.000 СБ	Сборочный чертеж	X	X	X	X	X	X	X	X			
				Детали											
А3		1	А14Б428.001-08	Тяга	1										
			-09	Тяга		1									
			-10	Тяга			1								

Лит. | Шифр

Изм.	Лист	N докум.	Подп.	Дата	А14Б429.000		
Разраб.	Шерешкова				Опора подвесная	Лит.	Лист	Листов
Пров.	Круг.			10.86		А1	1	3
Рук. гр.	Крупина					Госстрой СССР Сантехпроект г. Москва	
Н. конт.	Рувинская			11.86			
Утв.	Спивак			06.86			

Копировал: Денисова Формат А4

Инв. N подл. | Подп. и дата | Взам. инв. N | Инв. N дубл. | Подп. и дата

Формат	Зона	Поз.	Обозначение	Наименование	Кол. на исполн. А14Б429.000-										Примечание
					-	01	02	03	04	05	06	07			
А3		1	А14Б428.001-11	Тяга				1							
			-12	Тяга					1						
			-13	Тяга						1					
			-14	Тяга							1				
			-15	Тяга								1			
А4		2	А14Б428.002	Тяга	1	1									
			-01	Тяга			1	1							
			-03	Тяга					1	1	1	1			
		3	-04	Тяга	1	1									
			-05	Тяга			1	1							
			-06	Тяга					1	1	1	1			
А3		4	А14Б428.003	Ушко	4	4									
			-01	Ушко			4	4							
			-02	Ушко					4	4	4	4			
А4		5	А14Б428.004	Серьга	1	1	1	1							
			-01	Серьга					1	1	1	1			
А4		6	А14Б428.005	Полухомут	2										
			-01	Полухомут		2									
			-02	Полухомут			2								

Изм.	Лист	N докум.	Подп.	Дата	А14Б429.000	Лист 2

Копировал: Денисова Формат А4

Серия 3.900-9 выпуск 4

Поз.	Обозначение	Наименование	Кол. на испол. А14Б429.000- 01	02	03	04	05	06	07	Примечание
6	А14Б428.005-03	Полухомут	-		2					
	-04	Полухомут				2				
	-05	Полухомут					2			
	-06	Полухомут						2		
	-07	Полухомут							2	
7	А14Б429.001	Проушина	1	1	1					
	-01	Проушина				1	1	1	1	
		Стандартные изделия								
8		Болт М10х30.36 ГОСТ 7798-70	2	2						
		Болт М12х35.36 ГОСТ 7798-70			2					
		Болт М16х40.36 ГОСТ 7798-70				2	2			
		Болт М20х50.36 ГОСТ 7798-70						2	2	
9		Гайка М10.4 ГОСТ 5915-70	2	2						
		Гайка М12.4 ГОСТ 5915-70			2					
		Гайка М16.4 ГОСТ 5915-70				2	2			
		Гайка М20.4 ГОСТ 5915-70						2	2	
10		Муфта М10 ГОСТ 16127-78	1	1						
		Муфта М12 ГОСТ 16127-78			1					
		Муфта М16 ГОСТ 16127-78				1	1	1	1	

Инв. № подл. | Подп. и дата | Взам. инв. № | Инв. № дубл. | Подп. и дата

А14Б429.000

Изм. | Лист | N докум. | Подп. | Дата

Копировал: Денисова

Формат А4

Лист 3

А14Б418.001

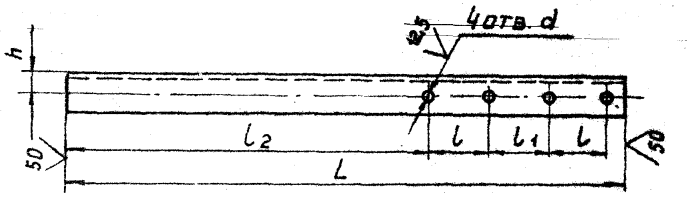

Обозначение	Размеры, мм L	l	l_1	l_2	h	d	Материал	Масса, кг
А14Б418.001	685	70	70	445	25	12	Уголок $\frac{45\times45\times4\text{-Б-ГОСТ 8509-72}}{\text{ВСт3-Т-ГОСТ 535-79}}$	2,25
-01	730	90		455	30	14	Уголок $\frac{50\times50\times5\text{-Б-ГОСТ 8509-72}}{\text{ВСт3-Т-ГОСТ 535-79}}$	2,75
-02	765	106	69	457	35		Уголок $\frac{63\times63\times5\text{-Б-ГОСТ 8509-72}}{\text{ВСт3-Т-ГОСТ 535-79}}$	3,65

Неуказанные предельные отклонения размеров: H14; h14; $\pm\frac{t_2}{2}$.

Изм.	Лист	N докум.	Подп.	Дата
Разраб.		Шершякова		
Пров.		Крупник		11.86
Рук. гр.		Крупник		
Гл. спец.		Вайнберг		
Н. контр.		Рувинская		11.86
Утв.		Гливак		11.86

А14Б418.001

Уголок

См. табл.

Лит.	Масса	Масштаб
И	см. табл.	—

Лист | Листов 1

Госстрой СССР Сантехпроект г. Москва

Копировал: Денисова

Формат А4

А146429 00006

Серия 3.900-9 Выпуск 4

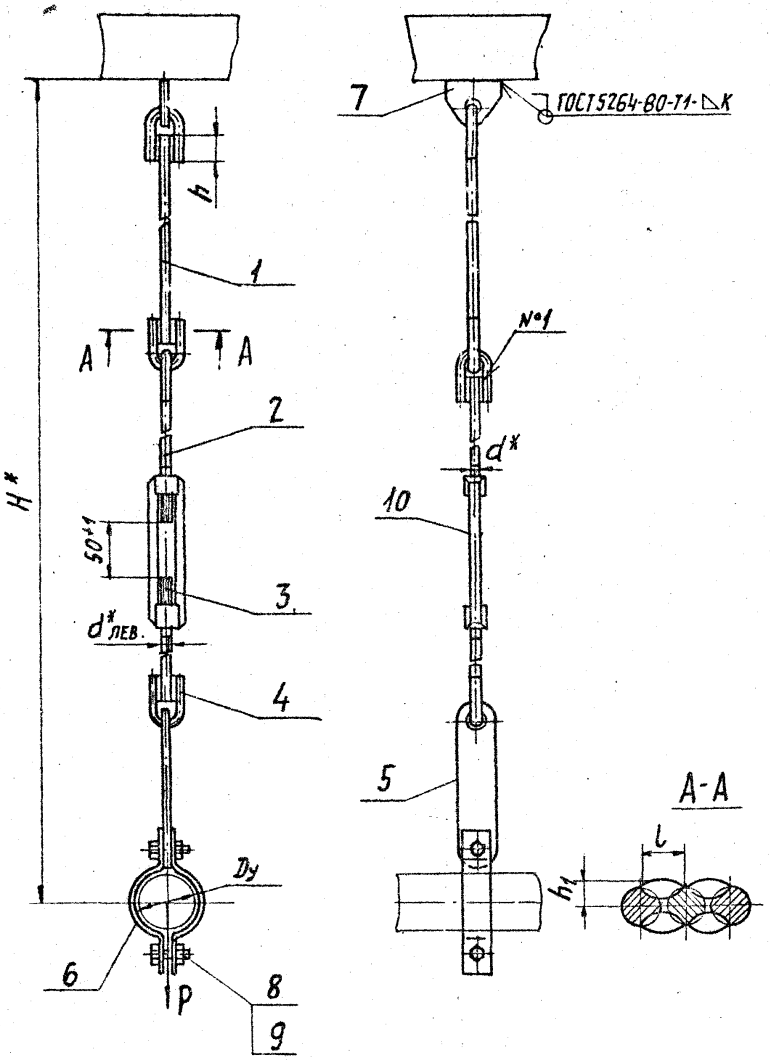

Обозначение	Условный проход Dy, мм	Допускаемая нагрузка, кгс P	Размеры, мм H*	h	h1	l	d*	K	Масса, кг
А146429.000	50	250	700	$26^{+0,62}$	6^{+1}	10^{+1}	М10	5	1,48
-01	65		720						1,50
-02	80		760	$34^{+0,62}$	7^{+1}		М12		1,90
-03	100								2,00
-04	125		900	$43^{+0,62}$	9^{+1}	12^{+1}	М16	6	4,14
-05	150	400	950						4,57
-05'	200	1500	1100						5,71
-07	250		1000						5,91

1. * Размеры для справок.
2. Швы №1 - сварка ручная дуговая.

Изм. Лист	№ докум.	Подп.	Дата	А146429.000СБ	
Разраб.	Шершакова			Опора подвесная	Лит. И; Масса см. табл.; Масштаб —
Пров.	Крупник		VI-86		Лист; Листов 1
Рук. гр.	Крупник				Госстрой СССР САНТЕХПРОЕКТ г. Москва
Гл. спец.	Вайнберг				
Н. контр.	Рувинская		VI.86 г.		
Утв.	Спивак		06.86		

Копировал: Логинова Формат: А3

Перв. примен. | Справ. № | Подп. и дата | Инв. № дубл. | Взам. инв. № | Подп. и дата | Инв. № подл.

Инв. N подл.	Подп. и дата	Взам. инв. N	Инв. N дубл.	Подп. и дата

Серия 3.900-9 Выпуск 4

Формат	Зона	Поз.	Обозначение	Наименование	Кол. на исполн. А14Б430.000-										Примечание
					-	01	02	03	04	05	06	07			
				Документация											
А3			А14Б430.000 СБ	Сборочный чертеж	X	X	X	X	X	X	X	X			
				Сборочные единицы											
А4		1	А14Б430.010	Опора	1	1	1	1	1	1	1	1			

Шифр. Лит.

Изм.	Лист	N докум.	Подп.	Дата	А14Б430.000			
Разраб.		Шевцакова			Опора подвесная	Лит.	Лист	Листов
Пров.		Крупник		11.86			1	4
Рук. гр.		Крупник				Госстрой СССР		
Н. контр.		Рувинская		11.86		САНТЕХПРОЕКТ г. Москва		
Утв.		Спивак						

Копировал: Аннисова Формат А4

Инв. N подл.	Подп. и дата	Взам. инв. N	Инв. N дубл.	Подп. и дата

Формат	Зона	Поз.	Обозначение	Наименование	Кол. на исполн. А14Б430.000-										Примечание
					-	01	02	03	04	05	06	07			
				Детали											
А3		2	А14Б428.001-16	Тяга	1										
			-17	Тяга		1									
			-18	Тяга			1								
			-19	Тяга				1							
			-20	Тяга					1						
			-21	Тяга						1					
			-22	Тяга							1				
			-23	Тяга								1			
А4		3	А14Б428.002	Тяга	1	1									
			-01	Тяга			1	1							
			-03	Тяга					1	1	1	1			
		4	-04	Тяга	1	1									
			-05	Тяга			1	1							
			-06	Тяга					1	1	1	1			
А4		5	А14Б428.003	Ушко	4	4									
			-01	Ушко			4	4							
			-02	Ушко					4	4	4	4			

Изм.	Лист	N докум.	Подп.	Дата	А14Б430.000	Лист 2

Инв. N подл.	Подп. и дата	Взам. инв. N	Инв. N дубл.	Подп. и дата

Серия 3.900-9 выпуск 4

Формат	Зона	Поз.	Обозначение	Наименование	Кол. на исполн. А146430.000-										Примечание
					-	01	02	03	04	05	06	07			
А4		6	А146428.004	Серьга	1	1	1	1							
			-01	Серьга					1	1	1	1			
А4		7	А146428.005	Полухомут	2										
			-01	Полухомут		2									
			-02	Полухомут			2								
			-03	Полухомут				2							
			-04	Полухомут					2						
			-05	Полухомут						2					
			-06	Полухомут							2				
			-07	Полухомут								2			
А4		8	А146429.001	Проушина	1	1	1	1							
			-01	Проушина					1	1	1	1			
А4		9	А146430.001	Пластина	1	1	1	1	1	1	1	1			
				Стандартные изделия											
				Болты ГОСТ 7798-70											
		10		М10х30.36	2	2									
				М12х35.36			2	2							

Изм.	Лист	N докум.	Подп.	Дата	А146430.000	Лист 3

Копировал: Денисова Формат А4

Инв. N подл.	Подп. и дата	Взам. инв. N	Инв. N дубл.	Подп. и дата

Формат	Зона	Поз.	Обозначение	Наименование	Кол. на исполн. А146430.000-										Примечание
					-	01	02	03	04	05	06	07			
				Болты ГОСТ 7798-70											
		10		М16х40.36					2	2					
				М20х50.36							2	2			
				Гайки ГОСТ 5915-70											
		11		М10.4	2	2									
				М12.4			2	2							
				М16.4					2	2					
				М20.4							2	2			
		12		М12.4	4	4	4	4	4	4	4	4			
				Муфты ГОСТ 16127-78											
		13		М10	1	1									
				М12			1	1							
				М16					1	1	1	1			

Изм.	Лист	N докум.	Подп.	Дата	А146430.000	Лист 4

Копировал: Денисова Формат А4

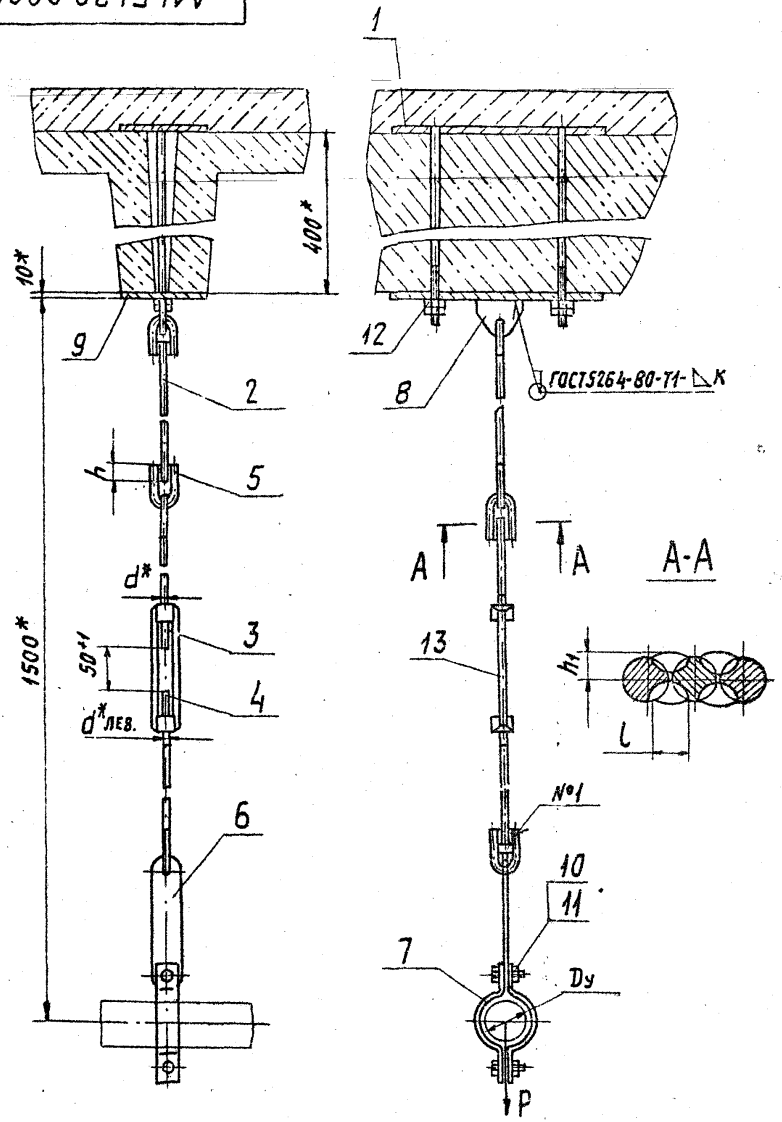

Обозначение	Условный проход Dy, мм	Допускаемая нагрузка, кгс P	Размеры, мм h	h1	L	d*	K	Масса кг
А14Б430.000	50	40	$26^{+0,52}$	6^{+1}	10^{+1}	М10	5	6,60
–01	65	56						6,90
–02	80	72	$34^{+0,62}$	7^{+1}		М12		7,45
–03	100	120						7,53
–04	125	175	$43^{+0,62}$	9^{+1}	12^{+1}	М16	6	10,44
–05	150	266						10,80
–06	200	590						11,80
–07	250	840						12,00

1. * Размеры для справок
2. Швы №1 - сварка ручная дуговая

Изм.	Лист	№ докум.	Подп.	Дата	А14Б430.000СБ			
Разраб.		Шершякова			Опора подвесная	Лит. И	Масса см. табл.	Масштаб —
Пров.		Крупник		VI-86		Лист	Листов 1	
Рук. гр.		Крупник				Госстрой СССР САНТЕХПРОЕКТ г. Москва		
Гл. спец.		Вайнберг						
Н. контр.		Рувинская		VI.86г				
Утв.		Спивак		VI.86				

Копировал: Логинова Формат: А3

Инв. № подл. | Подп. и дата | Взам. инв. № | Инв. № дубл. | Подп. и дата

Серия 3.900-9 выпуск 4

Обозначение	Наименование	Кол. на исполн. А14Б430.010		Примечание
		-	01	
	Документация			
А14Б430.010СБ	Сборочный чертеж			
	Детали			
А14Б430.001	Пластина	1	1	
А14Б430.002	Шпилька	2	2	
-01	Шпилька		2	

Изм.	Лист	N докум.	Подп.	Дата
Разраб.	Шершакова			
Пров.	Крупник			VI-86
Рук. гр.	Крупник			
Н. конт.	Рубинская			VI.86г.
Утв.	Спивак			06.86

А14Б430.010

Опора

Лит. | Лист | Листов
И | | 1

Госстрой СССР
Сантехпроект
г. Москва

Формат А4

Копировал: Денисова

Инв. N подл. | Подп. и дата | Взам. инв. N | Инв. N дубл. | Подп. и дата

71

А14Б430.010СБ

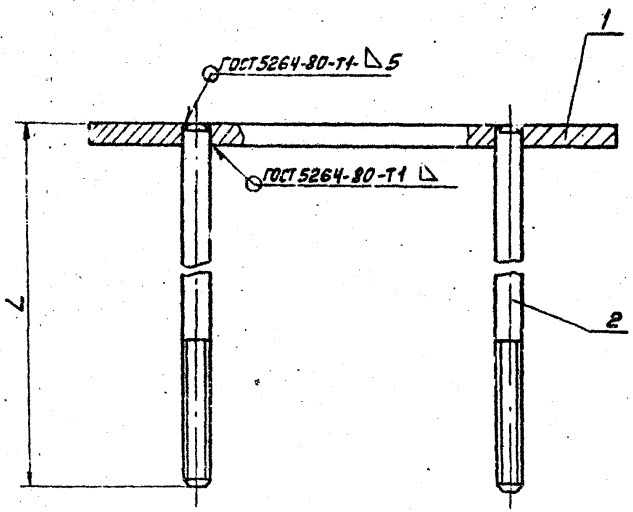

Обозначение	L, мм	Масса, кг
А14Б430.010	460±1	2,73
-01	600±1	3,00

Изм.	Лист	N докум.	Подп.	Дата
Разраб.	Шершакова			
Пров.	Крупник			VI-86
Рук. гр.	Крупник			
Гл. спец.	Вайнберг			
Н. конт.	Рубинская			VI.86г.
Утв.	Спивак			06.86

А14Б430.010СБ

Опора

Лит. И | Масса | Масштаб —
Сн. | Габа.

Лист | Листов 1

Госстрой СССР
Сантехпроект
г. Москва

Копировал: Денисова

Формат А4

Инв. N подл. | Подп. и дата | Взам. инв. N | Инв. N дубл. | Подп. и дата

Серия 3.900-9 Выпуск 4

А14Б430.001

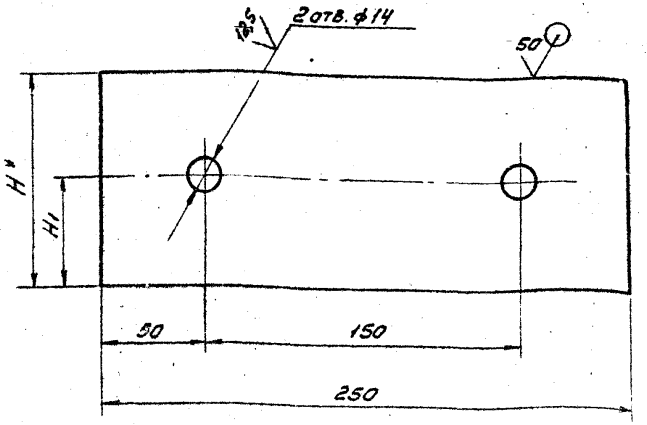

Обозначение	Размеры, мм		Масса, кг
	H*	H1	
А14Б430.001	100	50	1,93
-01	120	60	2,32
-02	200	100	3,88

1. * Размер для справок
2. Неуказанные предельные отклонения размеров: H14; h14; $\pm\frac{t_2}{2}$

Изм.	Лист	N докум.	Подп.	Дата	А14Б430.001		
Разраб.		Шершаков			Пластина	Лит.	Масса	Масштаб
Пров.		Крупник		VI-86		Н	см. табл.	—
Гук.гр		Крупник				Лист	Листов 1	
Гл.спец.		Вайнберг			Лист	Б10,0 ГОСТ 19903-74 / ВСт3 ГОСТ 14637-79	Госстрой СССР Сантехпроект г. Москва	
Н.конт.		Рувинская		VI.86г.				
Утв.		Спивак		06.86				

Копировал: Денисова Формат А4

Взам. инв. N | Подп. и дата | Инв. N подл.

А14Б430.002

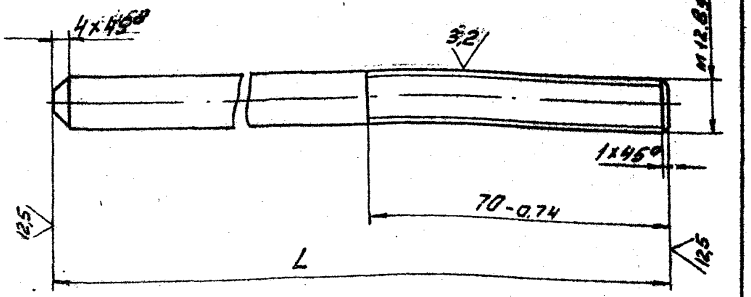

Обозначение	L, мм	Масса, кг
А14Б430.002	460-1,55	0,40
-01	600-1,75	0,53

Изм.	Лист	N докум.	Подп.	Дата	А14Б430.002		
Разраб.		Шершаков			Шайлвка	Лит.	Масса	Масштаб
Пров.		Крупник		VI-86		Н	см. табл.	—
Рукр		Крупник				Лист	Листов 1	
Гл.спец.		Вайнберг			Круг	12-В-ГОСТ 2590-71 / ВСт3-1-ГОСТ 535-79	Госстрой СССР Сантехпроект г. Москва	
Н.конт.		Рувинская		VI.86г.				
Утв.		Спивак		06.86				

Копировал: Денисова Формат А4

Взам. инв. N | Подп. и дата | Инв. N подл.

ООО "Изополимет Плюс" - https://izopolimet.by

Серия 3.900-9 Выпуск 4

Инв. N подл.	Подп. и дата	Взам. инв. N	Инв. N дубл.	Подп. и дата

Формат	Зона	Поз.	Обозначение	Наименование	Кол. на исполн. А146 431.000-										Примечание
					-	01	02	03	04	05	06	07			
				Документация											
А3			А146 431.000 СБ	Сборочный чертеж	X	X	X	X	X	X	X	X			
				Детали											
А3		1	А146 428.001-24	Тяга	1	1	1	1							
			-25	Тяга					1	1					
			-26	Тяга							1	1			

Лит. Шифр

Изм	Лист	N докум.	Подп.	Дата	А146431.000		
Разраб.		Шершакова			Опора подвесная	Лит.	Лист 1 / Листов 3
Пров.		Крупник		21.06		Госстрой СССР Сантехпроект г. Москва	
Рук. гр.		Крупник					
Н. контр.		Рубинская		4.86			
Утв.		Спивак					

Копировал: Денисова Формат А4

Инв. N подл.	Подп. и дата	Взам. инв. N	Инв. N дубл.	Подп. и дата

Формат	Зона	Поз.	Обозначение	Наименование	Кол. на исполн. А146 431.000-										Примечание
					-	01	02	03	04	05	06	07			
А4		2	А146 428.002	Тяга	1	1	1	1							
			-01	Тяга					1	1					
			-02	Тяга							1	1			
А4		3	А146 428.003	Ушко	6	6	6	6							
			-01	Ушко					6	6					
			-02	Ушко							6	6			
А4		4	А146 428.004	Серьга	2	2	2	2	2	2					
			-01	Серьга							2	2			
А4		5	А146 431.001	Полухомут	2										
			-01	Полухомут		2									
			-02	Полухомут			2								
			-03	Полухомут				2							
			-04	Полухомут					2						
			-05	Полухомут						2					
			-06	Полухомут							2				
			-07	Полухомут								2			
А4		6	А146431.002	Упор	2										
			-01	Упор		2									
			-02	Упор			2								

Изм	Лист	N докум.	Подп.	Дата	А146431.000	Лист 2

Копировал: Денисова

Серия 3.900-9 выпуск 4

Поз.	Обозначение	Наименование	Кол. на исполн. А14Б431.000-							Примечание
			-	01	02	03	04	05	06	07	
6	А14Б431.002-03	Упор			2						
	-04	Упор					2				
	-05	Упор				2					
	-06	Упор							2		
	-07	Упор								2	
		Стандартные изделия									
7		Болт М10х40.36 ГОСТ 7798-70	6	6	6						
		Болт М10х50.36 ГОСТ 7798-70				6					
		Болт М12х60.36 ГОСТ 7798-70					6	6			
		Болт М16х70.36 ГОСТ 7798-70							6	6	
8		Гайка М10.4 ГОСТ 5915-70	12	12	12	12					
		Гайка М12.4 ГОСТ 5915-70					12	12			
		Гайка М16.4 ГОСТ 5915-70							12	12	
9		Гайка М10.4 ГОСТ 5915-70	4	4	4	4					
		Гайка М12.4 ГОСТ 5915-70					4	4			
		Гайка М16.4 ГОСТ 5915-70							4	4	
10		Шайба 10.02 ГОСТ 11371-78	2	2	2	2					
		Шайба 12.02 ГОСТ 11371-78					2	2			
		Шайба 16.02 ГОСТ 11371-78							2	2	

Инв. N подл. | Подп. и дата | Взам. инв. N | Инв. N дубл. | Подп. и дата

Формат А4 | Зона | Поз.

Изм. | Лист | N докум. | Подп. | Дата

А14Б431.000

Лист 3

Копировал: Денисова

Формат А4

А14Б434.001

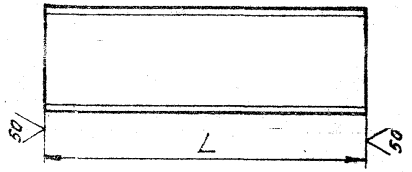

Обозначение	L, мм	Материал	Масса, кг
А14Б434.001	150	Швеллер 5-ГОСТ 8240-72 / ВСт3-I-ГОСТ 535-79	0,72
-01		Швеллер 6,5-ГОСТ 8240-72 / ВСт3-I-ГОСТ 535-79	0,88
-02	180	Швеллер 10-ГОСТ 8240-72 / ВСт3-I-ГОСТ 535-79	1,54
-03	200		1,71
-04	750	Швеллер 5-ГОСТ 8240-72 / ВСт3-I-ГОСТ 535-79	3,60
-05	880		4,23
-06	950	Швеллер 6,5-ГОСТ 8240-72 / ВСт3-I-ГОСТ 535-79	5,60
-07	1100	Швеллер 10-ГОСТ 8240-72 / ВСт3-I-ГОСТ 535-79	9,40
-08	1200		10,30
-09	1900	Швеллер 12-ГОСТ 8240-72 / ВСт3-I-ГОСТ 535-79	19,80

Неуказанные предельные отклонения размеров; h14

Изм.	Лист	N докум.	Подп.	Дата	
Разраб.	Шершакова				
Пров.	Крупник			11-86	
Рук. гр.	Крупник				
Гл. спец.	Вайнберг				
Н. контр.	Рубинская			VI 86	
Утв.	Спивак			11-86	

А14Б434.001

Швеллер

Лит.	Масса	Масштаб
Н	см. табл.	—

Лист | Листов 1

см. табл.

Госстрой СССР
САНТЕХПРОЕКТ
г. Москва

Инв. N подл. | Подп. и дата | Взам. инв. N | Инв. N дубл. | Подп. и дата

Копировал: Денисова

Формат А4

ООО "Изополимет Плюс" - https://izopolimet.by

А14Б431000СБ

Серия 3.900-9 Выпуск 4

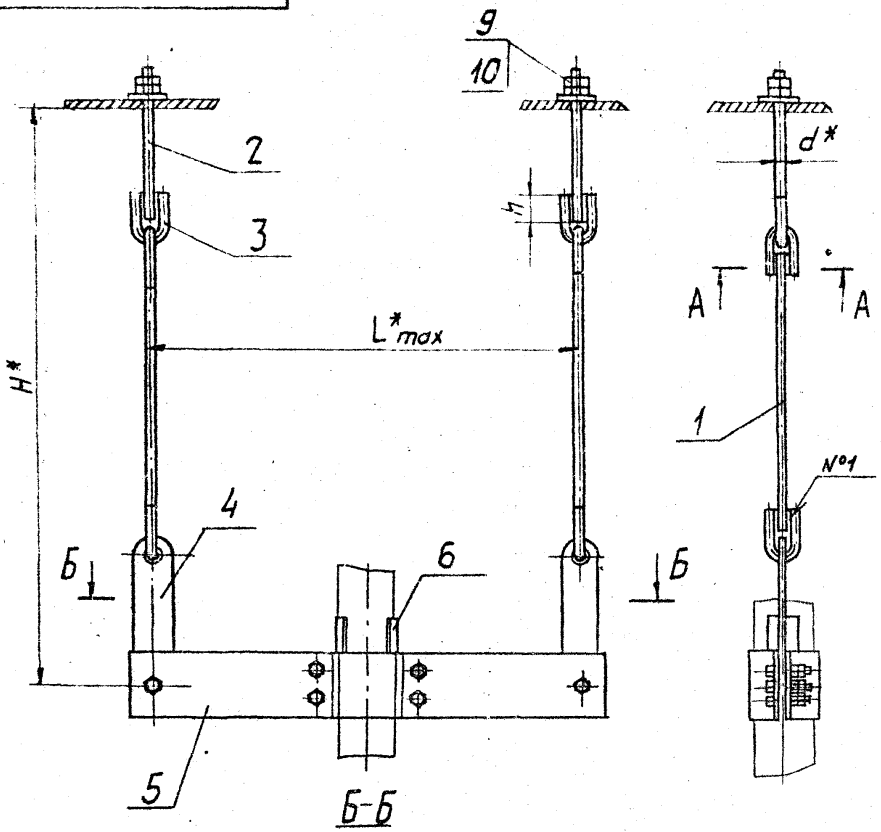

Обозначение	Условный проход Dy, мм	Допускаемая нагрузка P, кгс	Размеры, мм							Масса, кгс
			L*	H*	h	h_1	h_2	L	d*	
А14Б431.000	50	51	400	550	$26^{+0,52}$	15±1	6^{+1}	10^{+1}	10	3,32
-01	65	75	440			17,5±1				4,60
-02	80	107	550			20±1	7^{+1}			6,31
-03	100	157	560			22,5±1				8,71
-04	125	220	600	630	$34^{+0,62}$	30±1	9^{+1}	12^{+1}	12	13,20
-05	150	325	630			35±1				13,10
-06	200	857	750	680	$43^{+0,62}$	50±1			16	24,54
-07	250	1153	860			57,5±1				30,60

1. * Размеры для справок.
2. Швы №1 - сварка ручная дуговая

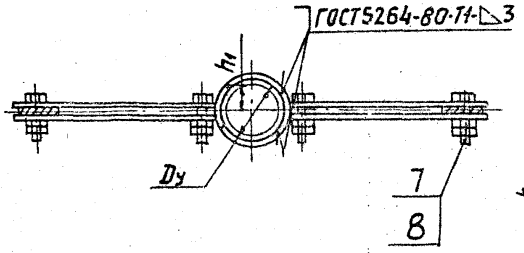

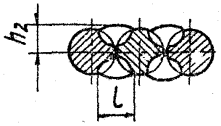

Изм.	Лист	№ докум.	Подп.	Дата	А14Б431.000СБ		
Разраб.		Шершакова			Огора подвесная	Лит.	Масса	Масштаб
Пров.		Крупник		VI.86		И	см. табл.	—
Рук. гр.		Крупник				Лист	Листов 1	
Гл. спец.		Райнберг				Госстрой СССР САНТЕХПРОЕКТ г. Москва		
Н. контр.		Рунинская		VI.86				
Утв.		Спивак		VI.86				

Копировал: Логинова

Формат А3

Инв. № подл. | Подп. и дата | Взам. инв. № | Инв. № дубл. | Подп. и дата

Серия 3.900-9 Выпуск 4

А14Б431.001

50 V(V)

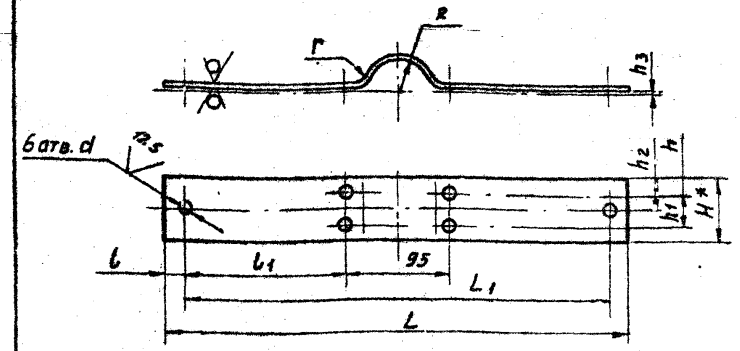

Обозначение	Размеры, мм													Материал	Масса кг
	L	L1	l	l1	H*	h	h1	h2	h3	R	d	r			
А14Б431.001	440	400		152,5	60	15	30	30		30		5		Лист Б5,0 ГОСТ 19903-74 / ВСт3 ГОСТ 14637-79	1,08
-01	480	440	20	172,5	70	17,5	35	35		39	12	6		Лист Б6,0 ГОСТ 19903-74 / ВСт3 ГОСТ 14637-79	1,60
-02	540	500		202,5	90	22,5	45	45	4	45					2,41
-03	400	560	30	232,5						54		8		Лист Б8,0 ГОСТ 19903-74 / ВСт3 ГОСТ 14637-79	3,57
-04	440	600	20	252,5	100	25	50	50		67	14	10		Лист Б10,0 ГОСТ 19903-74 / ВСт3 ГОСТ 14637-79	5,36
-05	470	630		267,5						80					5,25
-06	800	750	25	327,5	120	30	60	60	6	110	16	12		Лист Б12,0 ГОСТ 19903-74 / ВСт3 ГОСТ 14637-79	9,94
-07	920	860	30	387,5	160	40	80	80		137		16		Лист Б16,0 ГОСТ 19903-74 / ВСт3 ГОСТ 14637-79	12,9

1.* Размер для справок.
2. H14; h14; ± t2/2

Изм.	Лист	N докум.	Подп.	Дата	А14Б431.001			
Разраб.	Шершакова				Полухомут	Лит.	Масса	Масштаб
Пров.	Крупник			11.86		Н	См. табл.	—
Рук.гр.	Крупник					Лист	Листов 1	
Гл.спец.	Вайнберг				См. табл.	Госстрой СССР Сантехпроект г. Москва		
Н.контр.	Рувинская			11.86				
Утв.	Спивак			11.86				

Инв. N подл. | Подп. и дата | Взам. инв. N | Инв. N дубл. | Подп. и дата

Копировал: Денисова — Формат А4

А14Б431.002

50 V(V)

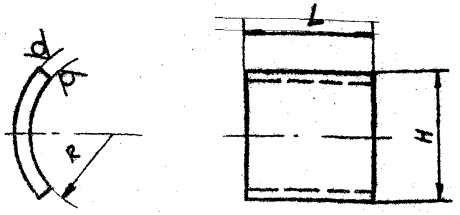

Обозначение	Размеры, мм			Материал	Масса, кг
	L	H	R		
А14Б431.002	30	30	30	Лист Б4,0 ГОСТ 19903-74 / ВСт3 ГОСТ 14637-79	0,028
-01		35	39	Лист Б6,0 ГОСТ 19903-74 / ВСт3 ГОСТ 14637-79	0,047
-02	60	40	45		0,100
-03		45	54		0,120
-04	80	60	67		0,20
-05		70	80		0,26
-06	100	100	110	Лист Б10,0 ГОСТ 19903-74 / ВСт3 ГОСТ 14637-79	0,75
-07		115	137		0,80

Неуказанные предельные отклонения размеров: h14; ± t2/2.

Изм.	Лист	N докум.	Подп.	Дата	А14Б431.002			
Разраб.	Шершакова				Упор	Лит.	Масса	Масштаб
Пров.	Крупник			11.86		Н	См. табл.	—
Рук.гр.	Крупник					Лист	Листов	
Гл.спец.	Вайнберг				См. табл.	Госстрой СССР Сантехпроект г. Москва		
Н.контр.	Рувинская			11.86				
Утв.	Спивак			11.86				

Инв. N подл. | Подп. и дата | Взам. инв. N | Инв. N дубл. | Подп. и дата

Копировал: Денисова — Формат А4

ООО "Изополимет Плюс" - https://izopolimet.by

серия 3.900-9 выпуск 4

Инв. N подл.	Подп. и дата	Взам. инв. N	Инв. N дубл.	Подп. и дата

Формат	Зона	Поз.	Обозначение	Наименование	Кол. на исполн. А14Б432.000-										Примечание
					–	01	02	03	04	05	06	07			
				Документация											
А3			А14Б432.000 СБ	Сборочный чертеж	X	X	X	X	X	X	X	X			
				Детали											
А3		1	А14Б428.001-27	Тяга	2	2	2	2							
			-28	Тяга					2	2					
			-29	Тяга							2				

Лит. Шифр

Изм.	Лист	N докум.	Подп.	Дата	А14Б432.000		
Разраб.		Шершакова			Опора подвесная	Лит.	Лист 1 / Листов 4
Пров.		Крупник		11-86		Госстрой СССР Сантехпроект г. Москва	
Рук. гр.		Крупник					
Н. конт.		Рубинская		11.86			
Утв.		Сливак		06.86			

Копировал: Денисова Формат А4

Инв. N подл.	Подп. и дата	Взам. инв. N	Инв. N дубл.	Подп. и дата

Формат	Зона	Поз.	Обозначение	Наименование	Кол. на исполн. А14Б432.000-										Примечание
А3		1	А14Б428.001-30	Тяга								2			
А4		2	А14Б428.002	Тяга	2	2	2	2							
			-01	Тяга					2	2					
			-03	Тяга							2	2			
		3	-04	Тяга	2	2	2	2							
			-05	Тяга					2	2					
			-06	Тяга							2	2			
А4		4	А14Б428.003	Ушко	8	8	8	8							
			-01	Ушко					8	8					
			-02	Ушко							8	8			
А4		5	А14Б428.004	Серьга	2	2	2	2	2	2					
			-01	Серьга							2	2			
А4		6	А14Б429.001	Проушина	2	2	2	2	2	2					
			-01	Проушина							2	2			
А4		7	А14Б431.001	Полухомут	2										
			-01	Полухомут		2									
			-02	Полухомут			2								
			-03	Полухомут				2							
			-04	Полухомут					2						

Изм.	Лист	N докум.	Подп.	Дата	А14Б432.000	Лист 2

Копировал: Денисова Формат А4

Инв. N подл. | Подп. и дата | Взам. инв. N | Инв. N дубл. | Подп. и дата

Серия 3.900-9 вып. уст 4

Формат	Зона	Поз.	Обозначение	Наименование	Кол. на исполн. А14Б432.000-										Примечание
					–	01	02	03	04	05	06	07			
А4		7	А14Б431.001-05	Полухомут						2					
			-06	Полухомут							2				
			-07	Полухомут								2			
А4		8	А14Б431.002	Упор	2										
			-01	Упор		2									
			-02	Упор			2								
			-03	Упор				2							
			-04	Упор					2						
			-05	Упор						2					
			-06	Упор							2				
			-07	Упор								2			
				Стандартные изделия											
				Болты ГОСТ 7798-70											
		9		М10×40.36	6	6	6								
				М10×50.36				6							
				М12×60.36					6	6					
				М16×70.36							6	6			

Изм. | Лист | N докум. | Подп. | Дата

А14Б432.000

Лист 3

Копировал: Денисова

Формат А4

Инв. N подл. | Подп. и дата | Взам. инв. N | Инв. N дубл. | Подп. и дата

Формат	Зона	Поз.	Обозначение	Наименование	Кол. на исполн. А14Б432.000-										Примечание
					–	01	02	03	04	05	06	07			
				Гайки ГОСТ 5915-70											
		10		М10.4	12	12	12	12							
				М12.4					12	12					
				М16.4							12	12			
				Муфты ГОСТ 16127-78											
		11		М10	2	2	2	2							
				М12					2	2					
				М16							2	2			

Изм. | Лист | N докум. | Подп. | Дата

А14Б432.000

Лист 4

Копировал: Денисова

Формат А4

А14Б5.2.000СБ

Серия 3.900-9 Выпуск 4

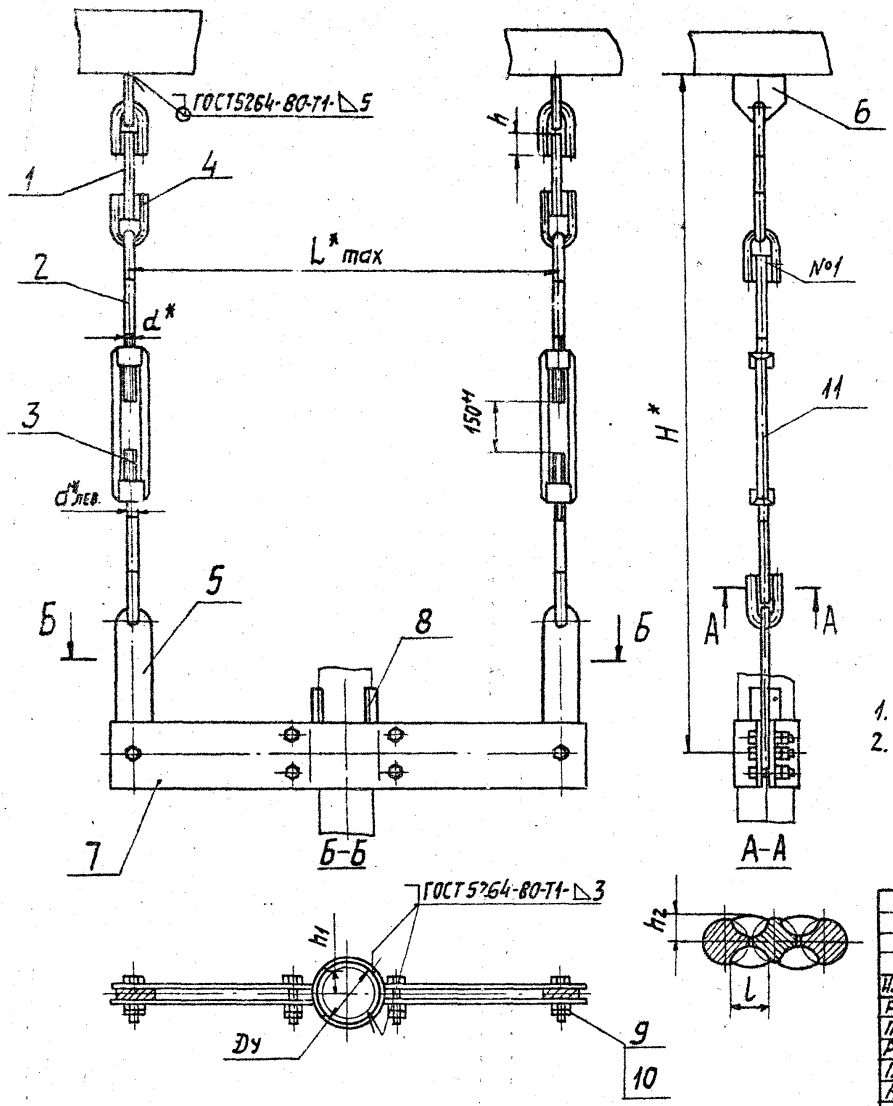

Обозначение	Условный проход Ду, мм	Допускаемая нагрузка P, кгс	Размеры, мм							Масса кг
			L* max	H*	h	h_1	h_2	L	d*	
А14Б432.000	50	51	400	650	$26^{+0,62}$	15±1	6^{+1}	10^{+1}	М10	4,10
-01	65	75	440			17,5±1				5,15
-02	80	107	550			20±1				6,90
-03	100	157	560			22,5±1				9,30
-04	125	220	600	670	$34^{+0,62}$	30±1	7^{+1}		М12	13,80
-05	150	325	630			35±1				13,70
-06	200	857	750	890	$43^{+0,62}$	50±1	9^{+1}	12^{+1}	М16	24,42
-07	250	1153	860	910		57,5±1				30,5

1. * Размеры для справок.
2. Швы №1 - сварка ручная дуговая

Изм.	Лист	№ докум.	Подп.	Дата	А14Б432.000СБ			
Разраб.		Шершакова			Опора подвесная	Лит.	Масса	Масштаб
Пров.		Крупник		VI-86		И	см. табл.	—
Рук. гр.		Крупник				Лист	Листов 1	
Гл. спец.		Райнберг				Госстрой СССР САНТЕХПРОЕКТ г. Москва		
Н. контр.		Рувинская		VI.86г.				
Утв.		Спивак		06.86				

Копировал: Логинова

Формат: А3

Инв. № подл. | Подп. и дата | Взам. инв. № | Инв. № дубл. | Подп. и дата

ООО "Изополимет Плюс" - https://izopolimet.by

Инв. N подл.	Подп. и дата	Взам. инв. N	Инв. N дубл.	Подп. и дата

Серия 3.900-9 Выпуск 4

Формат	Зона	Поз.	Обозначение	Наименование	Кол. на исполн. А14Б 433.000-										Примечание
					–	01	02	03	04	05	06	07			
				Документация											
А3			А14Б 433.000 СБ	Сборочный чертеж	×	×	×	×	×	×	×	×			
				Сборочные единицы											
А4		1	А14Б 430.010	Опора	2	2	2	2	2	2	2	2			

Изм.	Лист	N докум.	Подп.	Дата	А14Б 433.000		
Разраб.		Шершакова			Опора подвесная	Лит.	Лист 1 / Листов 4
Пров.		Крупник		VI-86		Госстрой СССР Гантехпроект г. Москва	
Рук. гр.		Крупник					
Н. контр.		Рубинская		VI.86			
Утв.		Спивак		VI.86			

Копировал: Денисова Формат А4

Инв. N подл.	Подп. и дата	Взам. инв. N	Инв. N дубл.	Подп. и дата

Формат	Зона	Поз.	Обозначение	Наименование	Кол. на исполн. А14Б 433.000-										Примечание
					–	01	02	03	04	05	06	07			
				Детали											
А3		2	А14Б 428.001-31	Тяга	2	2	2	2							
			-32	Тяга					2	2					
			-33	Тяга							2	2			
А4		3	А14Б 428.001	Тяга	2	2	2	2							
			-01	Тяга					2	2					
			-03	Тяга							2	2			
		4	-04	Тяга	2	2	2	2							
			-05	Тяга					2	2					
			-06	Тяга							2	2			
А4		5	А14Б 428.003	Ушко	8	8	8	8							
			-01	Ушко					8	8					
			-02	Ушко							8	8			
А4		6	А14Б 428.004	Серьга	2	2	2	2	2	2					
			-01	Серьга							2	2			
А4		7	А14Б 429.001	Проушина	2	2	2	2	2	2					
			-01	Проушина							2	2			
А4		8	А14Б 430.001	Пластина	2	2	2	2	2	2	2	2			

Изм.	Лист	N докум.	Подп.	Дата	А14Б 433.000	Лист 2

Копировал: Денисова Формат А4

ООО "Изополимет Плюс" - https://izopolimet.by

Инв. N подл. | Подп. и дата | Взам. инв. N | Инв. N дубл. | Подп. и дата

Серия 3.900-9 Выпуск 4

Формат	Зона	Поз.	Обозначение	Наименование	Кол. на исполн. А14Б433.000-										Примечание
					–	01	02	03	04	05	06	07			
А4		9	А14Б431.001	Полухомут	2										
			-01	Полухомут		2									
			-02	Полухомут			2								
			-03	Полухомут				2							
			-04	Полухомут					2						
			-05	Полухомут						2					
			-06	Полухомут							2				
			-07	Полухомут								2			
А4		10	А14Б431.002	Упор	2										
			-01	Упор		2									
			-02	Упор			2								
			-03	Упор				2							
			-04	Упор					2						
			-05	Упор						2					
			-06	Упор							2				
			-07	Упор								2			

Изм. | Лист | N докум. | Подп. | Дата

А14Б433.000

Лист 3

Копировал: Денисова

Формат А4

Инв. N подл. | Подп. и дата | Взам. инв. N | Инв. N дубл. | Подп. и дата

Формат	Зона	Поз.	Обозначение	Наименование	Кол. на исполн. А14Б433.000-										Примечание
					–	01	02	03	04	05	06	07			
				Стандартные изделия											
				Болты ГОСТ 7798-70											
		11		М10х40.36	6	6	6								
				М10х50.36				6							
				М12х60.36					6	6					
				М16х70.36							6	6			
				Гайки ГОСТ 5915-70											
		12		М10.4	12	12	12	12							
				М12.4					12	12					
				М16.4							12	12			
		13		М12.4	8	8	8	8	8	8	8	8			
		14		Муфты ГОСТ 16127-78											
				М10	2	2	2	2							
				М12					2	2					
				М16							2	2			

Изм. | Лист | N докум. | Подп. | Дата

А14Б433.000

Лист 4

Копировал: Денисова

Формат А4

Серия 3.900-9 выпуск 4

А14Б433.000СБ

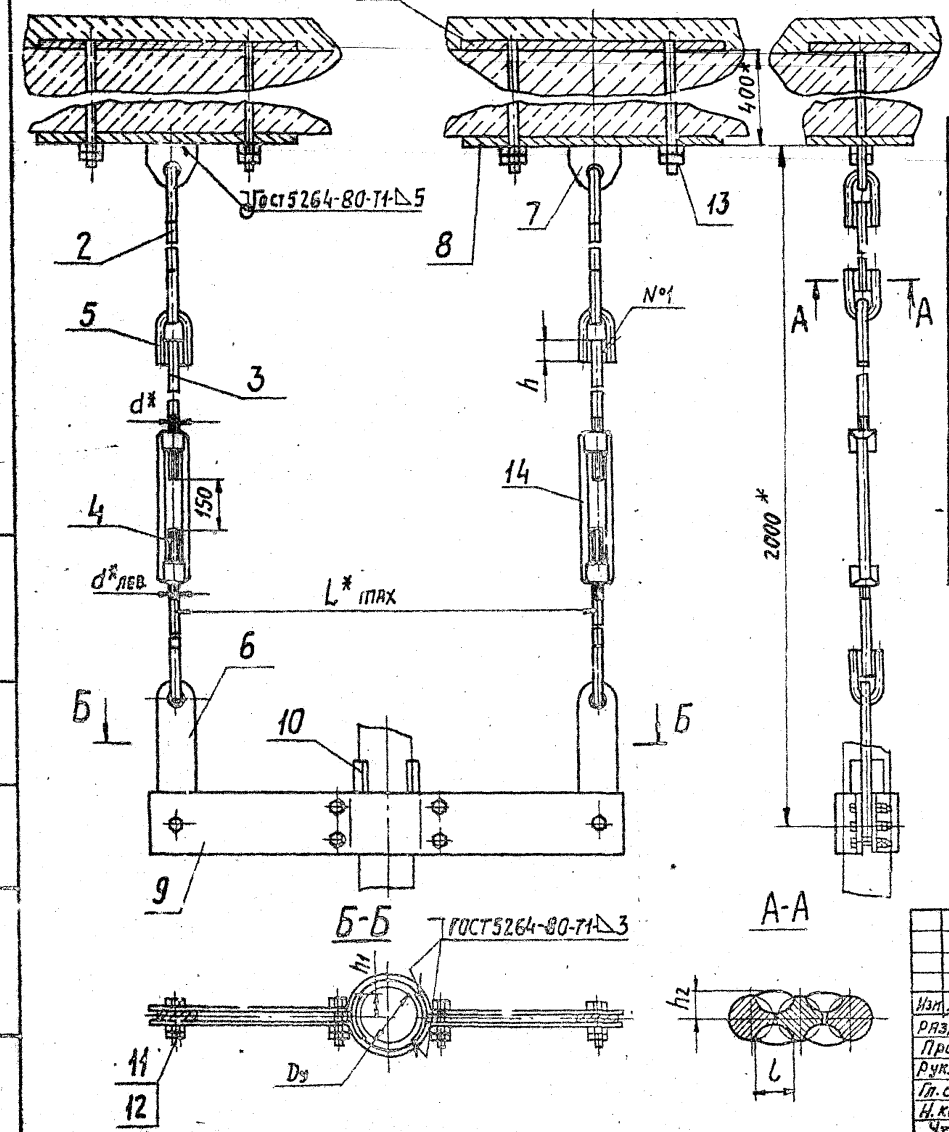

Обозначение	Условный проход Dy, мм	Допускаемая нагрузка P, кгс	Размеры, мм						Масса, кг
			L*max	h	h1	h2	l	d*	
А14Б433.000	50	51	400	$26^{+0,52}$	15±1	6^{+1}	10^{+1}	M10	14,34
-01	65	75	440		17,5±1				15,42
-02	80	107	550		20±1				17,14
-03	100	157	560		22,5±1				19,60
-04	125	220	600	$34^{+0,62}$	30±1	7^{+1}		M12	24,40
-05	150	325	630		35±1				24,30
-06	200	857	750	$43^{+0,62}$	50±1	9^{+1}	12^{+1}	M16	38,90
-07	250	1153	860		57,5±1				44,90

1.* Размеры для справок.

2. Швы №1 - сварка ручная электродуговая.

Изм.	Лист	№ докум.	Подп.	Дата
Разраб.		Шершакова		
Пров.		Крупник		VI-86
Рук. гр.		Крупник		
Гл. спец.		Вайнберг		
Н. контр.		Рубинская		VI-86
Утв.		Сливак		06.86

А14Б433.000СБ

Опора подвесная

Лит.	Масса	Масштаб
И	см. табл.	—

Лист | Листов 1

Госстрой СССР САНТЕХПРОЕКТ г. Москва

Копировал: Логинова

Формат: А3

Инв. № подл. | Подп. и дата | Взам. инв. № | Инв. № дубл. | Подп. и дата

Инв. N подл.	Подп. и дата	Взам. инв. N	Инв. N дубл.	Подп. и дата

Серия 3.900-9 Выпуск 4

Формат	Зона	Поз.	Обозначение	Наименование	Кол. на исполн. А146 434.000-					Примечание
					-	01	02	03	04	
				Документация						
А3			А146 434.000 ТБ	Сборочный чертеж	X	X	X	X	X	
				Сборочные единицы						
Д4		1	А146 434.010	Балка	1					
			-01	Балка		1				
			-02	Балка			1			

Лит.

Шифр

Изм.	Лист	N докум.	Подп.	Дата	А146 434.000		
Разраб.		Шершякова			Опора подвесная	Лит.	Лист	Листов
Пров.		Крупник		VI-86		Н	1	2
Рук. гр.		Крупник				Госстрой СССР Сантехпроект г. Москва	
Н. контр.		Рубинская		V.86			
Утв.		Спивак		VI-86			

Копировал: Денисова Формат А4

Инв. N подл.	Подп. и дата	Взам. инв. N	Инв. N дубл.	Подп. и дата

Формат	Зона	Поз.	Обозначение	Наименование	Кол. на исполн. А146 434.000-					Примечание
					-	01	-02	03	04	
Д4		1	А146 434.010-03	Балка				1		
			-04	Балка					1	
				Детали						
А3		2	А146 428.001-34	Тяга	2					
			-35	Тяга		2	2			
			-36	Тяга				2	2	
Д4		3	А146 428.002	Тяга	2					
			-03	Тяга		2	2	2	2	
		4	-07	Тяга	2					
			-08	Тяга		2				
			-09	Тяга			2			
			-10	Тяга				2		
			-11	Тяга					2	
А4		5	А146 428.003-01	Ушко	8					
			-02	Ушко		8	8	8	8	
				Стандартные изделия						
				Гайка М12.4 ГОСТ 5915-70	8					
				Гайка М16.4 ГОСТ 5915-70		8	8	8	8	

Изм.	Лист	N докум.	Подп.	Дата	А146 434.000	Лист 2

Копировал: Денисова Формат А4

А14Б434.000СБ

Серия 3.900-9 выпуск 4

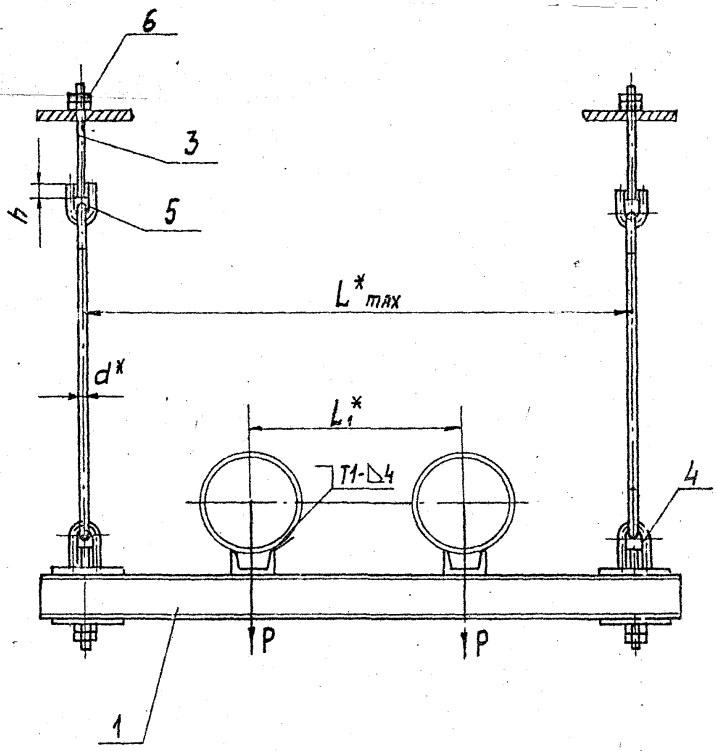

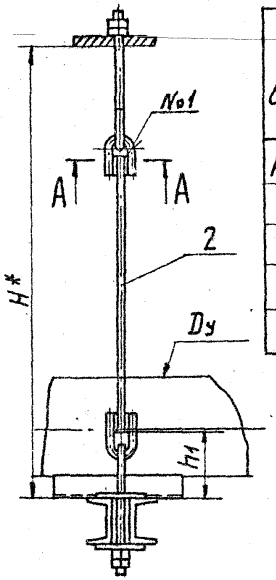

Обозначение	Условный проход Dy, мм	Допускаемая нагрузка, P кгс	Размеры, мм								Масса кг
			H^*	L^*_{max}	L_1^*	h	h_1	h_2	L	d^x	
А14Б434.000	100	118	550	650	250	$34^{+0,62}$	77-1	7^{+1}	10^{+1}	12	11,3
-01	125	175	560	780	280	$43^{+0,62}$	93-1	9^{+1}	12^{+1}	16	14,5
-02	150	266		850	300						17,9
-03	200	590	570	1000	350		97-1				29,2
-04	250	840		1100	400						31,5

1.* Размеры для справок.

2. Швы №1-сварка ручная дуговая; остальные по ГОСТ 5264-80.

А-А

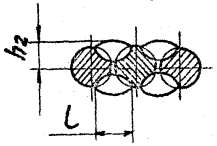

Изм.	Лист	№ докум.	Подп.	Дата
Разраб.		Шершакова		
Пров.		Крупник		VI-86
Рук. гр.		Крупник		
Гл. спец.		Вайнберг		
Н. контр.		Рувинская		VI.86г
Утв.		Спивак		VI.86

А14Б434.000СБ

Опора подвесная

Лит.	Масса	Масштаб
И	см. табл.	—
Лист	Листов 1	

Госстрой СССР Сантехпроект г. Москва

Копировал: Логинова

Формат: А3

Инв. № подл. | Подп. и дата | Взам. инв. № | Инв. № дубл. | Подп. и дата

Ал46434010СБ

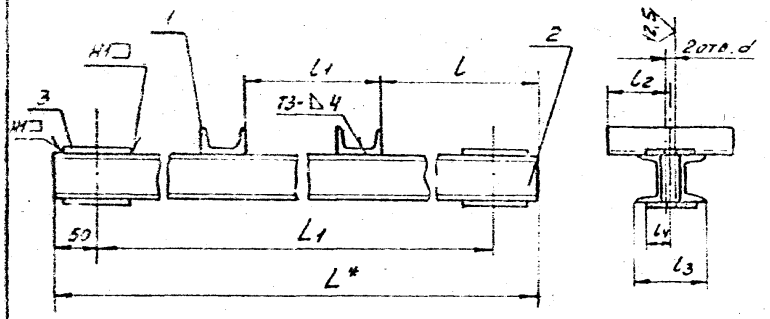

Обозначение	Размеры, мм								Масса кг
	L^*	L_1	l	l_1	l_2	l_3	l_4	d	
А14Б434.010	750	650	225	250	225	84	42,5	14	9,6
-01	880	780	275	280	275			18	10,7
-02	950	850	293	300	292,5	92	47,5		14,0
-03	1100	1000	325	350	325	122	60		25,2
-04	1200	1100	350	400	350				27,4

1.* Размеры для справок.

2. Н14; $\frac{t_2}{2}$.

3. Сварные швы по ГОСТ 5264-80.

Изм.	Лист	N докум.	Подп.	Дата	А14Б434.010СБ			
Разраб.		Шершякова			Балка	Лит.	Масса	Масштаб
Пров.		Крупник		VI-86		И	см. табл.	—
Рук. гр.		Крупник				Лист	Листов 1	
Гл. спец.		Вайнберг				Госстрой СССР Сантехпроект г. Москва		
Н. конт.		Рубинская		VI.86 г.				
Утв.		Спивак		VI.86 г.				

Копировал: Денисова Формат А4

Поз.	Обозначение	Наименование	Кол. на испол. А14Б434.010-					Примечание
			-	01	02	03	04	
		Документация						
	А14Б434.010СБ	Сборочный чертеж	X	X	X	X	X	
		Детали						
	А14Б434.001	Швеллер	2	2				
1	-01	Швеллер			2			
	-02	Швеллер				2		
	-03	Швеллер					2	
2	-04	Швеллер	2					
	-05	Швеллер		2				
	-06	Швеллер			2			
	-07	Швеллер				2		
	-08	Швеллер					2	
3	А14Б434.002	Накладка	4	4				
	-01	Накладка			4			
	-02	Накладка				4	4	

Изм.	Лист	N докум.	Подп.	Дата	А14Б434.010			
Разраб.		Шершякова			Балка	Лит.	Лист	Листов
Пров.		Крупник		VI.86		Н		1
Рук. гр.		Крупник				Госстрой СССР Сантехпроект г. Москва		
Н. конт.		Рубинская		VI.86 г.				
Утв.		Спивак		VI.86 г.				

Копировал: Денисова Формат А4

Взам. инв. N | Подп. и дата | Инв. N дубл. | Подп. и дата | Инв. N подл.

Ал 3.900-9 Выпуск 4

Инв. N подл.	Подп. и дата	Взам. инв. N	Инв. N дубл.	Подп. и дата

Серия 3.900-9 выпуск 4

Формат	Зона	Поз.	Обозначение	Наименование	Кол. на исполн. А14Б435.000-					Примечание
					-	01	02	03	04	
				Документация						
А3			А14Б435.000 СБ	Сборочный чертеж	X	X	X	X	X	
				Сборочные единицы						
А4		1	А14Б434.010	Балка	1					
			-01	Балка		1				
			-02	Балка			1			

Изм.	Лист	N докум.	Подп.	Дата
Разраб.	Шершакова			
Пров.	Крупник			VI-86
Рук. гр.	Крупник			
Н. конт.	Рубинская			VI.86г.
Утв.	Спивак К.			16.VI

А14Б435.000

Опора подвесная двухрядная

Лит.	Лист	Листов
И	1	3

Госстрой СССР Сантехпроект г. Москва

Копировал: Денисова Формат А4

Инв. N подл.	Подп. и дата	Взам. инв. N	Инв. N дубл.	Подп. и дата

Формат	Зона	Поз.	Обозначение	Наименование	Кол. на исполн. А14Б435.000-					Примечание
					-	01	02	03	04	
А4		1	А14Б434.010-03	Балка				1		
			-04	Балка					1	
				Детали						
А3		2	А14Б428.001-37	Тяга	2					
			-38	Тяга		2	2			
			-39	Тяга				2	2	
А4		3	А14Б428.002-01	Тяга	2					
			-03	Тяга		2	2	2	2	
		4	-07	Тяга	2					
			-08	Тяга		2				
			-09	Тяга			2			
			-10	Тяга				2		
			-11	Тяга					2	
		5	-05	Тяга	2					
			-06	Тяга		2	2	2	2	
А4		6	А14Б428.003-01	Ушко	10					
			-02	Ушко		10	10	10	10	
А4		7	А14Б429.001	Проушина	2					
			-01	Проушина		2	2	2	2	

Изм.	Лист	N докум.	Подп.	Дата

А14Б435.000

Лист 2

Копировал: Денисова Формат А4

Серия 1.900-9 Выпуск 4

Обозначение	Наименование	Кол. на исполн. А146435.000-					Примечание
		-	01	02	03	04	
	Стандартные изделия						
ГОСТ 5915-70	Гайка М12.4 ГОСТ 5915-70	4					
	Гайка М16.4 ГОСТ 5915-70		4	4	4	4	
ГОСТ 16127-78	Муфта М12 ГОСТ 16127-78	2					
	Муфта М16 ГОСТ 16127-78		2	2	2	2	

Инв. N подл. | Подп. и дата | Взам. инв. N | Инв. N дубл. | Подп. и дата

Формат А4 | Зона | Поз.

Изм.	Лист	N докум.	Подп.	Дата

А146435.000

Лист 3

Копировал: Денисова

Формат А4

А146415.001

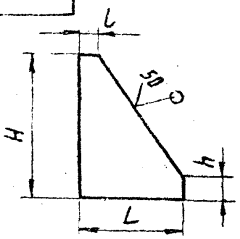

Обозначение	Размеры, мм H	h	L	l	Материал	Масса кг
А146415.001	50	10	50	10	Лист Б 5,0 ГОСТ 19903-74 / В Ст3 ГОСТ 14637-79	0,06
-01	75		75			0,13
-02	100	15	25	5		0,05
-03	130		33		Лист Б 4,0 ГОСТ 19903-74 / В Ст3 ГОСТ 14637-79	0,078
-04	160		40			0,125
-05	200		50			0,183
-06	250		63			0,29
-07	300		75		Лист Б 5,0 ГОСТ 19903-74 / В Ст3 ГОСТ 14637-79	0,49
-08	400		100		Лист Б 8,0 ГОСТ 19903-74 / В Ст3 ГОСТ 14637-79	1,35
-09	500		125			2,09

Неуказанные предельные отклонения размеров: h 14.

Изм.	Лист	N докум.	Подп.	Дата
Разраб.	Шершнева			
Пров.	Крупник			VI-86
Рук. гр.	Крупник			
Гл. спец.	Вайнберг			
Н. контр.	Рудницкая			II.86
Утв.	Сенявк			06.86

А146415.001

Косынка

Лит.	Масса	Масштаб
	см. табл.	—

Лист | Листов 1

См. табл.

Госстрой СССР Сантехпроект г. Москва

Копировал: Денисова

Формат А4

А146435.000СБ

Серия 3.900-9 выпуск 4

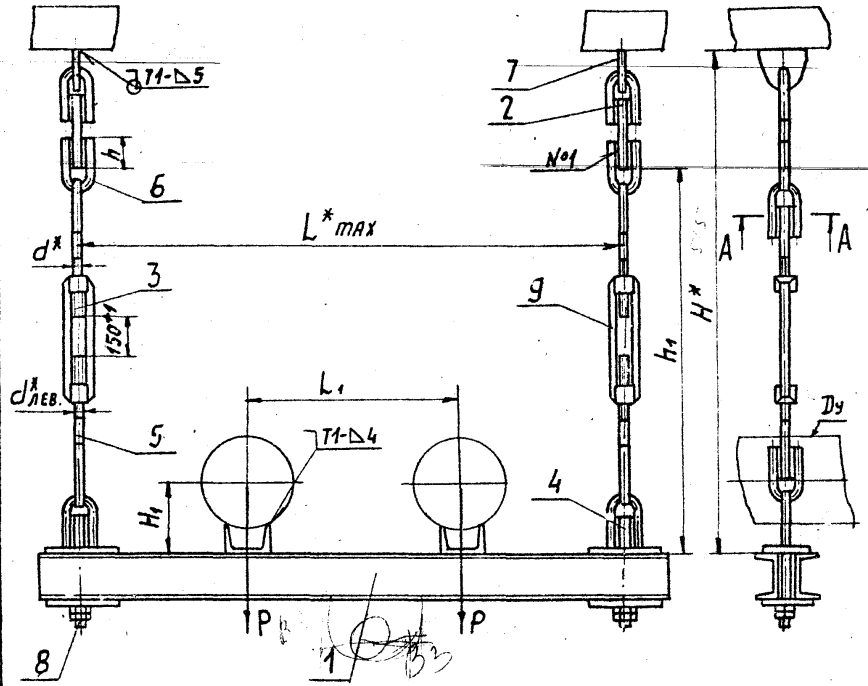

Обозначение	Условный проход Dy, мм	Допускаемая нагрузка P, кгс	Размеры, мм										Масса кг
			L^*_{max}	L_1^*	H^*	H_1	h	h_1	h_2	l	d^*		
А146435.000	100	118	650	250	600	86±1	$34^{+0.62}$	426±1	7^{+1}	10^{+1}	М12		12,4
-01	125	175	780	280	750	102±1	$43^{+0.62}$	532±1	10^{+1}	12^{+1}	М16		17,5
-02	150	266	850	300		126±1							20,8
-03	200	590	1000	350	760	172±1							32,1
-04	250	840	1100	400		174±1							34,5

1.* Размеры для справок.

2. Швы №1 - сварка ручная дуговая; остальные - по ГОСТ 5264-80.

А-А

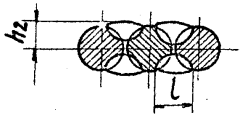

Изм.	Лист	№докум.	Подп.	Дата	А146435.000СБ	
Разраб.		Шершакова			Опора подвесная двухрядная.	Лит. И / Масса см. табл. / Масштаб —
Пров.		Крупник		VI-86		Лист / Листов 1
Рук.гр.		Крупник				Госстрой СССР САНТЕХПРОЕКТ г. Москва
Гл.спец.		Вайнберг				
Н.контр.		Рувинская		VI.86		
Утв.		Спивак		VI.86		

Копировал: Логинова

Формат А3

Взам. инв. № | Инв. № дубл. | Подп. и дата | Инв. № подл. | Подп. и дата

Серия 3.900-9 Выпуск 4

Инв. N подл.	Подп. и дата	Взам. инв. N	Инв. N дубл.	Подп. и дата

Формат	Зона	Поз.	Обозначение	Наименование	Кол. на исполн. А14Б436.000-			Примечание
					-	01	02	
				Документация				
А3			А14Б436.000 СБ	Сборочный чертеж	×	×	×	
				Сборочные единицы				
А4		1	А14Б430.010	Опора	2	2	2	
А4		2	А14Б434.010	Балка	1			
			-01	Балка		1		

Лит.

Шифр

Изм.	Лист	N докум.	Подп.	Дата	А14Б436.000		
Разраб.		Шершаков			Опора подвесная двухрядная	Лит.	Лист	Листов
Пров.		Крупник		11.86		И	1	3
Рук. гр.		Крупник				Госстрой СССР Сантехпроект г. Москва		
Н. конт.		Рувинская		VI.86				
Утв.		Сливак		12.86				

Копировал: Денисова Формат А4

Инв. N подл.	Подп. и дата	Взам. инв. N	Инв. N дубл.	Подп. и дата

Формат	Зона	Поз.	Обозначение	Наименование	Кол. на исполн. А14Б436.000-			Примечание
					-	01	02	
А4		2	А14Б434.010-02	Балка			1	
				Детали				
А3		3	А14Б428.001-37	Тяга	2			
			-38	Тяга		2	2	
А4		4	А14Б428.002-01	Тяга	2			
			-03	Тяга		2	2	
		5	-07	Тяга	2			
			-08	Тяга		2		
			-09	Тяга			2	
		6	-05	Тяга	2			
			-06	Тяга		2	2	
А4		7	А14Б428.003-01	Ушко	10			
			-02	Ушко		10	10	
А4		8	А14Б429.001	Проушина	2			
			-01	Проушина		2	2	
А4		9	А14Б430.001	Пластина	2	2	2	

Изм.	Лист	N докум.	Подп.	Дата	А14Б436.000	Лист 2

Копировал: Денисова

Серия 3.900-9 выпуск 4

Обозначение	Наименование	Кол. на исполн. А14Б436.000-			Примечание
		-	01	02	
	Стандартные изделия				
10	Гайка М12.4 ГОСТ 5915-70	4			
	Гайка М16.4 ГОСТ 5915-70		4	4	
11	Гайка М12.4 ГОСТ 5915-70	8	8	8	
12	Муфта М12 ГОСТ 16127-78	2			
	Муфта М16 ГОСТ 16127-78		2	2	

Инв. N подл. | Подп. и дата | Взам. инв. N | Инв. N дубл. | Подп. и дата

Формат | Зона | Поз.

А14Б436.000

Изм. | Лист | N докум. | Подп. | Дата

Лист 3

Копировал: Денисова

Формат А4

90

А14Б434.002

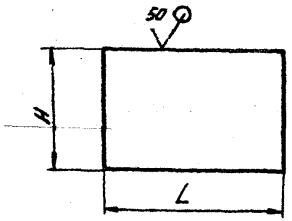

Обозначение	Размеры, мм H	Размеры, мм L	Материал	Масса, кг
А14Б434.002	60	85	Лист Б6,0 ГОСТ 19903-74 / ВСт3 ГОСТ 14637-79	0,24
-01		95		0,26
-02	80	120	Лист Б10,0 ГОСТ 19903-74 / ВСт3 ГОСТ 14637-79	0,84
-03	120	50	Лист Б20,0 ГОСТ 19903-74 / ВСт3 ГОСТ 14637-79	0,93

Неуказанные предельные отклонения размеров; $-t_2$

Инв. N подл. | Подп. и дата | Взам. инв. N | Инв. N дубл. | Подп. и дата

Изм.	Лист	N докум.	Подп.	Дата
Разраб.		Шершакова		
Пров.		Крупник		11-86
Рук. гр.		Крупник		
Гл. спец.		Вайнберг		
Н. конт.		Рувинская		11.86
Утв.		Спивак		12.86

А14Б434.002

Накладка

Лит.	Масса	Масштаб
Н	см. табл.	—
Лист	Листов 1	

см. табл.

Госстрой СССР
Сантехпроект
г. Москва

Копировал: Денисова

Формат А4

А14Б436.000СБ

Серия 3.900-3 выпуск 4

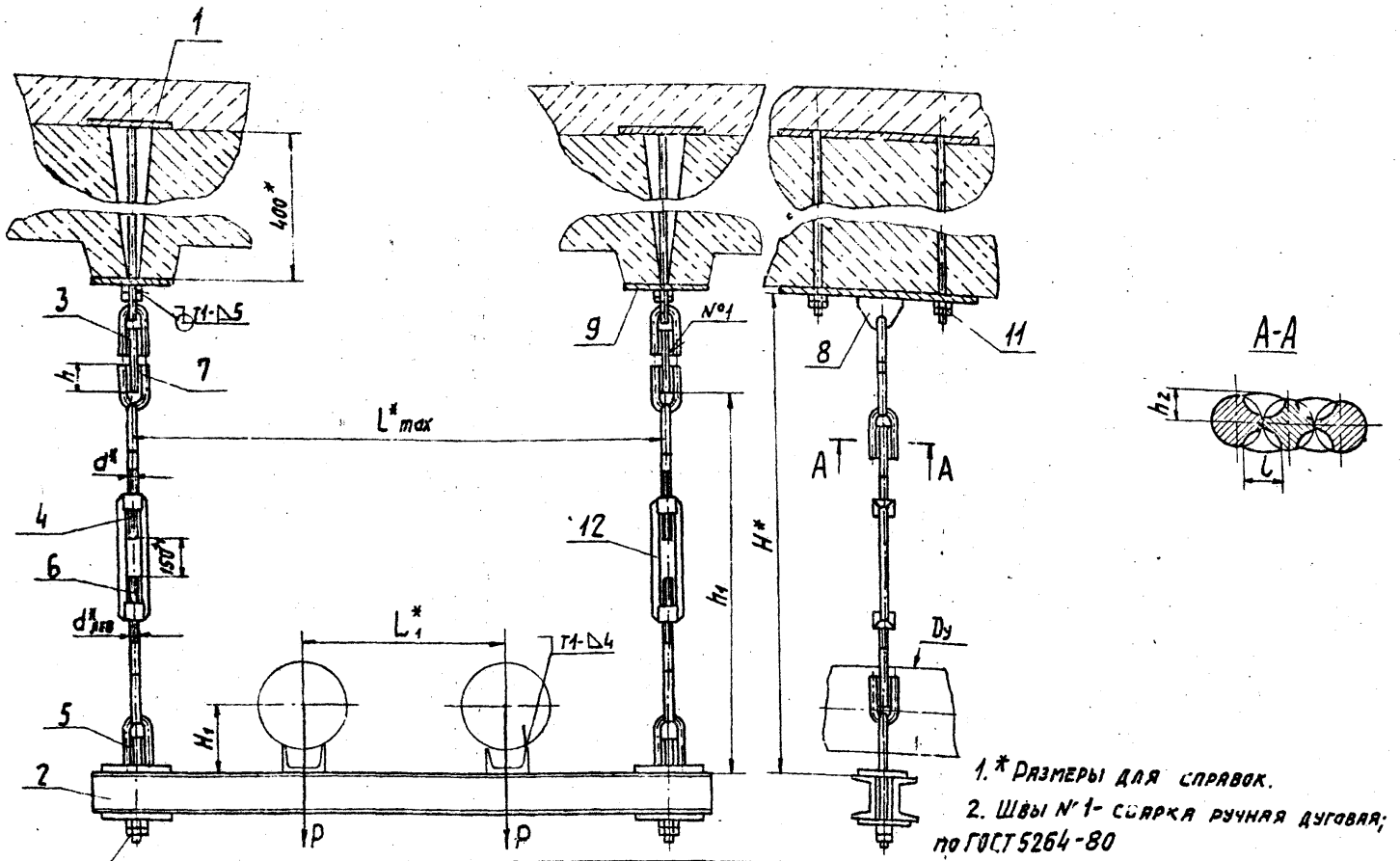

1.* Размеры для справок.

2. Швы № 1 - сварка ручная дуговая; Остальные по ГОСТ 5264-80

Обозначение	Условный проход Dy, мм	Допускаемая нагрузка P, кгс	Размеры, мм										Масса кг
			L^*_{max}	L^*_1	H^*	H_1	h	h_1	h_2	L	d^*		
А14Б436.000	100	118	650	250	600	86±1	$34^{+0.62}$	426±1	7^{+1}	10^{+1}	M12		15,3
-01	125	175	780	280	750	107±1	$43^{+0.62}$	531±1	10^{+1}	12^{+1}	M16		20,5
-02	150	266	850	300		126±1							23,9

Изм. Лист	№ докум.	Подп.	Дата	
Разраб.	Шершякова			
Пров.	Крупник		11-86	
Рук. груп.	Крупник			
Гл. спец.	Баинберг			
Н. контр.	Рувинский		11-86	
Утв.	Спивак		11-86	

А14Б436.000СБ

Опора подвесная двухрядная

Лит.	Масса	Масштаб
И	Стр. Табл.	—

Лист | Листов 1

Госстрой СССР Сантехпроект г. Москва

Копировал: Логинова

Формат А2

Инв. № подл. | Подп. и дата | Взам. инв. № | Инв. № дубл. | Подп. и дата

Инв. N подл.	Подп. и дата	Взам. инв. N	Инв. N дубл.	Подп. и дата

Серия 3.900-9 Выпуск 4

Формат	Зона	Поз.	Обозначение	Наименование	Кол. на исполн. А14Б437.000-										Примечание
					–	01	02	03	04	05	06	07			
				Документация											
А3			А14Б437.000 СБ	Сборочный чертеж	X	X	X	X	X	X	X	X			
				Сборочные единицы											
А4		1	А14Б430.010-01	Опора	2	2	2	2	2	2	2	2			
А4		2	А14Б437.010	Балка	1										
			-01	Балка		1									

Лист

Шифр

Изм.	Лист	N докум.	Подп.	Дата	А14Б437.000		
Разраб.		Шершакова			Траверса для крепления трубопроводов трехрядная	Лит. Н	Лист 1 / Листов 2
Пров.		Крупник		17.11.86		Госстрой СССР Сантехпроект г. Москва	
Рук. гр.		Крупник					
Н. контр.		Рзаниспяр					
Утв.		Спивак		06.12.86			

Копировал: Денисова Формат А4

Инв. N подл.	Подп. и дата	Взам. инв. N	Инв. N дубл.	Подп. и дата

Формат	Зона	Поз.	Обозначение	Наименование	Кол. на исполн. А14Б437.000-										Примечание
					–	01	02	03	04	05	06	07			
А4		2	А14Б437.010-02	Балка			1								
			-03	Балка				1							
			-04	Балка					1						
			-05	Балка						1					
			-06	Балка							1				
			-07	Балка								1			
				Детали											
А4		3	А14Б412.002-03	Подушка	3	2	2								
			-04	Подушка				3	2						
			-05	Подушка						2	2	3			
		4	-04	Подушка		1				1					
			-05	Подушка			1		1						
			-03	Подушка							1				
А4		5	А14Б430.001	Пластина	2	2	2	2	2	2	2				
				Стандартные изделия											
		6		Гайка М12.4 ГОСТ 5915-70	4	4	4	4	4	4	4				

Изм.	Лист	N докум.	Подп.	Дата	А14Б437.000	Лист 2

Копировал: Денисова Формат А4

А14Б437.000СБ

Серия 3.900-9 выпуск 4

Рис.1

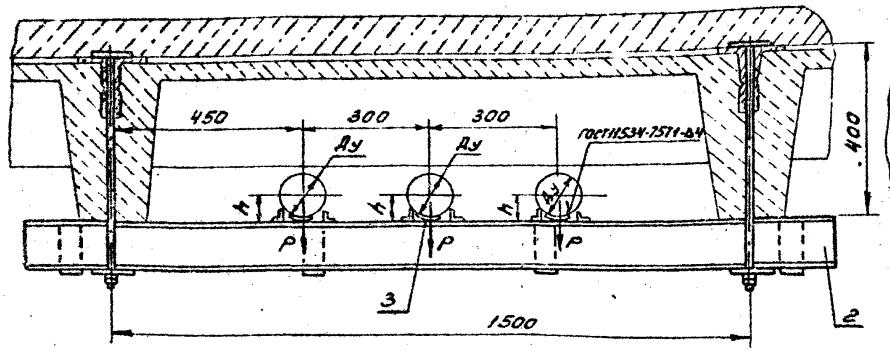

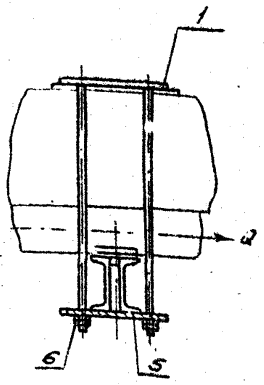

Рис.2

Остальное см. рис. 1

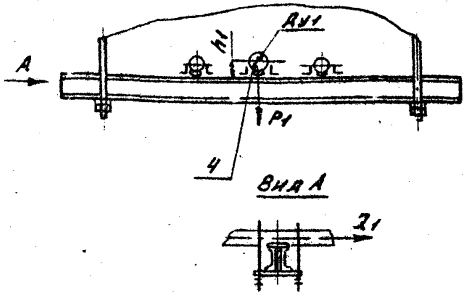

Обозначение	Рис.	Условный проход, мм Ду	Ду1	Допускаемые нагрузки, кгс вертик. P	P1	горизонт. Q	Q1	Размеры, мм h	h1	Масса, кг
А14Б437.000	1	100	—	120	—	36	—	57	—	57,70
-01	2		125		175		52		70	57,90
-02			150		266		80		83	57,92
-03	1	125	—	175	—	52	—	70	—	58,45
-04	2		150		266		80		83	58,44
-05		150	125	266	120	80	36	83	57	59,00
-06			100		175		52		70	58,80
-07	1		—		—		—		—	58,40

Размеры для справок

Изм.	Лист	N докум.	Подп.	Дата	А14Б437.000СБ			
Разраб.		Шершакова			Траверса для крепления трубопроводов трехъярусная	Лит.	Масса	Масштаб
Пров.		Крупник					см. табл.	—
Рук.гр.		Крупник				Лист	Листов 1	
Гл.спец.		Вайнберг				Госстрой СССР Сантехпроект г. Москва		
Н.конт.		Рувинштейн						
Утв.		Спивак						

Копировал: Денисова

Формат А3

Инв.N подл. | Подп. и дата | Взам. инв.N | Инв.N дубл. | Подп. и дата

ООО "Изополимет Плюс" - https://izopolimet.by

Серия 3.900-9 выпуск 4

А14Б437.010СБ

Рис. 1

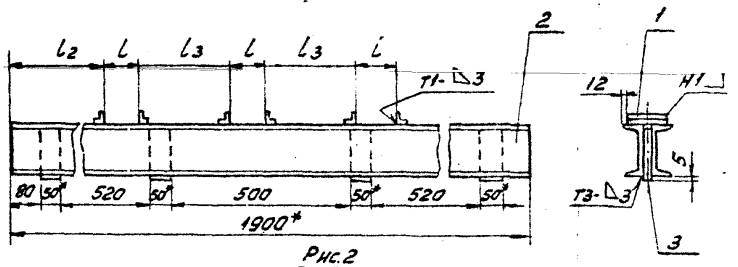

Рис. 2

Остальное см. рис. 1

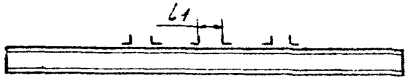

Обозначение	Рис.	Размеры, мм			
		l	l1	l2	l3
А14Б437.010	1	90	—	605	210
-01	2		105		202.5
-02			115		197.5
-03	1	105	—	597.5	195
-04	2		115		190
-05		115	90	592.5	197.5
-06			105		190
-07	1		—		185

1.* Размеры для справок.
2. $\pm\frac{t2}{2}$.
3. Сварные швы по ГОСТ 5264-80.

Изм.	Лист	N докум.	Подп.	Дата	А14Б437.010СБ			
Разраб.		Шершаков			Балка	Лит.	Масса	Масштаб
Пров.		Крупник		VI.86		И	47,4	1:10
Рук. гр.		Крупник				Лист	Листов 1	
Гл. спец.		Вайнберг				Госстрой СССР САНТЕХПРОЕКТ г. Москва		
Н. конт.		Рувинская		VI.86г.				
Утв.		Сливак		VI.86				

Копировал: Денисова Формат А4

Инв. N подл. | Подп. и дата | Взам. инв. N | Инв. N дубл. | Подп. и дата

Формат	Зона	Поз.	Обозначение	Наименование	Кол. на исполн. А14Б437.010-							Примечание
					-	01	02	03	04	05	06	07	
				Документация									
А4		1	А14Б437.010 СБ	Сборочный чертеж	X	X	X	X	X	X	X	X	
				Детали									
А3		1	А14Б413.001-18	Уголок	6	6	6	6	6	6	6	6	
А3		2	А14Б434.001-09	Швеллер	2	2	2	2	2	2	2	2	
А4		3	А14Б434.002-03	Накладка	4	4	4	4	4	4	4	4	

Изм.	Лист	N докум.	Подп.	Дата	А14Б437.010	Лит.	Лист	Листов
Разраб.		Шершаков			Балка	И		1
Пров.		Крупник		VI.86		Госстрой СССР САНТЕХПРОЕКТ г. Москва		
Рук. гр.		Крупник						
Н. конт.		Рувинская		VI.86г.				
Утв.		Сливак		VI.86				

Копировал: Денисова Формат А4

Инв. N подл.	Подп. и дата	Взам. инв. N	Инв. N дубл.	Подп. и дата

Серия 3.900-9 Выпуск 4

Формат	Зона	Поз.	Обозначение	Наименование	Кол. на исполн. А14Б438.000-										Примечание
					-	01	02	03	04	05					
				Документация											
А3			А14Б438.000 СБ	Сборочный чертеж	X	X	X	X	X	X					
				Сборочные единицы											
А4		1	А14Б430.010-01	Опора	2	2	2	2	2	2					
А4		2	А14Б438.010	Балка	1										
			-01	Балка		1									

Лит.

Шифр

Изм.	Лист	N докум.	Подп.	Дата	А14Б438.000			
Разраб.		Шершакова			Траверса для крепления трубопроводов четырехрядная	Лит.	Лист	Листов
Пров.		Крупник		VII.86		М	1	2
Рук. гр.		Крупник				Госстрой СССР Сантехпроект г. Москва		
Н. конт.		Рувинская		VII.86				
Утв.		Сливак		VII.86				

Копировал: Денисова Формат А4

Инв. N подл.	Подп. и дата	Взам. инв. N	Инв. N дубл.	Подп. и дата

Формат	Зона	Поз.	Обозначение	Наименование	Кол. на исполн. А14Б438.000-										Примечание
					-	01	02	03	04	05					
А4		2	А14Б438.010-02	Балка			2								
			-03	Балка				2							
			-04	Балка					2						
			-05	Балка						2					
				Детали											
А4		3	А14Б412.002-03	Подушка	4	2	2			4					
			-04	Подушка				4	2						
		4	-04	Подушка		2									
			-05	Подушка			2		2						
А4		5	А14Б430.001	Пластина	2	2	2	2	2	2					
				Стандартные изделия											
		6		Гайка М12.4 ГОСТ 5915-70	4	4	4	4	4	4					

Изм.	Лист	N докум.	Подп.	Дата	А14Б438.000	Лист 2

Серия 3.900-9 выпуск 4

Рис. 1

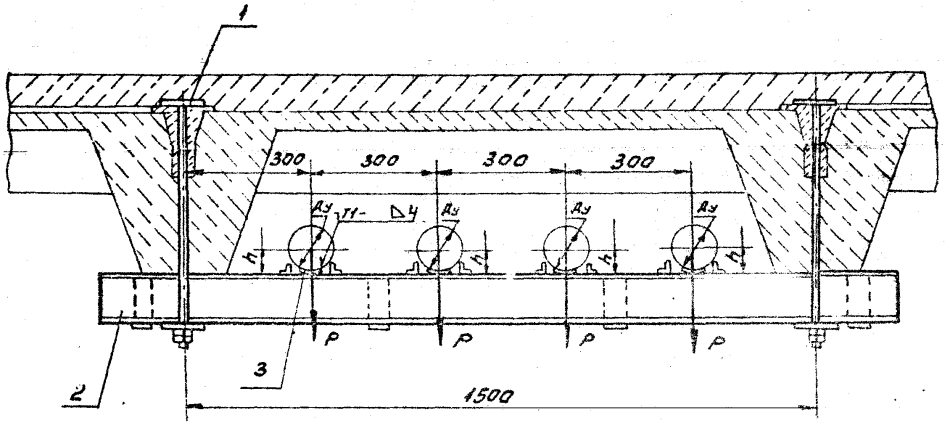

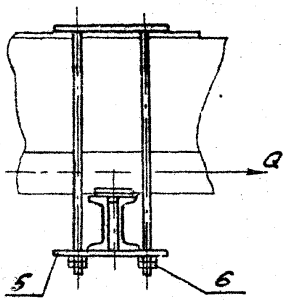

Рис. 2

Остальное см. рис. 1

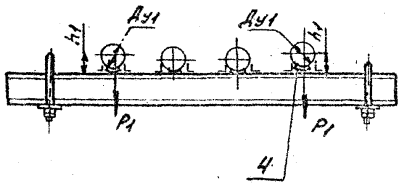

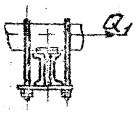

Обозначение	Рис.	Условный проход, мм		Допускаемые нагрузки, кгс				Размеры, мм		Масса, кг
				вертик.		горизонт.				
		Ду	Ду1	P	P1	Q	Q1	h	h1	
А14Б438.000	1	100	—	120	—	36	—	57	—	59,20
-01	2		125		175		52		70	59,72
-02			150		266		80		83	59,68
-03	1	125	—	175	—	52	—	70	—	60,23
-04	2		150		266		80		83	60,20
-05	1	100	—	266	—	80	—	83	—	59,20

1.* Размеры для справок.

2. Сварные швы по ГОСТ 11534-75

Изм.	Лист	N докум.	Подп.	Дата	А14Б438.000С5			
Разраб.		Шершакова			Траверса для крепления трубопроводов четырехрядная	Лит.	Масса	Масштаб
Пров.		Крупник		11.86		Н	см. табл.	—
Рук.гр.		Крупник				Лист	Листов 1	
Гл.спец.		Вайнберг				Госстрой СССР САНТЕХГ.ПРОЕКТ г. Москва		
Н.конт.		Рувинская		11.86г.				
Утв.		Сливак		06.86				

Копировал: Денисова

Формат А3

Инв. N подл. | Подп. и дата | Взам. инв. N | Инв. N дубл. | Подп. и дата

Серия 3.900-9 выпуск 4

А146438.010 СБ

Рис. 1

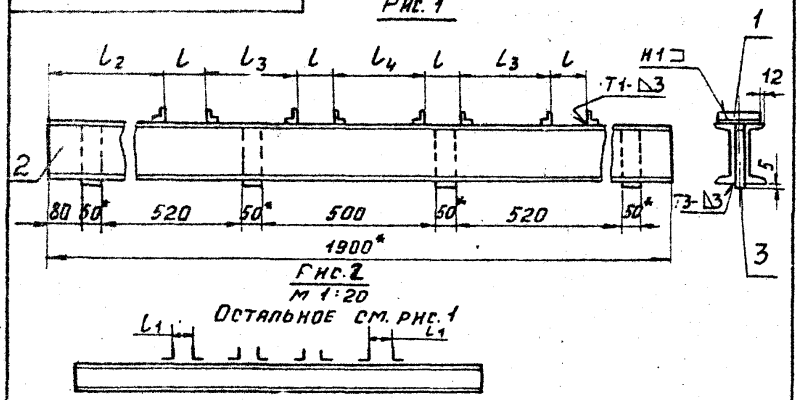

Обозначение	Рис.	Размеры, мм				
		l	l_1	l_2	l_3	l_4
А146438.010	1	90	—	455	210	210
-01	2		105	447,5	202,5	
-02			115	442,5	197,5	
-03	1	105	—	447,5	195	195
-04	2		115	442,5	190	
-05	1	115			135	185

1.* Размеры для справок.

2. $\pm \frac{t_z}{2}$

3. Сварные швы по ГОСТ 5264-80.

Изм.	Лист	N докум.	Подп.	Дата	А146438.010 СБ			
Разраб.	Шершакова				Балка	Лит.	Масса	Масштаб
Пров.	Крупник			VI-86		Н	48,8	1:10
Рук. гр.	Крупник					Лист	Листов 1	
Гл. спец.	Вайнберг					Госстрой СССР Сантехпроект г. Москва		
Н. контр.	Рувинская			V.86				
Утв.	Спивак			VI.86				

Копировал: Денисова Формат А4

Поз.	Обозначение	Наименование	Кол. на испол. А146438.010-					Примечание
			-01	02	03	04	05	
		Документация						
	А146438.010 СБ	Сборочный чертеж	X	X	X	X	X	
		Детали						
1	А146413.001-18	Уголок	8	8	8	8	8	
2	А146434.001-09	Швеллер	2	2	2	2	2	
3	А146434.002-03	Накладка	4	4	4	4	4	

Изм.	Лист	N докум.	Подп.	Дата	А146438.010			
Разраб.	Шершакова				Балка	Лит.	Лист	Листов
Пров.	Крупник			VI-86		Н		1
Рук. гр.	Крупник					Госстрой СССР Сантехпроект г. Москва		
Н. контр.	Рувинская			V.86				
Утв.	Спивак			VI.86				

Копировал: Денисова Формат А4

Инв. № подл.	Подп. и дата	Взам. инв. №	Инв. № дубл.	Подп. и дата

Серия 3.900-9 Выпуск 4

Формат	Зона	Поз.	Обозначение	Наименование	Кол. на исполн. А14Б439.000-										Примечание
					-	01	02	03	04	05	06	07			
				Документация											
А4			А14Б439.000 СБ	Сборочный чертеж	X	X	X	X	X	X	X	X			
				Детали											
А4		1	А14Б412.001	Хомут	1										
			-01	Хомут		1									
			-02	Хомут			1								

Лит. | Шифр

Изм.	Лист	N докум.	Подп.	Дата	А14Б439.000		
Разраб.		Шершакова			Опора подвижная	Лит.	Лист 1 / Листов 3
Пров.		Крупник		VI-86			
Гл. спец.		Крупник				Госстрой СССР Сантехпроект г. Москва	
Нач. отд.		Рувинская		V.86			
Н. контр.		Спивак					

Копировал: Денисова Формат А4

Инв. № подл.	Подп. и дата	Взам. инв. №	Инв. № дубл.	Подп. и дата

Формат	Зона	Поз.	Обозначение	Наименование	Кол. на исполн. А14Б439.000-										Примечание
					-	01	02	03	04	05	06	07			
А4	1		А14Б412.001-03	Хомут				1							
			-04	Хомут					1						
			-05	Хомут						1					
			-06	Хомут							1				
			-07	Хомут								1			
А4	2		А14Б412.002	Подушка	1										
			-01	Подушка		1									
			-02	Подушка			1								
			-03	Подушка				1							
			-04	Подушка					1						
			-05	Подушка						1					
			-06	Подушка							1				
			-07	Подушка								1			
А4	3		А14Б439.001	Швеллер	1										
			-01	Швеллер		1									
			-02	Швеллер			1								
			-03	Швеллер				1							
			-04	Швеллер					1						
			-05	Швеллер						1					

Изм.	Лист	N докум.	Подп.	Дата	А14Б439.000	Лист 2

Копировал: Денисова Формат А4

Серия 3.900-9. Выпуск 4

Обозначение	Наименование	Кол. на исполн. А14Б439.000-							Примечание
		-	01	02	03	04	05	06	07	
	Швеллер							1		
	Швеллер								1	
	Стандартные изделия									
	Гайки ГОСТ 5915-70									
	М10.4	4								
	М12.4		4	4	4					
	М16.4					4	4			
	М20.4							4	4	
	Шайбы ГОСТ 10906-78									
	М10.04	2								
	М12.04		2	2	2					
	М16.04					2	2			
	М20.04							2	2	
Поз.		4								
Зона										
Формат		А4								

Инв. N подл. | Подп. и дата | Взам. инв. N | Инв. N дубл. | Подп. и дата

А14Б439.000

Изм. | Лист | N докум. | Подп. | Дата

Копировал: Денисова

Лист 3

Форма - А4

99

А14Б443.001

Д(V)

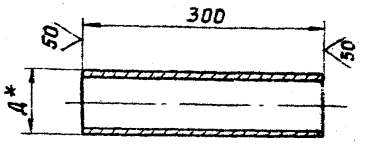

Обозначение	Д*, мм	Материал		Масса, кг
А14Б443.003	76	Труба	76×3 ГОСТ 8732-78 / Д ГОСТ 8731-74	1,62
-01	89	Труба	89×3,5 ГОСТ 8732-78 / Д ГОСТ 8731-74	2,21
-02	108	Труба	108×4 ГОСТ 8732-78 / Д ГОСТ 8731-74	3,07
-03	133	Труба	133×4 ГОСТ 8732-78 / Д ГОСТ 8731-74	3,81
-04	159	Труба	159×4,5 ГОСТ 8732-78 / Д ГОСТ 8731-74	5,14
-05	219	Труба	219×6 ГОСТ 8732-78 / Д ГОСТ 8731-74	9,45
-06	273	Труба	273×7 ГОСТ 8732-78 / Д ГОСТ 8731-74	13,80
-07	325	Труба	325×8 ГОСТ 8732-78 / Д ГОСТ 8731-74	18,76

1.* Размеры для справок.
2. h14

Инв. N подл. | Подп. и дата | Взам. инв. N | Инв. N дубл. | Подп. и дата

Изм.	Лист	N докум.	Подп.	Дата
Разраб.		Шершакова		
Пров.		Крупник		VI-86
Рук. гр.		Крупник		
Гл. спец.		Вайнберг		
Н. контр.		Рувинская		V.86
Утв.		Спивак		06.86

А14Б443.003

Труба

См. табл.

Лит.	Масса	Масштаб
И	См. табл.	—
Лист	Листов 1	

Госстрой СССР
Сантехпроект
г. Москва

Копировал: Денисова

Формат А4

ООО "Изополимет Плюс" - https://izopolimet.by

Серия 3.900.9 Выпуск 4

А146439.000СБ

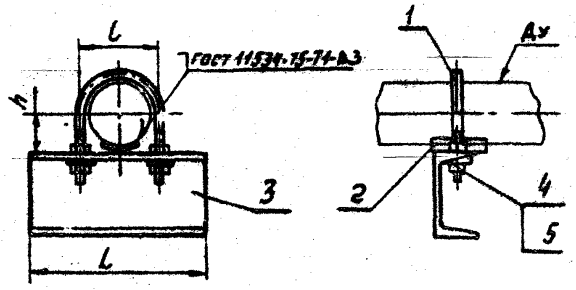

Обозначение	Условный проход Ду, мм	Размеры, мм			Масса, кг
		L	l	h	
А146439.000	50	170	70	32	1.53
-01	65	190	90	41	2.41
-02	80	206	106	48	2.64
-03	100	222	122	57	2.84
-04	125	250	150	10	4.66
-05	150	280	180	83	5.32
-06	200	342	242	113	8.60
-07	250	398	298	140	11.17

Размеры для справок.

Изм.	Лист	N докум.	Подп.	Дата
Разраб.		Шершакова		
Пров.		Крупник		VI-86
Рук. гр.		Крупник		
Гл. спец.		Вайнберг		
Н. контр.		Рубинская		V.86
Утв.		Снивак		VI-86

А146439.000 СБ

Опора подвижная

Лит.	Масса	Масштаб
Н	см. табл.	—

Лист | Листов 1

Госстрой СССР Сантехпроект г. Москва

Копировал: Денисова Формат А4

Инв. N подл. | Подп. и дата | Взам. инв. N | Инв. N дубл. | Подп. и дата

100

А146439.001

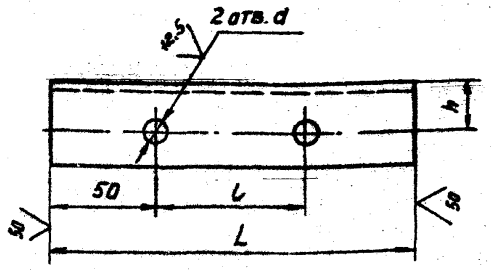

Обозначение	Размеры, мм				Материал	Масса, кг
	L	l	h	d		
А146439.001	170	70	25	12	Швеллер 8-ГОСТ 8240-70 / ВСт3Т-ГОСТ 535-79	1.20
-01	190	90	30	14	Швеллер 12-ГОСТ 8240-70 / ВСт3-Т-ГОСТ 535-79	1.95
-02	206	106				2.12
-03	222	122				2.28
-04	250	150	35	18	Швеллер 16-ГОСТ 8240-70 / ВСт3Т-ГОСТ 535-79	3.45
-05	280	180				4.00
-06	342	242	45	22	Швеллер 20-ГОСТ 8240-70 / ВСт3Т-ГОСТ 535-79	6.30
-07	398	298				7.36

Неуказанные предельные отклонения размеров: H14; h14; $\pm \frac{t_2}{2}$.

Изм.	Лист	N докум.	Подп.	Дата
Разраб.		Шершакова		
Пров.		Крупник		VI-86
Рук. гр.		Крупник		
Гл. спец.		Вайнберг		
Н. контр.		Рубинская		V.86
Утв.		Снивак		VI-86

А146439.001

Швеллер

См. табл.

Лит.	Масса	Масштаб
Н	см. табл.	—

Лист | Листов 1

Госстрой СССР Сантехпроект г. Москва

Копировал: Денисова Формат А4

ООО "Изополимет Плюс" - https://izopolimet.by

Инв. N подл.	Подп. и дата	Взам. инв. N	Инв. N дубл.	Подп. и дата

Серия 3.900-9 · Выпуск 4

Формат	Зона	Поз.	Обозначение	Наименование	Кол. на исполн. А14Б440.000-										Примечание
					–	01	02	03	04	05	06	07			
				Документация											
А3			А14Б440.000 СБ	Сборочный чертеж	X	X	X	X	X	X	X	X			
				Детали											
А4		1	А14Б440.001	Накладка	1										
			-01	Накладка		1									
			-02	Накладка			1								
			-03	Накладка				1							

Изм.	Лист	N докум.	Подп.	Дата
Разраб.		Шершнева		
Пров.		Крупник		VI.86
Рук. гр.		Крупник		
Н. контр.		Рувинская		VI.86
Утв.		Спивак		VI.86

А14Б440.000

Опорная стойка

Лит.	Лист	Листов
И	1	2

Госстрой СССР
САНТЕХПРОЕКТ
г. Москва

Копировал: Денисова Формат А4

Инв. N подл.	Подп. и дата	Взам. инв. N	Инв. N дубл.	Подп. и дата

Формат	Зона	Поз.	Обозначение	Наименование	Кол. на исполн. А14Б440.000-										Примечание
					–	01	02	03	04	05	06	07			
А4		1	А14Б440.001-04	Накладка					1						
			-05	Накладка						1					
			-06	Накладка							1				
			-07	Накладка								1			
А4		2	А14Б440.002	Плита	1	1	1								
			-01	Плита				1	1	1					
			-02	Плита							1	1			
А4		3	А14Б440.003	Косынка	4	4	4								
			-01	Косынка				4	4						
			-02	Косынка						4					
			-03	Косынка							4	4			
А4		4	А14Б440.004	Труба	1										
			-01	Труба		1									
			-02	Труба			1								
			-03	Труба				1							
			-04	Труба					1						
			-05	Труба						1					
			-06	Труба							1				
			-07	Труба								1			

Изм.	Лист	N докум.	Подп.	Дата

А14Б440.000

Лист 2

А146440.000СБ

Серия 3.900-9, вып. 4

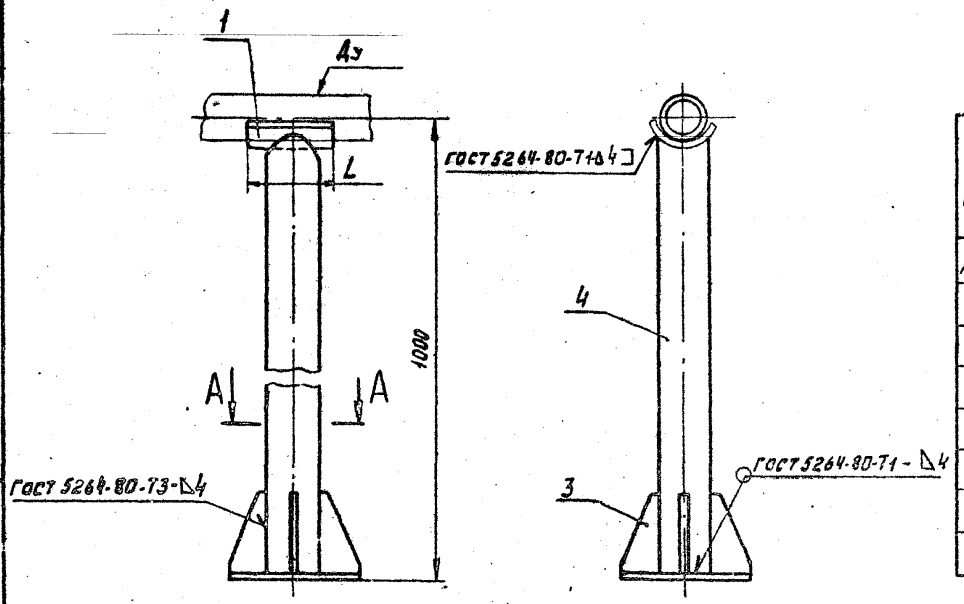

Обозначение	Условный проход Ду, мм	Размеры, мм L	Размеры, мм L_1	Масса, кг
А146440.000	50	100	150	8,30
-01	65			8,50
-02	80			8,46
-03	100	150	210	14,16
-04	125			14,25
-05	150			14,52
-06	200		250	18,80
-07	250	200		18,73

А-А

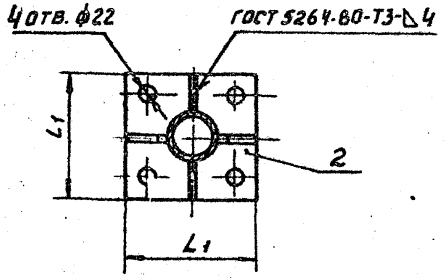

Размеры для справок.

Изм	Лист	N докум.	Подп.	Дата	А146440.000СБ			
Разраб.		Шершакова			Опорная стойка	Лит. И	Масса См. табл.	Масштаб —
Пров.		Крупник		11-86		Лист	Листов 1	
Рук.гр.		Крупник				Госстрой СССР Сантехпроект г. Москва		
Гл.спец.		Вайнберг						
Н.контр.		Рувинская		11.86				
Утв.		Спивак		11.86				

Копировал: Денисов

Формат А3

Инв. N подл. | Подп. и дата | Взам. инв. N | Инв. N дубл. | Подп. и дата | Подп. и дата

Серия 3.900-9 Выпуск 4

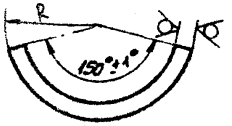

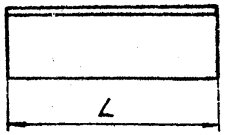

Обозначение	Размеры, мм		Масса, кг
	R	L	
А14Б440.001	43±1	100-0,87	0,70
-01	53±1		0,85
-02	58±1		0,91
03	68±1	150-1	1,09
-04	83±1		1,33
-05	93±1		1,50
-06	123±1		2,00
-07	153±1	200-1,15	2,43

Изм.	Лист	N докум.	Подп.	Дата	А14Б440.001			
Разраб.		Шершакова			Накладка	Лит.	Масса	Масштаб
Пров.		Крупник		11.86		Н	см. табл.	—
Рук. гр.		Крупник				Лист	Листов 1	
Гл. спец.		Вайнберг			Лист Б6,0 ГОСТ 19903-74 / Б Ст3 ГОСТ 14637-79	Госстрой СССР САНТЕХПРОЕКТ г. Москва		
Н. конт.		Рувинская		11.86				
Утв.		Спивак		06.86				

Инв. N подл. | Подп. и дата | Взам. инв. N | Инв. N дубл. | Подп. и дата

А14Б440.002

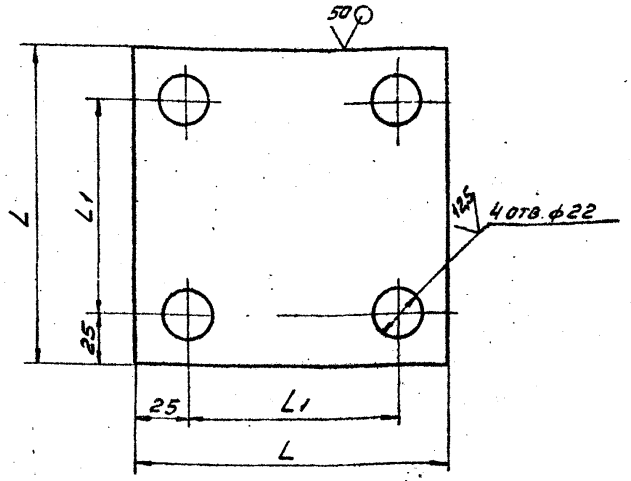

Обозначение	Размеры, мм		Масса, кг
	L	L1	
А14Б440.002	150	100	1,40
-01	210	160	2,75
-02	250	200	3,90

Неуказанные предельные отклонения размеров: H14; h14; ±t2/2

Изм.	Лист	N докум.	Подп.	Дата	А14Б440.002			
Разраб.		Шершакова			Плита	Лит.	Масса	Масштаб
Пров.		Крупник		11.86		Н	см. табл.	—
Рук. гр.		Крупник				Лист	Листов 1	
Гл. спец.		Вайнберг			Лист В8,0 ГОСТ 19903-74 / В Ст3 ГОСТ 14637-79	Госстрой СССР САНТЕХПРОЕКТ г. Москва		
Н. конт.		Рувинская		11.86				
Утв.		Спивак		06.86				

Копировал: Денисова Формат А4

Серия 3.900-9 Выпуск 4

А14Б440.003

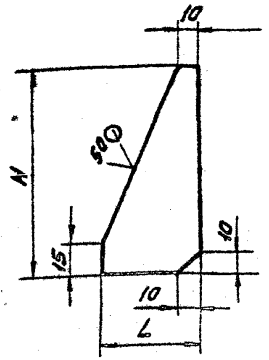

Обозначение	Размеры, мм H	L	Материал	Масса, кг
А14Б440.003	100	90	Лист Б4,0 ГОСТ 19903-74 / ВСт3 ГОСТ 14637-79	0,20
-01	160	55		
-02				
-03	200	65	Лист Б5,0 ГОСТ 19903-74 / ВСт3 ГОСТ 14637-79	0,35
-04	110	90	Лист Б7,0 ГОСТ 19903-74 / ВСт3 ГОСТ 14637-79	0,32
-05	150	115		0,72
-06	220	135	Лист Б8,0 ГОСТ 19903-74 / ВСт3 ГОСТ 14637-79	1,10

Неуказанные предельные отклонения размеров: h14

Изм.	Лист	N докум.	Подп.	Дата	А14Б440.003			
Разраб.		Шершакова			Косынка	Лит.	Масса	Масштаб
Пров.		Крупник		VI.86		И	см. табл.	—
Рук.гр.		Крупник				Лист	Листов 1	
Гл.спец.		Вайнберг			см. табл.	Госстрой СССР САНТЕХПРОЕКТ г. Москва		
Н.контр.		Рувинская		VI.86				
Утв.		Спивак		06.86				

Копировал: Денисова Формат А4

Инв. N подл. | Подп. и дата | Взам. инв. N | Инв. N дубл. | Подп. и дата

А14Б440.004

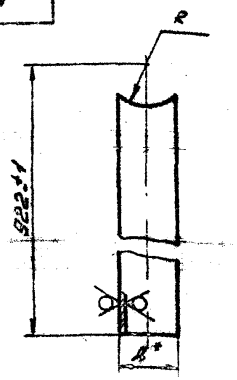

Обозначение	Размеры, мм Д*	R	Материал	Масса кг
А14Б440.004	60	46±1	Труба 60×5 ГОСТ 8732-78 / АСт2 ГОСТ 8731-74	5,80
-01		56±1		5,85
-02		61±1		5,75
-03	89	71±1	Труба 89×5 ГОСТ 8732-78 / АСт2 ГОСТ 8731-74	9,60
-04		86±1		9,45
-05		96±1		9,35
-06	108	126±1	Труба 108×5 ГОСТ 8732-78 / АСт2 ГОСТ 8731-74	11,10
-07		156±1		10,60

* Размер для справок

Изм.	Лист	N докум.	Подп.	Дата	А14Б440.004			
Разраб.		Шершакова			Труба	Лит.	Масса	Масштаб
Пров.		Крупник		VI.86		И	см. табл.	—
Рук.гр.		Крупник				Лист	Листов 1	
Гл.спец.		Вайнберг			см. табл.	Госстрой СССР САНТЕХПРОЕКТ г. Москва		
Н.контр.		Рувинская		VI.86				
Утв.		Спивак		06.86				

Копировал: Денисова Формат А4

Инв. N подл.	Подп. и дата	Взам. инв. N	Инв. N дубл.	Подп. и дата

Серия 3.900-9 Выпуск 4

Формат	Зона	Поз.	Обозначение	Наименование	Кол. на исполн. А14Б441.000-			Примечание
					-	01	02	
				Документация				
А4			А14Б441.000СБ	Сборочный чертеж	X	X	X	
				Детали				
А4		1	А14Б415.002-04	Плита	1			
			-05	Плита		1		
			-06	Плита			1	

Лит. | Шифр

Изм.	Лист	N докум.	Подп.	Дата	А14Б441.000			
Разраб.		Шершакова			Опора под отвод	Лит.	Лист	Листов
Пров.		Крупник		11.86			1	2
Рук. гр.		Крупник				Госстрой СССР		
Н. конт.		Рувинская		11.86		САНТЕХПРОЕКТ г. Москва		
Утв.		Сливак		12.86				

Копировал: Денисова Формат А4

Инв. N подл.	Подп. и дата	Взам. инв. N	Инв. N дубл.	Подп. и дата

Формат	Зона	Поз.	Обозначение	Наименование	Кол. на исполн. А14Б441.000-			Примечание
					-	01	02	
А4		2	А14Б440.003-04	Косынка	2			
			-05	Косынка		2		
			-06	Косынка			2	
А4		3	А14Б441.001	Стойка	1			
			-01	Стойка		1		
			-02	Стойка			1	

Изм.	Лист	N докум.	Подп.	Дата	А14Б441.000	Лист 4

Копировал: Денисова Формат А4

Серия 3.900-9 Выпуск 4

А14Б441.000СБ

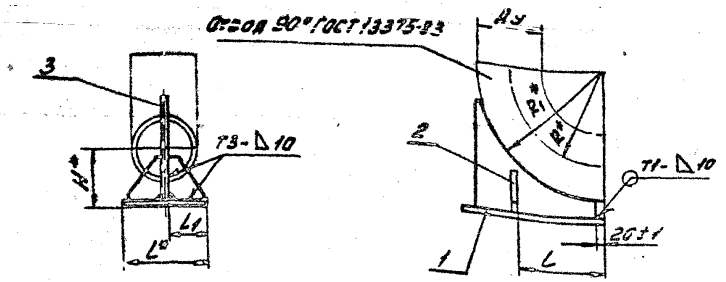

Обозначение	Условный проход Ду, мм	Размеры, мм						Масса, кг
		H*	L*	L	L1	R*	R1*	
А14Б441.000	150	115	200	205±1	95±1	225	305	8,7
-01	200	175	250	300±1	145±1	300	410	15,0
-02	250	225	300	350±1	170±1	375	512	24,2

1.* Размеры для справок.

2. Сварные швы по ГОСТ 5264-80.

Изм.	Лист	N докум.	Подп.	Дата	А14Б441.000СБ		
Разраб.	Шершакова				Опора под отвод	Лит.	Масса см. табл.	Масштаб —
Пров.	Крупник			VI-86		Н		
Рук. гр.	Крупник					Лист	Листов 1
Гл.спец.	Вайнберг					Госстрой СССР Сантехпроект г. Москва	
Н.конт.	Рувинская			VI.86г.			
Утв.	Сливак			VI-86			

Копировал: Денисова Формат А4

Взам. инв. N | Подп. и дата | Инв. N дубл. | Взам. инв. N | Подп. и дата

А14Б441.001

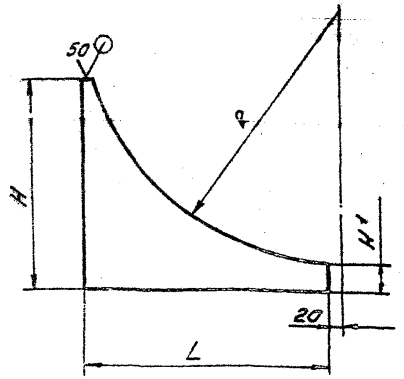

Обозначение	Размеры, мм				Материал	Масса, кг
	H	H1	L	R		
А14Б441.000	250	35	290	305	Лист Б8,0 ГОСТ 19903-74 / ВСт3 ГОСТ 14637-79	2,2
-01	330	65	385	410		4,3
-02	388	88	460	512	Лист Б10,0 ГОСТ 19903-74 / ВСт3 ГОСТ 14637-79	7,5

Неуказанные предельные отклонения размеров: h14; ±IT14/2

Изм.	Лист	N докум.	Подп.	Дата	А14Б441.001		
Разраб.	Шершакова				Стойка	Лит.	Масса см. табл.	Масштаб —
Пров.	Крупник			VI-86		Н		
Рук. гр.	Крупник					Лист	Листов 1
Гл.спец.	Вайнберг					Госстрой СССР Сантехпроект г. Москва	
Н.конт.	Рувинская			VI.86г.	см. табл.		
Утв.	Сливак			VI-86			

Копировал: Денисова Формат А4

Взам. инв. N | Подп. и дата | Инв. N дубл. | Взам. инв. N | Подп. и дата

ООО "Изополимет Плюс" - https://izopolimet.by

Серия 3.900-9 Выпуск 4

Инв. N подл.	Подп. и дата	Взам. инв. N	Инв. N дубл.	Подп. и дата

Формат	Зона	Поз.	Обозначение	Наименование	Кол. на неполн. А14Б442.000-									Примечание
					-	01	02	03	04	05	06	07		
				Детали										
А3			А14Б442.000 СБ	Сборочный чертеж	X	X	X	X	X	X	X	X		
				Детали										
А4		1	А14Б415.001-02	Косынка	4									
			-03	Косынка		4								
			-04	Косынка			4							

Лит.

Шифр

Изм.	Лист	N докум.	Подп.	Дата	А14Б442.000		
Разраб.		Шерш. Хейф			Опора А\Я вертикального трубопровода	Лит.	Лист	Листов
Пров.		Крупник		VI.86		М	1	2
Рук. гр.		Крупник				Госстрой СССР САНТЕХПРОЕКТ г. Москва		
Н. конт.		Рувинская		VI.86				
Утв.		Славин		VI.86				

Копировал: Денисова Формат А4

Инв. N подл.	Подп. и дата	Взам. инв. N	Инв. N дубл.	Подп. и дата

Формат	Зона	Поз.	Обозначение	Наименование	Кол. на неполн. А14Б442.000-									Примечание
					-	01	02	03	04	05	06	07		
А4		1	А14Б415.001-05	Косынка				4						
			-06	Косынка					4					
			-07	Косынка						4				
			-08	Косынка							4			
			-09	Косынка								4		
А4		2	А14Б442.001	Плита	2									
			-01	Плита		2								
			-02	Плита			2							
			-03	Плита				2						
			-04	Плита					2					
			-05	Плита						2				
			-06	Плита							2			
			-07	Плита								2		

Изм.	Лист	N докум.	Подп.	Дата	А14Б442.000	Лист 2

Копировал: Денисова Формат А4

А146442.000СБ

Серия 3.900-9 выпуск 4

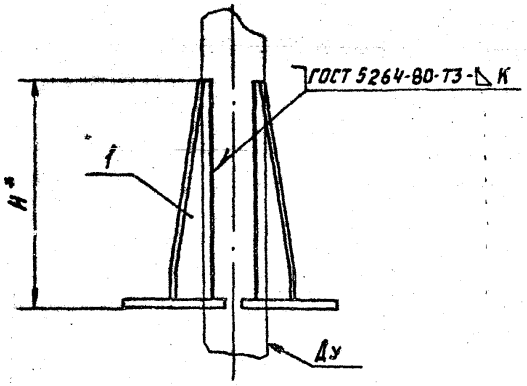

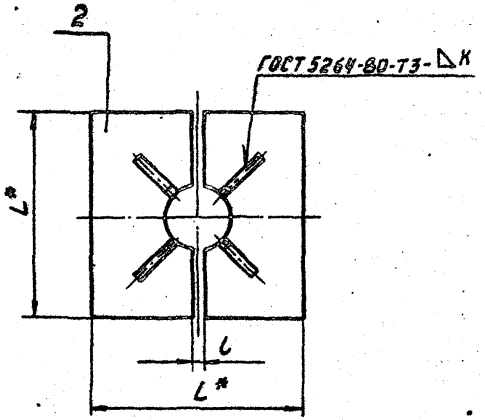

Обозначение	Условный проход Ду, мм	Размеры, мм				Масса, кг
		H*	L*	l	K	
А146442.000	50	108	100	5±1	3	0,43
-01	65	138	130			0,80
-02	80	168	160			1,16
-03	100	208	200		4	2,00
-04	125	262	250	10±1		2,30
-05	150	312	300			3,80
-06	200	412	400		5	13,46
-07	250	512	500			22,64

*Размеры для справок

Изм.	Лист	N докум.	Подп.	Дата	А146442.000СБ			
Разраб.		Шершакова			Опора для вертикального трубопровода	Лит.	Масса	Масштаб
Пров.		Крупник		11-86		И	Ст. табл.	—
Рук.гр.		Крупник				Лист	Листов 1	
Гл.спец.		Вайнберг				Госстрой СССР Сантехпроект г. Москва		
Н.контр.		Рубинская		11.86				
Утв.		Спивак		11.86				

Копировал: Денисова Формат А3

Инв. N подл. | Подп. и дата | Взам. инв. N | Инв. N дубл. | Подп. и дата

ООО "Изополимет Плюс" - https://izopolimet.by

Инв. N подл.	Подп. и дата	Взам. инв. N	Инв. N дубл.	Подп. и дата

Серия 3.900-9 Выпуск 4

Формат	Зона	Поз.	Обозначение	Наименование	Кол. на исполн. А14Б443.000-										Примечание
					–	01	02	03	04	05	06	07			
				Документация											
А3			А14Б443.000СБ	Сборочный чертеж	X	X	X	X	X	X	X	X			
				Детали											
А4		1	А14Б443.001	Конус	1										
			-01	Конус		1									
			-02	Конус			1								

Лит.

Шкер

Изм.	Лист	N докум.	Подп.	Дата	А14Б443.000		
Разраб.		Шершакова			Гильза для прохода труб через перекрытие	Лит.	Лист	Листов
Пров.		Крупник		11-86		Н	1	2
Рук. гр.		Крупник				Госстрой СССР Сантехпроект г. Москва		
Н. конт.		Рувинская		11.86				
Утв.		Спивак		11.86				

Копировал: Денисова Формат А4

Инв. N подл.	Подп. и дата	Взам. инв. N	Инв. N дубл.	Подп. и дата

Формат	Зона	Поз.	Обозначение	Наименование	Кол. на исполн. А14Б443.000-										Примечание
					–	01	02	03	04	05	06	07			
А4		1	А14Б443.001-03	Конус				1							
			-04	Конус					1						
			-05	Конус						1					
			-06	Конус							1				
			-07	Конус								1			
А4		2	А14Б443.002	Лапа	2	2	2	4	4	4	4	4			
А4		3	А14Б443.003	Труба	1										
			-01	Труба		1									
			-02	Труба			1								
			-03	Труба				1							
			-04	Труба					1						
			-05	Труба						1					
			-06	Труба							1				
			-07	Труба								1			

Изм.	Лист	N докум.	Подп.	Дата	А14Б443.000	Лист 2

Копировал: Денисова Формат А4

А146443.000СБ

Серия 3.900-9 Выпуск 4

Рис. 1

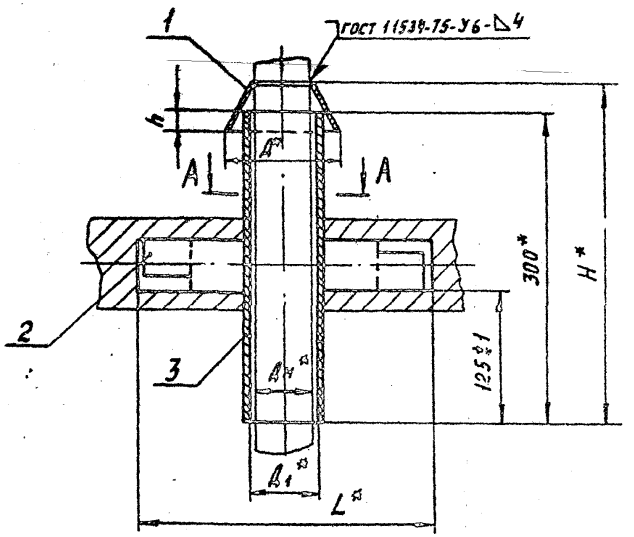

А-А

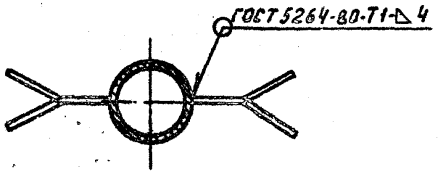

Рис. 2

Остальное см. рис. 1

А-А

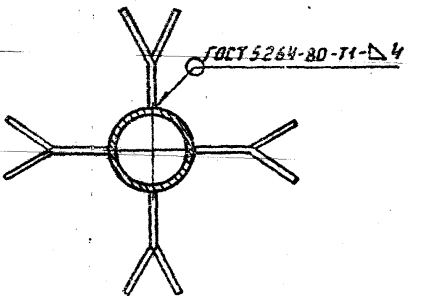

Обозначение	Рис.	Условный проход Ду, мм	Размеры, мм						Масса, кг
			Дн*	Д*	Д1*	L*	H*	h	
А146443.000	1	50	60	114	70	276	327	20±1	2.01
-01		65	76	152	83	289	342	25±1	2,70
-02		80	89	178	100	308	345	30±1	3,61
-03	2	100	108	216	125	333	357	35±1	4,76
-04		125	133	266	151	359	374	40±1	6,21
-05		150	159	318	207	419	396		10,75
-06		200	219	438	261	473	447		15,81
-07		250	273	546	313	525	495		21.55

*Размеры для справок.

Изм.	Лист	N докум.	Подп.	Дата	А146443.000СБ			
Разраб.		Шервакова			Гильза для прохода труб через перекрытие	Лит.	Масса	Масштаб
Пров.		Крупник		VI-86		И	см. табл.	—
Рук. гр.		Крупник				Лист	Листов 1	
Гл. спец.		Вайнберг				Госстрой СССР Сантехпроект г. Москва		
Н. контр.		Рувинская		VI.86				
Утв.		Спивак						

Копировал: Денисова

Формат А3

Инв. N подл. | Подп. и дата | Взам. инв. N | Инв. N дубл. | Подп. и дата

Серия 3.900-9 Выпуск 4

А146443.001

50 (√)

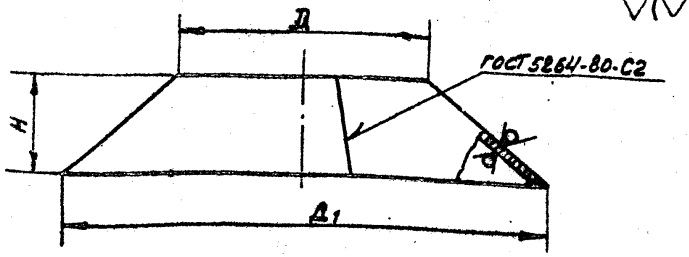

Обозначение	Размеры, мм			Масса, кг
	Д	Д1	Н	
А146443.001	59	114	47	0,09
-01	78	152	67	0,18
-02	91	178	75	0,24
-03	110	216	92	0,35
-04	135	266	114	0,47
-05	161	318	136	0,70
-06	221	438	187	1,31
-07	275	546	235	2,19

Неуказанные предельные отклонения размеров: H14; h14

Изм.	Лист	N докум.	Подп.	Дата	А146443.001		
Разраб.	Шершнев				Конус	Лит.	Масса	Масштаб
Пров.	Крупник					И	См. табл.	—
Рук.гр.	Крупник					Лист	Листов 1	
Гл.спец.	Вайнберг				Лист 53.0 ГОСТ 18903-74 4-IV ВСт3 ГОСТ 16523-70	Госстрой СССР Сантехпроект г. Москва	
Н.контр.	Рудницкая						
Утв.	Спивак						

Копировал: Формат А4

111

А146443.002

50 (√)

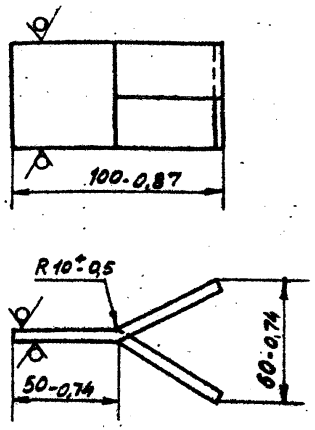

Изм.	Лист	N докум.	Подп.	Дата	А146443.002		
Разраб.	Шершнев				Лапа	Лит.	Масса	Масштаб
Пров.	Крупник					И	0,15	1:2
Рук.гр.	Крупник					Лист	Листов 1	
Гл.спец.	Вайнберг				Полоса 5×50-Б-ГОСТ 103-76 В Ст3-7-ГОСТ 535-79	Госстрой СССР Сантехпроект г. Москва	
Н.контр.	Рудницкая						
Утв.	Спивак						

Копировал: Формат А4

Инв.N подл. | Подп. и дата | Взам. инв.N | Инв.N дубл. | Подп. и дата

ООО "Изополимет Плюс" - https://izopolimet.by

А146429.001

50 (√)

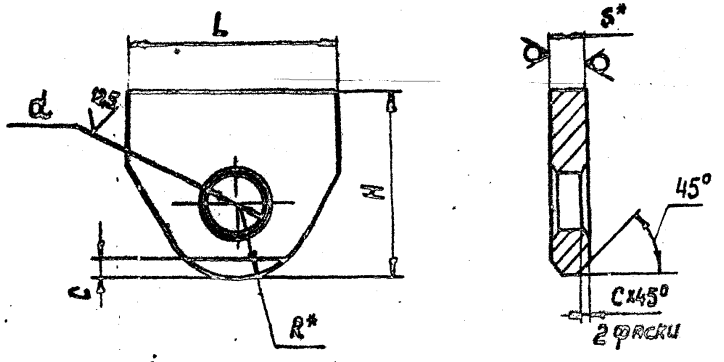

Обозначение	Размеры, мм						Материал	Масса, кг
	H	L	R*	α	C	S*		
А146429.001	45	50	18	14	2	8	Лист Б8,0 ГОСТ 19903-74 / ВСт3 ГОСТ 14637-79	0,1
-01	65	70	25	18	3	12	Лист Б12,0 ГОСТ 19903-74 / ВСт3 ГОСТ 14637-79	0,3

1. * Размеры для справок
2. H14; h14; ± t2/8

[redacted]	Разраб.	Крупник		17.06
	Пров.	Крупник		17.06
	Н. контр.			
	Утв.			17.06
Стр.	Слиевак			17.06

А146429.001

Проушина

Лит.	Масса	Масштаб
И	см. табл	—

Лист | Листов 1

см. табл

ГОССТРОЙ СССР САНТЕХПРОЕКТ г. МОСКВА

Серия 3.900-9 Выпуск 4

Инв. № подл. | Подп. и дата | Взам. инв. № | Инв. № дубл. | Подп. и дата

Копировал | Формат А4

Госстрой СССР
Тбилисский филиал
ЦИТП
Типовой проект (серия)
№ 3-900-9 10
Заказ N: 201
Цена 4 руб. 33 коп.
Тираж 3200
Дата "21" I 1984 г.