ГОСУДАРСТВЕННЫЙ КОМИТЕТ СССР ПО ДЕЛАМ СТРОИТЕЛЬСТВА
ГОССТРОЙ СССР

ТИПОВАЯ ДОКУМЕНТАЦИЯ НА КОНСТРУКЦИИ, ИЗДЕЛИЯ
И УЗЛЫ ЗДАНИЙ И СООРУЖЕНИЙ

СЕРИЯ 3.900-9

# ОПОРНЫЕ КОНСТРУКЦИИ И СРЕДСТВА КРЕПЛЕНИЯ СТАЛЬНЫХ ТРУБОПРОВОДОВ ВНУТРЕННИХ САНИТАРНО-ТЕХНИЧЕСКИХ СИСТЕМ

ВЫПУСК 3

ОПОРНЫЕ КОНСТРУКЦИИ И СРЕДСТВА КРЕПЛЕНИЯ ТРУБОПРОВОДОВ К МЕТАЛЛИЧЕСКИМ КОЛОННАМ

РАБОЧИЕ ЧЕРТЕЖИ

21632-04
5-02

ГОСУДАРСТВЕННЫЙ КОМИТЕТ СССР ПО ДЕЛАМ СТРОИТЕЛЬСТВА
/ГОССТРОЙ СССР/

ТИПОВАЯ ДОКУМЕНТАЦИЯ НА КОНСТРУКЦИИ ИЗДЕЛИЯ
И УЗЛЫ ЗДАНИЙ И СООРУЖЕНИЙ

СЕРИЯ 3.900-9

# ОПОРНЫЕ КОНСТРУКЦИИ И СРЕДСТВА КРЕПЛЕНИЯ СТАЛЬНЫХ ТРУБОПРОВОДОВ ВНУТРЕННИХ САНИТАРНО-ТЕХНИЧЕСКИХ СИСТЕМ

ВЫПУСК 3

ОПОРНЫЕ КОНСТРУКЦИИ И СРЕДСТВА КРЕПЛЕНИЯ ТРУБОПРОВОДОВ К МЕТАЛЛИЧЕСКИМ КОЛОННАМ

РАБОЧИЕ ЧЕРТЕЖИ

РАЗРАБОТАНЫ
ГПИ САНТЕХПРОЕКТ
ГОССТРОЯ СССР

ГЛАВНЫЙ ИНЖЕНЕР ИНСТИТУТА ШИЛЛЕР Ю.И.

ГЛАВНЫЙ ИНЖЕНЕР ПРОЕКТА СПИВАК В.А.

УТВЕРЖДЕНЫ
ГЛАВСТРОЙПРОЕКТОМ ГОССТРОЯ СССР
ПРОТОКОЛ № 43 ОТ 11 июля 1986г.
ВВЕДЕНЫ В ДЕЙСТВИЕ
ГПИ САНТЕХПРОЕКТ
ПРИКАЗ № 128 ОТ 18 августа 1986г.

ООО "Изополимет Плюс" - https://izopolimet.by

# Содержание


| Обозначение | Наименование | Стр. |
|---|---|---|
| | Содержание | 2....4 |
| А14Б381.000 | Опора подвижная | 5 |
| А14Б381.000СБ | Опора подвижная | 6 |
| А14Б381.010 | Кронштейн | 7 |
| А14Б381.010СБ | Кронштейн | 8 |
| А14Б381.001<br>А14Б381.002 | Хомут<br>Подушка | 9 |
| А14Б391.001<br>А14Б381.005 | Уголок<br>Косынка | 10 |
| А14Б382.000 | Опора подвижная | 11 |
| А14Б382.000СБ | Опора подвижная | 12 |
| А14Б383.000 | Опора подвижная | 13 |
| А14Б383.000СБ | Опора подвижная | 14 |
| А14Б383.010СБ<br>А14Б383.010 | Кронштейн<br>Кронштейн | 15 |
| А14Б383.002 | Швеллер | 16 |
| А14Б384.000 | Опора подвижная | 17 |
| А14Б384.000СБ | Опора подвижная | 18 |
| А14Б385.000 | Опора подвижная | 19 |
| А14Б385.000СБ | Опора подвижная | 20 |
| А14Б386.000 | Опора подвижная | 21 |
| А14Б386.000СБ | Опора подвижная | 22 |
| А14Б386.010СБ<br>А14Б386.010 | Кронштейн<br>Кронштейн | 23 |
| А14Б381.006 | Уголок | 24 |
| А14Б387.000 | Опора подвижная двухрядная | 25 |
| А14Б387.000СБ | Опора подвижная двухрядная | 26 |
| А14Б388.000 | Опора подвижная двухрядная | 27 |
| А14Б388.000СБ | Опора подвижная двухрядная | 28 |
| А14Б389.000 | Опора подвижная двухрядная | 29 |
| А14Б389.000СБ | Опора подвижная двухрядная | 30 |
| А14Б389.010СБ<br>А14Б389.010 | Кронштейн<br>Кронштейн | 31 |
| А14Б390.000 | Опора подвижная двухрядная | 32,33 |
| А14Б390.000СБ | Опора подвижная двухрядная | 34 |
| А14Б390.010 | Кронштейн | 35 |
| А14Б390.010СБ | Кронштейн | 36 |
| А14Б391.000 | Опора подвижная двухрядная | 37 |
| А14Б391.000СБ | Опора подвижная двухрядная | 38 |
| А14Б392.000 | Опора подвижная двухрядная | 39 |
| А14Б392.000СБ | Опора подвижная двухрядная | 40 |
| А14Б392.010 | Подвеска | 41 |
| А14Б392.010СБ | Подвеска | 42 |
| А14Б392.020 | Кронштейн | 43 |
| А14Б392.020СБ | Кронштейн | 44 |
| А14Б392.006<br>А14Б392.004 | Косынка<br>Полухомут | 45 |
| А14Б392.002<br>А14Б392.003 | Ушко<br>Серьга | 46 |
| А14Б392.001 | Тяга | 47 |
| А14Б393.000 | Опора подвижная двухрядная | 48,49 |


ООО "Изополимет Плюс" - https://izopolimet.by

| Обозначение | Наименование | Стр |
|---|---|---|
| А14Б393.000СБ | Опора подвижная двухрядная | 50 |
| А14Б393.010СБ<br>А14Б393.010 | Кронштейн<br>Кронштейн | 51 |
| А14Б394.000 | Опора подвижная трехрядная | 52 |
| А14Б394.000СБ | Опора подвижная трехрядная | 53 |
| А14Б395.000 | Опора подвижная трехрядная | 54 |
| А14Б395.000СБ | Опора подвижная трехрядная | 55 |
| А14Б395.010СБ<br>А14Б395.010 | Кронштейн<br>Кронштейн | 56 |
| А14Б396.000 | Опора подвижная трехрядная | 57, 58 |
| А14Б396.000СБ | Опора подвижная трехрядная | 59 |
| А14Б396.010 | Кронштейн | 60, 61 |
| А14Б385.001 | Уголок | 61 |
| А14Б396.010СБ | Кронштейн | 62 |
| А14Б397.000 | Опора подвижная трехрядная | 63 |
| А14Б397.000СБ | Опора подвижная трехрядная | 64 |
| А14Б397.010 | Кронштейн | 65 |
| А14Б397.010СБ | Кронштейн | 66 |
| А14Б398.000 | Опора подвижная трехрядная | 67 |
| А14Б398.000СБ | Опора подвижная трехрядная | 68 |
| А14Б398.010СБ<br>А14Б398.010 | Кронштейн<br>Кронштейн | 69 |
| А14Б399.000 | Опора подвижная трехрядная | 70...72 |
| А14Б389.001 | Косынка | 72 |
| А14Б399.000СБ | Опора подвижная трехрядная | 73 |

| Обозначение | Наименование | Стр. |
|---|---|---|
| А14Б399.010СБ | Кронштейн | 74 |
| А14Б399.010 | Кронштейн | 74, 75 |
| А14Б400.000 | Опора подвижная | 76 |
| А14Б400.000СБ | Опора подвижная | 77 |
| А14Б400.010<br>А14Б400.002 | Опора<br>Ребро | 78, 79 |
| А14Б400.010СБ | Опора | 80 |
| А14Б400.020<br>А14Б400.003 | Кронштейн<br>Косынка | 81 |
| А14Б400.004<br>А14Б400.020СБ | Уголок<br>Кронштейн | 82 |
| А14Б400.001 | Корпус | 83 |
| А14Б401.000 | Опора подвижная | 84 |
| А14Б401.000СБ | Опора подвижная | 85 |
| А14Б401.010<br>А14Б401.002 | Кронштейн<br>Косынка | 86 |
| А14Б401.003<br>А14Б401.010СБ | Швеллер<br>Кронштейн | 87 |
| А14Б402.000 | Опора подвижная | 88 |
| А14Б402.000СБ | Опора подвижная | 89 |
| А14Б403.000 | Опора подвижная | 90 |
| А14Б403.000СБ | Опора подвижная | 91 |
| А14Б403.010<br>А14Б403.002 | Кронштейн<br>Швеллер | 92 |


ООО "Изополимет Плюс" - https://izopolimet.by

| Обозначение | Наименование | Стр. |
|---|---|---|
| А14Б403.001<br>А14Б403.010СБ | Косынка<br>Кронштейн | 93 |
| А14Б404.000 | Опора подвижная двухрядная | 94 |
| А14Б404.000СБ | Опора подвижная двухрядная | 95 |
| А14Б404.010<br>А14Б402.001 | Кронштейн<br>Уголок | 96 |
| А14Б404.003<br>А14Б404.010СБ | Швеллер<br>Кронштейн | 97 |
| А14Б405.000 | Опора подвижная двухрядная | 98,99 |
| А14Б405.000СБ | Опора подвижная двухрядная | 100,101 |
| А14Б405.010<br>А14Б406.001 | Кронштейн<br>Швеллер | 102,103 |
| А14Б405.003<br>А14Б405.010СБ | Швеллер<br>Кронштейн | 104 |
| А14Б406.000 | Опора подвижная двухрядная | 105 |
| А14Б406.000СБ | Опора подвижная двухрядная | 106 |
| А14Б406.010<br>А14Б406.010СБ | Кронштейн<br>Кронштейн | 107 |
| А14Б407.000<br>А14Б408.001 | Опора подвижная двухрядная<br>Швеллер | 108...110 |
| А14Б407.000СБ | Опора подвижная двухрядная | 111,112 |
| А14Б407.010 | Кронштейн | 113 |

| Обозначение | Наименование | Стр. |
|---|---|---|
| А14Б407.002<br>А14Б407.010СБ | Швеллер<br>Кронштейн | 114 |
| А14Б408.000 | Опора подвижная трехрядная | 115 |
| А14Б408.000СБ | Опора подвижная трехрядная | 116 |
| А14Б408.010СБ<br>А14Б408.010 | Кронштейн<br>Кронштейн | 117 |
| А14Б409.000 | Опора подвижная трехрядная | 118,119 |
| А14Б409.000СБ | Опора подвижная трехрядная | 120 |
| А14Б409.010 | Кронштейн | 121 |
| А14Б409.001<br>А14Б409.010СБ | Швеллер<br>Кронштейн | 122 |
| А14Б410.000 | Опора подвижная трехрядная | 123 |
| А14Б410.000СБ | Опоры подвижная трехрядная | 124 |
| А14Б410.010<br>А14Б410.010СБ | Кронштейн<br>Кронштейн | 125 |
| А14Б411.000 | Опора подвижная трехрядная | 126,127 |
| А14Б411.000СБ | Опора подвижная трехрядная | 128 |
| А14Б411.001<br>А14Б411.010 | Швеллер<br>Кронштейн | 129 |
| А14Б410.001<br>А14Б411.010СБ | Швеллер<br>Кронштейн | 130 |


ООО "Изополимет Плюс" - https://izopolimet.by

| N подл. | Подп. и дата | Взам. инв N | Инв. N дубл. | Подп. и дата |
|---|---|---|---|---|
| | | | | |

Серия 3.900-9 Выпуск 3

| Поз. | Обозначение | Наименование | Кол. на исполн. А14Б381.000- | | | | | Примечание |
|---|---|---|---|---|---|---|---|---|
| | | | - | 01 | 02 | 03 | 04 | |
| | | Документация | | | | | | |
| | А14Б381.000 СБ | Сборочный чертеж | X | X | X | X | X | |
| | | Сборочные единицы | | | | | | |
| 1 | А14Б381.010 | Кронштейн | 1 | | | | | |
| | -01 | Кронштейн | | 1 | | | | |
| | -02 | Кронштейн | | | 1 | | | |

Лит. | Шифр

| Изм. | Лист | N докум. | Подп. | Дата | А14Б381.000 | | |
|---|---|---|---|---|---|---|---|
| Разраб. | | Шершакова | | | Опора подвижная | Лит. | Лист | Листов |
| Пров. | | Крупник | | VI-86 | | Н | 1 | 2 |
| Рук. гр. | | Крупник | | | | Госстрой СССР Сантехпроект г. Москва | | |
| Н. конт. | | Рудинская | | VI.86 | | | | |
| Утв. | | Сливак | | | | | | |

Копировал: Денисова Формат

| N подл. | Подп. и дата | Взам. инв N | Инв. N дубл. | Подп. и дата |
|---|---|---|---|---|
| | | | | |

| Поз. | Обозначение | Наименование | Кол. на исполн. А14Б381.000- | | | | | Примечание |
|---|---|---|---|---|---|---|---|---|
| | | | - | 01 | 02 | 03 | 04 | |
| 1 | А14Б381.010-03 | Кронштейн | | | | 1 | | |
| | -04 | Кронштейн | | | | | 1 | |
| | | Детали | | | | | | |
| 2 | А14Б381.001 | Хомут | 1 | | | | | |
| | -01 | Хомут | | 1 | | | | |
| | -02 | Хомут | | | 1 | | | |
| | -03 | Хомут | | | | 1 | | |
| | -04 | Хомут | | | | | 1 | |
| 3 | А14Б381.002 | Подушка | 1 | | | | | |
| | -01 | Подушка | | 1 | | | | |
| | -02 | Подушка | | | 1 | | | |
| | -03 | Подушка | | | | 1 | | |
| | -04 | Подушка | | | | | 1 | |
| | | Стандартные изделия | | | | | | |
| 4 | | Гайка М10.4 ГОСТ 5915-70 | 4 | | | | | |
| | | Гайка М12.4 ГОСТ 5915-70 | | 4 | 4 | 4 | | |
| | | Гайка М16.4 ГОСТ 5915-70 | | | | | 4 | |

| Изм. | Лист | N докум. | Подп. | Дата | А14Б381.000 | Л. |
|---|---|---|---|---|---|---|

Копировал: Денисова Формат А

А14 6381.000СБ

Серия 3.900-9 выпуск 3

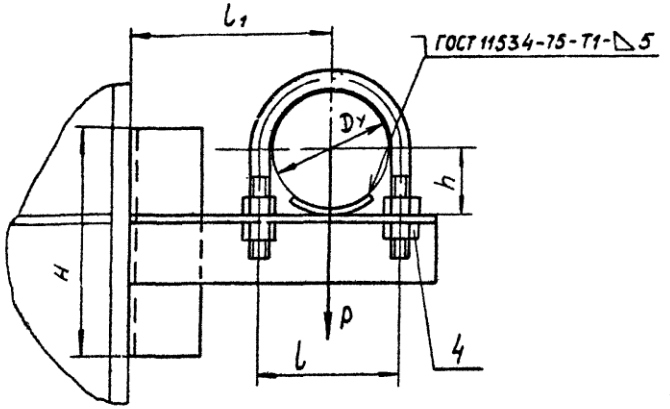


| Обозначение | Условный проход Dy, мм | Допускаемые нагрузки, кгс: вертикальн. P | горизонтальн. Q | Размеры, мм: L | L1 | H | h | Масса, кг |
|---|---|---|---|---|---|---|---|---|
| А14 6381.000 | 50 | 40 | 12 | 70 | 100 | 108 | 32 | 0,94 |
| -01 | 65 | 56 | 17 | 90 | 120 | | 41 | 1,13 |
| -02 | 80 | 72 | 22 | 106 | 130 | 150 | 48 | 1,92 |
| -03 | 100 | 120 | 36 | 122 | 140 | | 57 | 2,04 |
| -04 | 125 | 175 | 52 | 150 | 155 | 225 | 70 | 4,10 |

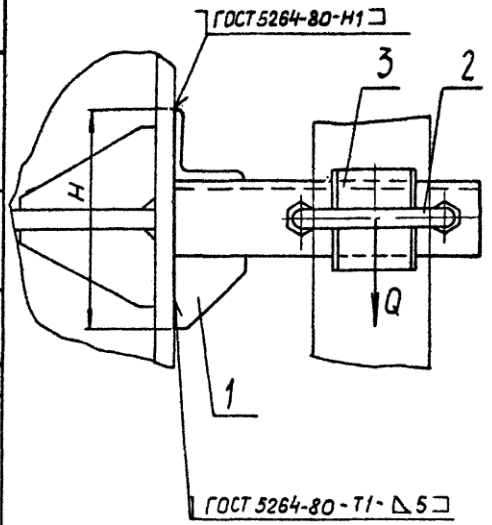


Размеры для справок.

| Изм. | Лист | № докум. | Подп. | Дата | А14 6381.000СБ | | | |
|---|---|---|---|---|---|---|---|---|
| Разраб. | | Шершакова | | IX-85 | Опора подвижная. | Лит. | Масса | Масшт. |
| Провер. | | Крупник | | III-86 | | И | см. табл. | — |
| Рук.гр. | | Крупник | | | | Лист | Листов 1 | |
| Гл.спец. | | Вайнберг | | | | Госстрой СССР Сантехпроект г. Москва | | |
| Н.контр. | | Рубинская | | VI-86 г. | | | | |
| Утв. | | Сливак | | 06.86 | | | | |

Копировал: Формат А3

Инв. № подл. | Подп. и дата | Взам. инв. № | Инв. № дубл. | Подп. и дата

| N подл. | Подп. и дата | Взам. инв. N | Инв. N дубл. | Подп. и дата |
|---|---|---|---|---|
| | | | | |

Серия 3.900-9 Выпуск 3

| Поз. | Обозначение | Наименование | Кол. на исполн. А14Б381.010- | | | | | Примечание |
|---|---|---|---|---|---|---|---|---|
| | | | - | 01 | 02 | 03 | 04 | |
| | | **Документация** | | | | | | |
| | А14Б381.010 СБ | Сборочный чертеж | X | X | X | X | X | |
| | | **Детали** | | | | | | |
| 1 | А14Б381.005 | Косынка | 1 | 1 | 1 | 1 | | |
| | -01 | Косынка | | | | | 1 | |
| 2 | А14Б381.006 | Уголок | 1 | 1 | | | | |
| | -01 | Уголок | | | 1 | 1 | | |
| | -02 | Уголок | | | | | 1 | |
| 3 | -03 | Уголок | 1 | | | | | |
| | -04 | Уголок | | 1 | | | | |

| Изм. | Лист | N докум. | Подп. | Дата | А14Б381.010 | | | |
|---|---|---|---|---|---|---|---|---|
| Разраб. | | Шершякова | | | Кронштейн | Лит. | Лист | Листов |
| Пров. | | Крупник | | VII-86 | | Н | 1 | 2 |
| Рук. гр. | | Крупник | | | | Госстрой ССС | | |
| Н. конт. | | Рувинская | | VII 86 | | Сантехпроек | | |
| Утв. | | Спивак | | | | г. Москва | | |

Копировал: Денисова Формат А4

| N подл. | Подп. и дата | Взам. инв. N | Инв. N дубл. | Подп. и дата |
|---|---|---|---|---|
| | | | | |

| Поз. | Обозначение | Наименование | Кол. на исполн. А14Б381.010- | | | | | Примечание |
|---|---|---|---|---|---|---|---|---|
| | | | - | 01 | 02 | 03 | 04 | |
| 3 | А14Б381.006-05 | Уголок | | | 1 | | | |
| | -06 | Уголок | | | | 1 | | |
| | -07 | Уголок | | | | | 1 | |

| Изм. | Лист | N докум. | Подп. | Дата | А14Б381.010 |
|---|---|---|---|---|---|

Копировал: Денисова Формат А4

Серия 3.900-9 Выпуск 3

А14Б381.010 СБ

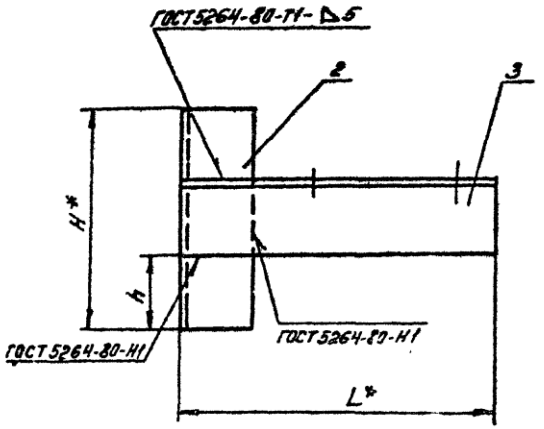


| Обозначение | Размеры, мм | | | | | | Масса, кг |
|---|---|---|---|---|---|---|---|
| | L* | L | L1 | H | h | d | |
| А14Б381.010 | 160 | 70 | 65 | 122 | 36 | 12 | 0,61 |
| -01 | 190 | 90 | 75 | | | 14 | 0,68 |
| -02 | 210 | 106 | 77 | 150 | 50 | | 1,40 |
| -03 | 225 | 122 | 79 | | | | 1,48 |
| -04 | 260 | 150 | 80 | 225 | 75 | 18 | 2,89 |

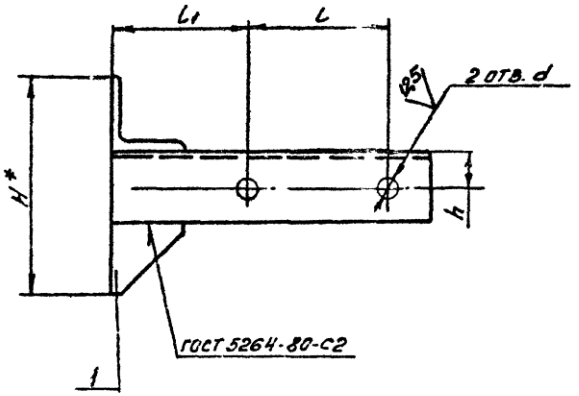


1.* Размеры для справок.

2. $H14; \pm \frac{t_2}{2}$.

| | | | | | | | | |
|---|---|---|---|---|---|---|---|---|
| Изм. | Лист | N докум. | Подп. | Дата | А14Б381.010 СБ | | | |
| Разраб. | | Шершакова | | | Кронштейн | Лит. | Масса | Масштаб |
| Пров. | | Крупник | | | | Н | см. табл. | — |
| Рук. гр. | | Крупник | | 11-86 | | Лист | Листов 1 | |
| Гл. спец. | | Л. Жнберг | | 11-86 | | Госстрой СССР Сантехпроект г. Москва | | |
| Н. конт. | | Рубинская | | 11.86 | | | | |
| Утв. | | Спивак | | 11.86 | | | | |

Копировал Денисова

Формат А3

Инв. N подл. | Подп. и дата | Взам. инв. N | Инв. N дубл. | Подп. и дата

Серия 3.900-9 выпуск 3

А14Б381.001

3,2 V(√)

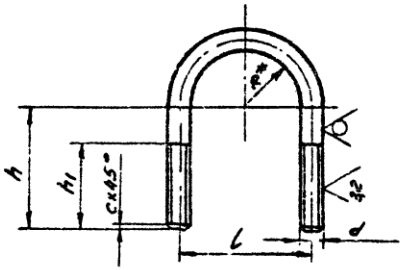


| Обозначение | Размеры, мм | | | | | | Материал | Масса, кг |
|---|---|---|---|---|---|---|---|---|
| | l | h | h1 | R* | d | c | | |
| А14Б381.001 | 70 | 50 | 40 | 29 | М10 8g | 2 | Круг 10-В-ГОСТ2590-71 / ВСт3-I ГОСТ535-79 | 0,092 |
| -01 | 90 | 65 | 50 | 38 | М12 8g | | Круг 12-В-ГОСТ2590-71 / ВСт3-I ГОСТ535-79 | 0,17 |
| -02 | 106 | 70 | | 45 | | | | 0,19 |
| -03 | 122 | 95 | | 54 | | | | 0,23 |
| -04 | 150 | 100 | 58 | 67 | М16 8g | 5 | Круг 16-В-ГОСТ2590-71 / ВСт3-I ГОСТ535-79 | 0,41 |
| -05 | 180 | 110 | | 80 | | | | 0,48 |
| -06 | 242 | 150 | 76 | 110 | М20 8g | | Круг 20-В-ГОСТ2590-71 / ВСт3-I ГОСТ535-79 | 1,13 |
| -07 | 298 | 175 | | 137 | | | | 1,27 |

1.* Размер для справок

2. $\pm\frac{t2}{2}$.

| Изм. | Лист | N докум. | Подп. | Дата |
|---|---|---|---|---|
| Разраб. | Шершакова | | | |
| Пров. | Крупник | | | VI-86 |
| Рук. гр. | Крупник | | | |
| Гл. спец. | Вайнберг | | | |
| Н. конт. | Рувинская | | | VI.86 |
| Утв. | Спивак | | | 06.86 |

А14Б381.001

Хомут

Лит. | Масса см. табл. | Масштаб —

Лист | Листов 1

см. табл.

Госстрой СССР САНТЕХПРОЕКТ г. Москва

Копирова. Денисова

Формат А4

Инв. N подл. | Подп. и дата | Взам. инв. N | Инв. N дубл. | Подп. и дата

А14Б381.002

50 V(√)

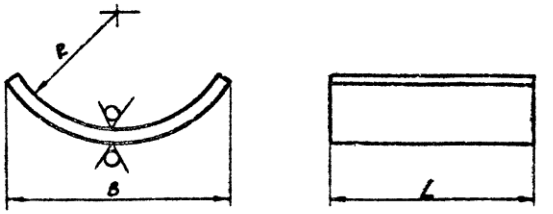


| Обозначение | Размеры, мм | | | Масса, кг |
|---|---|---|---|---|
| | R | B | L | |
| А14Б381.002 | 29 | 50 | 50-1,9 | 0,0604 |
| -01 | 38 | | | 0,0580 |
| -02 | 45 | | 100-2,2 | 0,1140 |
| -03 | 54 | | | 0,1180 |
| -04 | 67 | 100 | 150-2,5 | 0,3760 |
| -05 | 80 | | | 0,3600 |
| -06 | 110 | | 200-2,9 | 0,4700 |
| -07 | 137 | 200 | | 1,0200 |

Неуказанные предельные отклонения размеров h14; $\pm\frac{t2}{2}$

| Изм. | Лист | N докум. | Подп. | Дата |
|---|---|---|---|---|
| Разраб. | Шершакова | | | |
| Пров. | Крупник | | | VI-86 |
| Рук. гр. | Крупник | | | |
| Гл. спец. | Вайнберг | | | |
| Н. конт. | Рувинская | | | VI.86 |
| Утв. | Спивак | | | 06.86 |

А14Б381.002

Подушка

Лит. И | Масса см. табл. | Масштаб —

Лист | Листов 1

Лист Б3,0 ГОСТ 19903-74 / 4-IV ВСт3 ГОСТ 16523-70

Госстрой СССР САНТЕХПРОЕКТ г. Москва

Копировал: Денисова

Формат А4

Инв. N подл. | Подп. и дата | Взам. инв. N | Инв. N дубл. | Подп. и дата

Серия 5.900-3 выпуск 8

А14Б391.001

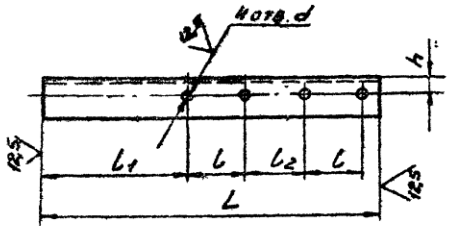


| Обозначение | Размеры, мм | | | | | | Материал | Масса, кг |
|---|---|---|---|---|---|---|---|---|
| | L | l | $l_1$ | $l_2$ | h | d | | |
| А14Б391.006 | 440 | 70 | 175 | 70 | 25 | 12 | Уголок $\frac{45\times45\times4\text{-Б-ГОСТ 8509-72}}{\text{ВСт3-I-ГОСТ 535-79}}$ | 1,12 |
| -01 | 480 | 90 | 200 | | 30 | 14 | Уголок $\frac{50\times50\times5\text{-Б-ГОСТ 8509-72}}{\text{ВСт3-I-ГОСТ 535-79}}$ | 1,81 |
| -02 | 510 | 106 | 207 | 69 | 35 | | Уголок $\frac{63\times63\times5\text{-Б-ГОСТ 8509-72}}{\text{ВСт3-I-ГОСТ 535-79}}$ | 2,45 |

Неуказанные предельные отклонения размеров $H14$; $h14$; $\pm\frac{IT}{2}$

| | | | | | | | | | |
|---|---|---|---|---|---|---|---|---|---|
| Изм. | Лист | N докум. | Подп. | Дата | А14Б381.001 | | | | |
| Разраб. | | Шершакова | | | Уголок | Лит. | Масса | Масштаб | |
| Пров. | | Крупник | | VI-86 | | Н | см. таб. | — | |
| Рук. гр. | | Крупник | | | | Лист | Листов 1 | | |
| Гл. спец. | | Вайнберг | | | см. таб. | Госстрой СССР САНТЕХПРОЕКТ г. Москва | | | |
| Н. контр. | | Рувинская | | VI-86 | | | | | |
| Утв. | | Спивак | | 06.86 | | | | | |

Копировал: Денисова Формат А4

Взам. инв. N | Подп. и дата | Инв. N подл.

А14Б381.005

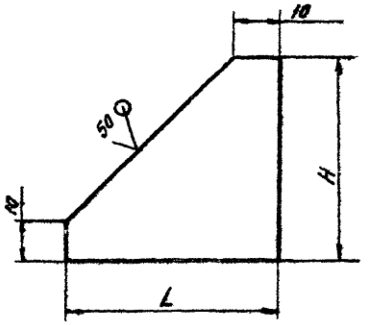


| Обозначение | Размеры, мм | | Материал | Масса, кг |
|---|---|---|---|---|
| | L | H | | |
| А14Б381.005 | 50 | 50 | Лист $\frac{Б5,0\ ГОСТ\ 19903-74}{ВСт3\ ГОСТ\ 14637-79}$ | 0,05 |
| -01 | 75 | 75 | | 0,11 |
| -02 | 60 | 40 | Лист $\frac{Б8,0\ ГОСТ\ 19903-74}{ВСт3\ ГОСТ\ 14637-79}$ | 0,14 |
| -03 | 75 | 50 | | 0,16 |
| -04 | 90 | 60 | Лист $\frac{Б10,0\ ГОСТ\ 19903-74}{ВСт3\ ГОСТ\ 14637-79}$ | 0,28 |
| -05 | 120 | 80 | Лист $\frac{Б12,0\ ГОСТ\ 19903-74}{ВСт3\ ГОСТ\ 14637-79}$ | 0,55 |

Неуказанные предельные отклонения размеров $h14$

| | | | | | | | | | |
|---|---|---|---|---|---|---|---|---|---|
| Изм. | Лист | N докум. | Подп. | Дата | А14Б381.005 | | | | |
| Разраб. | | Шершакова | | | Косынка | Лит. | Масса | Масштаб | |
| Пров. | | Крупник | | VI-86 | | Н | см. таб. | — | |
| Рук. гр. | | Крупник | | | | Лист | Листов 1 | | |
| Гл. спец. | | Вайнберг | | | см. таб. | Госстрой СССР САНТЕХПРОЕКТ г. Москва | | | |
| Н. конт. | | Рувинская | | VI-86 | | | | | |
| Утв. | | Спивак | | 06.86 | | | | | |

Копировал: Денисова Формат А4

| Инв. N подл. | Подп. и дата | Взам. инв. N | Инв. N дубл. | Подп. и дата |
|---|---|---|---|---|
| | | | | |

Серия 3.900-9 Выпуск 3

| Поз. | Обозначение | Наименование | Кол. на исполн. А14Б382.000- | | | Примечание |
|---|---|---|---|---|---|---|
| | | | – | 01 | 02 | |
| | | **Документация** | | | | |
| | А14Б382.000 СБ | Сборочный чертеж | X | X | X | |
| | | **Прочие изделия** | | | | |
| 1 | | Кронштейн СТД 819 ТУ36-2366-81 | 1 | 1 | 1 | |

Лист

Шифр

| Изм. | Лист | N докум. | Подп. | Дата | А14Б382.000 | | |
|---|---|---|---|---|---|---|---|
| Разраб. | | Шершакова | | | Опора подвижная | Лит. И | Лист 1 |
| Пров. | | Крупчик | | VI-86 | | Госстрой СССР Сантехпроект г. Москва | |
| Рук. гр. | | Крупник | | | | | |
| Н. контр. | | Рувинская | | VI.86 | | | |
| Утв. | | Спивак | | VI.86 | | | |

Копировал

Формат А1

| Инв. N подл. | Подп. и дата | Взам. инв. N | Инв. N дубл. | Подп. и дата |
|---|---|---|---|---|
| | | | | |

| Позиция | Поз. | Обозначение | Наименование | Кол. на исполн. А14Б382.000- | | | Примечание |
|---|---|---|---|---|---|---|---|
| | | | | – | 01 | 02 | |
| | | | Хомуты ТУ36-2367-81 | | | | |
| | 2 | | СТД 805.00-05 | 1 | | | |
| | | | СТД 805.00-06 | | 1 | | |
| | | | СТД 805.00-07 | | | 1 | |
| | 3 | | Дюбель ДГС 4,5×27 ТУ-14-4-794-77 | 4 | 4 | 4 | |

| Изм. | Лист | N докум. | Подп. | Дата | А14Б382.000 |
|---|---|---|---|---|---|

А14Б382.000СБ

Серия 5.900-9 выпуск 3

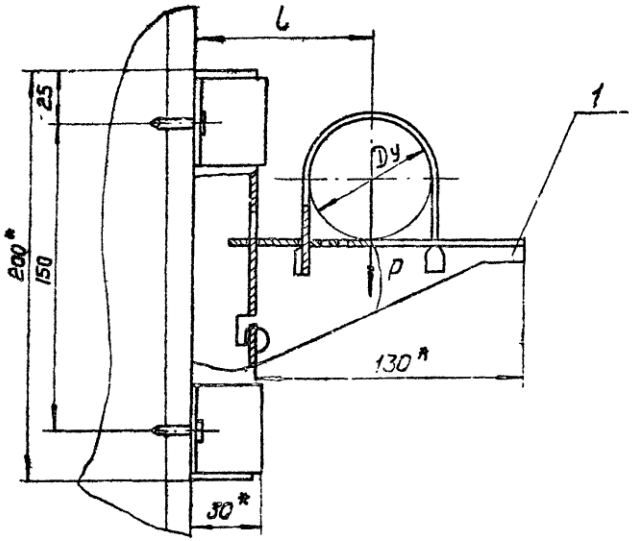


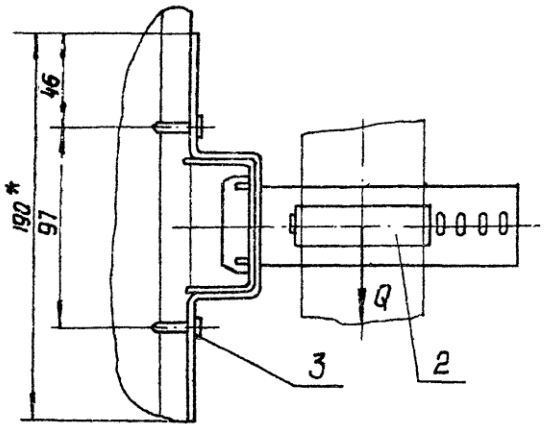


| Обозначение | Условный проход Dy, мм | Допускаемые нагрузки, кгс | | L, мм | Масса, кг |
|---|---|---|---|---|---|
| | | Вертикальн. P | Горизонтальн. Q | | |
| А14Б382.000 | 50 | 40 | 12 | 80 | 0,904 |
| -01 | 65 | 56 | 17 | 85 | 0,914 |
| -02 | 80 | 72 | 22 | 90 | 0,922 |

1. *Размеры для справок
2. $\pm \frac{t_2}{2}$
3. Крепление кронштейна произвести монтажным пистолетом ПЦ52-1 по ТУ 3-741-74.

| | | | | | | | |
|---|---|---|---|---|---|---|---|
| Изм. | Лист | N докум. | Подп. | Дата | А14Б382.000СБ | | |
| Разраб. | | Шерщякова | | | Опора подвижная | Лит. И | Масса см. табл. | Масштаб – |
| Пров. | | Крупник | | VI-86 | | Лист | Листов 1 |
| Рук. гр. | | Крупник | | | | Госстрой СССР Сантехпроект г. Москва | |
| Гл. спец. | | Зайнберг | | | | | |
| Н. контр. | | Рувинская | | VI 86г. | | | |
| Утв. | | Спивак | | 06-86 | | | |

Инв. N подл. | Подп. и дата | Взам. инв. N | Инв. N дубл. | Подп. и дата

Копировал

Формат А3

| N подл. | Подп. и дата | Взам. инв. N | Инв. N дубл. | Подп. и дата |
|---|---|---|---|---|
| | | | | |

Серия 3.900-9 Выпуск 3

| Поз. | Обозначение | Наименование | Кол. на исполн. А14Б383.000- | | | Примеча |
|---|---|---|---|---|---|---|
| | | | - | 01 | 02 | |
| | | Документация | | | | |
| | А14Б383.000 СБ | Сборочный чертеж | X | X | X | |
| | | Сборочные единицы | | | | |
| 1 | А14Б383.010 | Кронштейн | 1 | | | |
| | -01 | Кронштейн | | 1 | | |
| | -02 | Кронштейн | | | 1 | |

Лит.

Шифр

| Изм. | Лист | N докум. | Подп. | Дата | А14Б383.000 | | |
|---|---|---|---|---|---|---|---|
| Разраб. | Шершаков | | | | Опора подвижная | Лит. | Лист 1 |
| Пров. | Крупник | | | VII-86 | | Н. | |
| Рук. гр. | Крупник | | | | | Госстрой СССР Сантехпроект г. Москва | |
| Н. конт. | Рувинская | | | VII-86 | | | |
| Утв. | Сливак | | | 06.86 | | | |

Копировал: Денисова Формат А

| N подл. | Подп. и дата | Взам. инв. N | Инв. N дубл. | Подп. и дата |
|---|---|---|---|---|
| | | | | |

| Позиция | Поз. | Обозначение | Наименование | Кол. на исполн. А14Б383.000- | | | Примеч |
|---|---|---|---|---|---|---|---|
| | | | | - | 01 | 02 | |
| | | | Детали | | | | |
| | 2 | А14Б381.001-05 | Хомут | 1 | | | |
| | | -06 | Хомут | | 1 | | |
| | | -07 | Хомут | | | 1 | |
| | 3 | А14Б381.002-05 | Подушка | 1 | | | |
| | | -06 | Подушка | | 1 | | |
| | | -07 | Подушка | | | 1 | |
| | | | Стандартные изделия | | | | |
| | 4 | | Гайка М16.Н ГОСТ 5915-70 | 4 | | | |
| | | | Гайка М20 Н ГОСТ 5915-70 | | 4 | 4 | |
| | 5 | | Шайба 16.01 ГОСТ 10906-78 | 2 | | | |
| | | | Шайба 20.04 ГОСТ 10906-78 | | 2 | 2 | |

| Изм. | Лист | N докум. | Подп. | Дата | А14Б383.000 |
|---|---|---|---|---|---|

ООО "Изополимет Плюс" - https://izopolimet.by

А146383.000СБ

Серия 3.900-9 выпуск 3

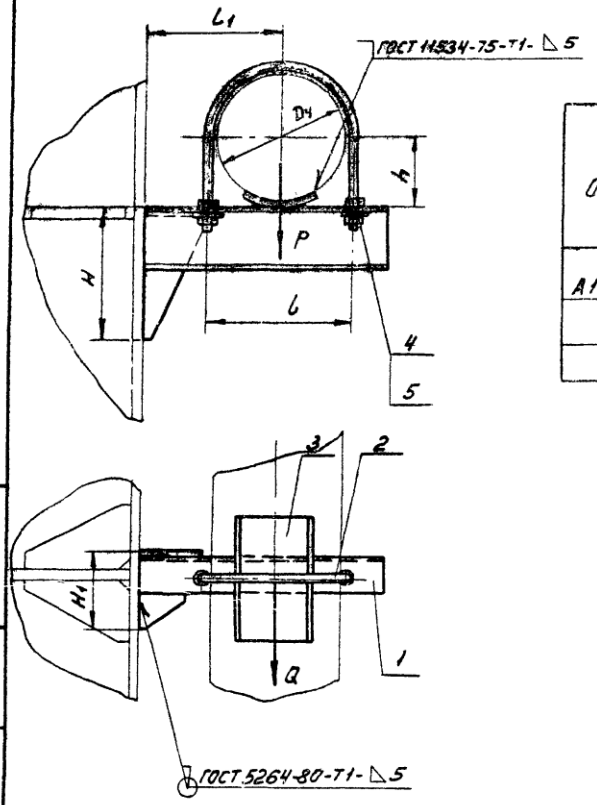


| Обозначение | Условный прохода Д.у, мм | Допускаемые нагрузки, кгс | | Размеры, мм | | | | | Масса, кг |
|---|---|---|---|---|---|---|---|---|---|
| | | вертикальн | горизонтальн | | | | | | |
| | | P | Q | L | L1 | H | H1 | h | |
| А146383.000 | 150 | 266 | 80 | 180 | 170 | 160 | 88 | 83 | 3,93 |
| -01 | 200 | 590 | 177 | 242 | 200 | 230 | 110 | 113 | 7.00 |
| -02 | 250 | 840 | 252 | 298 | 240 | 310 | 132 | 140 | 11,60 |

Размеры для справок.

| Изм. | Лист | N докум. | Подп. | Дата | А146383.000СБ | | | |
|---|---|---|---|---|---|---|---|---|
| Разраб | | Шершакова | | | Опора подвижная | Лит. | Масса | Масштаб |
| Пров | | Крупник | | VI-86 | | И | см. табл. | — |
| Рук гр | | Крупник | | | | Лист | Листов 1 | |
| Гл спец | | Вайнберг | | | | Госстрой СССР САНТЕХПРОЕКТ г. Москва | | |
| Н. конт. | | Рувинская | | VI 86г | | | | |
| Утв | | Спизяк | | 16.86 | | | | |

Копировал: Денисова Формат А3

Инв. N подл. | Подп. и дата | Взам. инв. N | Инв. N дубл. | Подп. и дата

Серия 3.900-9 выпуск 3

А14Б383.010СБ

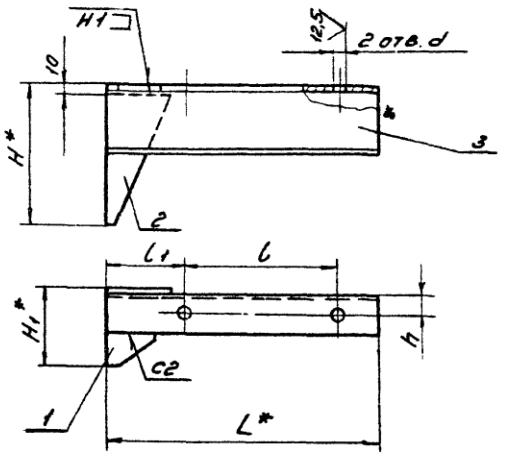


| Обозначение | Размеры, мм | | | | | | | Масса, кг |
|---|---|---|---|---|---|---|---|---|
| | L* | l | l1 | H* | H1* | h | d | |
| А14Б383.010 | 290 | 180 | 80 | 160 | 88 | 25 | 18 | 2,61 |
| -01 | 350 | 242 | 79 | 230 | 110 | 30 | 22 | 4,72 |
| -02 | 420 | 298 | 91 | 310 | 132 | 35 | | 7,80 |

1.* Размеры для справок.

2. H14: $\pm \frac{t_2}{2}$.

3. Сварные швы по ГОСТ 5264-80

| Изм. | Лист | N докум. | Подп. | Дата | А14Б383.010 СБ | | | |
|---|---|---|---|---|---|---|---|---|
| Разраб. | Шершакова | | | | Кронштейн | Лит. | Масса | Масштаб |
| Пров. | Крупник | | | VI-86 | | Н | см. табл. | — |
| Рук. гр. | Крупник | | | | | Лист | Листов 1 | |
| Гл. спец. | Вайнберг | | | | | Госстрой СССР Сантехпроект г. Москва | | |
| Н. конт. | Рудинская | | | VI.86г. | | | | |
| Утв. | Спивак | | | 06.86 | | | | |

Копировал: Денисова Формат А4

| Обозначение | Наименование | Кол. на исполн. А14Б383.010- | | | Примечание |
|---|---|---|---|---|---|
| | | - | 01 | 02 | |
| | Документация | | | | |
| А14Б383.010 СБ | Сборочный чертеж | + | + | + | |
| | Детали | | | | |
| А14Б381.005-03 | Косынка | 1 | | | |
| -04 | Косынка | | 1 | | |
| -05 | Косынка | | | 1 | |
| А14Б383.001 | Косынка | 1 | | | |
| -01 | Косынка | | 1 | | |
| -02 | Косынка | | | 1 | |
| А14Б383.002 | Швеллер | 1 | | | |
| -01 | Швеллер | | 1 | | |
| -02 | Швеллер | | | 1 | |

| Изм. | Лист | N докум. | Подп. | Дата | А14Б383.010 | | | |
|---|---|---|---|---|---|---|---|---|
| Разраб. | Шершакова | | | | Кронштейн | Лит. | Лист | Листов |
| Пров. | Крупник | | | VI-86 | | Н | 1 | 1 |
| Рук. гр. | Крупник | | | | | Госстрой СССР Сантехпроект г. Москва | | |
| Н. конт. | Рудинская | | | VI.86г. | | | | |
| Утв. | Спивак | | | 06.86 | | | | |

Копировал: Денисова Формат А4

15

А146383 002

Серия 3.900-9 выпуск 3

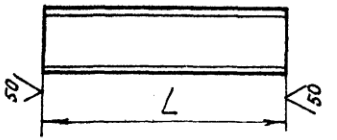


| Обозначение | L, мм | Материал | Масса кг |
|---|---|---|---|
| А146383002 | 290 | Швеллер 8-ГОСТ 8240-72 / ВСт3-I-ГОСТ 535-79 | 2,04 |
| -01 | 350 | Швеллер 12-ГОСТ 8240-72 / ВСт3-I-ГОСТ 535-79 | 3,64 |
| -02 | 420 | Швеллер 14а-ГОСТ 8240-72 / ВСт3-I-ГОСТ 535-79 | 5,58 |
| -03 | 565 | Швеллер 8-ГОСТ 8240-72 / ВСт3-I-ГОСТ 535-79 | 4,00 |
| -04 | 670 | Швеллер 12-ГОСТ 8240-72 / ВСт3-I-ГОСТ 535-79 | 7,00 |
| -05 | 810 | Швеллер 14а-ГОСТ 8240-72 / ВСт3-I-ГОСТ 535-79 | 10,80 |
| -06 | 450 | Швеллер 8-ГОСТ 8240-72 / ВСт3-I-ГОСТ 8240-7[illegible] | 3,17 |
| -07 | 480 | Швеллер 10-ГОСТ 8240-72 / ВСт3-I-ГОСТ 535-79 | 4,15 |
| -08 | 540 | Швеллер 14-ГОСТ 8240-72 / ВСт3-I-ГОСТ 535-79 | 6,64 |
| -09 | 615 | Швеллер 16а-ГОСТ 8240-72 / ВСт3-I-ГОСТ 535-7[illegible] | 9,40 |
| -10 | 420 | Швеллер 8-ГОСТ 8240-72 / ВСт3-I-ГОСТ 535-79 | 2,96 |
| -11 | 515 | Швеллер 12-ГОСТ 8240-72 / ВСт3-I-ГОСТ 535-79 | 5,35 |
| -12 | 575 | Швеллер 14а-ГОСТ 8240-72 / ВСт3-I-ГОСТ 535-79 | 7,64 |
| -13 | 485 | Швеллер 10-ГОСТ 8240-72 / ВСт3-I-ГОСТ 535-79 | 4,16 |
| -14 | 600 | Швеллер 16а-ГОСТ 8240-72 / ВСт3-I-ГОСТ 535-79 | 9,18 |
| -15 | 560 | Швеллер 14-ГОСТ 8240-72 / ВСт3-I-ГОСТ 535-79 | 6,90 |
| -16 | 680 | Швеллер 8-ГОСТ 8240-72 / ВСт3-I-ГОСТ 535-79 | 4,80 |
| -17 | 740 | Швеллер 10-ГОСТ 8240-72 / ВСт3-I-ГОСТ 535-79 | 6,35 |
| -18 | 840 | Швеллер 14-ГОСТ 8240-72 / ВСт3-I-ГОСТ 535-79 | 10,33 |
| -19 | 990 | Швеллер 16а ГОСТ 8240-72 / ВСт3-I-ГОСТ 535-79 | 15,10 |
| -20 | 650 | Швеллер 8-ГОСТ 8240-72 / ВСт3-I-ГОСТ 535-79 | 4,58 |
| -21 | 770 | Швеллер 12-ГОСТ 8240-72 / ВСт3-I-ГОСТ 535-79 | 8,00 |
| -22 | 870 | Швеллер 14а-ГОСТ 8240-72 / ВСт3-I-ГОСТ 535-79 | 11,60 |
| -23 | 710 | Швеллер 10-ГОСТ 8240-72 / ВСт3-I-ГОСТ 535-79 | 6,10 |
| -24 | 900 | Швеллер 16а-ГОСТ 8240-72 / ВСт3-I-ГОСТ 535-79 | 13,77 |
| -25 | 810 | Швеллер 14-ГОСТ 8240-72 / ВСт3-I-ГОСТ 535-79 | 10,00 |

| Обозначение | L, мм | Материал | Масса кг |
|---|---|---|---|
| А146383.002-26 | 440 | Швеллер 8-ГОСТ 8240-72 / ВСт3-I-ГОСТ 535-79 | 3,10 |
| -27 | 510 | | 3,80 |
| -28 | 560 | | 3,95 |
| -29 | 520 | | 3,70 |
| -30 | 570 | Швеллер 10-ГОСТ 8240-72 / ВСт3-I-ГОСТ 535-79 | 4,90 |
| -31 | 630 | Швеллер 12-ГОСТ 8240-22 / ВСт3-I-ГОСТ 535-79 | 6,55 |
| -32 | 700 | Швеллер 14а-ГОСТ 8240-72 / ВСт3-I-ГОСТ 535-79 | 9,31 |
| -33 | 810 | Швеллер 22а-ГОСТ 8240-72 / ВСт3-I-ГОСТ 535-79 | 19,44 |
| -34 | 600 | Швеллер 10-ГОСТ 8240-72 / ВСт3-I-ГОСТ 535-79 | 5,15 |
| -35 | 660 | Швеллер 12-ГОСТ 8240-72 / ВСт3-I-ГОСТ 535-79 | 6,90 |
| -36 | 735 | Швеллер 14а-ГОСТ 8240-72 / ВСт3-I-ГОСТ 535-79 | 9,80 |
| -37 | 835 | Швеллер 22а-ГОСТ 8240-72 / ВСт3-I-ГОСТ 535-79 | 20,00 |
| -38 | 675 | Швеллер 14-ГОСТ 8240-72 / ВСт3-I-ГОСТ 535-79 | 8,30 |
| -39 | 750 | Швеллер 16А-ГОСТ 8240-72 / ВСт3-I-ГОСТ 535-79 | 10,40 |
| -40 | 850 | Швеллер 22-А ГОСТ 8240-72 / ВСт3-I-ГОСТ 535-79 | 20,40 |

| Обозначение | L, мм | Материал | Масса кг |
|---|---|---|---|
| А146383.002-41 | 645 | Швеллер 8-ГОСТ 8240-72 / ВСт3-I-ГОСТ 535-79 | 4,26 |
| -42 | 730 | | 5,14 |
| -43 | 775 | | 5,47 |
| -44 | 760 | | 5,35 |
| -45 | 830 | Швеллер 10-ГОСТ 8240-72 / ВСт3-I-ГОСТ 535-79 | 7,12 |
| -46 | 890 | Швеллер 12-ГОСТ 8240-72 / ВСт3-I-ГОСТ 535-79 | 9,25 |
| -47 | 995 | Швеллер 14А-ГОСТ 8240-72 / ВСт3-I-ГОСТ 535-79 | 13,20 |
| -48 | 1140 | Швеллер 22А-ГОСТ 8240-72 / ВСт3-I-ГОСТ 535-79 | 23,90 |
| -49 | 845 | Швеллер 10-ГОСТ 8240-72 / ВСт3-I-ГОСТ 535-79 | 7,25 |
| -50 | 905 | Швеллер 12-ГОСТ 8240-72 / ВСт3-I-ГОСТ 535-79 | 9,41 |
| -51 | 1010 | Швеллер 14А-ГОСТ 8240-72 / ВСт3-I-ГОСТ 535-79 | 13,40 |
| -52 | 1155 | Швеллер 22а-ГОСТ 8240-72 / ВСт3-I-ГОСТ 535-79 | 24,15 |
| -53 | 915 | Швеллер 14-ГОСТ 8240-72 / ВСт3-I-ГОСТ 535-79 | 11,25 |
| -54 | 1020 | Швеллер 16а-ГОСТ 8240-72 / ВСт3-I-ГОСТ 535-79 | 15,60 |
| -55 | 1165 | Швеллер 22а-ГОСТ 8240-72 / ВСт3-I-ГОСТ 535-79 | 24,30 |

Неуказанные предельные отклонения размеров: h14.

| Изм. | Лист | № докум. | Подп. | Дата | А146383 002 | | | |
|---|---|---|---|---|---|---|---|---|
| Разраб. | | Шершакова | | | Швеллер | Лит. И | Масса см. табл. | Масштаб — |
| Провер. | | Крупник | | VI-86 | | Лист | Листов 1 | |
| Рук. гр. | | Крупник | | | | | | |
| Гл. спец. | | Ванберг | | | Смотри таблицу. | Госстрой СССР Сантехпроект г. Москва | | |
| Н. контр. | | Рувинская | | VI.86 | | | | |
| Утв. | | Спивак | | 06.86 | | | | |

Копировал: Попова

Формат А3

Инв. № подл. | Подп. и дата | Взам. инв. № | Инв. № дубл. | Подп. и дата

Серия 3.900-9 выпуск 3

| Формат | Зона | Поз. | Обозначение | Наименование | Кол. | Примечание |
|---|---|---|---|---|---|---|
| | | | | Документация | | |
| А3 | | | А14Б384.000СБ | Сборочный чертеж | | |
| | | | | Прочие изделия | | |
| | | 1 | | Кронштейн СТД822 ТУ36-2366-81 | 1 | |
| | | 2 | | Хомут СТД805.00-10 ТУ36-2367-81 | 1 | |
| | | 3 | | Дюбель ДГС 4,5х27 ТУ-14-4-794-77 | 4 | |

Подп. и дата | Взамен инв. № | Инв. № дубл. | Подп. и дата | Инв. № подл.

| Изм. | Лист | № докум. | Подп. | Дата |
|---|---|---|---|---|
| Разраб. | | Шершакова | | |
| Пров. | | Крупник | | XI-86 |
| Рук. группы | | Крупник | | |
| Н. контр. | | Рубинская | | XI 86г. |
| Утв. | | Спивак | | 06.86 |

А 14 Б 384.000

Опора подвижная

| Лит. | Лист | Листов |
|---|---|---|
| И | | 1 |

Госстрой СССР Сантехпроект г. Москва

Копировал: Крайлина Формат А4

Серия 3.900.9 выпуск 3

А14Б 384.000СБ

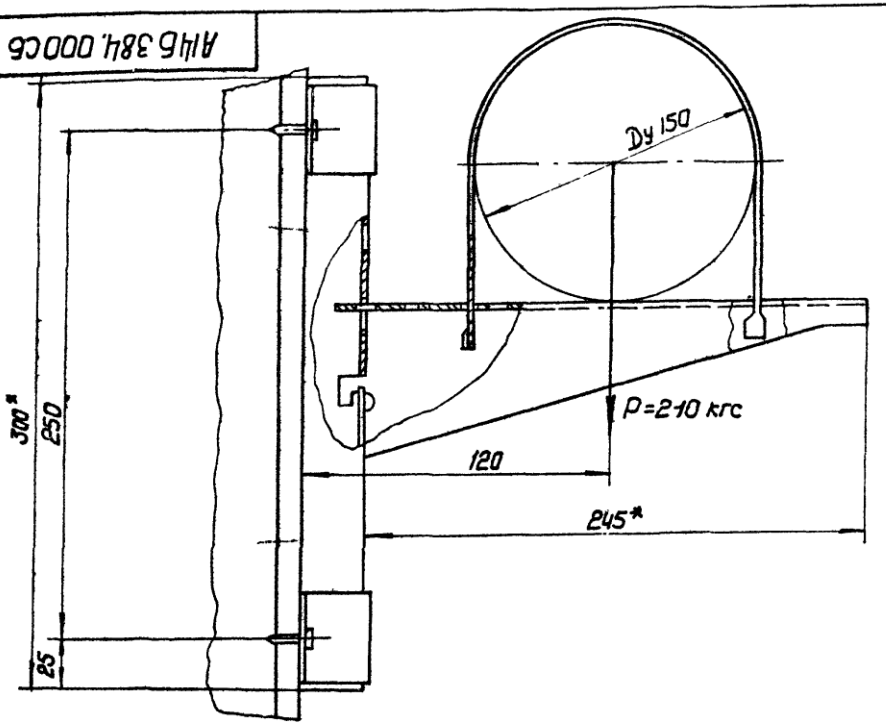


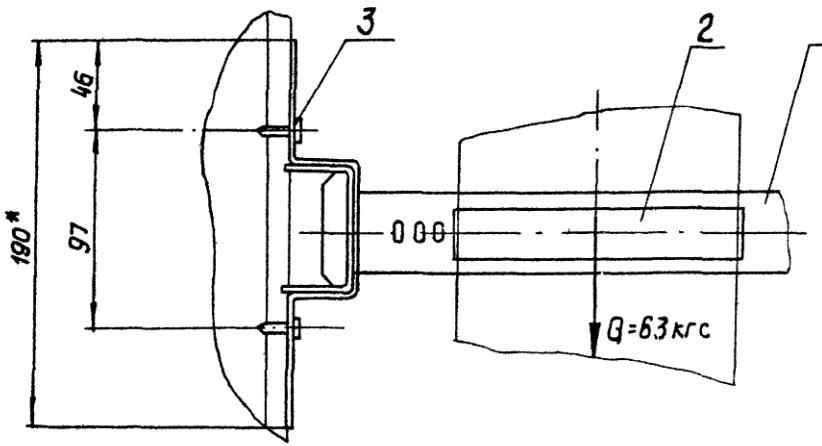


1. *Размеры для справок
2. $\pm \frac{t_2}{2}$
3. Крепление кронштейна произвести монтажным пистолетом ПЦ52-1 по ТУ-3-741-74.

| | | | | | | | | |
|---|---|---|---|---|---|---|---|---|
| Изм. | Лист | N докум. | Подп. | Дата | А14Б384.000СБ | | | |
| Разраб. | | Шершакова | | | Опора подвижная | Лит. | Масса | Масштаб |
| Пров. | | Крупник | | VI-86 | | Н | 1,67 | — |
| Рук.гр. | | Крупник | | | | Лист | Листов 1 | |
| Гл.спец. | | Вайнберг | | | | Госстрой СССР Сантехпроект г. Москва | | |
| Н.контр. | | Рувинская | | VI 86 | | | | |
| Утв. | | Спивак | | | | | | |

Инв. N подл. | Подп. и дата | Взам. инв. N | Инв. N дубл. | Подп. и дата

Копировал

Формат А3

| Подп. | Подп. и дата | Взам. инв. N | Инв. N дубл. | Подп. и дата |
|---|---|---|---|---|
| | | | | |

Серия 3.900-9 выпуск 3

| Поз. | Обозначение | Наименование | Кол. на исполн. А14Б385.000- | | | | | Примечание |
|---|---|---|---|---|---|---|---|---|
| | | | – | 01 | 02 | 03 | 04 | |
| | | Документация | | | | | | |
| | А14Б385.000 СБ | Сборочный чертеж | X | X | X | X | | |
| | | Детали | | | | | | |
| 1 | А14Б381.001 | Хомут | 1 | | | | | |
| | -01 | Хомут | | 1 | | | | |
| | -02 | Хомут | | | 1 | | | |

| Изм. | Лист | N докум. | Подп. | Дата | А14Б385.000 | | | |
|---|---|---|---|---|---|---|---|---|
| Разраб. | | Шершакова | | | Опора подвижная | Лит. | Лист | Листов |
| Пров. | | Крупник | | VI-86 | | Н | 1 | 2 |
| Рук. гр. | | Крупник | | | | Госстрой СССР Сантехпроект г. Москва | | |
| Н. конт. | | Рубинская | | VI 86 | | | | |
| Утв | | Спивак | | 06.86 | | | | |

Копировал: Денисова Формат А

| Подп. | Подп. и дата | Взам. инв. N | Инв. N дубл. | Подп. и дата |
|---|---|---|---|---|
| | | | | |

| Позиция | Поз. | Обозначение | Наименование | Кол. на исполн. А14Б385.000- | | | | | Примечание |
|---|---|---|---|---|---|---|---|---|---|
| | | | | – | 01 | 02 | 03 | 04 | |
| | 1 | А14Б381.001-03 | Хомут | | | | 1 | | |
| | | -04 | Хомут | | | | | 1 | |
| | 2 | А14Б381.002 | Подушка | 1 | | | | | |
| | | -01 | Подушка | | 1 | | | | |
| | | -02 | Подушка | | | 1 | | | |
| | | -03 | Подушка | | | | 1 | | |
| | | -04 | Подушка | | | | | 1 | |
| | 3 | А14Б385.001 | Уголок | 1 | | | | | |
| | | -01 | Уголок | | 1 | | | | |
| | | -02 | Уголок | | | 1 | | | |
| | | -03 | Уголок | | | | 1 | | |
| | | -04 | Уголок | | | | | 1 | |
| | | | Стандартные изделия | | | | | | |
| | 4 | | Гайка М10.4 ГОСТ 5915-70 | 4 | | | | | |
| | | | Гайка М12.4 ГОСТ 5915-70 | | 4 | 4 | 4 | | |
| | | | Гайка М16.4 ГОСТ 5915-70 | | | | | 4 | |

| Изм. | Лист | N докум. | Подп. | Дата | А14Б385.000 |
|---|---|---|---|---|---|

Копировал: Денисова Формат А

ООО "Изополимет Плюс" - https://izopolimet.by

Серия 3.900.9 Выпуск 3

А146385.000СБ

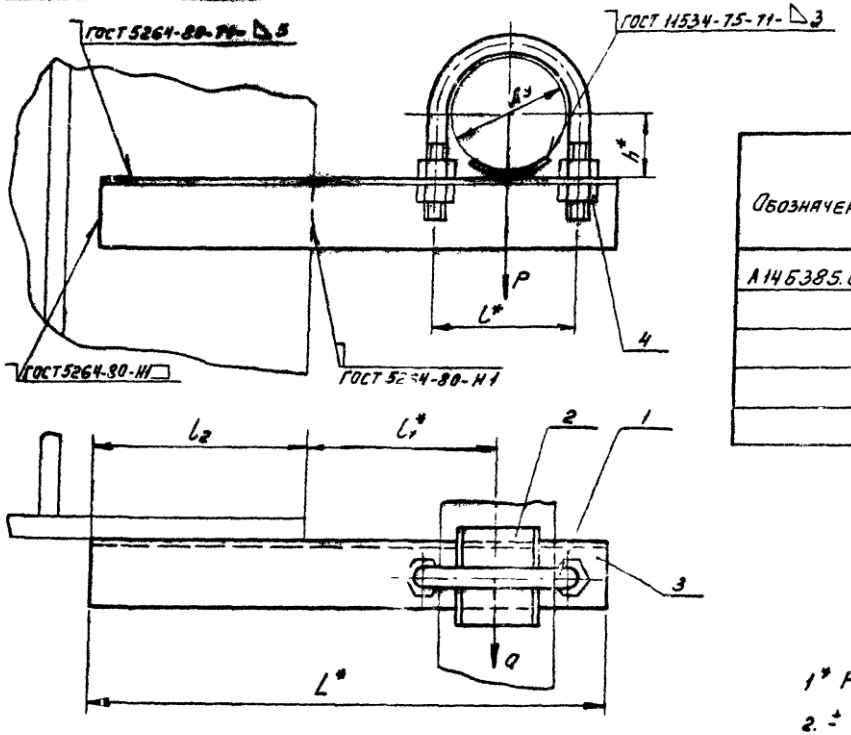


| Обозначение | Условный проход Ду, мм | Допускаемые нагрузки, кгс | | Размеры, мм | | | | | Масса, кг |
|---|---|---|---|---|---|---|---|---|---|
| | | вертикальн | горизонтальн | | | | | | |
| | | P | Q | L* | * | l1* | l2 | h* | |
| А146385.000 | 50 | 40 | 12 | 270 | 70 | 100 | 110 | 32 | 0,91 |
| -01 | 65 | 56 | 17 | 310 | 90 | 120 | 125 | 41 | 1,13 |
| -02 | 80 | 72 | 22 | 340 | 106 | 130 | 130 | 48 | 1,34 |
| -03 | 100 | 120 | 36 | 375 | 122 | 140 | 150 | 57 | 1,70 |
| -04 | 125 | 175 | 52 | 410 | 150 | 155 | | 70 | 2,93 |

1* Размеры для справок

2. $\pm \frac{l_2}{2}$.

| | | | | | | | |
|---|---|---|---|---|---|---|---|
| Изм. | Лист | N докум. | Подп. | Дата | А146385.000СБ | | |
| Разраб. | | | | | Опора подвижная | Лит. | Масса | Масшт. |
| Пров. | | | | 11.86 | | Н | см. табл | – |
| Гл.гр. | | Крупник | | | | Лист | Листов 1 | |
| Гл.спец. | | Аронберг | | | | Госстрой СССР САНТ. ХПРОЕКТ г. Москва | | |
| Н.конт. | | Рубинская | | 11.86 | | | | |
| Утв. | | Сливак | | 06.86 | | | | |

Копировал: Денисова

Формат А3

| Инв. N подл. | Подп. и дата | Взам. инв. N | Инв. N дубл. | Подп. и дата |
|---|---|---|---|---|
| | | | | |

Серия 3.900-9 Выпуск 3

| Формат | Зона | Поз. | Обозначение | Наименование | Кол. на исполн. А14Б386.000- | | | Примечание |
|---|---|---|---|---|---|---|---|---|
| | | | | | - | 01 | 02 | |
| | | | | Документация | | | | |
| А3 | | | А14Б386.000 СБ | Сборочный чертеж | × | × | × | |
| | | | | Сборочные единицы | | | | |
| А4 | | 1 | А14Б386.010 | Кронштейн | 1 | | | |
| | | | -01 | Кронштейн | | 1 | | |
| | | | -02 | Кронштейн | | | 1 | |

Лит

Шифр

| Изм. | Лист | N докум. | Подп. | Дата |
|---|---|---|---|---|
| Разраб. | Шершакова | | | |
| Пров. | Крупник | | | VI-86 |
| Рук. гр. | Крупник | | | |
| Н. конт. | Рувинская | | | VI-86 |
| Утв. | Сливак | | | VI-86 |

А14Б386.000

Опора подвижная

| Лит. | Лист | Листов |
|---|---|---|
| И | 1 | 2 |

Госстрой СССР
Сантехпроект
г. Москва

Копировал: Денисова

Формат А

| Инв. N подл. | Подп. и дата | Взам. инв. N | Инв. N дубл. | Подп. и дата |
|---|---|---|---|---|
| | | | | |

| Формат | Зона | Поз. | Обозначение | Наименование | Кол. на исполн. А14Б386.000 | | | Примечание |
|---|---|---|---|---|---|---|---|---|
| | | | | | - | 01 | 02 | |
| | | | | Детали | | | | |
| А4 | | 2 | А14Б381.001-05 | Хомут | 1 | | | |
| | | | -06 | Хомут | | 1 | | |
| | | | -07 | Хомут | | | 1 | |
| А4 | | 3 | А14Б381.002-05 | Подушка | 1 | | | |
| | | | -06 | Подушка | | 1 | | |
| | | | -07 | Подушка | | | 1 | |
| | | | | Стандартные изделия | | | | |
| | | 4 | | Болт М10х25.36 ГОСТ 7798-70 | 1 | 1 | 1 | |
| | | 5 | | Гайка М10.4 ГОСТ 5915-70 | 1 | 1 | 1 | |
| | | 6 | | Гайка М16.4 ГОСТ 5915-70 | 4 | | | |
| | | | | Гайка М20.4 ГОСТ 5915-70 | | 4 | 4 | |
| | | 7 | | Шайба 16.04 ГОСТ 10906-78 | 2 | | | |
| | | | | Шайба 20.04 ГОСТ 10906-78 | | 2 | 2 | |

| Изм. | Лист | N докум. | Подп. | Дата |
|---|---|---|---|---|

А14Б386.000

Копировал: Денисова

Формат А

ООО "Изополимет Плюс" - https://izopolimet.by

А146386.000СБ

Серия 3.900-9 Выпуск 3

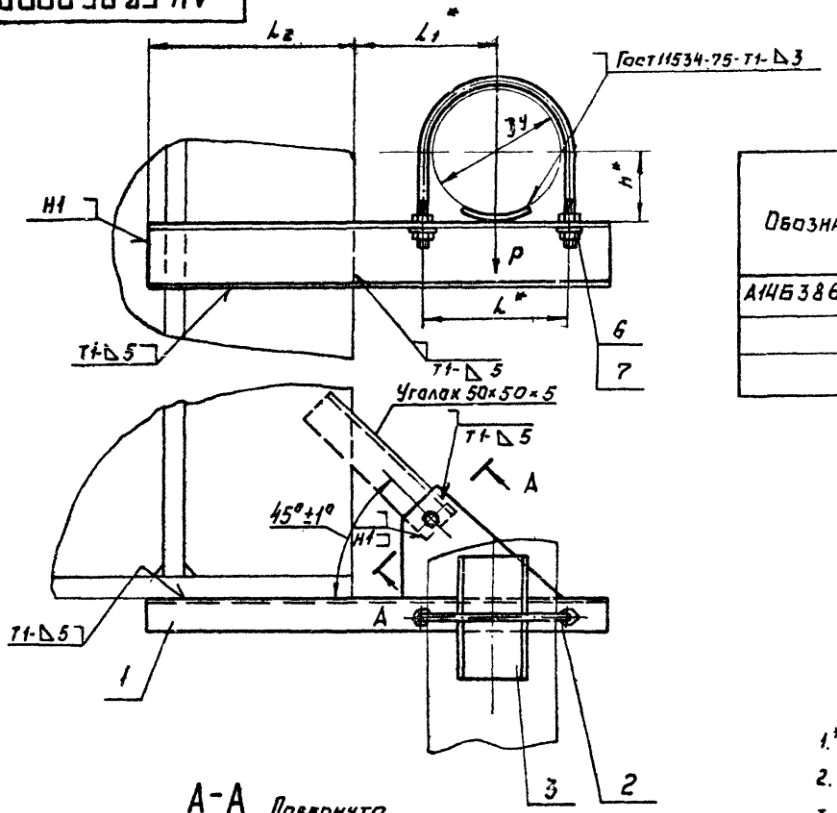


А-А
М1:1
Повернуто

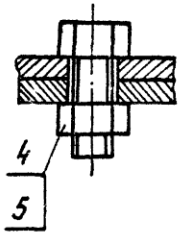


| Обозначение | Условный проход Dy, мм | Допускаемые нагрузки, кгс: вертикальн. P | горизонтальн. Q | Размеры, мм: L* | L1* | L2 | h* | Масса, кг |
|---|---|---|---|---|---|---|---|---|
| А146386.000 | 150 | 266 | 80 | 180 | 170 | 255 | 83 | 5,83 |
| -01 | 200 | 590 | 177 | 242 | 200 | 300 | 113 | 9,83 |
| -02 | 250 | 840 | 252 | 298 | 240 | 375 | 140 | 15,15 |

1.* Размеры для справок

2. $\pm\frac{t_2}{2}$

3. Сварные швы по Гост 5264-80, кроме швов указанных на чертеже.

| Изм. | Лист | № докум. | Подп. | Дата |
|---|---|---|---|---|
| Разраб. | | Шершакова | | |
| Пров. | | Крупник | | VI-86 |
| Рук. грп. | | Крупник | | |
| Гл. спец. | | Вайнберг | | |
| Н. контр. | | Рувинская | | VI.86 |
| Утв. | | Спивак | | VI 86 |

А146386.000СБ

Опора подвижная

| Лит. | Масса | Масштаб |
|---|---|---|
| И | см. табл. | — |

Лист | Листов 1

Госстрой СССР
Сантехпроект
г. Москва

Копировал: Ерофеева

Формат А3

Инв. № подл. | Подп. и дата | Взам. инв. № | Инв. № дубл. | Подп. и дата

Серия 3.900-9 вып. 3

А14 6386.010 СБ

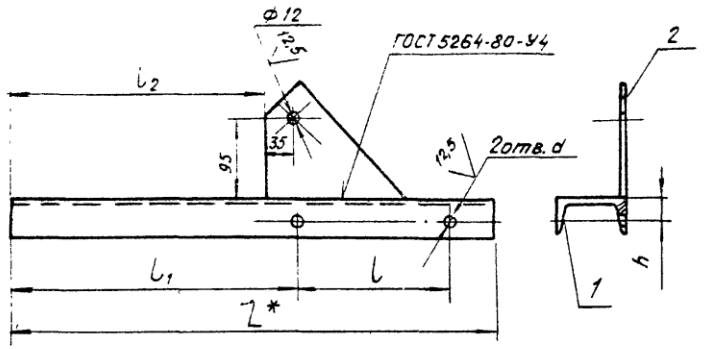


| Обозначение | Размеры, мм | | | | | | Масса, кг |
|---|---|---|---|---|---|---|---|
| | L* | L | $L_1$ | $L_2$ | h | d | |
| А14Б386.010 | 565 | 180 | 335 | 296 | 25 | 18 | 4,54 |
| -01 | 670 | 242 | 379 | 370 | 30 | 22 | 7,54 |
| -02 | 810 | 298 | 466 | 486 | 35 | | 11,34 |

1.* Размер для справок.

2. $H14; \pm \frac{t_2}{2}$.

| Изм. | Лист | № докум. | Подп. | Дата | А14Б386.010 СБ | | | |
|---|---|---|---|---|---|---|---|---|
| Разраб. | Шершакова | | | V-85 | Кронштейн | Лит. | Масса см. табл. | Масшт. — |
| Провер. | Крупник | | | III-86 | | И | | |
| Рук.гр. | Крупник | | | | | Лист | Листов 1 | |
| Гл.спец. | Вайнберг | | | | | Госстрой СССР Сантехпроект г. Москва | | |
| Н.контр. | Рувинская | | | VI.86г | | | | |
| Утв. | Спивак | | | 06.86 | | | | |

Копировал Формат А4

| Обозначение | Наименование | Кол. на исполн. А14Б386.010- | | | Примечание |
|---|---|---|---|---|---|
| | | - | 01 | 02 | |
| | Документация | | | | |
| А14Б386.010СБ | Сборочный чертеж | X | X | X | |
| | Детали | | | | |
| А14Б383.002-03 | Швеллер | 1 | | | |
| -04 | Швеллер | | 1 | | |
| -05 | Швеллер | | | 1 | |
| А14Б386.001 | Косынка | 1 | 1 | 1 | |
| Формат | Зона | Поз. | | | |
| А4 | | 1 | | | |
| А4 | | 2 | | | |

А14Б386.010

| Изм. | Лист | № докум. | Подп. | Дата | Лит. | Лист | Листов |
|---|---|---|---|---|---|---|---|
| Разраб. | Шершакова | | | V-85 | И | | 1 |
| Провер. | Крупник | | | III-86 | Госстрой СССР Сантехпроект г. Москва | | |
| Рук.гр. | Крупник | | | | Кронштейн. | | |
| Н.контр. | Рувинская | | | VI.86г. | | | |
| Утв. | Спивак | | | 06.86 | | | |

Копировал Попова Формат А4

А14Б381.006

Серия 3.900.9 вып.3

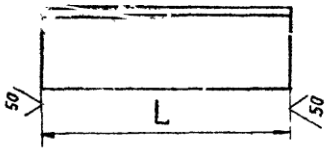


| Обозначение | L, мм | Материал | Масса, кг |
|---|---|---|---|
| А14Б381.006 | 122 | Уголок 36х36х4-Б-ГОСТ 8509-72 / ВСт3-I-ГОСТ 535-79 | 0,23 |
| —01 | 150 | Уголок 50х50х5-Б-ГОСТ 8509-72 / ВСт3-I-ГОСТ 535-79 | 0,56 |
| —02 | 225 | Уголок 75х75х5-Б-ГОСТ 8509-72 / ВСт3-I-ГОСТ 535-79 | 1,27 |
| —03 | 160 | Уголок 36х36х4-Б-ГОСТ 8509-72 / ВСт3-I-ГОСТ 535-79 | 0,34 |
| —04 | 190 | | 0,41 |
| —05 | 210 | Уголок 50х50х4-Б-ГОСТ 8509-72 / ВСт3-I-ГОСТ 535-79 | 0,79 |
| —06 | 225 | | 0,83 |
| —07 | 260 | Уголок 75х75х5-Б-ГОСТ 8509-72 / ВСт3-I-ГОСТ 535-79 | 1,51 |
| —08 | 300 | Уголок 45х45х4-Б-ГОСТ 8509-72 / ВСт3-I-ГОСТ 535-79 | 0,82 |
| —09 | 350 | Уголок 50х50х5-Б-ГОСТ 8509-72 / ВСт3-I-ГОСТ 535-79 | 1,30 |
| —10 | 385 | Уголок 63х63х5-Б-ГОСТ 8509-72 / ВСт3-I-ГОСТ 535-79 | 1,85 |
| —11 | 135 | Уголок 45х45х4-Б-ГОСТ 8509-72 / ВСт3-I-ГОСТ 535-79 | 0,36 |
| —12 | 183 | Уголок 63х63х5-Б-ГОСТ 8509-72 / ВСт3-I-ГОСТ 535-79 | 0,91 |
| —13 | 90 | Уголок 36х36х4-Б-ГОСТ 8509-72 / ВСт3-I-ГОСТ 535-79 | 0,17 |
| —14 | | Уголок 45х45х4-Б-ГОСТ 8509-72 / ВСт3-I-ГОСТ 535-79 | 0,19 |

| Обозначение | L, мм | Материал | Масса, кг |
|---|---|---|---|
| А14Б381.006-15 | 90 | Уголок 50х50х4-Б-ГОСТ 8509-72 / ВСт3-I-ГОСТ 535-79 | 0,27 |
| —16 | | Уголок 63х63х5-Б-ГОСТ 8509-72 / ВСт3-I-ГОСТ 535-79 | 0,48 |
| —17 | 190 | Уголок 45х45х4-Б-ГОСТ 8509-72 / ВСт3-I-ГОСТ 535-79 | 0,51 |
| —18 | 225 | Уголок 63х63х5-Б-ГОСТ 8509-72 / ВСт3-I-ГОСТ 535-79 | 1,06 |
| —19 | 250 | Уголок 50х50х5-Б-ГОСТ 8509-72 / ВСт3-I-ГОСТ 535-79 | 0,94 |
| —20 | | Уголок 56х56х5-Б-ГОСТ 8509-72 / ВСт3-I-ГОСТ 535-79 | 0,96 |
| —21 | 300 | Уголок 63х63х5-Б-ГОСТ 8509-72 / ВСт3-I-ГОСТ 535-79 | 1,44 |
| —22 | 260 | Уголок 50х50х5-Б-ГОСТ 8509-72 / ВСт3-I-ГОСТ 535-79 | 0,94 |
| —23 | 300 | Уголок 56х56х5-Б-ГОСТ 8509-72 / ВСт3-I-ГОСТ 535-79 | 1,27 |
| —24 | 340 | Уголок 63х63х5-Б-ГОСТ 8509-72 / ВСт3-I-ГОСТ 535-79 | 1,63 |
| —25 | 80 | Уголок 50х50х5-Б-ГОСТ 8509-72 / ВСт3-I-ГОСТ 535-79 | 0,30 |
| —26 | | Уголок 56х56х5-Б-ГОСТ 8509-72 / ВСт3-I-ГОСТ 535-79 | 0,34 |
| —27 | | Уголок 63х63х5-Б-ГОСТ 8509-72 / ВСт3-I-ГОСТ 535-79 | 0,45 |

Неуказанные предельные отклонения размеров: h14.

| | | | | | | | | |
|---|---|---|---|---|---|---|---|---|
| Изм. | Лист | N°докум. | Подп. | Дата | А14Б381.006 | | | |
| Разраб. | | Шершакова | | | Уголок | Лит. | Масса | Масштаб |
| Пров. | | Крупник | | VII-86 | | И | см. табл | — |
| Рук.гр. | | Крупник | | | | Лист | Листов 1 | |
| Гл.спец. | | Вайнберг | | | см. табл. | Госстрой СССР САНТЕХПРОЕКТ г. Москва | | |
| Н.контр. | | Рувинская | | VIII-86 | | | | |
| Утв. | | Спивак | | VII-86 | | | | |

Копировал: Логинова  Формат: А3

| №подл. | Подп. и дата | Взам. инв.№ | Инв.№ дубл. | Подп. и дата |
|---|---|---|---|---|
| | | | | |

Серия 3.900-9 Выпуск 3

| Зона | Поз. | Обозначение | Наименование | Кол. на исполн. А14Б387.000- | | | | | | | | | | Примеча |
|---|---|---|---|---|---|---|---|---|---|---|---|---|---|---|
| | | | | – | 01 | 02 | | | | | | | | |
| | | | Документация | | | | | | | | | | | |
| | | А14Б387.000СБ | Сборочный чертеж | X | X | X | | | | | | | | |
| | | | Прочие изделия | | | | | | | | | | | |
| | 1 | | Кронштейн СТД 822 ТУ36-2366-81 | 1 | 1 | 1 | | | | | | | | |

Лит.

Шифр

| Изм | Лист | №докум. | Подп. | Дата |
|---|---|---|---|---|
| Разраб. | | Шершакова | | |
| Провер. | | Крупник | | VI 86 |
| Рук.гр. | | Крупник | | |
| Н.контр. | | Рувинская | | VI.86г |
| Утв. | | Спивак | | 06 86 |

А14Б387.000

Опора подвижная двухрядная.

| Лит. | Лист | Листов |
|---|---|---|
| И | 1 | 2 |

Госстрой СССР Сантехпроект г. Москва

Копировал: Попова Формат А4

| №подл. | Подп. и дата | Взам. инв.№ | Инв.№ дубл. | Подп. и дата |
|---|---|---|---|---|
| | | | | |

| Зона | Поз. | Обозначение | Наименование | Кол. на исполн. А14Б387.000- | | | | | | | | | | Примеча |
|---|---|---|---|---|---|---|---|---|---|---|---|---|---|---|
| | | | Хомуты ТУ36-2637-81 | | | | | | | | | | | |
| | 2 | | СТД 805.00-05 | 2 | | | | | | | | | | |
| | | | СТД 805.00-06 | | 2 | | | | | | | | | |
| | | | СТД 805.00-07 | | | 2 | | | | | | | | |
| | 3 | | Дюбель АГС 4,5х27 ТУ-14-4-794-77 | 4 | 4 | 4 | | | | | | | | |

| Изм. | Лист | №докум. | Подп. | Дата |
|---|---|---|---|---|

А14Б387.000

А14Б387.000СБ

Серия 3.900-9 выпуск 3

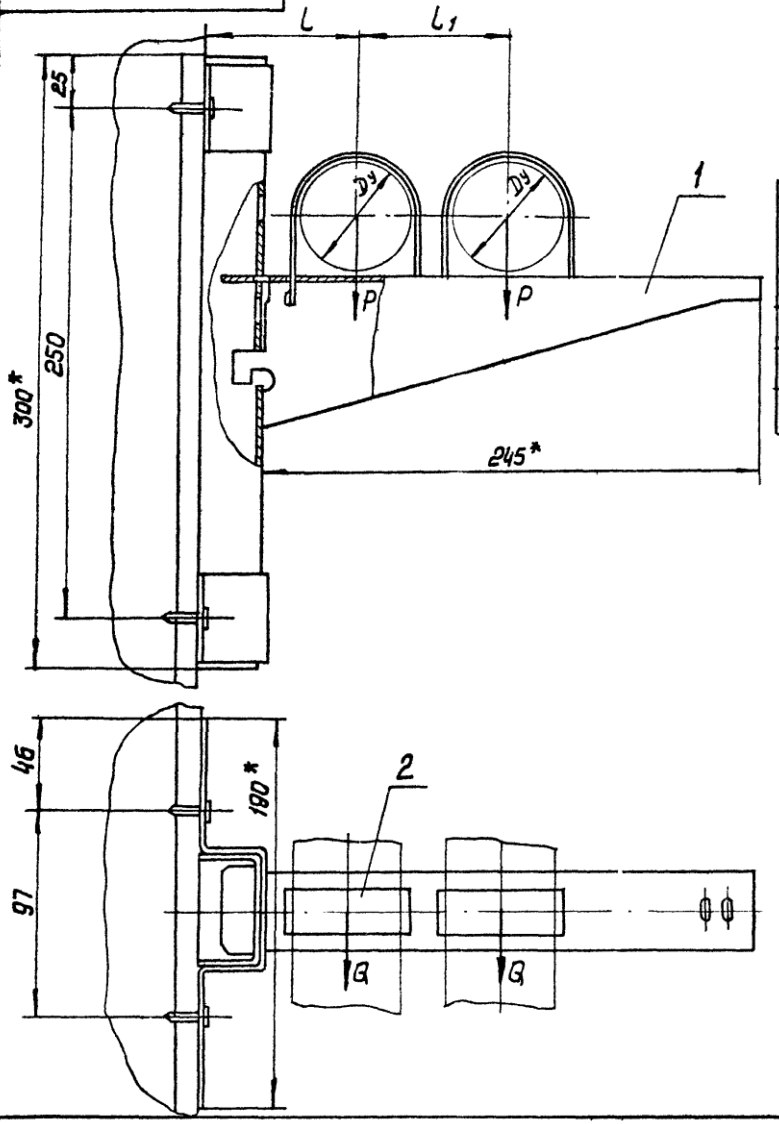


| Обозначение | Условный проход Dy, мм | Допускаемые нагрузки, кгс | | Размеры, мм | | Масса кг |
|---|---|---|---|---|---|---|
| | | Вертикальн. P | Горизонт. Q | L | $L_1$ | |
| А14Б387.000 | 50 | 40 | 12 | 75 | 75 | 1,868 |
| -01 | 65 | 56 | 17 | 85 | 85 | 1,888 |
| -02 | 80 | 72 | 22 | 90 | 100 | 1,904 |

1. *Размеры для справок
2. $\pm \frac{t2}{2}$
3. Крепление кронштейна произвести монтажным пистолетом ПЦ52-1 по ТУ 3-741-74

| Изм. | Лист | N докум. | Подп. | Дата | А14Б387.000СБ | | | |
|---|---|---|---|---|---|---|---|---|
| Разраб. | | Шершакова | | | Опора подвижная двухрядная | Лит. | Масса | Масштаб |
| Пров. | | Крупник | | VI-86 | | Н | см. табл. | - |
| Рук. гр. | | Крупник | | | | Лист | Листов 1 | |
| Гл. спец. | | Вайнберг | | | | Госстрой СССР Сантехпроект г. Москва | | |
| Н. контр. | | Рувинская | | VI.86 | | | | |
| Утв. | | Спивак | | VI.86 | | | | |

Инв. N подл. | Подп. и дата | Взам. инв. N | Инв. N дубл. | Подп. и дата

Копировал

Формат А3

| Инв.№ подл. | Подп. и дата | Взам. инв.№ | Инв.№ дубл. | Подп. и дата |
|---|---|---|---|---|
| | | | | |

Серия 3.900-9 Выпуск 3

| Поз. | Обозначение | Наименование | Кол. на исполн. А14Б388.000 – | 01 | 02 | Примечание |
|---|---|---|---|---|---|---|
| | | **Документация** | | | | |
| | А14Б388.000 СБ | Сборочный чертеж | X | X | X | |
| | | **Прочие изделия** | | | | |
| 1 | | Кронштейн СТД 822 ТУ36-2366-81 | 1 | 1 | 1 | |

| Изм. | Лист | № докум. | Подп. | Дата | А14Б388.000 | | | |
|---|---|---|---|---|---|---|---|---|
| Разраб. | | Шершакова | | | Опора подвижная двухрядная. | Лит. | Лист 1 | Листов 2 |
| Провер. | | Крупник | | VI-86 | | | | |
| Рук. гр. | | Крупник | | | | Госстрой СССР Сан.техпроект г. Москва | | |
| Н. контр. | | Рувинская | | VI 86г. | | | | |
| Утв. | | Спивак | | 06.86 | | | | |

| Инв.№ подл. | Подп. и дата | Взам. инв.№ | Инв.№ дубл. | Подп. и дата |
|---|---|---|---|---|
| | | | | |

| Поз. | Обозначение | Наименование | Кол. на исполн. А14Б388.000 – | 01 | 02 | Примечание |
|---|---|---|---|---|---|---|
| | | Хомуты ТУ36-2357-81 | | | | |
| 2 | | СТД 805.00-05 | 1 | | | |
| | | СТД 805.00-06 | | 1 | | |
| | | СТД 805.00-07 | | | 1 | |
| 3 | | СТД 805.00-08 | 1 | 1 | 1 | |
| 4 | | Дюбель ДГС 4,5×27 ТУ-14-4-794-77 | 4 | 4 | 4 | |

| Изм. | Лист | № докум. | Подп. | Дата | А14Б388.000 |
|---|---|---|---|---|---|

ООО "Изополимет Плюс" - https://izopolimet.by

Серия 3.900-9 выпуск 3

А14Б388.000СБ

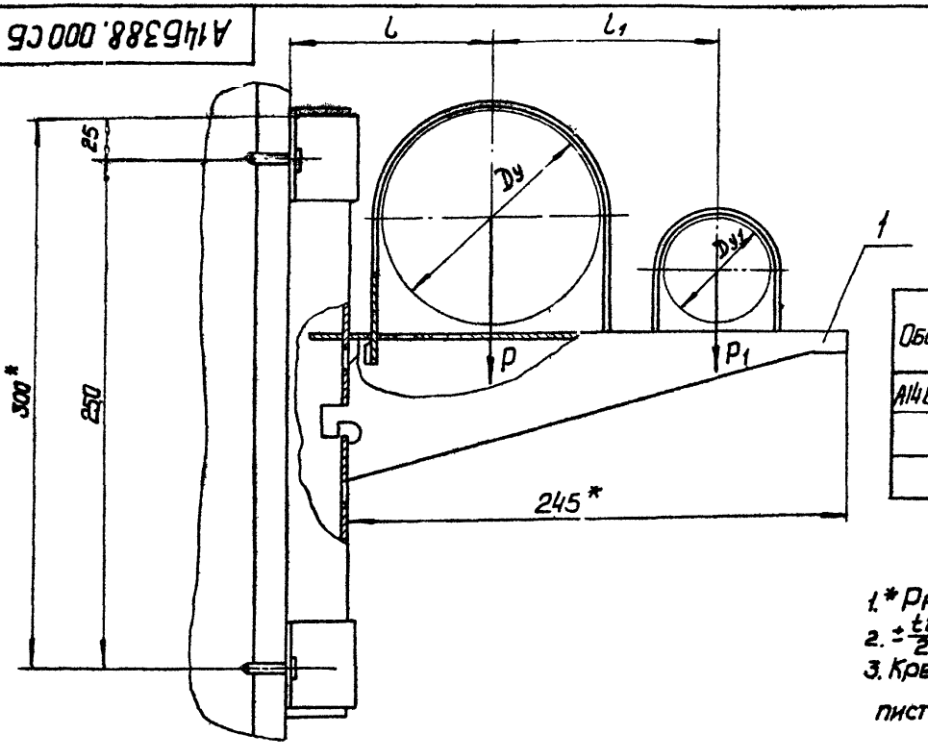


| Обозначение | Условный проход, мм | | Допускаемые нагрузки, кгс | | | | Размеры, мм | | Масса, кг |
|---|---|---|---|---|---|---|---|---|---|
| | | | Вертикальн. | | Горизонтальн. | | | | |
| | Dy | Dy1 | P | P1 | Q | Q1 | L | L1 | |
| А14Б388.000 | 100 | 50 | 120 | 40 | 36 | 12 | 100 | 110 | 1,68 |
| -01 | | 65 | | 56 | | 17 | | | 1,70 |
| -02 | | 80 | | 72 | | 22 | 95 | | 1,79 |

1. * Размеры для справок
2. $\pm\frac{tB}{2}$
3. Крепление кронштейна произвести монтажным пистолетом ПЦ52-1 по ТУ-3-741-74.

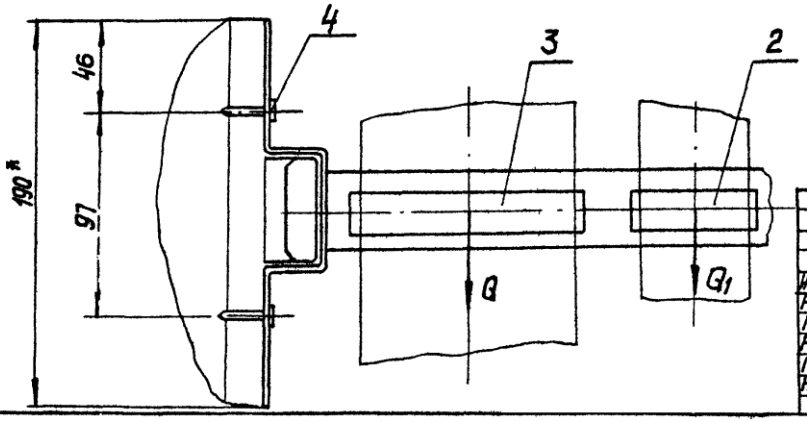


| Изм. | Лист | N докум. | Подп. | Дата |
|---|---|---|---|---|
| Разраб. | | Шерщакова | | |
| Пров. | | Крупник | | VI-86 |
| Рук. гр. | | Крупник | | |
| Гл. спец. | | Вайнберг | | |
| Н. контр. | | Рувинская | | VI 86 |
| Утв. | | Спивак | | VI-86 |

А14Б388.000 СБ

Опора подвижная двухрядная

| Лит. | Масса | Масштаб |
|---|---|---|
| И | см. табл. | — |
| Лист | Листов 1 | |

Госстрой СССР Сантехпроект г. Москва

Инв. N подл. | Подп. и дата | Взам. инв. N | Инв. N дубл. | Подп. и дата

КОПИРОВАЛ

ФОРМАТ А3

| N подл. | Подп. и дата | Взам. инв. N | Инв. N дубл. | Подп. и дата |
|---|---|---|---|---|
| | | | | |

Серия 3.900-9 Выпуск 3

| Зона | Поз. | Обозначение | Наименование | Кол. на исполн. А14Б389.000- | | | Примечание |
|---|---|---|---|---|---|---|---|
| | | | | - | 01 | 02 | |
| | | | Документация | | | | |
| | | А14Б389.000 СБ | Сборочный чертеж | X | X | X | |
| | | | Сборочные единицы | | | | |
| | 1 | А14Б389.010 | Кронштейн | 1 | | | |
| | | -01 | Кронштейн | | 1 | | |
| | | -02 | Кронштейн | | | 1 | |

Лит

Шифр

| Изм. | Лист | N докум. | Подп. | Дата | А14Б389.000 | | |
|---|---|---|---|---|---|---|---|
| Разраб. | | Шершаков | | | Опора подвижная двухрядная | Лит. | Лист | Листов |
| Пров. | | Крупник | | 11.86 | | Н | 1 | 1 |
| Рук. гр. | | Крупник | | | | Госстрой СССР Сантехпроект г. Москва | | |
| Н. конт. | | Рувинская | | VI 86 | | | | |
| Утв. | | Сливак | | | | | | |

Копировал: Денисова Формат

| N подл. | Подп. и дата | Взам. инв. N | Инв. N дубл. | Подп. и дата |
|---|---|---|---|---|
| | | | | |

| Зона | Поз. | Обозначение | Наименование | Кол. на исполн. А14Б389.000- | | | Примечание |
|---|---|---|---|---|---|---|---|
| | | | | - | 01 | 02 | |
| | | | Детали | | | | |
| | 2 | А14Б381.001 | Хомут | 2 | | | |
| | | -01 | Хомут | | 2 | | |
| | | -02 | Хомут | | | 2 | |
| | 3 | А14Б381.002 | Подушка | 2 | | | |
| | | -01 | Подушка | | 2 | | |
| | | -02 | Подушка | | | 2 | |
| | | | Стандартные изделия | | | | |
| | 4 | | Гайка М10.4 ГОСТ 5915-70 | 8 | | | |
| | | | Гайка М12.4 ГОСТ 5915-70 | | 8 | 8 | |

| Изм. | Лист | N докум. | Подп. | Дата | А14Б389.000 |
|---|---|---|---|---|---|

Копировал: Денисова Формат

ООО "Изополимет Плюс" - https://izopolimet.by

Серия 3.900-9 выпуск 3

А146389.000СБ

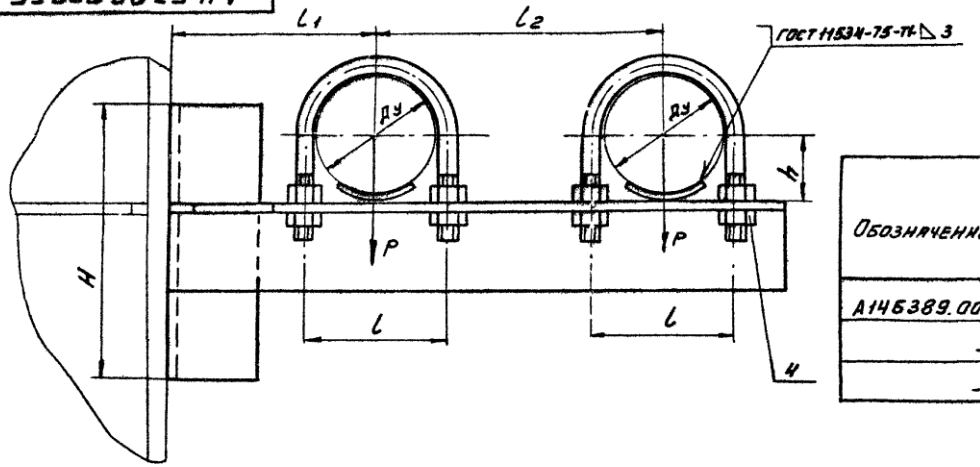


| Обозначение | Условный проход Ду, мм | Допускаемые нагрузки, кгс | | Размеры, мм | | | | | | Масса кг |
|---|---|---|---|---|---|---|---|---|---|---|
| | | вертик. | горизонт. | | | | | | | |
| | | P | Q | L | $L_1$ | $L_2$ | H | $H_1$ | h | |
| А146389.000 | 50 | 40 | 12 | 70 | 100 | 140 | 135 | 140 | 32 | 1,89 |
| -01 | 65 | 56 | 17 | 90 | 120 | 160 | 150 | 150 | 41 | 2,85 |
| -02 | 80 | 72 | 22 | 106 | 130 | 175 | 185 | 201 | 48 | 3,91 |

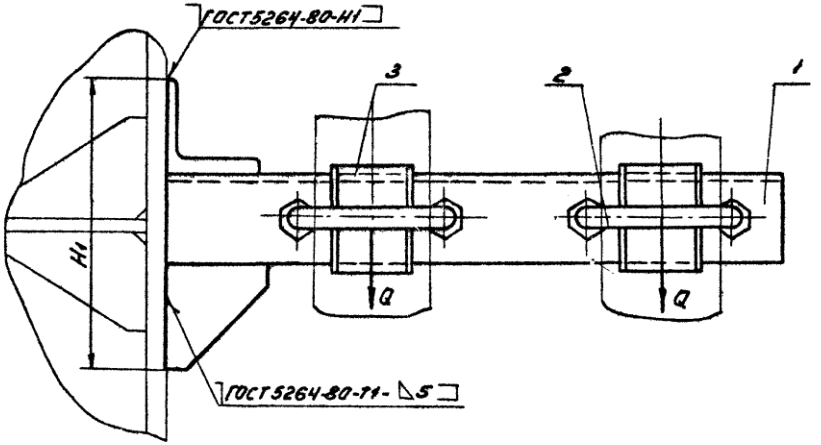


Размеры для справок

| | | | | | | | | |
|---|---|---|---|---|---|---|---|---|
| Изм. | Лист | N докум. | Подп. | Дата | А146389.000 СБ | | | |
| Разраб. | | Шершнева | | | Опора подвижная двухрядная | Лит. | Масса | Масштаб |
| Пров. | | Крупник | | VI-86 | | Н | см. табл. | — |
| Рук. гр. | | Крупник | | | | Лист | Листов 1 | |
| Гл. спец. | | Вайнберг | | | | Госстрой СССР Сантехпроект г. Москва | | |
| Н. конт. | | Рувинская | | 11.86 г. | | | | |
| Утв. | | Саньяк | | VI-86 | | | | |

Копировал Денисова Формат А3

Инв. N подл. | Подп. и дата | Взам. инв. N | Инв. N дубл. | Подп. и дата

Серия 3.900-9 Выпуск 3

А14Б389.010СБ

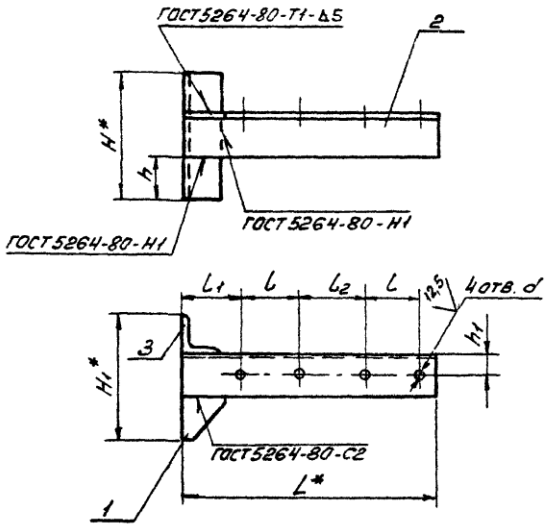


| Обозначение | Размеры, мм | | | | | | | | | Масса, кг |
|---|---|---|---|---|---|---|---|---|---|---|
| | L* | L | L1 | L2 | H* | H1* | h | h1 | d | |
| А14Б389.010 | 300 | 70 | 65 | 70 | 135 | 140 | 45 | 25 | 12 | 1,23 |
| -01 | 350 | 90 | 75 | | 150 | 150 | 50 | 30 | 14 | 1,91 |
| -02 | 385 | 106 | 77 | 69 | 189 | 201 | 63 | 35 | | 2,87 |

1.* Размеры для справок.

2. $H14; \pm \frac{t_2}{2}$

| Изм. | Лист | N докум. | Подп. | Дата | А14Б389.010СБ | | | |
|---|---|---|---|---|---|---|---|---|
| Разраб. | | Шершакова | | | Кронштейн | Лит. И | Масса см. табл. | Масштаб — |
| Пров. | | Крупник | | VI-86 | | Лист | Листов 1 | |
| Рук. гр. | | Крупник | | | | Госстрой СССР Сантехпроект г. Москва | | |
| Гл. спец. | | Вайнберг | | | | | | |
| Н. конт. | | Рувинская | | VI.86 | | | | |
| Утв. | | Спивак | | 06.86 | | | | |

Копировал: Денисова Формат А4

| Поз. | Обозначение | Наименование | Кол. на испол. А14Б389.010- | | | Примечание |
|---|---|---|---|---|---|---|
| | | | – | 01 | 02 | |
| | | Документация | | | | |
| | А14Б389.010СБ | Сборочный чертеж | | | | |
| | | Детали | | | | |
| 1 | А14Б381.005 | Косынка | 1 | 1 | | |
| | -01 | Косынка | | | 1 | |
| 2 | А14Б386.001-08 | Уголок | 1 | | | |
| | -09 | Уголок | | 1 | | |
| | -10 | Уголок | | | 1 | |
| 3 | -11 | Уголок | 1 | | | |
| | -01 | Уголок | | 1 | | |
| | -12 | Уголок | | | 1 | |

Формат: А4, А4, А3

| Изм. | Лист | N докум. | Подп. | Дата | А14Б389.010 | | | |
|---|---|---|---|---|---|---|---|---|
| Разраб. | | Шершакова | | | Кронштейн | Лит. И | Лист | Листов 1 |
| Пров. | | Крупник | | VI-86 | | Госстрой СССР Сантехпроект г. Москва | | |
| Рук. гр. | | Крупник | | | | | | |
| Н. конт. | | Рувинская | | VI.86 | | | | |
| Утв. | | Спивак | | 06.86 | | | | |

Копировал: Денисова Формат А4

| Инв. N подл. | Подп. и дата | Взам. инв. N | Инв. N дубл. | Подп. и дата |
|---|---|---|---|---|
| | | | | |

Серия 3.900-9 Выпуск 3

| Зона | Поз. | Обозначение | Наименование | Кол. на исполн. А14Б390.000- | | | | | | | | | | Примечание |
|---|---|---|---|---|---|---|---|---|---|---|---|---|---|---|
| | | | | – | 01 | 02 | 03 | 04 | 05 | 06 | 07 | 08 | 09 | |
| | | | Документация | | | | | | | | | | | |
| | | А14Б390.000 СБ | Сборочный чертеж | × | × | × | × | × | × | × | × | × | × | |
| | | | Сборочные единицы | | | | | | | | | | | |
| | 1 | А14Б390.010 | Кронштейн | 1 | | | | | | | | | | |
| | | -01 | Кронштейн | | 1 | | | | | | | | | |
| | | -02 | Кронштейн | | | 1 | | | | | | | | |

Лит. | Шифр

| Изм. | Лист | N докум. | Подп. | Дата | А14Б390.000 | | | |
|---|---|---|---|---|---|---|---|---|
| Разраб. | | Шершаков | | | Опора подвижная двухрядная | Лит. | Лист 1 | Листов 4 |
| Пров. | | Крупник | | 11-86 | | | Госстрой СССР Сантехпроект г. Москва | |
| Рук. гр. | | Крупник | | | | | | |
| Н. конт. | | Рувинская | | XI 86 | | | | |
| Утв. | | Спивак | | 06.86 | | | | |

Копировал: Денисова Формат А

| Инв. N подл. | Подп. и дата | Взам. инв. N | Инв. N дубл. | Подп. и дата |
|---|---|---|---|---|
| | | | | |

| Зона | Поз. | Обозначение | Наименование | Кол. на исполн. А14Б390.000- | | | | | | | | | | Примечание |
|---|---|---|---|---|---|---|---|---|---|---|---|---|---|---|
| | | | | – | 01 | 02 | 03 | 04 | 05 | 06 | 07 | 08 | 09 | |
| | 1 | А14Б390.010-03 | Кронштейн | | | | 1 | | | | | | | |
| | | -04 | Кронштейн | | | | | 1 | | | | | | |
| | | -05 | Кронштейн | | | | | | 1 | | | | | |
| | | -06 | Кронштейн | | | | | | | 1 | | | | |
| | | -07 | Кронштейн | | | | | | | | 1 | | | |
| | | -08 | Кронштейн | | | | | | | | | 1 | | |
| | | -09 | Кронштейн | | | | | | | | | | 1 | |
| | | | Детали | | | | | | | | | | | |
| | 2 | А14Б381.001-03 | Хомут | 1 | 1 | 1 | 1 | 1 | | | | | | |
| | | -04 | Хомут | | | | | | 1 | 1 | 1 | | | |
| | | -05 | Хомут | | | | | | | | | 1 | 1 | |
| | 3 | -04 | Хомут | 1 | | | | | | | 1 | | 1 | |
| | | -05 | Хомут | | 1 | | | | 1 | | | | | |
| | | -06 | Хомут | | | 1 | | | | 1 | | 1 | | |
| | | -07 | Хомут | | | | 1 | | | | | | | |
| | | -03 | Хомут | | | | | 1 | | | | | | |

| Изм. | Лист | N докум. | Подп. | Дата | А14Б390.000 |
|---|---|---|---|---|---|

Копировал: Денисова Формат А

| Инв. N подл. | Подп. и дата | Взам. инв. N | Инв. N дубл. | Подп. и дата |
|---|---|---|---|---|
| | | | | |

Серия 3.900-9 Выпуск 3

| Зона | Поз. | Обозначение | Наименование | Кол. на исполн. А14Б390.000- | | | | | | | | | | Примечание |
|---|---|---|---|---|---|---|---|---|---|---|---|---|---|---|
| | | | | - | 01 | 02 | 03 | 04 | 05 | 06 | 07 | 08 | 09 | |
| | 4 | А14Б381.002-03 | Подушка | 1 | 1 | 1 | 1 | 1 | | | | | | |
| | | -04 | Подушка | | | | | | 1 | 1 | 1 | | | |
| | | -05 | Подушка | | | | | | | | | 1 | 1 | |
| | 5 | -04 | Подушка | 1 | | | | | | | 1 | | 1 | |
| | | -05 | Подушка | | 1 | | | | 1 | | | | | |
| | | -06 | Подушка | | | 1 | | | | 1 | | 1 | | |
| | | -07 | Подушка | | | | 1 | | | | | | | |
| | | -03 | Подушка | | | | | 1 | | | | | | |
| | | | | | | | | | | | | | | |
| | | | Стандартные изделия | | | | | | | | | | | |
| | | | Гайки ГОСТ 5915-70 | | | | | | | | | | | |
| | 6 | | М 12.4 | 4 | 4 | 4 | 4 | 4 | | | | | | |
| | | | М 16.4 | | | | | | 4 | 4 | 4 | 4 | 4 | |
| | 7 | | М16.4 | 4 | 4 | | | | 4 | | 4 | | 4 | |
| | | | М20.4 | | | 4 | 4 | | | 4 | | 4 | | |
| | | | М12.4 | | | | | 4 | | | | | | |
| | | | Шайбы ГОСТ 10906-78 | | | | | | | | | | | |
| | 8 | | 12.04 | 2 | 2 | 2 | 2 | 2 | | | | | | |
| | | | 16.04 | | | | | | 2 | 2 | 2 | 2 | 2 | |

| Изм. | Лист | N докум. | Подп. | Дата |
|---|---|---|---|---|
| | | | | |

А14Б390.000

Копировал Формат

| Инв. N подл. | Подп. и дата | Взам. инв. N | Инв. N дубл. | Подп. и дата |
|---|---|---|---|---|
| | | | | |

| Зона | Поз. | Обозначение | Наименование | Кол. на исполн. А14Б390.000 – | | | | | | | | | | Примечание |
|---|---|---|---|---|---|---|---|---|---|---|---|---|---|---|
| | | | | - | 01 | 02 | 03 | 04 | 05 | 06 | 07 | 08 | 09 | |
| | | | Шайбы ГОСТ 10906-78 | | | | | | | | | | | |
| | 9 | | 16.04 | 2 | 2 | | | | 2 | | 2 | | 2 | |
| | | | 20.04 | | | 2 | 2 | | | 2 | | 2 | | |
| | | | 12.04 | | | | | 2 | | | | | | |

| Изм. | Лист | N докум. | Подп. | Дата |
|---|---|---|---|---|
| | | | | |

А14Б390.000

А14 6390 000СБ

Серия 3.900-9 выпуск 3

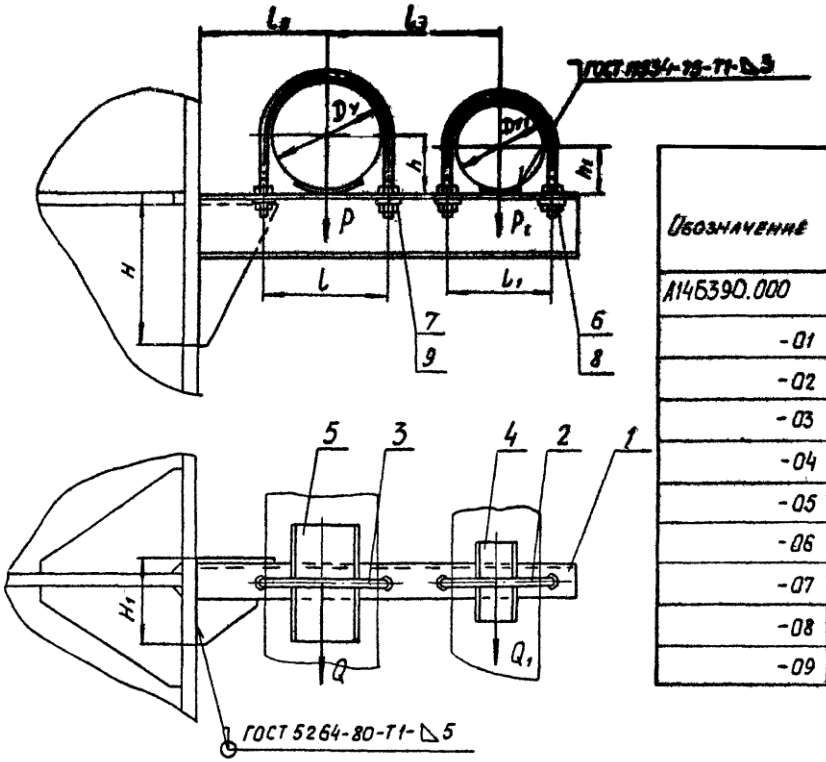


| Обозначение | Условный проход, мм | | Допускаемые нагрузки, кгс | | | | Размеры, мм | | | | | | | | Масса, кг |
|---|---|---|---|---|---|---|---|---|---|---|---|---|---|---|---|
| | | | вертикальн. | | горизонтальн. | | | | | | | | | | |
| | $D_y$ | $D_{y1}$ | P | $P_1$ | Q | $Q_1$ | L | $L_1$ | $L_2$ | $L_3$ | H | $H_1$ | h | $h_1$ | |
| А14Б390.000 | 125 | 100 | 175 | 120 | 52 | 36 | 150 | 122 | 155 | 210 | 190 | 98 | 70 | 57 | 5,73 |
| -01 | 150 | | 266 | | 80 | | 180 | | 170 | 225 | 230 | 104 | 83 | | 7,11 |
| -02 | 200 | | 590 | | 177 | | 242 | | 200 | 255 | 280 | 116 | 113 | | 11,00 |
| -03 | 250 | | 840 | | 252 | | 298 | | 240 | 290 | 360 | 138 | 140 | | 16,15 |
| -04 | 100 | | 120 | | 36 | | 122 | | 140 | 195 | 160 | 88 | 57 | | 4,65 |
| -05 | 150 | 125 | 266 | 175 | 80 | 52 | 180 | 150 | 170 | 240 | 230 | 110 | 83 | 70 | 10,00 |
| -06 | 200 | | 590 | | 177 | | 242 | | 200 | 270 | 310 | 132 | 113 | | 12,72 |
| -07 | 125 | | 175 | | 52 | | 150 | | 155 | 225 | 230 | 104 | 70 | | 8,66 |
| -08 | 200 | 150 | 590 | 266 | 177 | 80 | 242 | 180 | 200 | 280 | 360 | 138 | 113 | 83 | 15,17 |
| -09 | 150 | | 266 | | 80 | | 180 | | 170 | 270 | 280 | 116 | 83 | | 11,00 |

Размеры для справок.

| | | | | | | | | |
|---|---|---|---|---|---|---|---|---|
| Изм. | Лист | № докум. | Подп. | Дата | А14 6390 000 СБ | | | |
| Разраб. | | Шершакова | | X-85 | Опора подвижная двухрядная. | Лит. | Масса | Масшт. |
| Провер. | | Крупник | | 10-86 | | И | см. табл. | — |
| Рук. гр. | | Крупник | | | | Лист | Листов 1 | |
| Т.контр. | | Вайнберг | | | | Госстрой СССР Сантехпроект г. Москва | | |
| Н.контр. | | Рувинская | | 10.86 | | | | |
| Утв. | | Спивак | | 06.86 | | | | |

Копировал: Попова

Формат А3

Инв. № подл. | Подп. и дата | Взам. инв. № | Инв. № дубл. | Подп. и дата

| Инв. N подл. | Подп. и дата | Взам. инв. N | Инв. N дубл. | Подп. и дата |
|---|---|---|---|---|
| | | | | |

Серия 3.900-9 выпуск 3

| Зона | Поз. | Обозначение | Наименование | Кол. на исполн. А14Б390.010- | | | | | | | | | | Примеча |
|---|---|---|---|---|---|---|---|---|---|---|---|---|---|---|
| | | | | – | 01 | 02 | 03 | 04 | 05 | 06 | 07 | 08 | 09 | |
| | | | Документация | | | | | | | | | | | |
| | | А14Б390.010 СБ | Сборочный чертеж | X | X | X | X | X | X | X | X | X | X | |
| | | | Детали | | | | | | | | | | | |
| | 1 | А14Б381.005-03 | Косынка | 1 | 1 | 1 | | | 1 | | 1 | | 1 | |
| | | -04 | Косынка | | | | 1 | | | 1 | | 1 | | |
| | | -02 | Косынка | | | | | 1 | | | | | | |
| | 2 | А14Б383.001-03 | Косынка | 1 | | | | | | | | | | |
| | | -01 | Косынка | | 1 | | | | | | | | | |
| | | -04 | Косынка | | | 1 | | | | 1 | | | 1 | |
| | | -05 | Косынка | | | | 1 | | | | | 1 | | |
| | | А14Б383.001 | Косынка | | | | | 1 | | | | | | |

| Изм. | Лист | N докум. | Подп. | Дата | А14Б390.010 | | |
|---|---|---|---|---|---|---|---|
| Разраб. | | Шершаков | | | Кронштейн | Лит. | Лист | Лис |
| Пров. | | Крупник | | VI-86 | | Н | 1 | |
| Рук. гр. | | Крупник | | | | Госстрой СС | | |
| Н. конт. | | Рувинская | | VI 86г. | | САНТЕХПРОЕ | | |
| Утв. | | Спивак | | 26.86 | | г. Москва | | |

Копировал: Денисова Формат А4

| Инв. N подл. | Подп. и дата | Взам. инв. N | Инв. N дубл. | Подп. и дата |
|---|---|---|---|---|
| | | | | |

| Зона | Поз. | Обозначение | Наименование | Кол. на исполн. А14Б390.010- | | | | | | | | | | Примеч |
|---|---|---|---|---|---|---|---|---|---|---|---|---|---|---|
| | | | | – | 01 | 02 | 03 | 04 | 05 | 06 | 07 | 08 | 09 | |
| | 2 | А14Б383.001-02 | Косынка | | | | | | 1 | | 1 | | | |
| | 3 | А14Б383.002-06 | Швеллер | 1 | | | | | | | | | | |
| | | -07 | Швеллер | | 1 | | | | | | | | | |
| | | -08 | Швеллер | | | 1 | | | | | | | | |
| | | -09 | Швеллер | | | | 1 | | | | | | | |
| | | -10 | Швеллер | | | | | 1 | | | | | | |
| | | -11 | Швеллер | | | | | | 1 | | | | | |
| | | -12 | Швеллер | | | | | | | 1 | | | | |
| | | -13 | Швеллер | | | | | | | | 1 | | | |
| | | -14 | Швеллер | | | | | | | | | 1 | | |
| | | -15 | Швеллер | | | | | | | | | | 1 | |

| Изм. | Лист | N докум. | Подп. | Дата | А14Б390.010 |
|---|---|---|---|---|---|

А146390.010СБ

Серия 3.900-9 выпуск 3

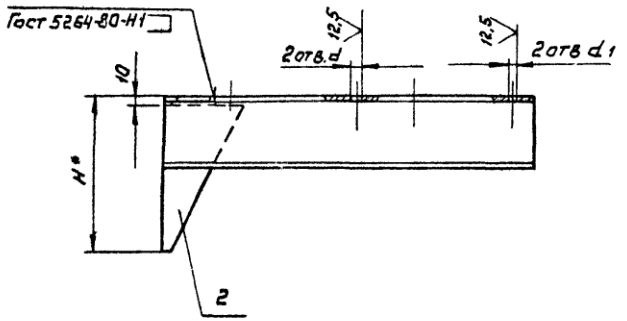


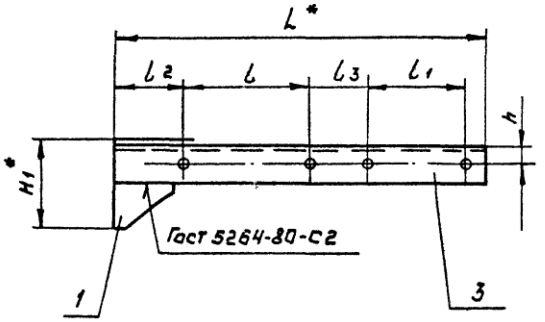


| Обозначение | Размеры, мм | | | | | | | | | | Масса, кг |
|---|---|---|---|---|---|---|---|---|---|---|---|
| | L* | l | l1 | l2 | l3 | H* | H1* | h | d | d1 | |
| А146390.010 | 450 | 150 | 122 | 80 | 74 | 190 | 98 | 25 | 18 | 14 | 4,00 |
| -01 | 480 | 180 | | | | 230 | 104 | 30 | | | 5,23 |
| -02 | 540 | 242 | | 79 | 73 | 280 | 116 | 35 | 22 | | 8,10 |
| -03 | 615 | 298 | | 91 | 80 | 360 | 138 | 40 | | | 11,80 |
| -04 | 420 | 122 | | 79 | 73 | 160 | 88 | 25 | 14 | | 3,53 |
| -05 | 515 | 180 | 150 | 80 | 75 | 230 | 110 | 30 | 18 | 18 | 7,43 |
| -06 | 575 | 242 | | 79 | 74 | 310 | 132 | 35 | 22 | | 9,22 |
| -07 | 485 | 150 | | 80 | 75 | 230 | 104 | 30 | 18 | | 6,24 |
| -08 | 600 | 242 | 180 | 73 | 69 | 360 | 138 | 40 | 22 | | 11,56 |
| -09 | 560 | 180 | | 80 | 90 | 280 | 116 | 35 | 18 | | 8,36 |

1. *Размеры для справок
2. $H14; \pm\frac{t_2}{2}$

| | | | | | | | | |
|---|---|---|---|---|---|---|---|---|
| Изм. | Лист | N докум. | Подп. | Дата | А146390.010СБ | | | |
| Разраб. | | Шершакова | | | Кронштейн | Лит. И | Масса см. табл. | Масштаб — |
| Провер. | | Крупник | | VI-86 | | Лист | Листов 1 | |
| Рук. группы | | Крупник | | | | Госстрой СССР Сантехпроект г. Москва | | |
| Гл. спец. | | Вайнберг | | | | | | |
| Н. контр. | | Рубинская | | VI.86г. | | | | |
| Утв. | | Спивак | | 06-86 | | | | |

Копировал: Ерофеева

Формат А3

Инв. N подл. | Подп. и дата | Взам. инв. N | Инв. N дубл. | Подп. и дата

| N подл. | Подп. и дата | Взам. инв. N | Инв. N дубл. | Подп. и дата |
|---|---|---|---|---|
| | | | | |

Серия 3.900-9. Выпуск 3

| Зона | Поз. | Обозначение | Наименование | Кол. на исполн. А14Б391.000- | | | | | | | | | | Примечание |
|---|---|---|---|---|---|---|---|---|---|---|---|---|---|---|
| | | | | - | 01 | 02 | | | | | | | | |
| | | | Документация | | | | | | | | | | | |
| | | А14Б391.000 СБ | Сборочный чертеж | × | × | × | | | | | | | | |
| | | | Детали | | | | | | | | | | | |
| | 1 | А14Б381.001 | Хомут | 2 | | | | | | | | | | |
| | | -01 | Хомут | | 2 | | | | | | | | | |
| | | -02 | Хомут | | | 2 | | | | | | | | |

| Изм. | Лист | N докум. | Подп. | Дата | А14Б391.000 | | | |
|---|---|---|---|---|---|---|---|---|
| Разраб. | | Шершакова | | | Опора подвижная двухрядная | Лит. | Лист | Листов |
| Пров. | | Крупник | | VI-86 | | Н | 1 | 2 |
| Рук. гр. | | Крупник | | | | Госстрой СССР Сантехпроект г. Москва | | |
| Н. конт. | | Рувинская | | VI 86 | | | | |
| Утв. | | Сливак | | 06.86 | | | | |

Копировал Формат А4

| N подл. | Подп. и дата | Взам. инв. N | Инв. N дубл. | Подп. и дата |
|---|---|---|---|---|
| | | | | |

| Зона | Поз. | Обозначение | Наименование | Кол. на исполн. А14Б391.000- | | | | | | | | | | Примечание |
|---|---|---|---|---|---|---|---|---|---|---|---|---|---|---|
| | 2 | А14Б381.002 | Подушка | 2 | | | | | | | | | | |
| | | -01 | Подушка | | 2 | | | | | | | | | |
| | | -02 | Подушка | | | 2 | | | | | | | | |
| | 3 | А14Б391.001 | Уголок | 1 | | | | | | | | | | |
| | | -01 | Уголок | | 1 | | | | | | | | | |
| | | -02 | Уголок | | | 1 | | | | | | | | |
| | | | Стандартные изделия | | | | | | | | | | | |
| | 4 | | Гайка М10.4 ГОСТ 5915-70 | 8 | | | | | | | | | | |
| | | | Гайка М12.4 ГОСТ 5915-70 | | 8 | 8 | | | | | | | | |

| Изм. | Лист | N докум. | Подп. | Дата | А14Б391.000 |
|---|---|---|---|---|---|

Копировал Формат

А146391.000СБ

Серия 3.900-9 выпуск 3

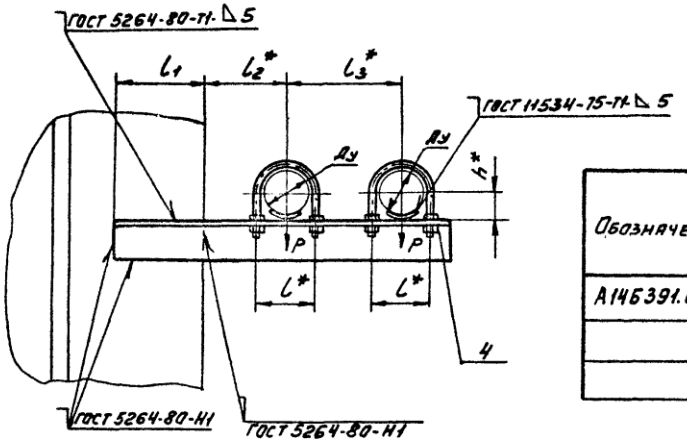


| Обозначение | Условный проход Ду, мм | Допускаемые нагрузки, кгс | | Размеры, мм | | | | | Масса, кг |
|---|---|---|---|---|---|---|---|---|---|
| | | вертикальн. | горизонтальн. | | | | | | |
| | | P | Q | $l^*$ | $l_1$ | $l_2^*$ | $l_3^*$ | $h^*$ | |
| А146391.000 | 50 | 40 | 12 | 70 | 110 | 100 | 140 | 32 | 1,78 |
| -01 | 65 | 56 | 17 | 90 | 125 | 120 | 160 | 41 | 2,73 |
| -02 | 80 | 72 | 22 | 106 | 130 | 130 | 175 | 48 | 3,50 |

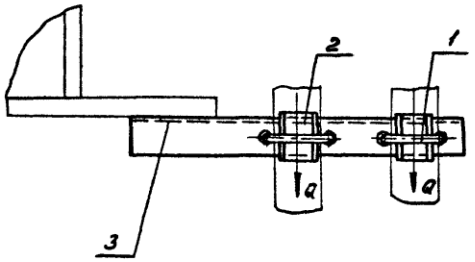


1.* Размеры для справок.

2. $\pm \frac{l_2}{2}$.

| | | | | | | | | |
|---|---|---|---|---|---|---|---|---|
| Изм. | Лист | N докум. | Подп. | Дата | А146391000СБ | | | |
| Разраб. | | Шершакова | | | Опора подвижная двухрядная | Лит. | Масса | Масштаб |
| Пров. | | Крупник | | VI-86 | | Н | см. табл. | — |
| Рук. гр. | | Крупник | | | | Лист | Листов 1 | |
| Гл. спец. | | Вайнберг | | | | Госстрой СССР Сантехпроект г. Москва | | |
| Н. конт. | | Рувинская | | VI.86 | | | | |
| Утв. | | Сливак | | 06.86 | | | | |

Копировал: Денисова

Формат А3

Инв. N подл. | Подп. и дата | Взам. инв. N | Инв. N дубл. | Подп. и дата

| Н подл. | Подп. и дата | Взам. инв.Н | Инв.Н дубл. | Подп. и дата |
|---|---|---|---|---|
| | | | | |

Серия 3.900-9 Выпуск 3

| Зона | Поз. | Обозначение | Наименование | Кол. на исполн. А14Б392.000- | | | | | | | | | | Примеч. |
|---|---|---|---|---|---|---|---|---|---|---|---|---|---|---|
| | | | | – | 01 | 02 | 03 | | | | | | | |
| | | | Документация | | | | | | | | | | | |
| | | А14Б392.000 СБ | Сборочный чертеж | X | X | X | X | X | | | | | | |
| | | | Сборочные единицы | | | | | | | | | | | |
| | 1 | А14Б392.010 | Подвеска | 1 | | | | | | | | | | |
| | | -01 | Подвеска | | 1 | | | | | | | | | |
| | | -02 | Подвеска | | | 1 | | | | | | | | |

Лист

Шифр

| Изм. | Лист | N докум. | Подп. | Дата | А14Б392.000 | | |
|---|---|---|---|---|---|---|---|
| Разраб. | | Шершакова | | | Опора подвижная двухрядная | Лит. | Лист | Листов |
| Пров. | | Крупник | | VI-86 | | Н | 1 | 2 |
| Рук.гр. | | Крупник | | | | Госстрой СССР Сантехпроект г. Москва | | |
| Н контр. | | Рувинская | | VI 86г. | | | | |
| Утв. | | Сливак | | | | | | |

Копировал: Денисова Формат А4

| Н подл. | Подп. и дата | Взам. инв.Н | Инв.Н дубл. | Подп. и дата |
|---|---|---|---|---|
| | | | | |

| Зона | Поз. | Обозначение | Наименование | Кол. на исполн. А14Б392.000- | | | | | | | | | | Примеч. |
|---|---|---|---|---|---|---|---|---|---|---|---|---|---|---|
| | | | | – | 01 | 02 | 03 | | | | | | | |
| | 1 | А14Б392.010-03 | Подвеска | | | | 1 | | | | | | | |
| | 2 | А14Б392.020 | Кронштейн | 1 | | | | | | | | | | |
| | | -01 | Кронштейн | | 1 | | | | | | | | | |
| | | -02 | Кронштейн | | | 1 | | | | | | | | |
| | | -03 | Кронштейн | | | | 1 | | | | | | | |
| | | | Детали | | | | | | | | | | | |
| | 3 | А14Б381.001 | Хомут | 1 | | | | | | | | | | |
| | | -01 | Хомут | | 1 | | | | | | | | | |
| | | -02 | Хомут | | | 1 | | | | | | | | |
| | | -03 | Хомут | | | | 1 | | | | | | | |
| | 4 | А14Б381.002 | Подушка | 1 | | | | | | | | | | |
| | | -01 | Подушка | | 1 | | | | | | | | | |
| | | -02 | Подушка | | | 1 | | | | | | | | |
| | | -03 | Подушка | | | | 1 | | | | | | | |
| | | | Стандартные изделия | | | | | | | | | | | |
| | | | Гайка М10.Н ГОСТ 5915-70 | 4 | | | | | | | | | | |
| | | | Гайка М12.Н ГОСТ 5915-70 | | 4 | 4 | 4 | | | | | | | |
| | | | Гайка М10.Н ГОСТ 5915-70 | 2 | 2 | | | | | | | | | |
| | | | Гайка М12.Н ГОСТ 5915-70 | | | 2 | 2 | | | | | | | |

| Изм. | Лист | N докум. | Подп. | Дата | А14Б392.000 |
|---|---|---|---|---|---|

Копировал: Денисова

ООО "Изополимет Плюс" - https://izopolimet.by

А14Б392.000СБ

Серия 3.900-9 Выпуск 3

Вид А

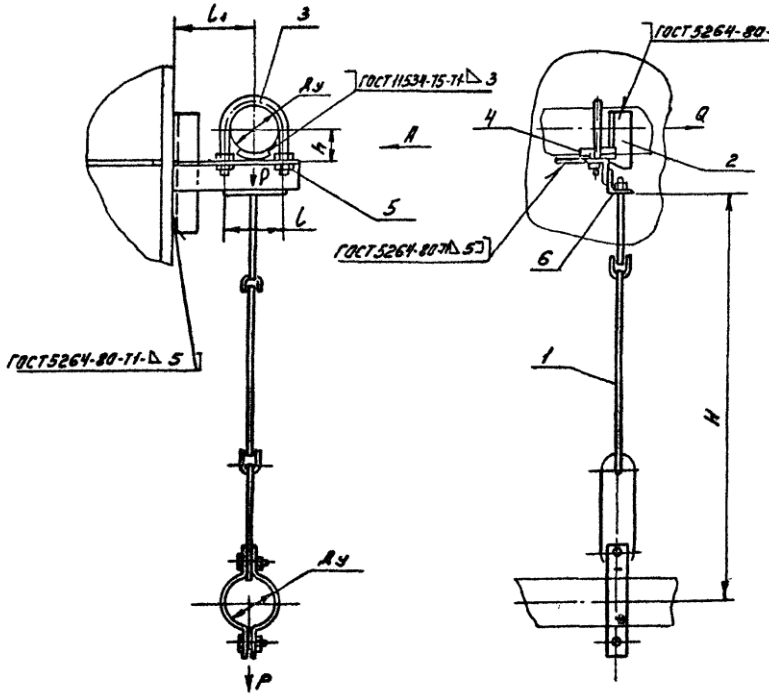


| Обозначение | Условный проход, Ду, мм | Допускаемые нагрузки, кгс | | Размеры, мм | | | | Масса кг |
|---|---|---|---|---|---|---|---|---|
| | | вертик | горизонт. | | | | | |
| | | P | Q | L | L1 | H | h | |
| А14Б392.000 | 50 | 40 | 12 | 70 | 100 | 500 | 32 | 2,40 |
| -01 | 65 | 56 | 17 | 90 | 120 | | 41 | 3,03 |
| -02 | 80 | 72 | 22 | 106 | 130 | 620 | 48 | 3,12 |
| -03 | 100 | 120 | 36 | 122 | 140 | 640 | 57 | 5,05 |

Размеры для справок.

| Изм. | Лист | N докум. | Подп. | Дата | А14Б392.000СБ | | | |
|---|---|---|---|---|---|---|---|---|
| Разраб. | | Шершакова | | | Опора подвижная двухрядная | Лит. | Масса | Масштаб |
| Пров. | | Крупник | | VI-86 | | Н | см. табл. | — |
| Рук. гр. | | Крупник | | | | Лист | Листов 1 | |
| Гл. спец. | | Вайнберг | | | | Госстрой СССР САНТЕХПРОЕКТ г. Москва | | |
| Н. конт. | | Рувинская | | VI.86г | | | | |
| Утв. | | Сливак | | 26.6.86 | | | | |

Копировал: Денисова

Формат А3

Инв. N подл. | Подп. и дата | Взам. инв. N | Инв. N дубл. | Подп. и дата

| Инв. N подл. | Подп. и дата | Взам. инв. N | Инв. N дубл. | Подп. и дата |
|---|---|---|---|---|
| | | | | |

Серия 3.900-9 Выпуск 3

| Зона | Поз. | Обозначение | Наименование | Кол. на исполн. А14Б392.010- | | | | Примечание |
|---|---|---|---|---|---|---|---|---|
| | | | | - | 01 | 02 | 03 | |
| | | | **Документация** | | | | | |
| | | А14Б392.010 СБ | Сборочный чертеж | X | X | X | X | |
| | | | **Детали** | | | | | |
| | 1 | А14Б392.001 | Тяга | 1 | | | | |
| | | -01 | Тяга | | 1 | | | |
| | | -02 | Тяга | | | 1 | | |
| | 2 | -03 | Тяга | | | | 1 | |
| | | -04 | Тяга | 1 | 1 | | | |
| | | -05 | Тяга | | | 1 | 1 | |

| Изм. | Лист | N докум. | Подп. | Дата | А14Б392.010 | | |
|---|---|---|---|---|---|---|---|
| Разраб. | Шершакова | | | | Подвеска | Лит. | Лист | Листов |
| Пров. | Крупник | | | VI-86 | | Н | 1 | 2 |
| Рук. гр. | Крупник | | | | | Госстрой СССР | | |
| Н. конт. | Рувинская | | | VI 86 | | Сантехпроект | | |
| Утв. | Спивак | | | 20.06 | | г. Москва | | |

Копировал: Денисова Формат А

| Инв. N подл. | Подп. и дата | Взам. инв. N | Инв. N дубл. | Подп. и дата |
|---|---|---|---|---|
| | | | | |

| Зона | Поз. | Обозначение | Наименование | Кол. на исполн. А14Б392.010- | | | | Примечание |
|---|---|---|---|---|---|---|---|---|
| | | | | - | 01 | 02 | 03 | |
| | 3 | А14Б392.002 | Ушко | 3 | 3 | 3 | 3 | |
| | 4 | А14Б392.003 | Серьга | 1 | 1 | 1 | 1 | |
| | 5 | А14Б392.004 | Полухомут | 2 | | | | |
| | | -01 | Полухомут | | 2 | | | |
| | | -02 | Полухомут | | | 2 | | |
| | | -03 | Полухомут | | | | 2 | |
| | | | **Стандартные изделия** | | | | | |
| | 6 | | Болт М10х30.46 ГОСТ 7798-70 | 2 | 2 | | | |
| | | | Болт М12х35.46 ГОСТ 7798-70 | | | 2 | 2 | |
| | 7 | | Гайка М10.4 ГОСТ 5915-70 | 2 | 2 | | | |
| | | | Гайка М12.4 ГОСТ 5915-70 | | | 2 | 2 | |

| Изм. | Лист | N докум. | Подп. | Дата | А14Б392.010 |
|---|---|---|---|---|---|

Копировал: Денисова Формат А

ООО "Изополимет Плюс" - https://izopolimet.by

А14Б392.010СБ

Серия 3.900-9 выпуск 3

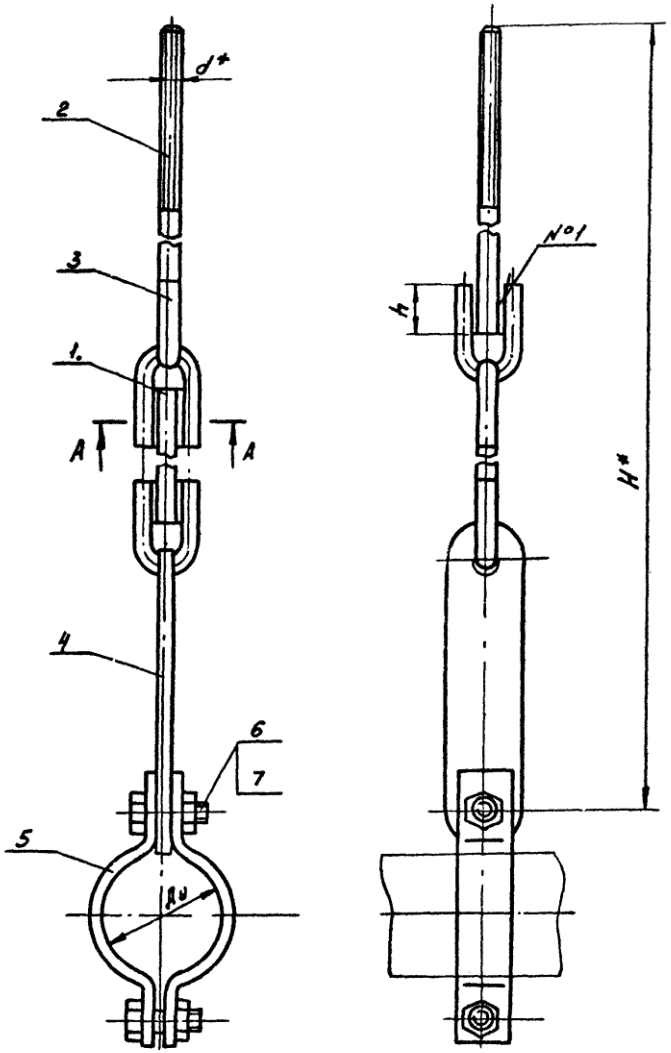


| Обозначение | Условный проход Dy, мм | Размеры, мм | | | | Масса, кг |
|---|---|---|---|---|---|---|
| | | H* | h | $h_1$ | d* | |
| А14Б392.010 | 50 | 525 | $26^{+0,52}$ | $6^{+1}$ | М10 | 1,24 |
| -01 | 65 | 535 | | | | 1,40 |
| -02 | 80 | 650 | $34^{+0,62}$ | $7^{+1}$ | М12 | 1,60 |
| -03 | 100 | 670 | | | | 1,78 |

А-А

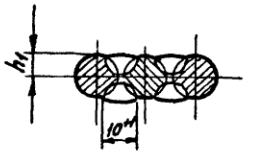


1.* Размеры для справок.

2. Швы №1 - сварка ручная, дуговая.

| Изм. | Лист | N докум. | Подп. | Дата | А14Б392.010СБ | | | |
|---|---|---|---|---|---|---|---|---|
| Разраб. | | Шершакова | | | Подвеска | Лит. | Масса | Масштаб |
| Пров. | | Крупник | | VI-86 | | Н | см. табл. | — |
| Рук. гр. | | Крупник | | | | Лист | Листов 1 | |
| Гл. спец. | | Вайнберг | | | | Госстрой СССР Сантехпроект г. Москва | | |
| Н. конт. | | Рувинская | | VI.86г. | | | | |
| Утв. | | Сливак | | VI.86 | | | | |

Копировал: Денисова

Формат А3

Инв. N подл. | Подп. и дата | Взам. инв. N | Инв. N дубл. | Подп. и дата

| Инв. N подл. | Подп. и дата | Взам. инв. N | Инв. N дубл. | Подп. и дата |
|---|---|---|---|---|
| | | | | |

Серия 3.900-9 Выпуск 3

| Зона | Поз. | Обозначение | Наименование | Кол. на исполн. А14Б392.020 | | | | | | | | | | Примеч. |
|---|---|---|---|---|---|---|---|---|---|---|---|---|---|---|
| | | | | – | 01 | 02 | 03 | | | | | | | |
| | | | **Документация** | | | | | | | | | | | |
| | | А14Б392.020 СБ | Сборочный чертеж | X | X | X | | | | | | | | |
| | | | **Детали** | | | | | | | | | | | |
| | 1 | А14Б381.005 | Косынка | 1 | 1 | 1 | | | | | | | | |
| | | -01 | Косынка | | | | 1 | | | | | | | |
| | 2 | А14Б381.006 | Уголок | 1 | | | | | | | | | | |
| | | -11 | Уголок | | 1 | | | | | | | | | |
| | | -01 | Уголок | | | 1 | | | | | | | | |
| | | -12 | Уголок | | | | 1 | | | | | | | |
| | 3 | -13 | Уголок | 1 | | | | | | | | | | |
| | | -14 | Уголок | | 1 | | | | | | | | | |

| Изм. | Лист | N докум. | Подп. | Дата | А14Б392.020 | | |
|---|---|---|---|---|---|---|---|
| Разраб. | | Шершакова | | | Кронштейн | Лит. | Лист |
| Пров. | | Крупник | | VI.86 | | И | 1 |
| Рук. гр. | | Крупник | | | | Госстрой СССР | |
| Н. конт. | | Рувинская | | VI 86г | | Сантехпроект | |
| Утв. | | Спивак | | VI 86 | | г. Москва | |

Копировал: Денисова Формат

| Инв. N подл. | Подп. и дата | Взам. инв. N | Инв. N дубл. | Подп. и дата |
|---|---|---|---|---|
| | | | | |

| Зона | Поз. | Обозначение | Наименование | Кол. на исполн. А14Б392.020 | | | | | | | | | | Примеч. |
|---|---|---|---|---|---|---|---|---|---|---|---|---|---|---|
| | | | | – | 01 | 02 | 03 | | | | | | | |
| | 3 | А14Б381.006-15 | Уголок | | | 1 | | | | | | | | |
| | | -16 | Уголок | | | | 1 | | | | | | | |
| | 4 | -03 | Уголок | 1 | | | | | | | | | | |
| | | -17 | Уголок | | 1 | | | | | | | | | |
| | | -05 | Уголок | | | 1 | | | | | | | | |
| | | -18 | Уголок | | | | 1 | | | | | | | |
| | 5 | А14Б392.006 | Косынка | 2 | | | | | | | | | | |
| | | -01 | Косынка | | 2 | | | | | | | | | |
| | | -02 | Косынка | | | 2 | | | | | | | | |
| | | -03 | Косынка | | | | 2 | | | | | | | |

| Изм. | Лист | N докум. | Подп. | Дата | А14Б392.020 |
|---|---|---|---|---|---|

ООО "Изополимет Плюс" - https://izopolimet.by

А14Б392.020СБ

Серия 3.900-9 выпуск 3

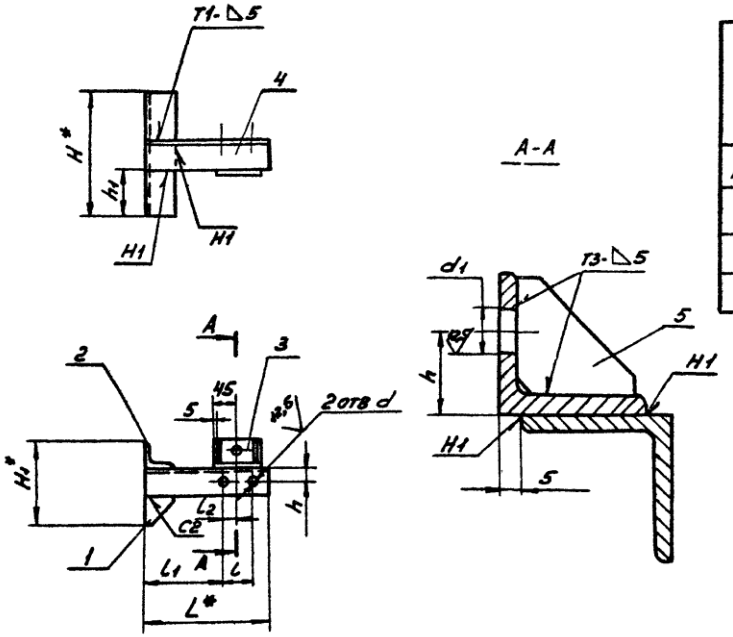


| Обозначение | Размеры, мм | | | | | | | | | | Масса, кг |
|---|---|---|---|---|---|---|---|---|---|---|---|
| | H* | H1* | h | h1 | L* | L | L1 | L2 | d | d1 | |
| А14Б392.020 | 108 | 122 | 20 | 36 | 160 | 70 | 65 | 35 | 12 | 12 | 0,82 |
| -01 | 135 | 140 | 25 | 45 | 190 | 80 | 75 | 45 | 14 | | 1,17 |
| -02 | 150 | 150 | 30 | 50 | 210 | 106 | 77 | 53 | | 14 | 1,60 |
| -03 | 189 | 201 | 35 | 63 | 225 | 122 | 79 | 61 | | | 2,71 |

1* Размеры для справок.

2. $H14; \pm \frac{t_2}{2}$.

3. Сварные швы по ГОСТ 5264-80

| Изм. | Лист | N докум. | Подп. | Дата | А14Б392.020СБ | | | |
|---|---|---|---|---|---|---|---|---|
| Разраб. | Шершакова | | | | Кронштейн | Лит. | Масса | Масштаб |
| Пров. | Крупник | | | VI-86 | | И | см. табл. | — |
| Рук. гр. | Крупник | | | | | Лист | Листов 1 | |
| Гл.спец. | Вайнберг | | | | | Госстрой СССР СЯНТЕХПРОЕКТ г. Москва | | |
| Н.конт. | Рувинская | | | VI 86г. | | | | |
| Утв. | Спивак | | | VI.86 | | | | |

Копировал: Денисова

Формат А3

Инв. N подл. | Подп. и дата | Взам. инв. N | Инв. N дубл. | Подп. и дата

Серия 3.900-9 выпуск 3

## А14Б392.006

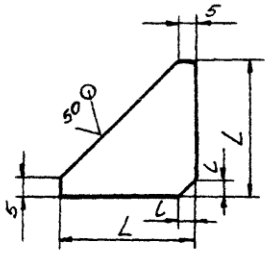


| Обозначение | Размеры, мм L | Размеры, мм l | Материал | Масса, кг |
|---|---|---|---|---|
| А14Б392.006 | 32 | 4 | Лист Б4,0 ГОСТ 19903-74 / ВСт.3 ГОСТ 14637-79 | 0,020 |
| -01 | 40 | 5 | | 0,031 |
| -02 | 45 | 6 | | 0,038 |
| -03 | 58 | | Лист Б5,0 ГОСТ 19903-74 / ВСт.3 ГОСТ 14637-79 | 0,077 |

Неуказанные предельные отклонения размеров h14

| | | | | | | | |
|---|---|---|---|---|---|---|---|
| Изм | Лист | N докум. | Подп. | Дата | А14Б392.006 | | |
| Разраб. | | Шершакова | | | Косынка | Лит | Масса см. табл. | Масштаб — |
| Пров. | | Крупник | | VI-86 | | Лист | Листов 1 |
| Рук. гр. | | Крупник | | | | | |
| Гл. спец. | | Вайнберг | | | см. табл. | Госстрой СССР Сантехпроект г. Москва | |
| Н. конт. | | Рувинская | | VI 86 г. | | | |
| Утв. | | Сливак | | 06.86 | | | |

Копировал: Денисова Формат А4

Взам. инв. N | Подп. и дата | Инв. N дубл. | Подп. и дата | Инв. N подл.

## А14Б392.004

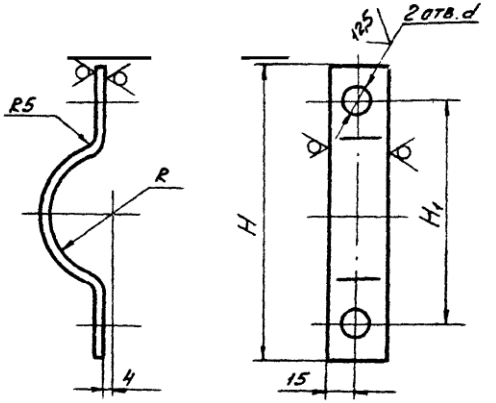


| Обозначение | Размеры, мм H | Размеры, мм $H_1$ | Размеры, мм R | Размеры, мм d | Масса, кг |
|---|---|---|---|---|---|
| А14Б392.004 | 140 | 104 | 30 | 12 | 0,21 |
| -01 | 160 | 120 | 39 | | 0,23 |
| -02 | 170 | 134 | 45 | 14 | 0,24 |
| -03 | 200 | 160 | 54 | | 0,28 |

Неуказанные предельные отклонения размеров H14; h14; $\pm\frac{t_2}{2}$.

| | | | | | | | |
|---|---|---|---|---|---|---|---|
| Изм | Лист | N докум. | Подп. | Дата | А14Б392.004 | | |
| Разраб. | | Шершакова | | | Полухомут | Лит | Масса см. табл. | Масштаб — |
| Пров | | Крупник | | VI-86 | | Лист | Листов 1 |
| Рук гр | | Крупник | | | | | |
| Гл. спец | | Вайнберг | | | Полоса 5×30-Б-ГОСТ 103-76 / ВСт3-1-ГОСТ 535-79 | Госстрой СССР Сантехпроект г. Москва | |
| Н. конт. | | Рувинская | | VI 86 г. | | | |
| Утв. | | Сливак | | 06.86 | | | |

Копировал: Денисова Формат А4

Взам. инв. N | Подп. и дата | Инв. N дубл. | Подп. и дата | Инв. N подл.

Серия 3.900-9 Выпуск 3

А14Б392.002

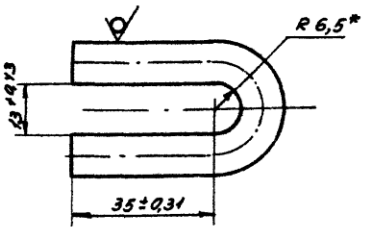


| | | | | | | | | |
|---|---|---|---|---|---|---|---|---|
| Изм | Лист | N докум | Подп. | Дата | А14Б392.002 | | | |
| Разраб | Шершакова | | | | Ушко | Лит. | Масса | Масштаб |
| Пров. | Крупник | | | VI-86 | | Н | 0,056 | 1:1 |
| Рук.груп | Крупник | | | | | Лист | Листов 1 | |
| Гл.спец. | Вайнберг | | | | | | | |
| Н.контр. | Рувинская | | | VI 86г. | Круг 10-В-ГОСТ 2590-71 / ВСт.3-Т-ГОСТ 535-79 | Госстрой СССР САНТЕХПРОЕКТ г. Москва | | |
| Утв. | Спивак | | | 06.86 | | | | |

Копировал: Денисова Формат А4

Взам. инв. N | Подп. и дата | Инв. N дубл. | Подп. и дата | Инв. N подл.

46

А14Б392.003

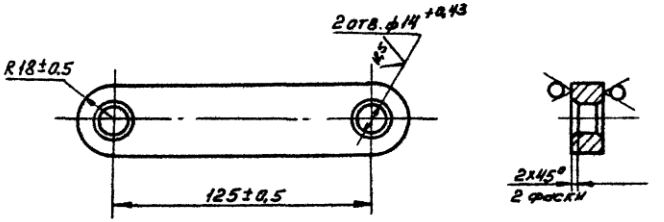


| | | | | | | | | |
|---|---|---|---|---|---|---|---|---|
| Изм | Лист | N докум. | Подп. | Дата | А14Б392.003 | | | |
| Разраб | Шершакова | | | | Серьга | Лит. | Масса | Масштаб |
| Пров. | Крупник | | | VI-86 | | Н | 0,32 | 1:2 |
| Рук.груп | Крупник | | | | | Лист | Листов 1 | |
| Гл.спец. | Вайнберг | | | | | | | |
| Н.контр | Рувинская | | | VI 86г. | Лист Б8,0 ГОСТ 19903-74 / ВСт3 ГОСТ 14637-79 | Госстрой СССР САНТЕХПРОЕКТ г. Москва | | |
| Утв. | Спивак | | | 06.86 | | | | |

Копировал: Денисова Формат А4

Взам. инв. N | Подп. и дата | Инв. N дубл. | Подп. и дата | Инв. N подл.

А146392.001

Серия 3.900-9 выпуск 3

Рис. 1

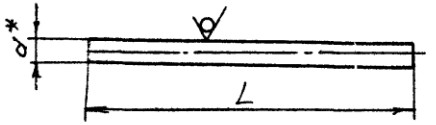


Рис. 2

Остальное см рис. 1

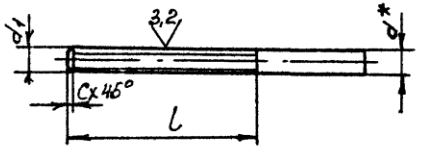


| Обозначение | Рис. | Размеры, мм L | l | d* | $d_1$ | c | Материал | Масса, кг |
|---|---|---|---|---|---|---|---|---|
| А146392.001 | 1 | 155 | — | 10 | — | — | Круг $\frac{10\text{-В-ГОСТ 2590-71}}{\text{ВСт3-I-ГОСТ 535-79}}$ | 0,095 |
| -01 | | 147 | — | | | | | 0,090 |
| -02 | | 260 | — | 12 | — | — | Круг $\frac{12\text{-В-ГОСТ 2590-71}}{\text{ВСт3-I-ГОСТ 535-79}}$ | 0,230 |
| -03 | | 267 | — | | | | | 0,235 |
| -04 | 2 | 140 | 90 | 10 | M10,8g | 1,5 | Круг $\frac{10\text{-В-ГОСТ 2590-71}}{\text{ВСт3-I-ГОСТ 535-79}}$ | 0,086 |
| -05 | | 135 | 100 | 12 | M12,8g | 1,8 | Круг $\frac{12\text{-В-ГОСТ 2590-71}}{\text{ВСт3-I-ГОСТ 535-79}}$ | 0,110 |

1. * Размер для справок

2. $h14; \pm\frac{t_2}{2}$

| Изм. | Лист | N докум. | Подп. | Дата |
|---|---|---|---|---|
| Разраб. | | Шершакова | | |
| Пров. | | Крупник | | V.86 |
| Рук. гр. | | Крупник | | |
| Гл. спец. | | Вайнберг | | |
| Н. конт. | | Рувинская | | VI.86 |
| Утв. | | Сливак | | 06.86 |

А146392.001

Тяга

| Лит. | Масса | Масштаб |
|---|---|---|
| И | см. табл. | — |
| Лист | Листов 1 | |

см. табл.

Госстрой СССР
САНТЕХПРОЕКТ
г. Москва

Копировал Денисова

Формат А3

Инв. N подл. | Подп. и дата | Взам. инв. N | Инв. N дубл. | Подп. и дата

| Инв. N подл. | Подп. и дата | Взам. инв. N | Инв. N дубл. | Подп. и дата |
|---|---|---|---|---|
| | | | | |

Серия 3.900-9 Выпуск 3

| Зона | Поз. | Обозначение | Наименование | Кол. на исполн. А14Б393.000- | | | | | | | | | | Примечание |
|---|---|---|---|---|---|---|---|---|---|---|---|---|---|---|
| | | | | – | 01 | 02 | 03 | 04 | 05 | 06 | 07 | 08 | 09 | |
| | | | Документация | | | | | | | | | | | |
| | | А14Б393.000 СБ | Сборочный чертеж | X | X | X | X | X | X | X | X | X | X | |
| | | | Сборочные единицы | | | | | | | | | | | |
| | 1 | А14Б393.010 | Кронштейн | 1 | | | | | | | | | | |
| | | -01 | Кронштейн | | 1 | | | | | | | | | |
| | | -02 | Кронштейн | | | 1 | | | | | | | | |

| Изм. | Лист | N докум. | Подп. | Дата | А14Б393.000 | | | |
|---|---|---|---|---|---|---|---|---|
| Разраб. | | Шершякова | | | Опора подвижная двухрядная | Лит. | Лист | Листов |
| Пров. | | Крупник | | VI-86 | | И | 1 | 4 |
| Рук. гр. | | Крупник | | | | Госстрой СССР Сантехпроект г. Москва | | |
| Н. конт. | | Рувинская | | VI-86 | | | | |
| Утв. | | Спивак | | VI-86 | | | | |

Копировал: Денисова Формат А4

| Инв. N подл. | Подп. и дата | Взам. инв. N | Инв. N дубл. | Подп. и дата |
|---|---|---|---|---|
| | | | | |

| Зона | Поз. | Обозначение | Наименование | Кол. на исполн. А14Б393.000- | | | | | | | | | | Примечание |
|---|---|---|---|---|---|---|---|---|---|---|---|---|---|---|
| | | | | – | 01 | 02 | 03 | 04 | 05 | 06 | 07 | 08 | 09 | |
| | 1 | А14Б393.010-03 | Кронштейн | | | | 1 | | | | | | | |
| | | -04 | Кронштейн | | | | | 1 | | | | | | |
| | | -05 | Кронштейн | | | | | | 1 | | | | | |
| | | -06 | Кронштейн | | | | | | | 1 | | | | |
| | | -07 | Кронштейн | | | | | | | | 1 | | | |
| | | -08 | Кронштейн | | | | | | | | | 1 | | |
| | | -09 | Кронштейн | | | | | | | | | | 1 | |
| | | | Детали | | | | | | | | | | | |
| | 2 | А14Б381.001-03 | Хомут | 1 | 1 | 1 | 1 | 1 | | | | | | |
| | | -04 | Хомут | | | | | | 1 | 1 | 1 | | | |
| | | -05 | Хомут | | | | | | | | | 1 | 1 | |
| | 3 | -04 | Хомут | 1 | | | | | | | 1 | | | |
| | | -05 | Хомут | | 1 | | | | 1 | | | | 1 | |
| | | -06 | Хомут | | | 1 | | | | 1 | | 1 | | |
| | | -07 | Хомут | | | | 1 | | | | | | | |
| | | -03 | Хомут | | | | | 1 | | | | | | |
| | 4 | А14Б381.002-03 | Подушка | 1 | 1 | 1 | 1 | 1 | | | | | | |

| Изм. | Лист | N докум. | Подп. | Дата | А14Б393.000 |
|---|---|---|---|---|---|

Копировал: Денисова Формат А4

ООО "Изополимет Плюс" - https://izopolimet.by

| Инв. N подл. | Подп. и дата | Взам. инв. N | Инв. N дубл. | Подп. и дата |
|---|---|---|---|---|
| | | | | |

Серия 3.900-9 Выпуск 3

| Зона | Поз. | Обозначение | Наименование | Кол. на исполн. А1Б393.000- | | | | | | | | | | Примеч |
|---|---|---|---|---|---|---|---|---|---|---|---|---|---|---|
| | | | | - | 01 | 02 | 03 | 04 | 05 | 06 | 07 | 08 | 09 | |
| | 4 | А1Б381.002-04 | Подушка | | | | | | 1 | 1 | 1 | | | |
| | | -05 | Подушка | | | | | | | | | 1 | 1 | |
| | 5 | -04 | Подушка | 1 | | | | | | | | | | |
| | | -05 | Подушка | | 1 | | | | 1 | | | | 1 | |
| | | -06 | Подушка | | | 1 | | | | 1 | | 1 | | |
| | | -07 | Подушка | | | | 1 | | | | | | | |
| | | -03 | Подушка | | | | | 1 | | | | | | |
| | | | | | | | | | | | | | | |
| | | | Стандартные изделия | | | | | | | | | | | |
| | | | | | | | | | | | | | | |
| | 6 | | Болт М10х25.46 ГОСТ 7798-70 | 1 | 1 | 1 | 1 | 1 | 1 | 1 | 1 | 1 | 1 | |
| | 7 | | Гайка М10.4 ГОСТ 5915-70 | 1 | 1 | 1 | 1 | 1 | 1 | 1 | 1 | 1 | 1 | |
| | 8 | | Гайка М12.4 ГОСТ 5915-70 | 4 | 4 | 4 | 4 | 4 | | | | | | |
| | | | Гайка М16.4 ГОСТ 5915-70 | | | | | | 4 | 4 | 4 | 4 | 4 | |
| | 9 | | Гайка М16.4 ГОСТ 5915-70 | 4 | 4 | | | | 4 | | 4 | | 4 | |
| | | | Гайка М20.4 ГОСТ 5915-70 | | | 4 | 4 | | | 4 | | 4 | | |
| | | | Гайка М12.4 ГОСТ 5915-70 | | | | | 4 | | | | | | |
| | 10 | | Шайба 12.04 ГОСТ 10906-78 | 2 | 2 | 2 | 2 | 2 | | | | | | |
| | | | Шайба 16.04 ГОСТ 10906-78 | | | | | | 2 | 2 | 2 | 2 | 2 | |

| Изм. | Лист | N докум. | Подп. | Дата |
|---|---|---|---|---|
| | | | | |

А1Б393.000

Копировал: Денисова Формат

| Инв. N подл. | Подп. и дата | Взам. инв. N | Инв. N дубл. | Подп. и дата |
|---|---|---|---|---|
| | | | | |

| Зона | Поз. | Обозначение | Наименование | Кол. на исполн. А1Б393.000- | | | | | | | | | | Приме |
|---|---|---|---|---|---|---|---|---|---|---|---|---|---|---|
| | | | | - | 01 | 02 | 03 | 04 | 05 | 06 | 07 | 08 | 09 | |
| | 11 | | Шайба 16.04 ГОСТ 10906-78 | 2 | 2 | | | | 2 | | 2 | | 2 | |
| | | | Шайба 20.04 ГОСТ 10906-78 | | | 2 | 2 | | | 2 | | 2 | | |
| | | | Шайба 12.04 ГОСТ 10906-78 | | | | | 2 | | | | | | |

| Изм. | Лист | N докум. | Подп. | Дата |
|---|---|---|---|---|
| | | | | |

А1Б393.000

ООО "Изополимет Плюс" - https://izopolimet.by

А146393.000СБ

Серия 3.900-9 Выпуск 3

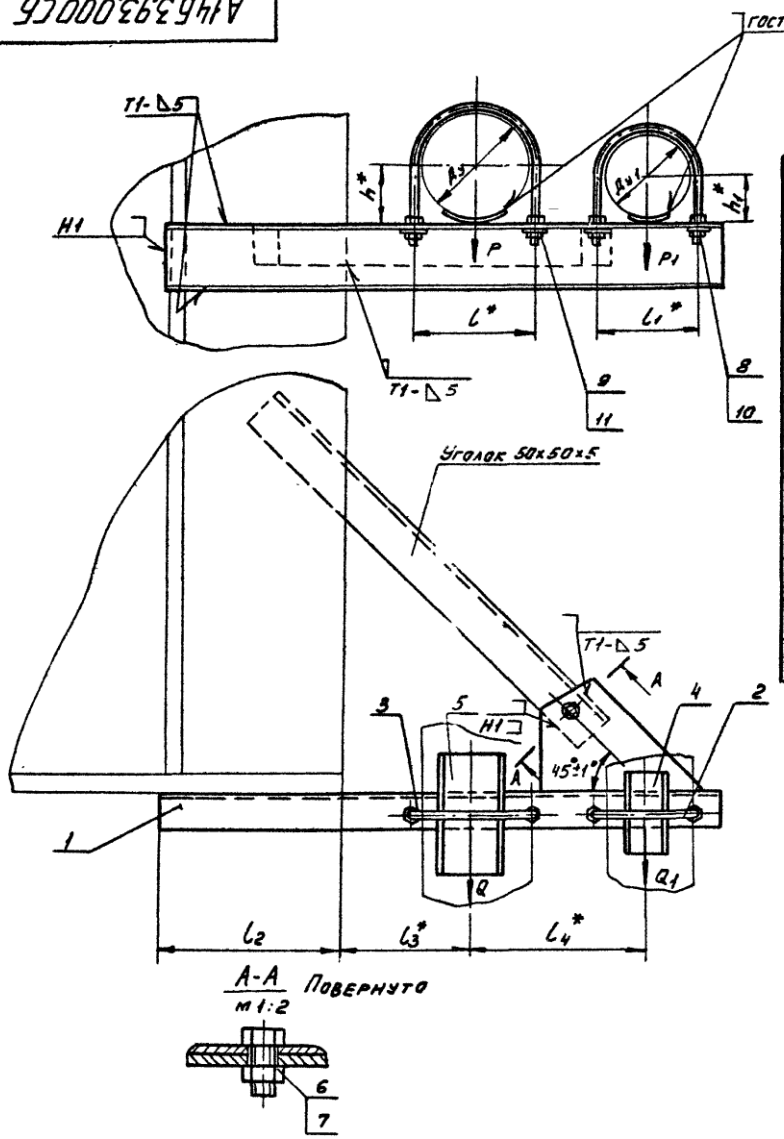


| Обозначение | Условный проход, мм | | Допускаемые нагрузки, кгс | | | | Размеры, мм | | | | | | | Масса, кг |
|---|---|---|---|---|---|---|---|---|---|---|---|---|---|---|
| | | | вертикальн. | | горизонт. | | | | | | | | | |
| | Ду | Ду1 | P | P1 | Q | Q1 | l* | l1* | l2 | l3* | l4* | h* | h1* | |
| А146393.000 | 125 | 100 | 175 | 120 | 52 | 36 | 150 | 122 | 225 | 155 | 210 | 70 | 57 | 7,21 |
| -01 | 150 | | 266 | | 80 | | 180 | | 255 | 170 | 225 | 83 | | 8,80 |
| -02 | 200 | | 590 | | 177 | | 242 | | 300 | 200 | 255 | 113 | | 13,80 |
| -03 | 250 | | 840 | | 252 | | 298 | | 375 | 240 | 290 | 140 | | 20,10 |
| -04 | 100 | | 120 | | 36 | | 122 | | 225 | 140 | 195 | 57 | | 6,34 |
| -05 | 150 | 125 | 266 | 175 | 80 | 52 | 180 | 150 | 255 | 170 | 240 | 83 | 70 | 11,10 |
| -06 | 200 | | 590 | | 177 | | 242 | | 300 | 200 | 270 | 113 | | 15,70 |
| -07 | 125 | | 175 | | 52 | | 150 | | 225 | 155 | 225 | 70 | | 9,10 |
| -08 | 200 | 150 | 590 | 266 | 177 | 80 | 242 | 180 | 300 | 200 | 280 | 113 | 83 | 18,00 |
| -09 | 150 | | 266 | | 80 | | 180 | | 255 | 170 | 270 | 83 | | 13,20 |

1. * Размеры для справок.
2. $\pm\frac{t_2}{2}$.
3. Сварные швы по ГОСТ 5264-80, кроме швов, указанных на чертеже.

| | | | | | | | | |
|---|---|---|---|---|---|---|---|---|
| Изм. | Лист | N докум. | Подп. | Дата | А146393.000СБ | | | |
| Разраб. | | Шершакова | | | Опора подвижная двухрядная | Лит. | Масса | Масштаб |
| Пров. | | Крупник | | VI-86 | | Н | см. табл. | — |
| Рук. гр. | | Крупник | | | | Лист | Листов 1 | |
| Гл. спец. | | Вайнберг | | | | Госстрой СССР САНТЕХПРОЕКТ г. Москва | | |
| Н. конт. | | Рувинская | | VI 86 | | | | |
| Утв. | | Спивак | | 06.86 | | | | |

Инв. N подл. | Подп. и дата | Взам. инв. N | Инв. N дубл. | Подп. и дата

Копировал: Денисова

Формат А3

Серия 3.900-9 выпуск 3

А146393.010СБ

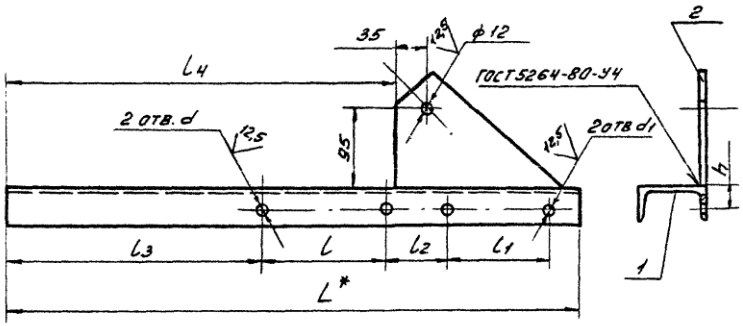


| Обозначение | Размеры, мм | | | | | | | | | Масса, кг |
|---|---|---|---|---|---|---|---|---|---|---|
| | L* | l | l1 | l2 | l3 | l4 | h | d | d1 | |
| А146393.010 | 680 | 150 | 122 | 74 | 305 | 460 | 25 | 18 | 14 | 5,34 |
| -01 | 740 | 180 | | | 335 | 520 | 30 | | | 6,89 |
| -02 | 840 | 242 | | 73 | 379 | 625 | 35 | 22 | | 10,87 |
| -03 | 990 | 298 | | 80 | 466 | 775 | 40 | | | 15,64 |
| -04 | 650 | 122 | | 73 | 304 | 430 | 25 | 14 | | 5,12 |
| -05 | 770 | 180 | 150 | 75 | 335 | 535 | 30 | 18 | 18 | 8,54 |
| -06 | 870 | 242 | | 74 | 379 | 640 | 35 | 22 | | 12,14 |
| -07 | 710 | 150 | | 75 | 305 | 475 | 30 | 18 | | 6,64 |
| -08 | 900 | 242 | 180 | 69 | 379 | 650 | 40 | 22 | | 14,31 |
| -09 | 810 | 180 | | 90 | 355 | 565 | 35 | 18 | | 10,54 |

1. * Размер для справок.
2. H14; $\pm\frac{t2}{2}$.

| Изм | Лист | N докум. | Подп | Дата |
|---|---|---|---|---|
| Разраб. | | Шершакова | | |
| Пров. | | Крупник | | VI-86 |
| Рук. гр. | | Крупник | | |
| Гл. спец | | Вайнберг | | |
| Н. конт. | | Рувинская | | VI 86г. |
| Утв. | | Сливак | | |

А146393.010СБ

Кронштейн

| Лит. | Масса | Масштаб |
|---|---|---|
| Н | см. табл. | — |

Лист | Листов 1

Госстрой СССР САНТЕХПРОЕКТ г. Москва

Копировал: Денисова  Формат А4

Инв. N подл. | Подп. и дата | Взам. инв. N | Инв. N дубл. | Подп. и дата

| Обозначение | Наименование | Кол. на исполн. А146393.010- | | | | | | | | | Примечание |
|---|---|---|---|---|---|---|---|---|---|---|---|
| | | - | 01 | 02 | 03 | 04 | 05 | 06 | 07 | 08 | 09 |
| | Документация | | | | | | | | | | |
| А146393.010 СБ | Сборочный чертеж | X | X | X | X | X | X | X | X | X | X |
| | Детали | | | | | | | | | | |
| А146383.002-16 | Швеллер | 1 | | | | | | | | | |
| -17 | Швеллер | | 1 | | | | | | | | |
| -18 | Швеллер | | | 1 | | | | | | | |
| -19 | Швеллер | | | | 1 | | | | | | |
| -20 | Швеллер | | | | | 1 | | | | | |
| -21 | Швеллер | | | | | | 1 | | | | |
| -22 | Швеллер | | | | | | | 1 | | | |
| -23 | Швеллер | | | | | | | | 1 | | |
| -24 | Швеллер | | | | | | | | | 1 | |
| -25 | Швеллер | | | | | | | | | | 1 |
| А146386.001 | Косынка | 1 | 1 | 1 | 1 | 1 | 1 | 1 | 1 | 1 | 1 |

| Формат | Зона | Поз. |
|---|---|---|
| А4 | | |
| А4 | | 1 |
| А4 | | 2 |

А146393.010

| Изм. | Лист | N докум. | Подп. | Дата |
|---|---|---|---|---|
| Разраб. | | Шершакова | | VI.86 |
| Пров. | | Крупник | | |
| Рук. гр. | | Крупник | | |
| Н. конт. | | Рувинская | | VI.86г. |
| Утв. | | Сливак | | VI.86 |

Кронштейн

Лит. | Лист | Листов 1

Госстрой СССР САНТЕХПРОЕКТ г. Москва

Копировал: Денисова  Формат А4

| Инв. № подл. | Подп. и дата | Взам. инв. № | Инв. № дубл. | Подп. и дата |
|---|---|---|---|---|
| | | | | |

Серия 3.900-9 Выпуск 3

| Зона | Поз. | Обозначение | Наименование | Кол. на исполн. А14Б394.000 — | 01 | 02 | | | | | | | | Примечание |
|---|---|---|---|---|---|---|---|---|---|---|---|---|---|---|
| | | | Документация | | | | | | | | | | | |
| | | А14Б394.000 СБ | Сборочные изделия | | | | | | | | | | | |
| | | | Прочие изделия | | | | | | | | | | | |
| | 1 | | Кронштейн СТД823 ТУ36-2366-81 | 1 | 1 | 1 | | | | | | | | |

| Изм. | Лист | № докум. | Подп. | Дата | А14Б 394.000 | | |
|---|---|---|---|---|---|---|---|
| Разраб. | | Шершакова | | | Опора подвижная трехрядная | Лит. И | Лист 1 / Листов 2 |
| Пров. | | Крупник | | VII-86 | | Госстрой ССР САНТЕХПРОЕКТ г. Москва | |
| Рук. группы | | Крупник | | | | | |
| Н. контр. | | Рувинская | | VI.86 | | | |
| Утв. | | Спивак | | 06.86 | | | |

Копировал: Крапилина Формат А4

| Инв. № подл. | Подп. и дата | Взам. инв. № | Инв. № дубл. | Подп. и дата |
|---|---|---|---|---|
| | | | | |

| Зона | Поз. | Обозначение | Наименование | Кол. на исполн. А14Б394.000 — | 01 | 02 | | | | | | | | Примечание |
|---|---|---|---|---|---|---|---|---|---|---|---|---|---|---|
| | | | Хомуты ТУ36-2367-81 | | | | | | | | | | | |
| | 2 | | СТД805.00-05 | 3 | | | | | | | | | | |
| | | | СТД805.00-06 | | 3 | | | | | | | | | |
| | | | СТД805.00-07 | | | 3 | | | | | | | | |
| | 3 | | Дюбель ДГС4,5х27 ТУ14-4-794-77 | 4 | 4 | 4 | | | | | | | | |

| Изм. | Лист | № докум. | Подп. | Дата | А14Б 394.000 | Лист |
|---|---|---|---|---|---|---|

Копировал: Крапилина Формат А4

ООО "Изополимет Плюс" - https://izopolimet.by

А14Б394.000СБ

Серия 3.900-9 выпуск 3

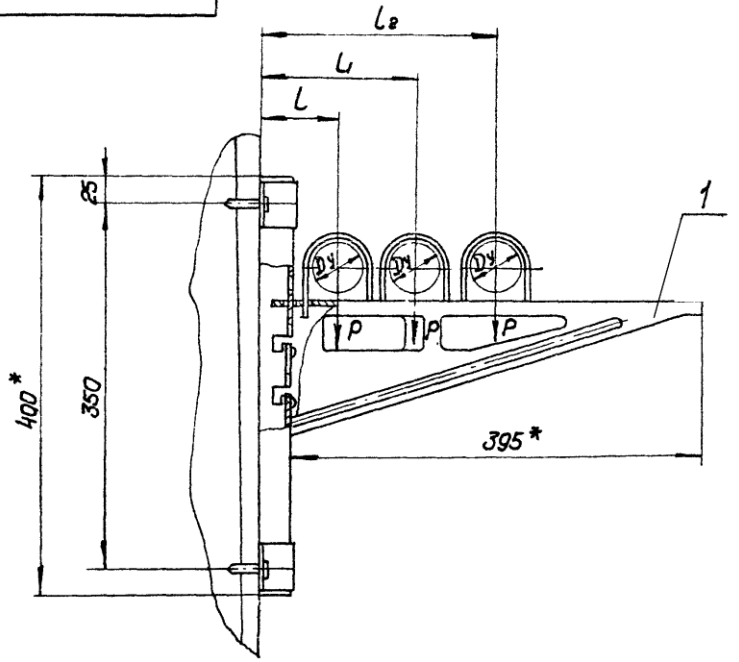


| Обозначение | Условн. проход Dy, мм | Допускаемые нагрузки, кгс Вертикал. P | Горизонт. Q | Размеры, мм L | L1 | L2 | Масса, кг |
|---|---|---|---|---|---|---|---|
| А14Б394.000 | 50 | 40 | 12 | 75 | 150 | 225 | 2,458 |
| -01 | 65 | 56 | 17 | 80 | 170 | 260 | 2,468 |
| -02 | 80 | 72 | 22 | 85 | 185 | 285 | 2,476 |

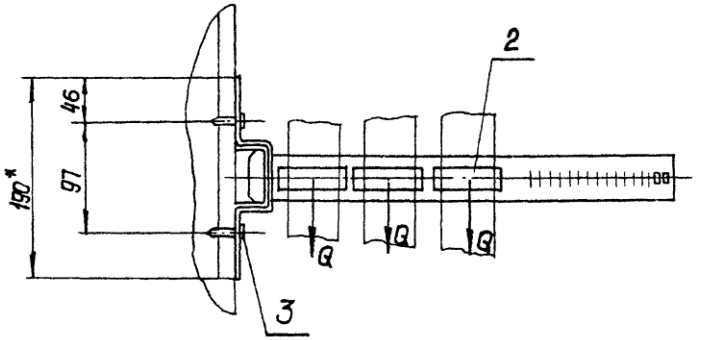


1. *Размеры для справок
2. $\pm \frac{t_2}{2}$.
3. Крепление кронштейна произвести монтажным пистолетом ПЦ 52-1 по ТУ 3-741-74.

| Изм. | Лист | N докум. | Подп. | Дата |
|---|---|---|---|---|
| Разраб. | Шершакова | | | |
| Пров. | Крупник | | | VI.86 |
| Рук.гр. | Крупник | | | |
| Гл.спец. | Вайнберг | | | |
| Н.контр. | Рувинская | | | VI.86 |
| Утв. | Спивак | | | VI.86 |

А14Б394.000СБ

Опора подвижная трехрядная

| Лит. | Масса | Масштаб |
|---|---|---|
| Н | см. табл. | - |

Лист | Листов 1

Госстрой СССР Сантехпроект г. Москва

Копировал | Формат А3

Инв. N подл. | Подп. и дата | Взам. инв. N | Инв. N дубл. | Подп. и дата

| Взам. N подл. | Подп. и дата | Взам. инв. N | Инв. N дубл. | Подп. и дата |
|---|---|---|---|---|
| | | | | |

Серия 3.900-9 Выпуск 3

| Зона | Поз. | Обозначение | Наименование | Кол. на исполн. А14Б395.000- | | | Примечание |
|---|---|---|---|---|---|---|---|
| | | | | – | 01 | 02 | |
| | | | Документация | | | | |
| | | А14Б395.000 СБ | Сборочный чертеж | X | X | X | |
| | | | Сборочные единицы | | | | |
| | 1 | А14Б395.010 | Кронштейн | 1 | | | |
| | | -01 | Кронштейн | | 1 | | |
| | | -02 | Кронштейн | | | 1 | |

Лит.

Шифр

| Изм. | Лист | N докум. | Подп. | Дата | А14Б395.000 | | |
|---|---|---|---|---|---|---|---|
| Разраб. | | Шершакова | | | Опора подвижная трехрядная | Лит. | Лист | Листов |
| Пров. | | Крупник | | VI-86 | | Н | 1 | 2 |
| Рук. гр. | | Крупник | | | | Госстрой ССС. САНТЕХПРОЕКТ г. Москва | | |
| Н. конт. | | Рувинская | | VI 86г | | | | |
| Утв. | | Спивак | | 86 г. | | | | |

Копировал: Денисова Формат А4

| Взам. N подл. | Подп. и дата | Взам. инв. N | Инв. N дубл. | Подп. и дата |
|---|---|---|---|---|
| | | | | |

| Зона | Поз. | Обозначение | Наименование | Кол. на исполн. А14Б395.000- | | | Примечание |
|---|---|---|---|---|---|---|---|
| | | | | – | 01 | 02 | |
| | | | Детали | | | | |
| | 1 | А14Б381.001 | Хомут | 3 | | | |
| | | -01 | Хомут | | 3 | | |
| | | -02 | Хомут | | | 3 | |
| | 3 | А14Б381.002 | Подушка | 3 | | | |
| | | -01 | Подушка | | 3 | | |
| | | -02 | Подушка | | | 3 | |
| | | | Стандартные изделия | | | | |
| | 4 | | Гайка М10.4 ГОСТ 5915-70 | 12 | | | |
| | | | Гайка М12.4 ГОСТ 5915-70 | | 12 | 12 | |
| | 5 | | Шайба 10.04 ГОСТ 10906-78 | 6 | | | |
| | | | Шайба 12.04 ГОСТ 10906-78 | | 6 | 6 | |

| Изм. | Лист | N докум. | Подп. | Дата | А14Б395.000 |
|---|---|---|---|---|---|

Копировал Денисова Формат А4

ООО "Изополимет Плюс" - https://izopolimet.by

А146395.000СБ

Серия 3.900-9 выпуск 3

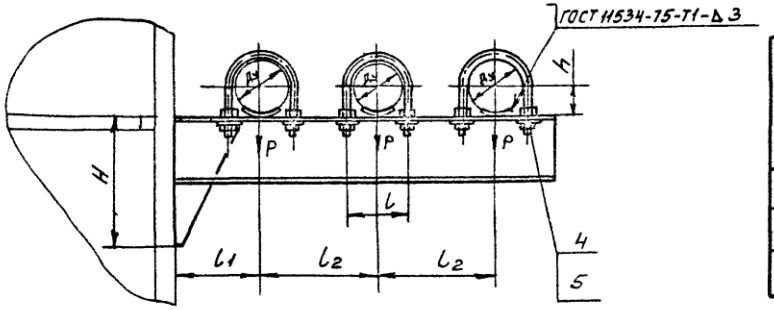


| Обозначение | Условный проход Ду, мм | Допускаемые нагрузки, кгс | | Размеры, мм | | | | | | Масса, кг |
|---|---|---|---|---|---|---|---|---|---|---|
| | | вертик. | горизонт. | | | | | | | |
| | | P | Q | l | $l_1$ | $l_2$ | H | $H_1$ | h | |
| А146395.000 | 50 | 40 | 12 | 70 | 100 | 140 | 160 | 88 | 32 | 4,66 |
| -01 | 65 | 56 | 17 | 90 | 120 | 160 | | | 41 | 5,75 |
| -02 | 80 | 72 | 22 | 106 | 130 | 175 | 190 | 98 | 48 | 6,30 |

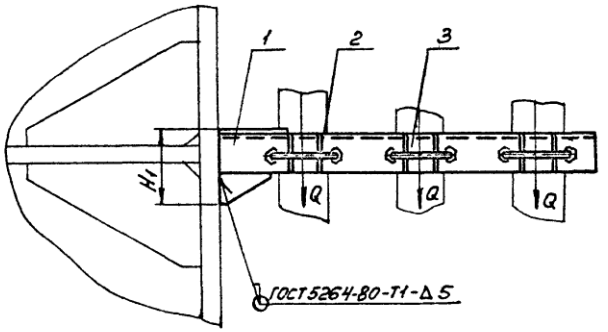


Размеры для справок

| | | | | | | | | |
|---|---|---|---|---|---|---|---|---|
| Изм. | Лист | N докум. | Подп. | Дата | А146395.000СБ | | | |
| Разраб. | | Шершаков | | | Опора подвижная трехрядная | Лит. | Масса | Масштаб |
| Пров. | | Крупник | | VI-86 | | Н | см. табл. | — |
| Рук. гр. | | Крупник | | | | Лист | Листов 1 | |
| Гл. спец. | | Вайнберг | | | | Госстрой СССР Сантехпроект г. Москва | | |
| Н. конт. | | Рувинская | | VI-86 | | | | |
| Утв. | | Сливак | | 06.86 | | | | |

Копировал: Денисова

Формат А3

Инв. N подл. | Подп. и дата | Взам. инв. N | Инв. N дубл. | Подп. и дата

Серия 3.900-9 Выпуск 3

А146396.010СБ

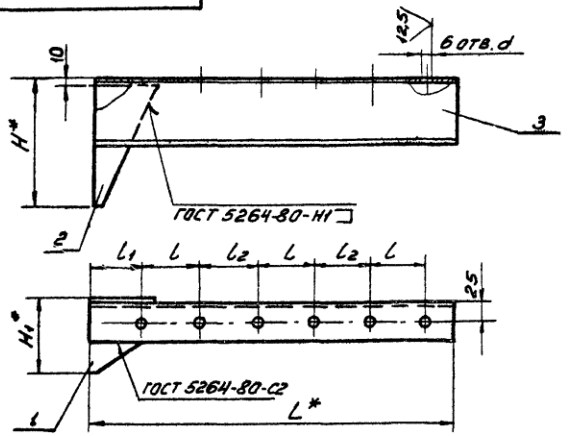


| Обозначение | Размеры, мм | | | | | | | Масса, кг |
|---|---|---|---|---|---|---|---|---|
| | L* | l | l1 | l2 | H* | H1* | d | |
| А146395.010 | 440 | 70 | 65 | 70 | 160 | 88 | 12 | 3,70 |
| -01 | 510 | 90 | 75 | | | | 14 | 4,40 |
| -02 | 560 | 106 | 77 | 69 | 190 | 98 | | 4,74 |

1. * Размеры для справок.

2. Н14; $\pm \frac{t_2}{2}$.

| Изм. | Лист | N докум. | Подп. | Дата |
|---|---|---|---|---|
| Разраб. | Шершакова | | | |
| Пров. | Крупник | | | VI-86 |
| Рук. гр. | Крупник | | | |
| Гл. спец. | Вайнберг | | | |
| Н. конт. | Рувинская | | | VI 86г. |
| Утв. | Спивак | | | 06.86 |

А146395.010СБ

Кронштейн

| Лит. | Масса | Масштаб |
|---|---|---|
| Н | см. табл. | — |

Лист | Листов 1

Госстрой СССР САНТЕХПРОЕКТ г. Москва

Копировал: Денисова

Формат А4

| Поз. | Зона | Формат | Обозначение | Наименование | Кол. на исполн. А146395.010- | | | Примечание |
|---|---|---|---|---|---|---|---|---|
| | | | | | – | 01 | 02 | |
| | | А4 | А146395.010СБ | Документация | | | | |
| | | | | Сборочный чертеж | X | X | X | |
| | | | | Детали | | | | |
| 1 | | А4 | А146381.005-02 | Косынка | 1 | 1 | | |
| | | | -03 | Косынка | | | 1 | |
| 2 | | А4 | А146383.001 | Косынка | 1 | 1 | | |
| | | | -03 | Косынка | | | 1 | |
| 3 | | А3 | А146383.002-26 | Швеллер | 1 | | | |
| | | | -27 | Швеллер | | 1 | | |
| | | | -28 | Швеллер | | | 1 | |

| Изм. | Лист | N докум. | Подп. | Дата |
|---|---|---|---|---|
| Разраб. | Шершакова | | | |
| Пров. | Крупник | | | VI-86 |
| Рук. гр. | Крупник | | | |
| Н. конт. | Рувинская | | | |
| Утв. | Спивак | | | VI.86 |

А146395.010

Кронштейн

Лит. | Лист | Листов 1

Госстрой СССР САНТЕХПРОЕКТ г. Москва

Копировал: Денисова

Формат А4

| N подл. | Подп. и дата | Взам. инв. N | Инв. N дубл. | Подп. и дата |
|---|---|---|---|---|
| | | | | |

Серия 3.900-9 Выпуск 3

| Зона | Поз. | Обозначение | Наименование | Кол. на исполн. А14Б396.000- | | | | | | | | | | Примечание |
|---|---|---|---|---|---|---|---|---|---|---|---|---|---|---|
| | | | | – | 01 | 02 | 03 | 04 | 05 | 06 | 07 | 08 | 09 | |
| | | | Документация | | | | | | | | | | | |
| | | А14Б396.000 СБ | Сборочный чертеж | × | × | × | × | × | × | × | × | × | × | |
| | | | Сборочные единицы | | | | | | | | | | | |
| | 1 | А14Б396 010 | Кронштейн | 1 | | | | | | | | | | |
| | | -01 | Кронштейн | | 1 | | | | | | | | | |
| | | -02 | Кронштейн | | | 1 | | | | | | | | |

Исполнения 10, 11 см. лист 4

Лит. | Шифр

| Изм. | Лист | N докум. | Подп. | Дата | А14Б396.000 | | | |
|---|---|---|---|---|---|---|---|---|
| Разраб. | | Шершакова | | | Опора подвижная трехрядная | Лит. | Лист | Листов |
| Пров. | | Крупник | | VI-86 | | Н | 1 | 4 |
| Рук. гр. | | Крупник | | | | Госстрой СССР | | |
| Н. конт. | | Рувинская | | VI.86 | | Сантехпроект г. Москва | | |
| Утв. | | Спивак | | 06.86 | | | | |

Копировал: Денисова Формат

| N подл. | Подп. и дата | Взам. инв. N | Инв. N дубл. | Подп. и дата |
|---|---|---|---|---|
| | | | | |

| Зона | Поз. | Обозначение | Наименование | Кол. на исполн. А14Б396.000- | | | | | | | | | | Примеч. |
|---|---|---|---|---|---|---|---|---|---|---|---|---|---|---|
| | | | | – | 01 | 02 | 03 | 04 | 05 | 06 | 07 | 08 | 09 | |
| | 1 | А14Б396.010-03 | Кронштейн | | | | 1 | | | | | | | |
| | | -04 | Кронштейн | | | | | 1 | | | | | | |
| | | -05 | Кронштейн | | | | | | 1 | | | | | |
| | | -06 | Кронштейн | | | | | | | 1 | | | | |
| | | -07 | Кронштейн | | | | | | | | 1 | | | |
| | | -08 | Кронштейн | | | | | | | | | 1 | | |
| | | -09 | Кронштейн | | | | | | | | | | 1 | |
| | | | Детали | | | | | | | | | | | |
| | 2 | А14Б381.001 | Хомут | 1 | 1 | 1 | 1 | 1 | | | | | | |
| | | -01 | Хомут | | | | | | 1 | 1 | 1 | 1 | | |
| | | -02 | Хомут | | | | | | | | | | 1 | |
| | | -01 | Хомут | 2 | | | | | | | | | | |
| | | -02 | Хомут | | 2 | | | | 2 | | | | | |
| | | -03 | Хомут | | | 2 | | | | 2 | | | 2 | |
| | | -04 | Хомут | | | | 2 | | | | 2 | | | |
| | | -05 | Хомут | | | | | 2 | | | | 2 | | |
| | 4 | А14Б381.002 | Подушка | 1 | 1 | 1 | 1 | 1 | | | | | | |

| Изм. | Лист | N докум. | Подп. | Дата | А14Б396.000 |
|---|---|---|---|---|---|

Копировал: Денисова Формат

ООО "Изополимет Плюс" - https://izopolimet.by

| Инв. N подл. | Подп. и дата | Взам. инв. N | Инв. N дубл. | Подп. и дата |
|---|---|---|---|---|
| | | | | |

Серия 3.900-9 Выпуск 3

| Зона | Поз. | Обозначение | Наименование | Кол. на исполн. А14Б396.000- | | | | | | | | | | Примеч. |
|---|---|---|---|---|---|---|---|---|---|---|---|---|---|---|
| | | | | – | 01 | 02 | 03 | 04 | 05 | 06 | 07 | 08 | 09 | |
| | 4 | А14Б381.002-01 | Подушка | | | | | | 1 | 1 | 1 | 1 | | |
| | | -02 | Подушка | | | | | | | | | | 1 | |
| | 5 | -01 | Подушка | 2 | | | | | | | | | | |
| | | -02 | Подушка | | 2 | | | | 2 | | | | | |
| | | -03 | Подушка | | | 2 | | | | 2 | | | 2 | |
| | | -04 | Подушка | | | | 2 | | | | 2 | | | |
| | | -05 | Подушка | | | | | 2 | | | | 2 | | |
| | | | Стандартные изделия | | | | | | | | | | | |
| | 6 | | Гайка М10.4 ГОСТ 5915-70 | 4 | 4 | 4 | 4 | 4 | | | | | | |
| | | | Гайка М12.4 ГОСТ 5915-70 | | | | | | 4 | 4 | 4 | 4 | 4 | |
| | 7 | | Гайка М12.4 ГОСТ 5915-70 | 8 | 8 | | | | 8 | | | | | |
| | | | Гайка М16.4 ГОСТ 5915-70 | | | 8 | 8 | | | 8 | 8 | | 8 | |
| | | | Гайка М20.4 ГОСТ 5915-70 | | | | | 8 | | | | 8 | | |
| | 8 | | Шайба 10.04 ГОСТ 10906-78 | 2 | 2 | 2 | 2 | 2 | | | | | | |
| | | | Шайба 12.04 ГОСТ 10906-78 | | | | | | 2 | 2 | 2 | 2 | 2 | |
| | 9 | | Шайба 12.04 ГОСТ 10906-78 | 4 | 4 | | | | 4 | | | | | |
| | | | Шайба 16.04 ГОСТ 10906-78 | | | 4 | 4 | | | 4 | 4 | | 4 | |
| | | | Шайба 20.04 ГОСТ 10906-78 | | | | | 4 | | | | 4 | | |

| Изм. | Лист | N докум. | Подп. | Дата | А14Б396.000 |
|---|---|---|---|---|---|

Копировал: Денисова Формат А4

| Инв. N подл. | Подп. и дата | Взам. инв. N | Инв. N дубл. | Подп. и дата |
|---|---|---|---|---|
| | | | | |

| Зона | Поз. | Обозначение | Наименование | Кол. на исполн. А14Б396.000- | | | | | | | | | | Примеч. |
|---|---|---|---|---|---|---|---|---|---|---|---|---|---|---|
| | | | | 10 | 11 | | | | | | | | | |
| | | | Документация | | | | | | | | | | | |
| | | А14Б396.000 СБ | Сборочный чертеж | X | X | | | | | | | | | |
| | | | Сборочные единицы | | | | | | | | | | | |
| | 1 | А14Б396.010-10 | Кронштейн | 1 | | | | | | | | | | |
| | | -11 | Кронштейн | | 1 | | | | | | | | | |
| | | | Детали | | | | | | | | | | | |
| | 2 | А14Б381.001-02 | Хомут | 1 | 1 | | | | | | | | | |
| | 3 | -04 | Хомут | 2 | | | | | | | | | | |
| | | -05 | Хомут | | 2 | | | | | | | | | |
| | 4 | А14Б381.002-02 | Подушка | 1 | 1 | | | | | | | | | |
| | 5 | -04 | Подушка | 2 | | | | | | | | | | |
| | | -05 | Подушка | | 2 | | | | | | | | | |
| | | | Стандартные изделия | | | | | | | | | | | |
| | 6 | | Гайка М12.4 ГОСТ 5915-70 | 4 | 4 | | | | | | | | | |
| | 7 | | Гайка М16.4 ГОСТ 5915-70 | 8 | | | | | | | | | | |
| | | | Гайка М20.4 ГОСТ 5915-70 | | 8 | | | | | | | | | |
| | 8 | | Шайба 12.04 ГОСТ 10906-78 | 2 | 2 | | | | | | | | | |
| | 9 | | Шайба 16.04 ГОСТ 10906-78 | 4 | | | | | | | | | | |
| | | | Шайба 20.04 ГОСТ 10906-78 | | 4 | | | | | | | | | |

| Изм. | Лист | N докум. | Подп. | Дата | А14Б396.000 |
|---|---|---|---|---|---|

Копировал: Денисова Формат А

ООО "Изополимет Плюс" - https://izopolimet.by

А14Б396.000СБ

Серия 3.900-9 выпуск 3

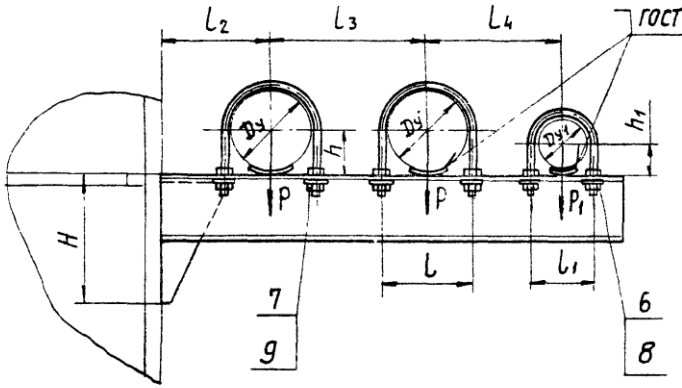


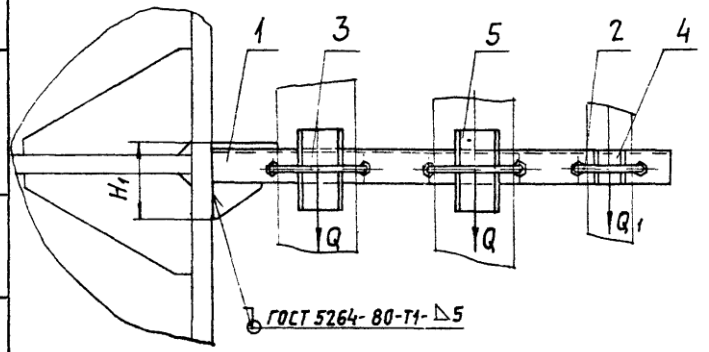


| Обозначение | Условный проход, мм | | Допускаемые нагрузки, кгс | | | | Размеры, мм | | | | | | | | | Масса кг |
|---|---|---|---|---|---|---|---|---|---|---|---|---|---|---|---|---|
| | | | вертикальн | | горизонтальн | | | | | | | | | | | |
| | Dy | Dy1 | P | P1 | Q | Q1 | L | L1 | L2 | L3 | L4 | H | H1 | h | h1 | |
| А14Б396.000 | 80 | 50 | 72 | 40 | 22 | 12 | 106 | 70 | 130 | 175 | 160 | 160 | 88 | 48 | 32 | 5,64 |
| —01 | 100 | | 120 | | 36 | | 122 | | 140 | 195 | 170 | 190 | 104 | 57 | | 7,14 |
| —02 | 125 | | 175 | | 52 | | 150 | | 155 | 225 | 185 | 280 | 110 | 70 | | 10,70 |
| —03 | 150 | | 266 | | 80 | | 180 | | 170 | 270 | 200 | 310 | 132 | 83 | | 14,48 |
| —04 | 200 | | 590 | | 177 | | 242 | | 200 | 310 | 230 | 430 | 179 | 113 | | 29,13 |
| —05 | 100 | 80 | 120 | 72 | 36 | 22 | 122 | 106 | 140 | 195 | 185 | 230 | 104 | 57 | 48 | 7,87 |
| —06 | 125 | | 175 | | 52 | | 150 | | 155 | 225 | 200 | 280 | 110 | 70 | | 11,30 |
| —07 | 150 | | 266 | | 80 | | 180 | | 170 | 270 | 215 | 310 | 132 | 83 | | 15,16 |
| —08 | 200 | | 590 | | 177 | | 242 | | 200 | 310 | 245 | 430 | 179 | 113 | | 29,90 |
| —09 | 125 | 100 | 175 | 120 | 52 | 36 | 150 | 122 | 155 | 225 | 210 | 280 | 116 | 70 | 57 | 12,96 |
| —10 | 150 | | 266 | | 80 | | 180 | | 170 | 270 | 225 | 360 | 138 | 83 | | 16,00 |
| —11 | 200 | | 590 | | 177 | | 242 | | 200 | 310 | 255 | 430 | 179 | 113 | | 34,32 |

Размеры для справок

| | | | | | | | | |
|---|---|---|---|---|---|---|---|---|
| Изм. | Лист | №докум. | Подп. | Дата | А14Б396.000СБ | | | |
| Разраб. | | Шершакова | | | Опора подвижная трехрядная | Лит. | Масса | Масштаб |
| Пров. | | Крупник | | 11-86 | | И | см. табл. | — |
| Рук.груп. | | Крупник | | | | Лист | Листов 1 | |
| Гл.спец. | | Вайнберг | | | | Госстрой СССР Сантехпроект г. Москва | | |
| Н.контр. | | Рувинская | | 11.86 | | | | |
| Утв. | | Спивак | | 01.86 | | | | |

Копировал: Логинова Формат: А3

Подп. и дата | Взам. инв. № | Инв. № дубл. | Подп. и дата | Инв. № подл.

| Инв. № подл. | Подп. и дата | Взам. инв. № | Инв. № дубл. | Подп. и дата |
|---|---|---|---|---|
| | | | | |

Серия 3.900-9 выпуск 3

| Зона | Поз. | Обозначение | Наименование | Кол. на исполн. А14Б396.010- | | | | | | | | | | Примечан |
|---|---|---|---|---|---|---|---|---|---|---|---|---|---|---|
| | | | | – | 01 | 02 | 03 | 04 | 05 | 06 | 07 | 08 | 09 | |
| | | | Документация | | | | | | | | | | | |
| | | А14Б396.010 СБ | Сборочный чертеж | X | X | X | X | X | X | X | X | X | X | |
| | | | Детали | | | | | | | | | | | |
| | 1 | А14Б381.005-02 | Косынка | 1 | | | | | | | | | | |
| | | -03 | Косынка | | 1 | 1 | | | 1 | 1 | | | 1 | |
| | | -04 | Косынка | | | | 1 | | | | 1 | | | |

Исполнения 10, 11 см. лист 3.

Лит.

Шифр

| Изм. | Лист | № докум. | Подп. | Дата | А14Б396.010 | | |
|---|---|---|---|---|---|---|---|
| Разраб. | | Шершакова | | X-85 | Кронштейн | Лит. | Лист 2 / Листов 3 |
| Провер. | | Крупник | | III-86 | | Госстрой СССР Сантехпроект г. Москва | |
| Рук. груп. | | Крупник | | | | | |
| Н. контр. | | Рувинская | | VI.86 | | | |
| Утв. | | Сливак | | 06.86 | | | |

Копировал: Попова Формат А4

| Инв. № подл. | Подп. и дата | Взам. инв. № | Инв. № дубл. | Подп. и дата |
|---|---|---|---|---|
| | | | | |

| Зона | Поз. | Обозначение | Наименование | Кол. на исполн. А14Б396.010- | | | | | | | | | | Примечан |
|---|---|---|---|---|---|---|---|---|---|---|---|---|---|---|
| | | | | – | 01 | 02 | 03 | 04 | 05 | 06 | 07 | 08 | 09 | |
| | 1 | А14Б381.005-05 | Косынка | | | | | 1 | | | | 1 | | |
| | 2 | А14Б383.001 | Косынка | 1 | | | | | | | | | | |
| | | -03 | Косынка | | 1 | | | | | | | | | |
| | | -04 | Косынка | | | 1 | | | | 1 | | | 1 | |
| | | -02 | Косынка | | | | 1 | | | | 1 | | | |
| | | -06 | Косынка | | | | | 1 | | | | 1 | | |
| | | -01 | Косынка | | | | | | 1 | | | | | |
| | 3 | А14Б383.002-29 | Швеллер | 1 | | | | | | | | | | |
| | | -30 | Швеллер | | 1 | | | | | | | | | |
| | | -31 | Швеллер | | | 1 | | | | | | | | |
| | | -32 | Швеллер | | | | 1 | | | | | | | |
| | | -33 | Швеллер | | | | | 1 | | | | | | |
| | | -34 | Швеллер | | | | | | 1 | | | | | |
| | | -35 | Швеллер | | | | | | | 1 | | | | |
| | | -36 | Швеллер | | | | | | | | 1 | | | |
| | | -37 | Швеллер | | | | | | | | | 1 | | |
| | | -38 | Швеллер | | | | | | | | | | 1 | |

| Изм. | Лист | № докум. | Подп. | Дата | А14Б396.010 |
|---|---|---|---|---|---|

Копировал: Попова Формат А4

ООО "Изополимет Плюс" - https://izopolimet.by

Серия 3.900-9 выпуск 3

А146385.001

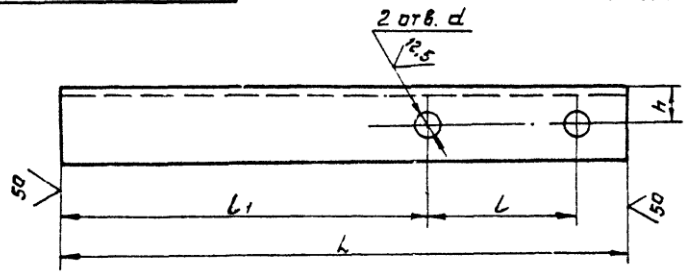


| Обозначение | Размеры, мм L | l | l1 | h | d | Материал | Масса, кг |
|---|---|---|---|---|---|---|---|
| А146385.001 | 270 | 70 | 175 | 20 | 12 | Уголок 36×36×4-Б-ГОСТ 8509-72 / ВСт.3-I ГОСТ 535-79 | 0,58 |
| -01 | 310 | 90 | 200 | | 14 | | 0,67 |
| -02 | 340 | 106 | 207 | 22 | | Уголок 40×40×4-Б-ГОСТ 8509-72 / ВСт.3-I-ГОСТ 535-79 | 0,82 |
| -03 | 375 | 122 | 229 | 30 | | Уголок 50×50×4-Б-ГОСТ 8509-72 / ВСт3-I-ГОСТ 535-79 | 1,14 |
| -04 | 410 | 150 | 230 | | 18 | Уголок 56×56×5-Б-ГОСТ 8509-72 / ВСт3-I-ГОСТ 535-79 | 1,74 |

Неуказанные предельные отклонения размеров H14; h14; $\pm\frac{t_2}{2}$

| Изм. | Лист | № докум. | Подп. | Дата | А146385.001 | | | |
|---|---|---|---|---|---|---|---|---|
| Разраб. | | Шершакова | | | Уголок | Лит. | Масса | Масштаб |
| Пров. | | Крупник | | V-86 | | И | см. табл. | — |
| Рук.гр. | | Крупник | | | | Лист | Листов 1 | |
| Гл.спец. | | Вайнберг | | 11-86 | см. табл. | Госстрой СССР Сантехпроект г. Москва | | |
| Н.контр. | | Рубинская | | 11.86г. | | | | |
| Утв. | | Спивак | | 06.86 | | | | |

Копировал Формат А4

| Поз. | Обозначение | Наименование | Кол. на испол. А146396.010- 10 | 11 | Примечание |
|---|---|---|---|---|---|
| | | Документация | | | |
| | А146396.010СБ | Сборочный чертеж | X | X | |
| | | Детали | | | |
| 1 | А146381.005-04 | Косынка | 1 | | |
| 2 | А146383.001-05 | Косынка | | 1 | |
| 3 | А146383.002-39 | Косынка | 1 | | |
| 4 | А146383.002-06 | Косынка | | 1 | |
| 5 | А146383.002-40 | Швеллер | 1 | | |
| 6 | | Швеллер | | 1 | |
| Формат | | | А4 | А3 | |

Инв. № подл. | Подп. и дата | Взам. инв. № | Инв. № дубл. | Подп. и дата

А146396.010

Лист 3 | Кол.уч. | Лист | № докум. | Подп. | Дата

Копировал Формат А4

А146396.010СБ

Серия 3.900-9 выпуск 5

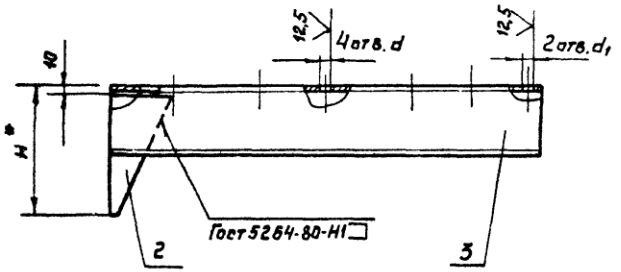


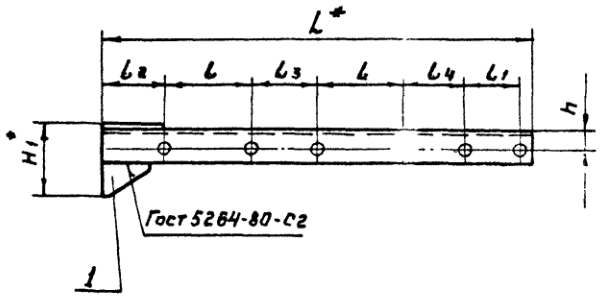


| Обозначение | Размеры, мм | | | | | | | | | | | Масса кг |
|---|---|---|---|---|---|---|---|---|---|---|---|---|
| | L* | L | L1 | L2 | L3 | L4 | H* | H1* | h | d | d1 | |
| А146396.010 | 520 | 106 | 70 | 77 | 69 | 72 | 160 | 88 | 25 | 14 | 12 | 4,30 |
| -01 | 570 | 122 | | 79 | 73 | 74 | 190 | 104 | 30 | | | 5,70 |
| -02 | 630 | 150 | | 80 | 75 | 75 | 280 | 110 | | 18 | | 8,00 |
| -03 | 700 | 180 | | | 90 | | 310 | 132 | 35 | | | 11,51 |
| -04 | 810 | 242 | | 79 | 68 | 74 | 430 | 179 | 50 | 22 | | 24,22 |
| -05 | 600 | 122 | | | 73 | 71 | 230 | 104 | 30 | 14 | 14 | 6,23 |
| -06 | 660 | 150 | 106 | 80 | 75 | 72 | 280 | 110 | | 18 | | 8,36 |
| -07 | 735 | 180 | | | 90 | | 310 | 132 | 35 | | | 12,00 |
| -08 | 835 | 242 | | 79 | 68 | 71 | 430 | 179 | 50 | 22 | | 24,80 |
| -09 | 675 | 150 | 122 | 80 | 75 | 74 | 280 | 116 | 35 | 18 | | 9,90 |
| -10 | 750 | 180 | | | 90 | | 360 | 138 | 40 | | | 12,80 |
| -11 | 850 | 242 | | 79 | 68 | 73 | 430 | 179 | 50 | 22 | | 25,20 |

1.* Размеры для справок

2. $H14; \pm\frac{t_2}{2}$.

| Изм. | Лист | № докум. | Подп. | Дата |
|---|---|---|---|---|
| Разраб. | | Шершакова | | |
| Пров. | | Гулник | | VI-86 |
| Н.контр. | | Гулник | | |
| Гл.спец. | | Вайнберг | | VI-86 |
| Н.контр. | | Рувинская | | VI.86 |
| Утв. | | Спивак | | VI.86 |

А146396.010СБ

Кронштейн

| Лит. | Масса | Масштаб |
|---|---|---|
| И | см табл. | — |
| Лист | Листов 1 | |

Госстрой СССР
Сантехпроект
г. Москва

Копировал: Формат А3

Инв. № подл. | Подп. и дата | Взам. инв. № | Инв. № дубл. | Подп. и дата

| Инв. N подл. | Подп. и дата | Взам. инв. N | Инв. N дубл. | Подп. и дата |
|---|---|---|---|---|
| | | | | |

Серия 3.900-9 Выпуск 3

| Поз. | Обозначение | Наименование | Кол. на исполн. А146 397.000- | | | Примечание |
|---|---|---|---|---|---|---|
| | | | – | 01 | 02 | |
| | | Документация | | | | |
| | А146 397.000 СБ | Сборочный чертеж | X | X | X | |
| | | Сборочные единицы | | | | |
| 1 | А146 392.010 | Подвеска | 1 | | | |
| | -01 | Подвеска | | 1 | | |
| | -02 | Подвеска | | | 1 | |

Лит. Шифр

| Изм. | Лист | N докум. | Подп. | Дата | А146 397.000 | | | |
|---|---|---|---|---|---|---|---|---|
| Разраб. | | Шершакова | | | Опора подвижная трехрядная | Лит. | Лист | Листов |
| Пров. | | Крупних | | 11-86 | | Н | 1 | 2 |
| Рук. гр. | | Крупник | | | | Госстрой ССС Сантехпроект г. Москва | | |
| Н. контр. | | Рувинская | | 11.86 | | | | |
| Утв. | | Спивак | | 11.86 | | | | |

Копировал: Денисова Формат

| Инв. N подл. | Подп. и дата | Взам. инв. N | Инв. N дубл. | Подп. и дата |
|---|---|---|---|---|
| | | | | |

| Поз. | Обозначение | Наименование | Кол. на исполн. А146 397.000- | | | Примечание |
|---|---|---|---|---|---|---|
| | | | – | 01 | 02 | |
| 2 | А146 397.020 | Кронштейн | 1 | | | |
| | -01 | Кронштейн | | 1 | | |
| | -02 | Кронштейн | | | 1 | |
| | | Детали | | | | |
| 3 | А146 381.001 | Хомут | 2 | | | |
| | -01 | Хомут | | 2 | | |
| | -02 | Хомут | | | 2 | |
| 4 | А146 381.002 | Подушка | 2 | | | |
| | -01 | Подушка | | 2 | | |
| | -02 | Подушка | | | 2 | |
| | | Стандартные изделия | | | | |
| | | Гайки ГОСТ 5915-70 | | | | |
| 5 | | М10.4 | 8 | | | |
| | | М12.4 | | 8 | 8 | |
| 6 | | М10.4 | 2 | 2 | | |
| | | М12.4 | | | 2 | |

| Изм. | Лист | N докум. | Подп. | Дата | А146 397.000 |
|---|---|---|---|---|---|

Копировал: Денисова Формат А

ООО "Изополимет Плюс" - https://izopolimet.by

А146397.000СБ

Серия 3.900-9 Выпуск 3

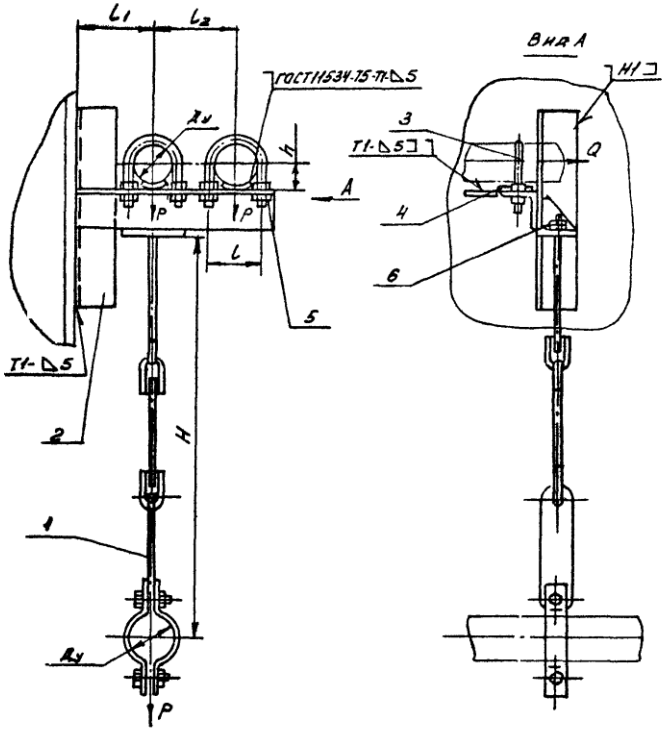


| Обозначение | Условный проход Ду, мм | Допускаемые нагрузки, кгс: вертикальн. P | Допускаемые нагрузки, кгс: горизонт. Q | Размеры, мм: H | h | L | $L_1$ | $L_2$ | Масса, кг |
|---|---|---|---|---|---|---|---|---|---|
| А146397.000 | 50 | 40 | 12 | 500 | 32 | 70 | 100 | 100 | 4.20 |
| -01 | 65 | 56 | 17 | | 41 | 90 | 110 | 120 | 5.01 |
| -02 | 80 | 72 | 22 | 620 | 48 | 106 | 120 | 140 | 6.42 |

1. Размеры для справок.
2. Сварные швы по ГОСТ 5264-80, кроме швов, указанных на чертеже.

| Изм. | Лист | N докум. | Подп. | Дата |
|---|---|---|---|---|
| Разраб. | | Шершакова | | |
| Пров. | | Крупник | | 11-86 |
| Рук. груп. | | Крупник | | |
| Гл. спец. | | Вайнберг | | |
| Н. контр. | | Рувинская | | VI 86 г. |
| Утв. | | Спивак | | 06.86 |

А146397.000СБ

Опора подвижная трехрядная

| Лит. | Масса | Масштаб |
|---|---|---|
| Н | см. табл. | — |

Лист | Листов 1

Госстрой СССР САНТЕХПРОЕКТ г. Москва

Копировал: Денисова

Формат А3

Инв. N подл. | Подп. и дата | Взам. инв. N | Инв. N дубл. | Подп. и дата

| Nподл. | Подп. и дата | Взам. инв. N | Инв. N дубл. | Подп. и дата |
|---|---|---|---|---|
| | | | | |

Серия 3.900-9 Выпуск 3

| Поз. | Обозначение | Наименование | Кол. на исполн. А14Б397.010- | | | | | | | | | | Примечание |
|---|---|---|---|---|---|---|---|---|---|---|---|---|---|
| | | | – | 01 | 02 | | | | | | | | |
| | | **Документация** | | | | | | | | | | | |
| | А14Б397.010СБ | Сборочный чертеж | × | × | × | | | | | | | | |
| | | **Детали** | | | | | | | | | | | |
| 1 | А14Б381.005 | Косынка | 1 | 1 | | | | | | | | | |
| | -01 | Косынка | | | 1 | | | | | | | | |
| 2 | А14Б381.006-19 | Уголок | 1 | | | | | | | | | | |
| | -20 | Уголок | | 1 | | | | | | | | | |
| | -21 | Уголок | | | 1 | | | | | | | | |
| 3 | -22 | Уголок | 1 | | | | | | | | | | |
| | -23 | Уголок | | 1 | | | | | | | | | |
| | -24 | Уголок | | | 1 | | | | | | | | |

| Изм. | Лист | N докум. | Подп. | Дата | А14Б397.010 | | | |
|---|---|---|---|---|---|---|---|---|
| Разраб. | Шершакова | | | X-85 | Кронштейн. | Лит. И | Лист 1 | Лис |
| Пров. | Крупник | | | II-86 | | Госстрой С Сантехпроек г. Москва | | |
| Рук. груп. | Крупник | | | | | | | |
| Н.контр. | Рувинская | | | VI.86г | | | | |
| Утв. | Спивак | | | 86 | | | | |

Копировал Попова Формат А

| Nподл. | Подп. и дата | Взам. инв. N | Инв. N дубл. | Подп. и дата |
|---|---|---|---|---|
| | | | | |

| Поз. | Обозначение | Наименование | Кол. на исполн. А14Б397 010- | | | | | | | | | | Примеч |
|---|---|---|---|---|---|---|---|---|---|---|---|---|---|
| | | | – | 01 | 02 | | | | | | | | |
| 4 | А14Б381.006-25 | Уголок | 1 | | | | | | | | | | |
| | -26 | Уголок | | 1 | | | | | | | | | |
| | -27 | Уголок | | | 1 | | | | | | | | |
| 5 | А14Б392.006-02 | Косынка | 2 | 2 | | | | | | | | | |
| | -03 | Косынка | | | 2 | | | | | | | | |

| Изм. | Лист | N докум. | Подп. | Дата | А14Б397.010 |
|---|---|---|---|---|---|

Копировал Попова Форма

А146397010СБ

Серия 3.900-9 выпуск 3

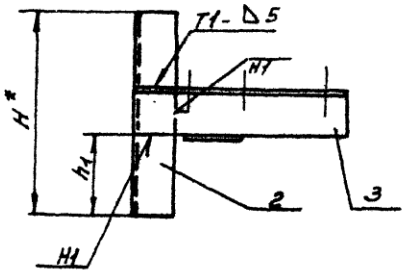


| Обозначение | Размеры, мм | | | | | | | | | | | Масса, кг |
|---|---|---|---|---|---|---|---|---|---|---|---|---|
| | L* | l | $l_1$ | $l_2$ | $l_3$ | H* | $H_1$* | h | $h_1$ | d | $d_1$ | |
| А146397010 | 260 | 70 | 65 | 30 | 35 | 250 | 150 | 30 | 100 | 12 | 12 | 2,3 |
| -01 | 300 | 90 | | | 45 | | 162 | | 97 | 14 | | 2,7 |
| -02 | 340 | 106 | 67 | 34 | 53 | 300 | 201 | 35 | 118,5 | | 14 | 3,8 |

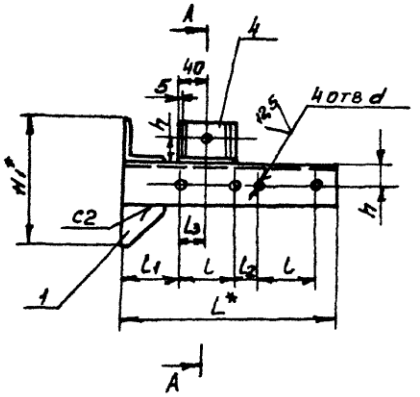


1.* Размеры для справок

2. $H14; \pm \frac{t_2}{2}$.

3. Сварные швы по ГОСТ 5264-80

А-А

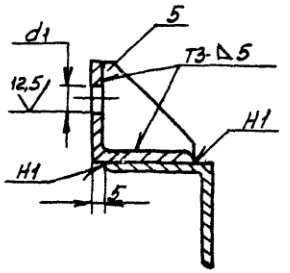


| Изм. | Лист | N докум. | Подп. | Дата |
|---|---|---|---|---|
| Разраб. | Шершакова | | | VI-86 |
| Пров. | Крупник | | | VI-86 |
| Рук. гр. | Крупник | | | |
| Гл. спец. | Вайнберг | | | VI-86 |
| Н. конт. | Рувинская | | | VI.86 |
| Утв. | Сливак | | | VI.86 |

А146397.010СБ

Кронштейн

| Лит. | Масса | Масштаб |
|---|---|---|
| И | см. табл. | — |

Лист | Листов 1

Госстрой СССР САНТЕХПРОЕКТ г. Москва

Копировал Денисова

Формат А3

Инв. N подл. | Подп. и дата | Взам. инв. N | Инв. N дубл. | Подп. и дата

| Инв. N подл. | Подп. и дата | Взам. инв. N | Инв. N дубл. | Подп. и дата |
|---|---|---|---|---|
| | | | | |

Серия 3.900-9 Выпуск 3

| Зона | Поз. | Обозначение | Наименование | Кол. на исполн. А14Б398.000- | | | Примечание |
|---|---|---|---|---|---|---|---|
| | | | | – | 01 | 02 | |
| | | | Документация | | | | |
| | | А14Б398.000 СБ | Сборочный чертеж | X | X | X | |
| | | | Сборочные единицы | | | | |
| | 1 | А14Б398.010 | Кронштейн | 1 | | | |
| | | -01 | Кронштейн | | 1 | | |
| | | -02 | Кронштейн | | | 1 | |

| Изм | Лист | N докум. | Подп. | Дата | А14Б398.000 | | | |
|---|---|---|---|---|---|---|---|---|
| Разраб. | | Шершакова | | | Опора подвижная трехрядная | Лит. | Лист | Листов |
| Пров. | | Крупник | | 11-86 | | И | 1 | 2 |
| Рук. гр. | | Крупник | | | | Госстрой СССР САНТЕХПРОЕКТ г. Москва | | |
| Н. конт. | | Рувинская | | VI 86 | | | | |
| Утв. | | Сливак | | | | | | |

Копировал: Денисова Формат А

| Инв. N подл. | Подп. и дата | Взам. инв. N | Инв. N дубл. | Подп. и дата |
|---|---|---|---|---|
| | | | | |

| Зона | Поз. | Обозначение | Наименование | Кол. на исполн. А14Б398.000- | | | Примечание |
|---|---|---|---|---|---|---|---|
| | | | | – | 01 | 02 | |
| | | | Детали | | | | |
| | 2 | А14Б381.001 | Хомут | 3 | | | |
| | | -01 | Хомут | | 3 | | |
| | | -02 | Хомут | | | 3 | |
| | 3 | А14Б381.002 | Подушка | 3 | | | |
| | | -01 | Подушка | | 3 | | |
| | | -02 | Подушка | | | 3 | |
| | | | Сборочные единицы | | | | |
| | 4 | | Болт М10х25.36 ГОСТ7798-70 | 1 | 1 | 1 | |
| | 5 | | Гайка М10.4 ГОСТ5915-70 | 1 | 1 | 1 | |
| | 6 | | Гайка М10.4 ГОСТ5915-70 | 12 | | | |
| | | | Гайка М12.4 ГОСТ5915-70 | | 12 | 12 | |
| | 7 | | Шайба 10.04 ГОСТ10906-78 | 6 | | | |
| | | | Шайба 12.04 ГОСТ10906-78 | | 6 | 6 | |

| Изм. | Лист | N докум. | Подп. | Дата | А14Б398.000 |
|---|---|---|---|---|---|

ООО "Изополимет Плюс" - https://izopolimet.by

А146398.000СБ

Серия 3.900-9 Выпуск 3

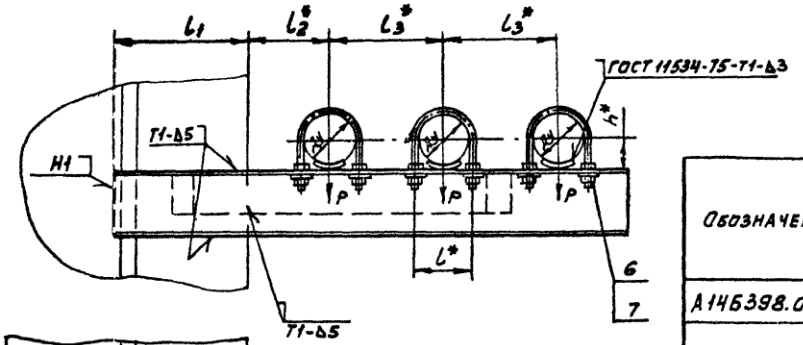


| Обозначение | Условный проход Ду, мм | Допускаемые нагрузки, кгс | | Размеры, мм | | | | | Масса кг |
|---|---|---|---|---|---|---|---|---|---|
| | | вертикальн | горизонтальн | | | | | | |
| | | P | Q | $l^*$ | $l_1$ | $l_2^*$ | $l_3^*$ | $h^*$ | |
| А146398.000 | 50 | 40 | 12 | 70 | 165 | 100 | 140 | 32 | 5,80 |
| -01 | 65 | 56 | 17 | 90 | 188 | 120 | 160 | 41 | 7,10 |
| -02 | 80 | 72 | 22 | 106 | 195 | 130 | 175 | 48 | 7,60 |

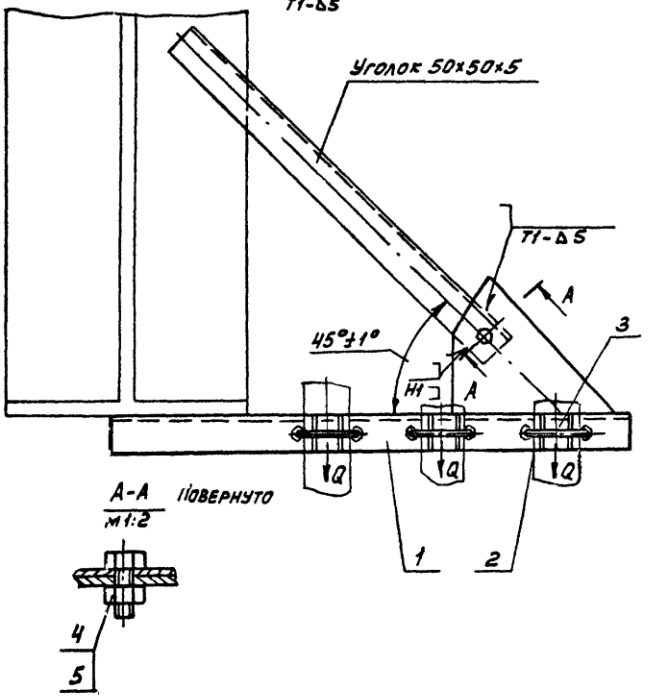


1.* Размеры для справок.

2. $\pm \frac{t_3}{2}$.

3. Сварные швы по ГОСТ 5264-80, кроме швов, указанных на чертеже.

| Изм. | Лист | N докум. | Подп. | Дата | А146398.000 СБ | | | |
|---|---|---|---|---|---|---|---|---|
| Разраб. | | Шершакова | | | Опора подвижная трехрядная | Лит. | Масса | Масштаб |
| Пров. | | Крупник | | VI-86 | | И | см. табл. | — |
| Рук. гр. | | Крупник | | | | Лист | Листов 1 | |
| Гл. спец. | | Вайнберг | | | | Госстрой СССР Сантехпроект г. Москва | | |
| Н. конт. | | Рувинская | | VI 86г | | | | |
| Утв. | | Спивак | | | | | | |

Копировал: Денисова

Формат А3

Инв. N подл. | Подп. и дата | Взам. инв. N | Инв. N дубл. | Подп. и дата

А14 6398.010 СБ

Серия 3.900-9 Выпуск 3

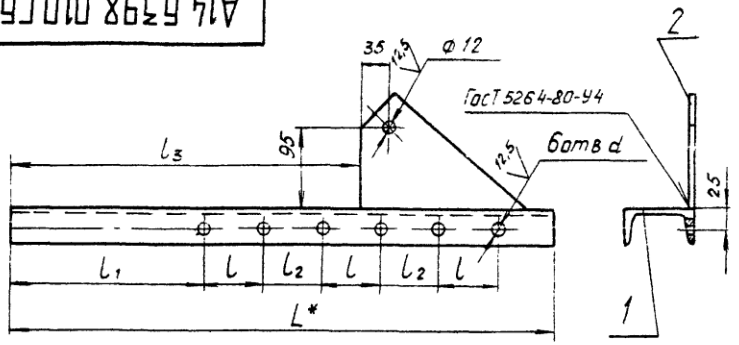


| Обозначение | Размеры, мм | | | | | | Масса, кг |
|---|---|---|---|---|---|---|---|
| | $L^*$ | $l$ | $l_1$ | $l_2$ | $l_3$ | $d$ | |
| А14Б398.010 | 645 | 70 | 230 | 70 | 415 | 12 | 4,26 |
| -01 | 730 | 90 | 263 | | 500 | 14 | 5,70 |
| -02 | 775 | 106 | 272 | 69 | 545 | | 6,01 |

1 *Размеры для справок.

2. $H14, \pm\frac{t_2}{2}$.

| Изм | Лист | N° докум | Подп | Дата | А14 6398.010 СБ | | | | |
|---|---|---|---|---|---|---|---|---|---|
| Разраб | Шершакова | | | XI-85 | Кронштейн. | Лит | Масса | Масшт | |
| Провер. | Крупник | | | III-86 | | И | см. табл | — | |
| Рук гр | Крупник | | | | | Лист | Листов 1 | | |
| Т.контр | Ваннберг | | | | | Госстрой СССР Сантехпроект г. Москва | | | |
| Н.контр | Рувинская | | | VI 86 | | | | | |
| Утв | Спивак | | | VI 86 | | | | | |

Копировал Попова Формат А4

| Поз. | Обозначение | Наименование | Кол на исполн. А14Б398.010- | | | Примечание |
|---|---|---|---|---|---|---|
| | | | - | 01 | 02 | |
| | | Документация | | | | |
| | А14Б398.010 СБ | Сборочный чертеж | X | X | X | |
| | | Детали | | | | |
| 1 | А14Б383.002-41 | Швеллер | 1 | | | |
| | -42 | Швеллер | | 1 | | |
| | -43 | Швеллер | | | 1 | |
| 2 | А14Б386.001 | Косынка | 1 | 1 | 1 | |

| Формат | Зона | Поз. |
|---|---|---|
| А4 | | |
| А3 | | 1 |
| | | |
| А4 | | 2 |

| Изм | Лист | N° докум | Подп. | Дата | А14Б398.010 | | | |
|---|---|---|---|---|---|---|---|---|
| Разраб. | Шершакова | | | X-85 | Кронштейн. | Лит | Лист | Листов 1 |
| Пров. | Крупник | | | III-86 | | И | | |
| Рук.гр. | Крупник | | | | | Госстрой СССР Сантехпроект г. Москва | | |
| Н.контр. | Рувинская | | | VI 86 | | | | |
| Утв | Спивак | | | VI 86 | | | | |

Копировал Попова Формат А4

| Инв. № подл. | Подп. и дата | Взам. инв. № | Инв. № дубл. | Подп. и дата |
|---|---|---|---|---|
| | | | | |

Серия 3.900-9 Выпуск 3

| Зона | Поз. | Обозначение | Наименование | Кол. на исполн. А146399.000- — | 01 | 02 | 03 | 04 | 05 | 06 | 07 | 08 | 09 | Примечан |
|---|---|---|---|---|---|---|---|---|---|---|---|---|---|---|
| | | | **Документация** | | | | | | | | | | | |
| | | А146399.000 СБ | Сборочный чертеж | X | X | X | X | X | X | X | X | X | X | |
| | | | **Сборочные единицы** | | | | | | | | | | | |
| | 1 | А146399.010 | Кронштейн | 1 | | | | | | | | | | |
| | | -01 | Кронштейн | | 1 | | | | | | | | | |
| | | -02 | Кронштейн | | | 1 | | | | | | | | |
| | | -03 | Кронштейн | | | | 1 | | | | | | | |
| | | -04 | Кронштейн | | | | | 1 | | | | | | |
| | | -05 | Кронштейн | | | | | | 1 | | | | | |
| | | -06 | Кронштейн | | | | | | | 1 | | | | |
| | | -07 | Кронштейн | | | | | | | | 1 | | | |

сполнения 10...11 см. листы 4, 5

| Изм. | Лист | № докум. | Подп. | Дата | А146399.000 | | | |
|---|---|---|---|---|---|---|---|---|
| Разраб. | Шершакова | | | | Опора подвижная трехрядная | Лит. | Лист | Листов |
| Пров. | Крупник | | | VI-86 | | И | 1 | 5 |
| Рук. груп. | Крупник | | | | | Госстрой СССР Сантехпроект г. Москва | | |
| Н. контр. | Рувинская | | | VI 86 | | | | |
| Утв. | Спивак | | | | | | | |

Копировал Ерофеева Формат А

| Инв. № подл. | Подп. и дата | Взам. инв. № | Инв. № дубл. | Подп. и дата |
|---|---|---|---|---|
| | | | | |

| Зона | Поз. | Обозначение | Наименование | Кол. на исполн. А146399.000- — | 01 | 02 | 03 | 04 | 05 | 06 | 07 | 08 | 09 | Примеча. |
|---|---|---|---|---|---|---|---|---|---|---|---|---|---|---|
| | 1 | А146399.010-08 | Кронштейн | | | | | | | | | 1 | | |
| | | -09 | Кронштейн | | | | | | | | | | 1 | |
| | | | **Детали** | | | | | | | | | | | |
| | 2 | А146381.001 | Хомут | 1 | 1 | 1 | 1 | 1 | | | | | | |
| | | -01 | Хомут | | | | | | 1 | 1 | 1 | 1 | | |
| | | -02 | Хомут | | | | | | | | | | 1 | |
| | 3 | -01 | Хомут | 2 | | | | | | | | | | |
| | | -02 | Хомут | | 2 | | | | 2 | | | | | |
| | | -03 | Хомут | | | 2 | | | | 2 | | | 2 | |
| | | -04 | Хомут | | | | 2 | | | | 2 | | | |
| | | -05 | Хомут | | | | | 2 | | | | 2 | | |
| | 4 | А146381.002 | Подушка | 1 | 1 | 1 | 1 | 1 | | | | | | |
| | | -01 | Подушка | | | | | | 1 | 1 | 1 | 1 | | |
| | | -02 | Подушка | | | | | | | | | | 1 | |
| | 5 | -01 | Подушка | 2 | | | | | | | | | | |
| | | -02 | Подушка | | 2 | | | | 2 | | | | | |
| | | -03 | Подушка | | | 2 | | | | 2 | | | 2 | |

| Изм. | Лист | № докум. | Подп. | Дата | А146399.000 |
|---|---|---|---|---|---|

Копировал. Ерофеева Формат А

ООО "Изополимет Плюс" - https://izopolimet.by

| Инв. № подл. | Подп. и дата | Взам. инв. № | Инв. № дубл. | Подп. и дата |
|---|---|---|---|---|
| | | | | |

Серия 3.900-9 Выпуск 3

| Поз. | Обозначение | Наименование | Кол. на исполн. А146399.000- — | 01 | 02 | 03 | 04 | 05 | 06 | 07 | 08 | 09 | Примеч. |
|---|---|---|---|---|---|---|---|---|---|---|---|---|---|
| | | Стандартные изделия | | | | | | | | | | | |
| 6 | | Болт М10×25.36.Гост 7798-70 | 1 | 1 | 1 | 1 | 1 | 1 | 1 | 1 | 1 | 1 | |
| | | Гайки Гост 5915-70 | | | | | | | | | | | |
| 7 | | М10.4 | 1 | 1 | 1 | 1 | 1 | 1 | 1 | 1 | 1 | 1 | |
| 8 | | М10.4 | 4 | 4 | 4 | 4 | 4 | | | | | | |
| | | М12.4 | | | | | | 4 | 4 | 4 | 4 | 4 | |
| 9 | | М12.4 | 8 | 8 | | | | 8 | | | | | |
| | | М16.4 | | | 8 | 8 | | | 8 | 8 | | 8 | |
| | | М20.4 | | | | | 8 | | | | 8 | | |
| | | Шайбы Гост 10906-78 | | | | | | | | | | | |
| 10 | | 10.04 | 2 | 2 | 2 | 2 | 2 | | | | | | |
| | | 12.04 | | | | | | 2 | 2 | 2 | 2 | 2 | |
| 11 | | 12.04 | 4 | 4 | | | | 4 | | | | | |
| | | 16.04 | | | 4 | 4 | | | 4 | 4 | | 4 | |
| | | 20.04 | | | | | 4 | | | | 4 | | |

| Изм. | Лист | № докум. | Подп. | Дата |
|---|---|---|---|---|
| | | | | |

А146399.000

Копировал. Ерофеева Формат

| Инв. № подл. | Подп. и дата | Взам. инв. № | Инв. № дубл. | Подп. и дата |
|---|---|---|---|---|
| | | | | |

| Поз. | Обозначение | Наименование | Кол. на исполн. А146399.000- 10 | 11 | | | | | | | | | Примеч. |
|---|---|---|---|---|---|---|---|---|---|---|---|---|---|
| | | Документация | | | | | | | | | | | |
| | А146399.000 СБ | Сборочный чертеж | X | X | | | | | | | | | |
| | | Сборочные единицы | | | | | | | | | | | |
| 1 | А146399.010-10 | Кронштейн | 1 | | | | | | | | | | |
| | -11 | Кронштейн | | 1 | | | | | | | | | |
| | | Детали | | | | | | | | | | | |
| 2 | А146381.001-02 | Хомут | 1 | 1 | | | | | | | | | |
| 3 | -03 | Хомут | 2 | | | | | | | | | | |
| | -04 | Хомут | | 2 | | | | | | | | | |
| 4 | А146381.002-02 | Подушка | 1 | 1 | | | | | | | | | |
| 5 | -03 | Подушка | 2 | | | | | | | | | | |
| | -04 | Подушка | | 2 | | | | | | | | | |
| | | Стандартные изделия | | | | | | | | | | | |
| 6 | | Болт М10×25.36.Гост 7798-70 | 1 | 1 | | | | | | | | | |

| Изм. | Лист | № докум. | Подп. | Дата |
|---|---|---|---|---|
| | | | | |

А146399.000

Копировал. Ерофеева Формат

ООО "Изополимет Плюс" - https://izopolimet.by

Серия 3.900-9 выпуск 3

| Обозначение | Наименование | Кол. на испол. А14 6399.000- 10 | 11 | Примечание |
|---|---|---|---|---|
| | Гайки ГОСТ 5915-17 | | | |
| 7 | М10.4 | 1 | 1 | |
| 8 | М12.4 | 4 | 4 | |
| 9 | М16.4 | 8 | | |
| | М20.4 | | 8 | |
| | Шайбы ГОСТ 10906-78 | | | |
| 10 | 12.04 | 2 | 2 | |
| 11 | 16.04 | 4 | 4 | |
| | 20.04 | | 4 | |

Инв. № подл. | Подп. и дата | Взам. инв. № | Инв. № дубл. | Подп. и дата

А14 6399.000

Лист 5

Изм. Лист № докум. Подп. Дата

Копировал: Ерофеева

Формат А4

А14 6383.001

(V)

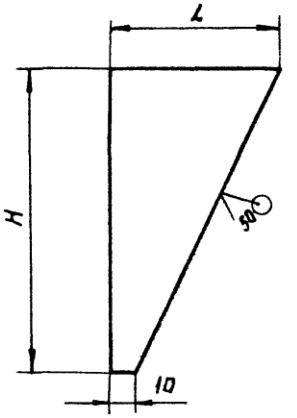


| Обозначение | Размеры, мм L | H | Материал | Масса, кг |
|---|---|---|---|---|
| А14 6383.001 | 80 | 150 | Лист $\frac{Б8,0\ ГОСТ\ 19903-74}{ВСт3\ ГОСТ\ 14637-79}$ | 0,43 |
| -01 | 120 | 220 | | 0,92 |
| -02 | 150 | 300 | Лист $\frac{Б10,0\ ГОСТ\ 19903-74}{ВСт3\ ГОСТ\ 14637-79}$ | 1,92 |
| -03 | 100 | 180 | Лист $\frac{Б8,0\ ГОСТ\ 19903-74}{ВСт3\ ГОСТ\ 14637-79}$ | 0,63 |
| -04 | 140 | 270 | | 1,30 |
| -05 | 160 | 350 | Лист $\frac{Б10,0\ ГОСТ\ 19903-74}{ВСт3\ ГОСТ\ 14637-79}$ | 2,15 |
| -06 | 200 | 420 | Лист $\frac{Б12,0\ ГОСТ\ 19903-74}{ВСт3\ ГОСТ\ 14637-79}$ | 4,23 |

Неуказанные предельные отклонения размеров h14

| | | | | | | | |
|---|---|---|---|---|---|---|---|
| Изм. | Лист | № докум. | Подп. | Дата | А14 6383.001 | | |
| Разраб. | | Шершакова | | | Косынка | Лит. И | Масса см. табл. / Масштаб — |
| Пров. | | Крупник | | VI-86 | | Лист | Листов 1 |
| Рук. груп | | Крупник | | | | | |
| Гл. спец. | | Вайнберг | | | см. табл. | Госстрой СССР Сантехпроект г. Москва | |
| Н. контр. | | Рубинская | | VI 86г | | | |
| Утв. | | Спивак | | 06.86 | | | |

Инв. № подл. | Подп. и дата | Взам. инв. № | Инв. № дубл. | Подп. и дата

Копировал: Ерофеева

Формат А4

А14Б399.000СБ

Серия 3.900-3 выпуск 3

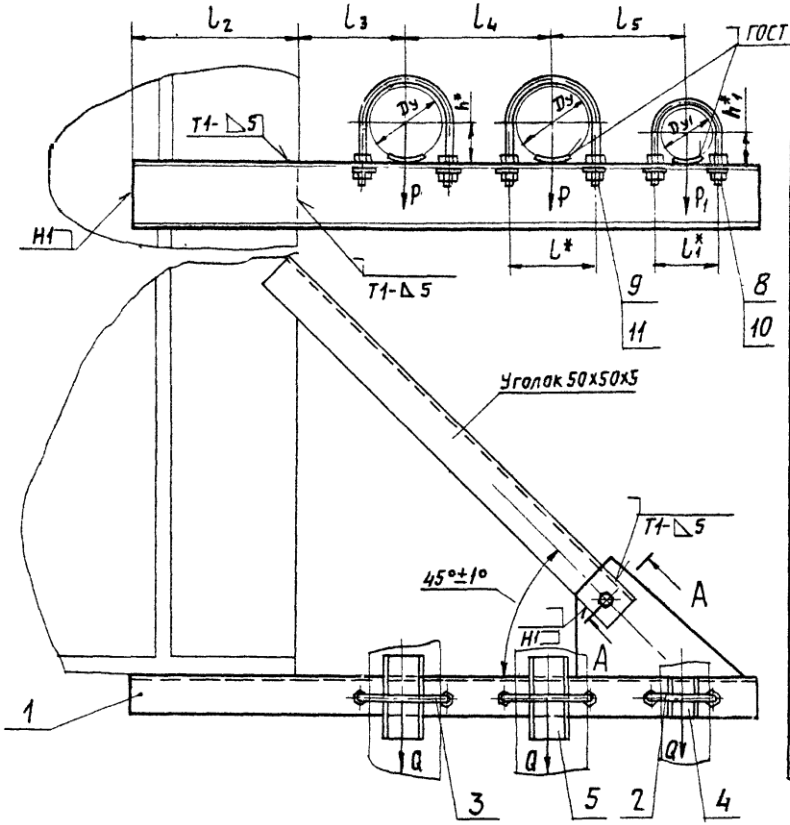


А-А повернуто
М1:2

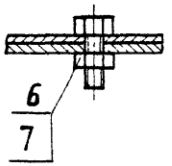


| Обозначение | Условный проход, мм | | Допускаемые нагрузки, кгс | | | | Размеры, мм | | | | | | | | Масса кг |
|---|---|---|---|---|---|---|---|---|---|---|---|---|---|---|---|
| | | | вертикальн. | | горизонтал. | | | | | | | | | | |
| | Dy | Dy1 | P | P1 | Q | Q1 | L* | L1* | L2 | L3* | L4* | L5* | h* | h1* | |
| А14Б399 000 | 80 | 50 | 72 | 40 | 22 | 12 | 106 | 70 | 195 | 130 | 175 | 160 | 48 | 32 | 7,30 |
| —01 | 100 | | 120 | | 36 | | 122 | | 225 | 140 | 195 | 170 | 57 | | 9,11 |
| —02 | 125 | | 175 | | 52 | | 150 | | | 155 | 225 | 185 | 70 | | 12,55 |
| —03 | 150 | | 266 | | 80 | | 180 | | 255 | 170 | 270 | 200 | 83 | | 16,71 |
| —04 | 200 | | 590 | | 177 | | 242 | | 300 | 200 | 310 | 230 | 113 | | 29,35 |
| —05 | 100 | 80 | 120 | 72 | 36 | 22 | 122 | 106 | 225 | 140 | 195 | 185 | 57 | 48 | 9,44 |
| —06 | 125 | | 175 | | 52 | | 150 | | | 155 | 225 | 200 | 70 | | 13,00 |
| —07 | 150 | | 266 | | 80 | | 180 | | 255 | 170 | 270 | 215 | 83 | | 17,16 |
| —08 | 200 | | 590 | | 177 | | 242 | | 300 | 200 | 310 | 245 | 113 | | 29,80 |
| —09 | 125 | 100 | 175 | 120 | 52 | 36 | 150 | 122 | 225 | 155 | 225 | 210 | 70 | 57 | 14,80 |
| —10 | 150 | | 266 | | 80 | | 180 | | 255 | 170 | 270 | 225 | 83 | | 19,34 |
| —11 | 200 | | 590 | | 177 | | 242 | | 300 | 200 | 310 | 255 | 113 | | 30,80 |

1. * Размеры для справок
2. $\pm\frac{t2}{2}$.
3. Сварные швы по ГОСТ 5264-80, кроме швов, указанных на чертеже

| Изм. | Лист | № докум. | Подп. | Дата |
|---|---|---|---|---|
| Разраб. | | Шершакова | | |
| Пров. | | Крупник | | VI-86 |
| Рук. гр. | | Крупник | | |
| Гл. спец. | | Вайнберг | | |
| Н. контр. | | Рувинская | | V-86 |
| Утв. | | Сливак | | IX-86 |

А14Б399.000СБ

Опора подвижная трехрядная.

| Лит. | Масса | Масштаб |
|---|---|---|
| И | см. табл. | — |

Лист | Листов 1

Госстрой СССР
САНТЕХПРОЕКТ
г. Москва

Копировал: Логинова
Формат: А3

Инв. № подл. | Подп. и дата | Взам. инв. № | Инв. № дубл. | Подп. и дата

Серия 3.900-9 Выпуск 3

А14Б399.010СБ

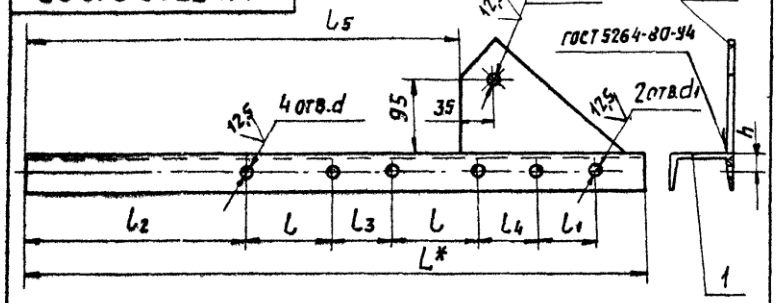


| Обозначение | Размеры, мм | | | | | | | | | | Масса, кг |
|---|---|---|---|---|---|---|---|---|---|---|---|
| | L* | L | L1 | L2 | L3 | L4 | L5 | h | d | d1 | |
| А14Б399.010 | 760 | 106 | 70 | 272 | 69 | 72 | 530 | 25 | 14 | 12 | 5,90 |
| -01 | 830 | 122 | | 304 | 73 | 74 | 600 | 30 | | | 7,66 |
| -02 | 890 | 150 | | 305 | 75 | 75 | 660 | | 18 | | 9,80 |
| -03 | 995 | 180 | | 335 | 90 | | 765 | 35 | | | 13,74 |
| -04 | 1140 | 242 | | 379 | 68 | 74 | 910 | 50 | 22 | | 24,44 |
| -05 | 845 | 122 | 106 | 304 | 73 | 71 | 615 | 30 | 14 | 14 | 7,80 |
| -06 | 905 | 150 | | 305 | 75 | 72 | 675 | | 18 | | 10,00 |
| -07 | 1010 | 180 | | 335 | 90 | | 780 | 35 | | | 14,00 |
| -08 | 1155 | 242 | | 379 | 68 | 71 | 925 | 50 | 22 | | 24,70 |
| -09 | 915 | 150 | 122 | 305 | 75 | 74 | 685 | 30 | 18 | | 11,80 |
| -10 | 1020 | 180 | | 335 | 90 | | 790 | 35 | | | 16,14 |
| -11 | 1165 | 242 | | 379 | 68 | 73 | 935 | 50 | 22 | | 24,84 |

1.* Размер для справок.
2. $H14; \pm\frac{t2}{2}$

| | | | | | |
|---|---|---|---|---|---|
| Изм. | Лист | № докум. | Подп. | Дата | А14Б399.010СБ |
| Разраб. | | Шершакова | | | Кронштейн |
| Пров. | | Крупник | | 11-86 | Лит. И; Масса см. табл.; Масшт. — |
| Рук. гр. | | Крупник | | | Лист; Листов 1 |
| Гл. спец. | | Вайнберг | | | Госстрой СССР САНТЕХПРОЕКТ г. Москва |
| Н. контр. | | Рувинская | | 11.86 | |
| Утв. | | Сливак | | 01.86 | |

Копировал: Логинова  Формат: А4

74

| Обозначение | Наименование | Кол. на испол. А14Б399.010- | | | | | | | | | Примечание |
|---|---|---|---|---|---|---|---|---|---|---|---|
| | | - | 01 | 02 | 03 | 04 | 05 | 06 | 07 | 08 | 09 |
| | Документация | | | | | | | | | | |
| А14Б399.010СБ | Сборочный чертеж | X | X | X | X | X | X | X | X | X | X |
| | Детали | | | | | | | | | | |
| А14Б383.002-44 | Швеллер | 1 | | | | | | | | | |
| -45 | Швеллер | | 1 | | | | | | | | |
| -46 | Швеллер | | | 1 | | | | | | | |
| -47 | Швеллер | | | | 1 | | | | | | |
| -48 | Швеллер | | | | | 1 | | | | | |
| -49 | Швеллер | | | | | | 1 | | | | |
| -50 | Швеллер | | | | | | | 1 | | | |
| -51 | Швеллер | | | | | | | | 1 | | |

Исполнения 10...11 см. лист 3

| | | | | | |
|---|---|---|---|---|---|
| Изм. | Лист | № докум. | Подп. | Дата | А14Б399.010 |
| Разраб. | | Шершакова | | | Кронштейн |
| Пров. | | Крупник | | 11-86 | Лит. И; Лист 1; Листов 2 |
| Рук. гр. | | Крупник | | | Госстрой СССР САНТЕХПРОЕКТ г. Москва |
| Н. контр. | | Рувинская | | 11.86 | |
| Утв. | | Сливак | | 01.86 | |

Копировал: Логинова  Формат А4

| Инв. N подл | Подп. и дата | Взам. инв. N | Инв. N дубл. | Подп. и дата |
|---|---|---|---|---|
| | | | | |

Серия 3.900-9 Выпуск 3

| Поз. | Обозначение | Наименование | Кол. на исполн. А14Б399.010- | | | | | | | | | | Примеч. |
|---|---|---|---|---|---|---|---|---|---|---|---|---|---|
| | | | – | 01 | 02 | 03 | 04 | 05 | 06 | 07 | 08 | 09 | |
| 1 | А14Б383.002-52 | Швеллер | | | | | | | | | 1 | | |
| | -53 | Швеллер | | | | | | | | | | 1 | |
| 2 | А14Б386.001 | Косынка | 1 | 1 | 1 | 1 | 1 | 1 | 1 | 1 | 1 | 1 | |

| Изм. | Лист | N докум. | Подп. | Дата |
|---|---|---|---|---|
| | | | | |

А14Б399.010

Копировал: Денисова  Формат А

| Инв. N подл. | Подп. и дата | Взам. инв. N | Инв. N дубл. | Подп. и дата |
|---|---|---|---|---|
| | | | | |

| Поз. | Обозначение | Наименование | Кол. на исполн. А14Б399.010- | | | | | | | | | | Примеч. |
|---|---|---|---|---|---|---|---|---|---|---|---|---|---|
| | | | 10 | 11 | | | | | | | | | |
| | | Документация | | | | | | | | | | | |
| | А14Б399.010 СБ | Сборочный чертеж | X | X | | | | | | | | | |
| | | Детали | | | | | | | | | | | |
| 1 | А14Б383.002-54 | Швеллер | 1 | | | | | | | | | | |
| | -55 | Швеллер | | 1 | | | | | | | | | |
| 2 | А14Б386.001 | Косынка | 1 | 1 | | | | | | | | | |

| Изм. | Лист | N докум. | Подп. | Дата |
|---|---|---|---|---|
| | | | | |

А14Б399.010

ООО "Изополимет Плюс" - https://izopolimet.by

| Н°подл. | Подп. и дата | Взам. инв.N° | Инв.N°дубл. | Подп. и дата |
|---|---|---|---|---|
| | | | | |

Серия 3.900-9 Выпуск 3

| Зона | Поз. | Обозначение | Наименование | Кол. на исполн. А14Б400.000- | | | | | | | | | | Примечание |
|---|---|---|---|---|---|---|---|---|---|---|---|---|---|---|
| | | | | - | 01 | 02 | 03 | 04 | 05 | 06 | 07 | 08 | 09 | |
| | | | Документация | | | | | | | | | | | |
| | | А14Б400.000СБ | Сборочный чертеж | X | X | X | X | X | X | X | X | X | X | |
| | | | Сборочные единицы | | | | | | | | | | | |
| | 1 | А14Б400.010 | Опора | 1 | | | | | | | | | | |
| | | -01 | Опора. | | 1 | | | | | | | | | |
| | | -02 | Опора | | | 1 | | | | | | | | |
| | | -03 | Опора | | | | 1 | | | | | | | |

Лит.

Шифр

| Изм. | Лист | N°докум. | Подп. | Дата | А14Б400.000 | | | |
|---|---|---|---|---|---|---|---|---|
| Разраб. | | Павловский | | | Опора подвижная | Лит. | Лист | Листов |
| Пров. | | Крупник | | | | И | 1 | 2 |
| Рук.гр. | | Крупник | | | | Госстрой СССР | | |
| Н.контр. | | Рувинская | | | | Сантехпроект г.Москва | | |
| Утв. | | Спивак | | | | | | |

Копировал: Логинова Формат: А

| В.N°подл. | Подп. и дата | Взам. инв.N° | Инв.N°дубл. | Подп. и дата |
|---|---|---|---|---|
| | | | | |

| Зона | Поз. | Обозначение | Наименование | Кол. на исполн. А14Б400.000- | | | | | | | | | | Примечание |
|---|---|---|---|---|---|---|---|---|---|---|---|---|---|---|
| | | | | - | 01 | 02 | 03 | 04 | 05 | 06 | 07 | 08 | 09 | |
| | 1 | А14Б400.010 -04 | Опора | | | | | 1 | | | | | | |
| | | -05 | Опора | | | | | | 1 | | | | | |
| | | -06 | Опора | | | | | | | 1 | | | | |
| | | -07 | Опора | | | | | | | | 1 | | | |
| | | -08 | Опора | | | | | | | | | 1 | | |
| | | -09 | Опора | | | | | | | | | | 1 | |
| | 2 | А14Б400.020 | Кронштейн | 1 | 1 | | | | | | | | | |
| | | -01 | Кронштейн | | | 1 | 1 | | | | | | | |
| | | -02 | Кронштейн | | | | | 1 | 1 | | | | | |
| | | -03 | Кронштейн | | | | | | | 1 | 1 | | | |
| | | -04 | Кронштейн | | | | | | | | | 1 | 1 | |

| Изм. | Лист | N°докум. | Подп. | Дата | А14Б400.000 |
|---|---|---|---|---|---|

Копировал: Логинова Формат: А4

А146400 000 СБ

Серия 3.900-9 Выпуск 3

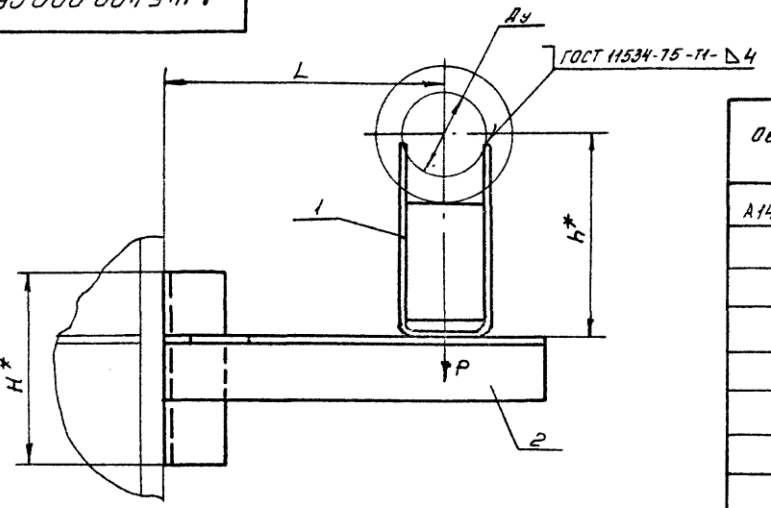


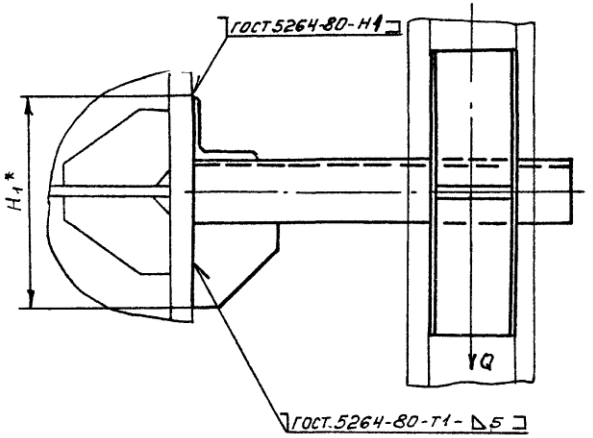


| Обозначение | Условный проход Ду, мм | Допускаемые нагрузки, кгс: вертик. P | Допускаемые нагрузки, кгс: горизонт Q | Размеры, мм: L | Размеры, мм: H* | Размеры, мм: H1* | Размеры, мм: h* | Масса, кг |
|---|---|---|---|---|---|---|---|---|
| А146400 000 СБ | 50 | 51 | 15 | 150±1 | 108 | 122 | 131 | 1,31 |
| -01 | | | | | | | 181 | 1,50 |
| -02 | 65 | 78 | 23 | 160±1 | 150 | 140 | 140 | 1,66 |
| -03 | | | | | | | 190 | 1,86 |
| -04 | 80 | 107 | 32 | 185±1 | | 150 | 147 | 2,18 |
| -05 | | | | | | | 197 | 2,33 |
| -06 | 100 | 157 | 47 | 195±1 | 225 | 201 | 156 | 3,57 |
| -07 | | | | | | | 206 | 3,89 |
| -08 | 125 | 220 | 66 | 210±1 | | 225 | 168 | 4,18 |
| -09 | | | | | | | 218 | 4,54 |

* Размеры для справок

| Изм. | Лист | N докум. | Подп. | Дата | А146400 000 СБ | | | |
|---|---|---|---|---|---|---|---|---|
| Разраб. | Павловский | | | | Опора подвижная | Лит. | Масса см. табл. | Масштаб — |
| Пров. | Крупник | | | VI-86 | | И | | |
| Рук. гр. | Крупник | | | | | Лист | Листов 1 | |
| Гл. спец. | Вайнберг | | | 11-86 | | Госстрой СССР Сантехпроект г. Москва | | |
| Н. конт. | Рувинская | | | VI 86 | | | | |
| Утв. | Спивак | | | 06 86 | | | | |

Копировал Денисова Формат А3

Инв. N подл. | Подп. и дата | Взам. инв. N | Инв. N дубл. | Подп. и дата

| Инв. № подл. | Подп. и дата | Взам. инв. № | Инв. № дубл. | Подп. и дата |
|---|---|---|---|---|
| | | | | |

Серия 3.900-9 Выпуск 3

| Позиция | Зона | Поз. | Обозначение | Наименование | Кол. на исполн. А14Б 400.010- | | | | | | | | | | Примечание |
|---|---|---|---|---|---|---|---|---|---|---|---|---|---|---|---|
| | | | | | – | 01 | 02 | 03 | 04 | 05 | 06 | 07 | 08 | 09 | |
| | | | | Документация | | | | | | | | | | | |
| | | | А14Б 400.010 СБ | Сборочный чертеж | | | | | | | | | | | |
| | | | | Детали | | | | | | | | | | | |
| | | 1 | А14Б 400.001 | Корпус | 1 | | | | | | | | | | |
| | | | -01 | Корпус | | 1 | | | | | | | | | |
| | | | -02 | Корпус | | | 1 | | 1 | | | | | | |
| | | | -03 | Корпус | | | | 1 | | 1 | | | | | |
| | | | -04 | Корпус | | | | | | | 1 | | | | |
| | | | -05 | Корпус | | | | | | | | 1 | | | |
| | | | -06 | Корпус | | | | | | | | | 1 | | |
| | | | -07 | Корпус | | | | | | | | | | 1 | |

Исполнение 10...15 - см. лист 3.

| Изм. | Лист | № докум. | Подп. | Дата | А14Б 400.010 | | |
|---|---|---|---|---|---|---|---|
| Разраб. | | Павловский | | | Опора | Лит. И | Лист 1 / Листов 3 |
| Пров. | | Крупник | | VI-86 | | Госстрой СССР САНТЕХПРОЕКТ г. Москва | |
| Рук. гр. | | Крупник | | | | | |
| Н. контр. | | Рувинская | | | | | |
| Утв. | | Сливак | | | | | |

Копировал: Логинова Формат: А4

| Инв. № подл. | Подп. и дата | Взам. инв. № | Инв. № дубл. | Подп. и дата |
|---|---|---|---|---|
| | | | | |

| Позиция | Зона | Поз. | Обозначение | Наименование | Кол. на исполн. А14Б 400.010- | | | | | | | | | | Примечание |
|---|---|---|---|---|---|---|---|---|---|---|---|---|---|---|---|
| | | | | | – | 01 | 02 | 03 | 04 | 05 | 06 | 07 | 08 | 09 | |
| | | 2 | А14Б 400.002 | Ребро | 1 | | 1 | | 1 | | | | | | |
| | | | -01 | Ребро | | 1 | | 1 | | 1 | | | | | |
| | | | -02 | Ребро | | | | | | | 1 | | 1 | | |
| | | | -03 | Ребро | | | | | | | | 1 | | 1 | |

| Изм. | Лист | № докум. | Подп. | Дата | А14Б 400.010 |
|---|---|---|---|---|---|

Копировал: Логинова Формат: А4

ООО "Изополимет Плюс" - https://izopolimet.by

Серия 3.900-9 Выпуск 3

| Обозначение | Наименование | Кол. на исполн. А146400.010 – 10 | 11 | 12 | 13 | 14 | 15 | Примечание |
|---|---|---|---|---|---|---|---|---|
| | Документация | | | | | | | |
| А146400.010 СБ | Сборочный чертеж | X | X | X | X | X | X | |
| | Детали | | | | | | | |
| А146400.001-08 | Корпус | 1 | | | | | | |
| -09 | Корпус | | 1 | | | | | |
| -10 | Корпус | | | 1 | | | | |
| -11 | Корпус | | | | 1 | | | |
| -12 | Корпус | | | | | 1 | | |
| -13 | Корпус | | | | | | 1 | |
| А146400.002-04 | Ребро | 1 | | | | | | |
| -05 | Ребро | | 1 | | | | | |
| -06 | Ребро | | | 1 | | 1 | | |
| -07 | Ребро | | | | 1 | | 1 | |

| Зона | Поз. | Обозначение | Наименование | Кол. |
|---|---|---|---|---|
| А3 | 1 | А146400.001-08 | Корпус | 1 |
| А3 | 2 | А146400.002-04 | Ребро | 1 |
| А3 | | А146400.010 СБ | Сборочный чертеж | |

Инв. N подл. | Подп. и дата | Взам. инв. N | Инв. N дубл. | Подп. и дата

А146400.010

Изм. | Лист | N докум. | Подп. | Дата | Лист 3

Копировал: Денисова

Формат А4

А146400.002

Рис. 1

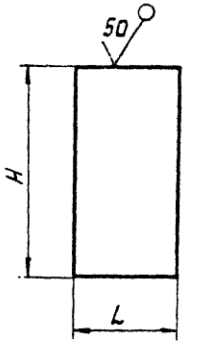


Рис. 2

Остальное – см. рис. 1

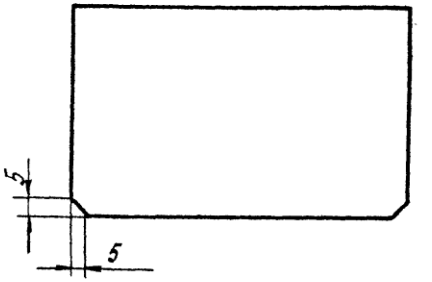


| Обозначение | Рис. | Размеры, мм L | H | Материал | Масса, кг |
|---|---|---|---|---|---|
| А146400.002 | 1 | 49 | 80 | Лист Б3,0 ГОСТ 19903-74 4-IV ВСт3 ГОСТ 16523-79 | 0,09 |
| -01 | | | 130 | | 0,015 |
| -02 | | 94 | 80 | | 0,18 |
| -03 | | | 130 | | 0,29 |
| -04 | | 92 | 80 | Лист Б4,0 ГОСТ 19903-74 ВСт3 ГОСТ 14637-79 | 0,23 |
| -05 | | | 130 | | 0,37 |
| -06 | 2 | 182 | 96 | | 0,54 |
| -07 | | | 146 | | 0,83 |

Неуказанные предельные отклонения размеров $\pm \frac{t_3}{2}$.

А146400.002

Ребро

| Изм. | Лист | N докум. | Подп. | Дата |
|---|---|---|---|---|
| Разраб. | Павловский | | | |
| Пров. | Крупник | | | VI-86 |
| Рук. гр. | Крупник | | | |
| Гл. спец. | Ваннберг | | | |
| Н. контр. | Рувинская | | | |
| Утв. | Сливак | | | |

| Лит. | Масса | Масштаб |
|---|---|---|
| Н | см. табл. | — |
| Лист | Листов 1 | |

Госстрой СССР Сантехпроект г. Москва

Копировал: Денисова

Формат А4

Инв. N подл. | Подп. и дата | Взам. инв. N | Инв. N дубл. | Подп. и дата

А146400.010С6

Серия 3.900-9 выпуск 3

Рис.1

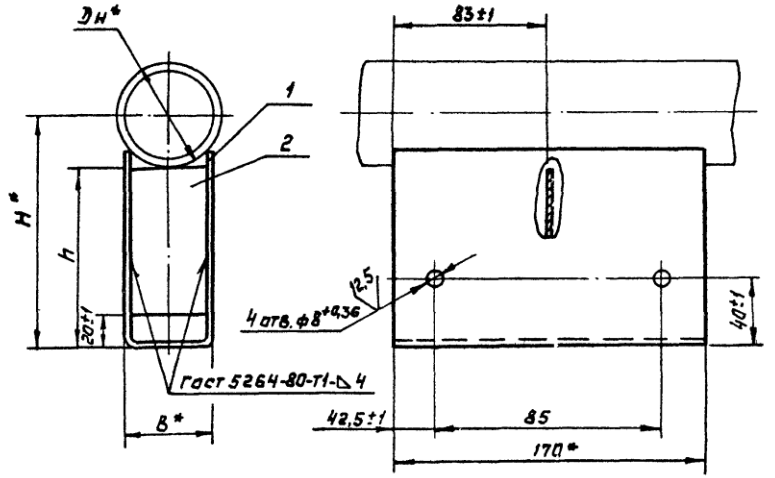


Рис.2

Остальное см. рис. 1

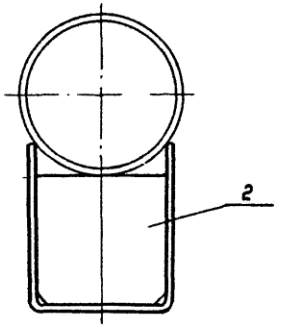


| Обозначение | Рис. | Размеры, мм | | | | Масса, кг |
|---|---|---|---|---|---|---|
| | | Dн* | B* | H* | h | |
| А146400.010 | 1 | 50 | 55 | 132 | 100±1 | 1,20 |
| -01 | | | | 182 | 150±1 | 1,66 |
| -02 | | 65 | | 140 | 100±1 | 1,16 |
| -03 | | | | 190 | 150±1 | 1,63 |
| -04 | | 80 | | 147 | 100±1 | 1,16 |
| -05 | | | | 197 | 150±1 | 1,63 |
| -06 | | 100 | 100 | 156 | 100±1 | 1,59 |
| -07 | | | | 206 | 150±1 | 2,10 |
| -08 | | 125 | | 168 | 100±1 | 1,51 |
| -09 | | | | 218 | 150±1 | 2,02 |
| -10 | | 150 | | 182 | 100±1 | 1,94 |
| -11 | | | | 232 | 150±1 | 2,61 |
| -12 | 2 | 200 | 190 | 212 | 100±1 | 3,10 |
| -13 | | | | 262 | 150±1 | 3,92 |
| -14 | | 250 | | 239 | 100±1 | 2,97 |
| -15 | | | | 289 | 150±1 | 3,79 |

*Размеры для справок

| Изм. | Лист | N докум. | Подп. | Дата | А146400.010С6 | | | |
|---|---|---|---|---|---|---|---|---|
| Разраб. | | Павловский | | | Опора | Лит | Масса | Масштаб |
| Пров. | | Крупник | | VI-86 | | И | см. табл. | — |
| Рук.груп. | | Крупник | | | | Лист | Листов 1 | |
| Гл.спец. | | Вайнберг | | | | Госстрой СССР Сантехпроект г. Москва | | |
| Н.контр. | | Рубинская | | VI.86г | | | | |
| Утв. | | Спивак | | 06.86 | | | | |

Копировал: Ерофеева

Формат А3

Инв.№ подл. | Подп. и дата | Взам. инв.№ | Инв.№ дубл. | Подп. и дата

Серия 3.900-9 Выпуск 3

| Обозначение | Наименование | Кол. на исполн. А14Б400.020- — | 01 | 02 | 03 | 04 | Примечание |
|---|---|---|---|---|---|---|---|
| | Документация | | | | | | |
| А14Б400.020 СБ | Сборочный чертеж | X | X | X | X | | |
| | Детали | | | | | | |
| А14Б400.003 | Косынка | 1 | 1 | 1 | | | |
| -01 | Косынка | | | | 1 | 1 | |
| А14Б400.004 | Уголок | 1 | | | | | |
| -01 | Уголок | | 1 | | | | |
| -02 | Уголок | | | 1 | | | |
| -03 | Уголок | | | | 1 | | |
| -04 | Уголок | | | | | 1 | |
| -05 | Уголок | 1 | | | | | |
| -06 | Уголок | | 1 | | | | |
| -07 | Уголок | | | 1 | | | |
| -08 | Уголок | | | | 1 | | |
| -09 | Уголок | | | | | 1 | |

Инв. N подл. | Подп. и дата | Взам. инв. N | Инв. N дубл. | Подп. и дата

Формат | Зона | Поз.

| | | | | | | |
|---|---|---|---|---|---|---|
| А14Б400.020 | | | | | | |
| Изм. | Лист | N докум. | Подп. | Дата | | |
| Разраб. | Павловский | | | | Кронштейн | Лит. / Лист / Листов: Н / / 1 |
| Пров. | Крупник | | | VI-86 | | Госстрой СССР Сантехпроект г. Москва |
| Рук. гр. | Крупник | | | | | |
| Н. конт. | Рубинская | | | VI 86 | | |
| Утв. | Спивак | | | 06.86 | | |

Копировал: Денисова — Формат А4



А14Б400.003

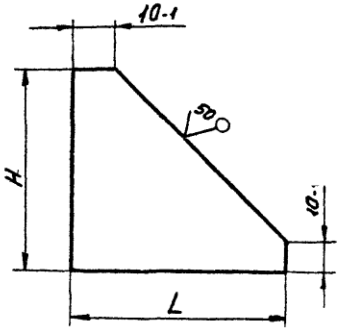


| Обозначение | Размеры, мм L | Размеры, мм H | Материал | Масса, кг |
|---|---|---|---|---|
| А14Б400.003 | 50-1,6 | 50-1,6 | Лист Б5,0 ГОСТ 19903-74 / ВСт.3 ГОСТ 14637-79 | 0,05 |
| -01 | 75-1,9 | 75-1,9 | | 0,11 |
| -02 | 75-1,9 | 50-1,6 | Лист Б8,0 ГОСТ 19903-74 / ВСт.3 ГОСТ 14637-79 | 0,16 |
| -03 | 90-2,2 | 60-1,9 | Лист Б10,0 ГОСТ 19903-74 / ВСт.3 ГОСТ 14637-79 | 0,28 |
| -04 | 120-2,2 | 80-1,9 | Лист Б12,0 ГОСТ 19903-74 / ВСт.3 ГОСТ 14637-79 | 0,55 |

Инв. N подл. | Подп. и дата | Взам. инв. N | Инв. N дубл. | Подп. и дата

| | | | | | | |
|---|---|---|---|---|---|---|
| А14Б400.003 | | | | | | |
| Изм. | Лист | N докум. | Подп. | Дата | | |
| Разраб. | Павловский | | | | Косынка | Лит. / Масса / Масштаб: Н / см. табл. / — |
| Пров. | Крупник | | | VI-86 | | Лист / Листов 1 |
| Рук. гр. | Крупник | | | | | |
| Гл. спец. | Вайнберг | | | | см. табл. | Госстрой СССР Сантехпроект г. Москва |
| Н. конт. | Рубинская | | | VI 86 | | |
| Утв. | Спивак | | | 06.86 | | |

Копировал: Денисова — Формат А4

А146400.004

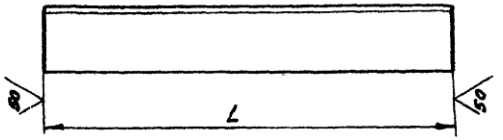


| Обозначение | L, мм | Материал | Масса, кг |
|---|---|---|---|
| А146400.004 | 225-2,9 | Уголок 36х36х4-Б-ГОСТ 8509-72 / ВСт3-I-ГОСТ 535-79 | 0,48 |
| -01 | 235-2,9 | Уголок 45х45х4-Б-ГОСТ 8509-72 / ВСт3-I-ГОСТ 535-79 | 0,64 |
| -02 | 260-3,2 | Уголок 50х50х5-Б-ГОСТ 8509-72 / ВСт3-I-ГОСТ 535-79 | 0,98 |
| -03 | 295-3,2 | Уголок 63х63х5-Б-ГОСТ 8509-72 / ВСт3-I-ГОСТ 535-79 | 1,4 |
| -04 | 310-3,2 | Уголок 75х75х5-Б-ГОСТ 8509-72 / ВСт3-I-ГОСТ 535-79 | 1,8 |
| -05 | 108-2,2 | Уголок 36х36х4-Б-ГОСТ 8509-72 / ВСт3-I-ГОСТ 535-79 | 0,23 |
| -06 | 150-2,5 | Уголок 45х45х4-Б-ГОСТ 8509-72 / ВСт3-I-ГОСТ 535-79 | 0,40 |
| -07 | | Уголок 50х50х5-Б-ГОСТ 8509-72 / ВСт3-I-ГОСТ 535-79 | 0,56 |
| -08 | 225-2,9 | Уголок 63х63х5-Б-ГОСТ 8509-72 / ВСт3-I-ГОСТ 535-79 | 1,08 |
| -09 | | Уголок 75х75х5-Б-ГОСТ 8509-72 / ВСт3-I-ГОСТ 535-79 | 1,30 |

Подп. и дата | Инв. № дубл. | Взам. инв. № | Подп. и дата | Инв. № подл.

| Изм. | Лист | N докум. | Подп. | Дата | А146400.004 | | | |
|---|---|---|---|---|---|---|---|---|
| Разраб. | Павловский | | | | Уголок | Лит. | Масса | Масштаб |
| Пров. | Крупник | | | VI.86 | | Н | см. табл. | — |
| Рук. гр. | Крупник | | | | | Лист | Листов 1 | |
| Гл. спец. | Вайнберг | | | | см. табл. | Госстрой СССР Сантехпроект г. Москва | | |
| Н. контр. | Рувинская | | | VI.86г. | | | | |
| Утв. | Сливак | | | 06.86 | | | | |

Копировал: Денисова Формат А4



А146400.020СБ

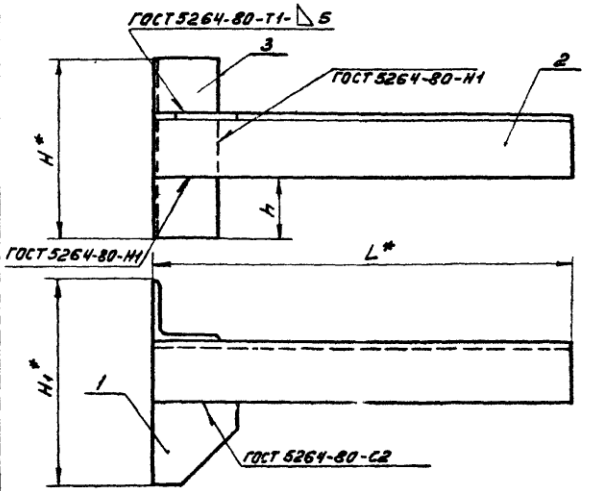


| Обозначение | Размеры, мм | | | | Масса, кг |
|---|---|---|---|---|---|
| | L* | H* | H1* | h | |
| А146400.020 | 225 | 108 | 122 | 36-1 | 0,87 |
| -01 | 235 | 150 | 140 | 52,5-1 | 1,20 |
| -02 | 260 | | 150 | 50-1 | 1,70 |
| -03 | 295 | 225 | 201 | 81-1 | 2,61 |
| -04 | 310 | | 225 | 75-1 | 3,20 |

* Размеры для справок

Подп. и дата | Инв. № дубл. | Взам. инв. № | Подп. и дата | Инв. № подл.

| Изм. | Лист | N докум. | Подп. | Дата | А146400.020СБ | | | |
|---|---|---|---|---|---|---|---|---|
| Разраб. | Павловский | | | | Кронштейн | Лит. | Масса | Масштаб |
| Пров. | Крупник | | | | | Н | см. табл. | — |
| Рук. гр. | Крупник | | | | | Лист | Листов 1 | |
| Гл. спец. | Вайнберг | | | | | Госстрой СССР Сантехпроект г. Москва | | |
| Н. контр. | Рувинская | | | VI.86г. | | | | |
| Утв. | Сливак | | | 06.86 | | | | |

Копировал Денисова Формат А4

А14Б400.001

Серия 3.900-9 Выпуск 3

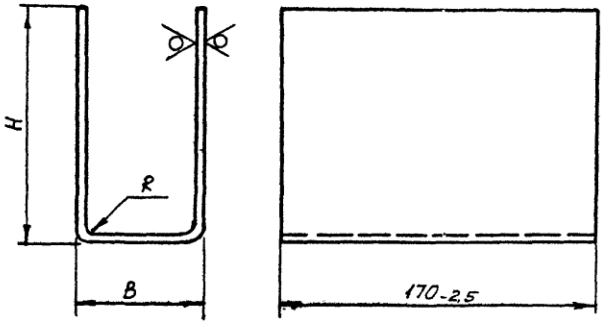


| Обозначение | Размеры, мм H | B | R | Материал | Масса, кг |
|---|---|---|---|---|---|
| А14Б400.001 | 115-2,2 | 55-0,74 | 3±1,5 | Лист $\frac{Б3,0\ ГОСТ\ 19903-74}{1\text{-}IV\ ВСт3\ ГОСТ\ 16523-79}$ | 1,11 |
| -01 | 165-2,5 | | | | 1,51 |
| -02 | 110-2,2 | | | | 1,07 |
| -03 | 160-2,5 | | | | 1,48 |
| -04 | 130-2,2 | | | | 1,41 |
| -05 | 180-2,5 | | | | 1,81 |
| -06 | 120-2,5 | 100-0,87 | | | 1,33 |
| -07 | 170-2,2 | | | | 1,73 |
| -08 | 115-2,2 | | | Лист $\frac{Б4,0\ ГОСТ\ 19903-74}{ВСт3\ ГОСТ\ 14637-79}$ | 1,71 |
| -09 | 165-2,5 | | | | 2,24 |
| -10 | 150-2,2 | 190-1,15 | 4±1,5 | | 2,56 |
| -11 | 200-2,5 | | | | 3,09 |
| -12 | 130-2,5 | | | | 2,43 |
| -13 | 180-2,9 | | | | 2,96 |

| Изм. | Лист | N докум. | Подп. | Дата | А14Б400.001 | | | |
|---|---|---|---|---|---|---|---|---|
| Разраб. | | Павловский | | | Корпус | Лит. | Масса | Масштаб |
| Пров. | | Крупник | | VI-86 | | И | см. табл. | — |
| Рук. гр. | | Крупник | | | | Лист | Листов 1 | |
| Гл.спец. | | Вайнберг | | VI.86 | см. табл. | Госстрой СССР Сантехпроект г. Москва | | |
| Н.контр. | | Рувинская | | VI 86г | | | | |
| Утв. | | Сливак | | 06.86 | | | | |

Копировал Денисова Формат А3

Инв. N подл. | Подп. и дата | Взам. инв. N | Инв. N дубл. | Подп. и дата

| Инв. № подл. | Подп. и дата | Взам. инв. № | Инв. № дубл. | Подп. и дата |
|---|---|---|---|---|
| | | | | |

Серия 3.900-9 Выпуск 3

| Зона | Поз | Обозначение | Наименование | Кол. на исполн. А146401.000- | | | | | | | | | | Примечание |
|---|---|---|---|---|---|---|---|---|---|---|---|---|---|---|
| | | | | — | 01 | 02 | 03 | 04 | 05 | | | | | |
| | | | Документация | | | | | | | | | | | |
| | | А146401.000 СБ | Сборочный чертеж | X | X | X | X | X | X | | | | | |
| | | | Сборочные единицы | | | | | | | | | | | |
| | 1 | А146400.010-10 | Опора | 1 | | | | | | | | | | |
| | | -11 | Опора | | 1 | | | | | | | | | |
| | | -12 | Опора | | | 1 | | | | | | | | |
| | | -13 | Опора | | | | 1 | | | | | | | |

| Изм | Лист | № докум. | Подп. | Дата | А146401.000 | | | |
|---|---|---|---|---|---|---|---|---|
| Разраб | | Павловский | | | Опора подвижная | Лит | Лист | Листов |
| Пров. | | Крупник | | VI-86 | | Н | 1 | 2 |
| Рук.груп. | | Крупник | | | | Госстрой СССР САНТЕХПРОЕКТ г. Москва | | |
| Н. контр. | | Рубинская | | VI-86 | | | | |
| Утв. | | Спивак | | | | | | |

Копировал: Ерофеева Формат А4

| Инв. № подл. | Подп. и дата | Взам. инв. № | Инв. № дубл. | Подп. и дата |
|---|---|---|---|---|
| | | | | |

| Зона | Поз. | Обозначение | Наименование | Кол. на исполн. А146401.000- | | | | | | | | | | Примечание |
|---|---|---|---|---|---|---|---|---|---|---|---|---|---|---|
| | | | | — | 01 | 02 | 03 | 04 | 05 | | | | | |
| | 1 | А146400.010-14 | Опора | | | | | 1 | | | | | | |
| | | -15 | Опора | | | | | | 1 | | | | | |
| | | | | | | | | | | | | | | |
| | 2 | А146401.010 | Кронштейн | 1 | 1 | | | | | | | | | |
| | | -01 | Кронштейн | | | 1 | 1 | | | | | | | |
| | | -02 | Кронштейн | | | | | 1 | 1 | | | | | |

| Изм. | Лист | № докум. | Подп. | Дата | А146401.000 |
|---|---|---|---|---|---|

Копировал Формат А4

ООО "Изополимет Плюс" - https://izopolimet.by

А146401.000 СБ

Серия 3.900-9 выпуск 3

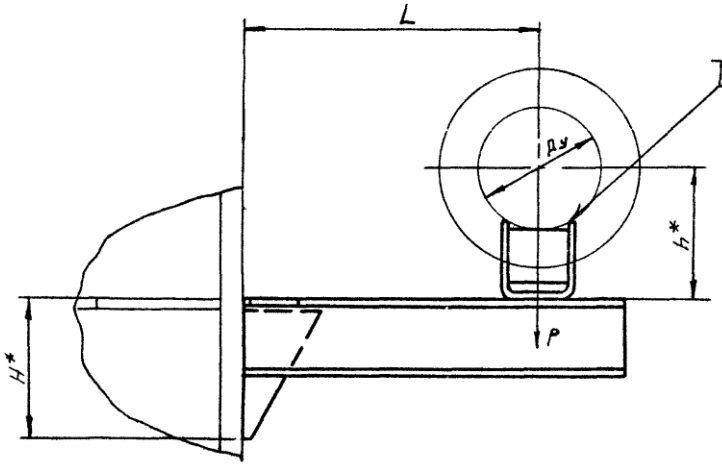


| Обозначение | Условный проход Ду, мм | Допускаемые нагрузки, кгс | | Размеры, мм | | | | Масса, кг |
|---|---|---|---|---|---|---|---|---|
| | | вертикальн. | горизонт. | | | | | |
| | | P | Q | L | H* | $H_1$* | h* | |
| А146401.000 | 150 | 325 | 97 | 220±1 | 190 | 98 | 182 | 2,24 |
| -01 | | | | | | | 232 | 2,38 |
| -02 | 200 | 860 | 258 | 260±1 | 310 | 134 | 212 | 11,24 |
| -03 | | | | | | | 262 | 12,13 |
| -04 | 250 | 1153 | 346 | 290±1 | 430 | 168 | 239 | 15,46 |
| -05 | | | | | | | 289 | 16,36 |

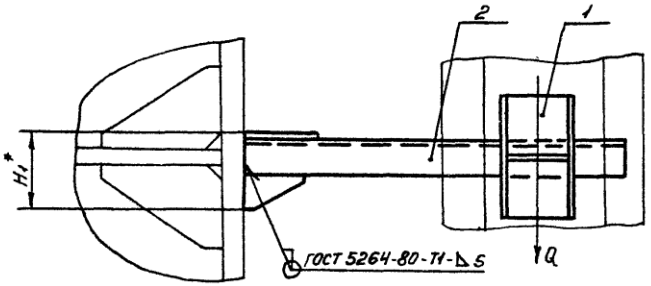


*Размеры для справок.

| | | | | | | | | |
|---|---|---|---|---|---|---|---|---|
| Изм. | Лист | N докум. | Подп. | Дата | А146401.000 СБ | | | |
| Разраб. | | Павловский | | | Опора подвижная | Лит. | Масса | Масштаб |
| Пров. | | Крупник | | | | Н | см. табл. | — |
| Рук. гр. | | Крупник | | VI-86 | | Лист | Листов 1 | |
| Гл. спец. | | Вайнберг | | VI-86 | | Госстрой СССР Сантехпроект г. Москва | | |
| Н. конт. | | Рувинская | | VI.86 | | | | |
| Утв. | | Спивак | | VI-86 | | | | |

Копировал Денисова Формат А3

Взам. инв. N | Подп. и дата | Инв. N дубл. | Подп. и дата | Инв. N подл.

Серия 3.900-9 выпуск 3

| Обозначение | Наименование | Кол. на исполн. А14Б401.010- | | | Примечание |
|---|---|---|---|---|---|
| | | - | 01 | 02 | |
| | Документация | | | | |
| А14Б401.010СБ | Сборочный чертеж | | | X | |
| | Детали | | | | |
| А14Б400.003-02 | Косынка | 1 | | | |
| -03 | Косынка | | 1 | | |
| -04 | Косынка | | | 1 | |
| А14Б401.002-01 | Косынка | 1 | | | |
| -04 | Косынка | | 1 | | |
| -07 | Косынка | | | 1 | |
| А14Б401.003 | Швеллер | 1 | | | |
| -01 | Швеллер | | 1 | | |
| -02 | Швеллер | | | 1 | |

| Формат | Зона | Поз. |
|---|---|---|
| А4 | | 1 |
| А4 | | 2 |
| А4 | | 3 |

Инв. N подл. | Подп. и дата | Взам. инв. N | Инв. N дубл. | Подп. и дата

А14Б401.010

| Изм. | Лист | N докум. | Подп. | Дата |
|---|---|---|---|---|
| Разраб. | Павловский | | | |
| Пров. | Крупник | | | VI-86 |
| Рук. гр. | Крупник | | | |
| Н. конт. | Рувинская | | | VI.86 |
| Утв. | Сливак | | | VI.86 |

Кронштейн

| Лит. | Лист | Листов |
|---|---|---|
| | | 1 |

Госстрой СССР
Сантехпроект
г. Москва

Копировал: Денисова  Формат А4

А14Б401.002

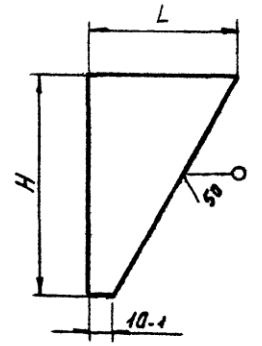


| Обозначение | Размеры, мм H | Размеры, мм L | Материал | Масса, кг |
|---|---|---|---|---|
| А14Б401.002 | 150-1,0 | 70-0,74 | Лист Б8,0 ГОСТ 19903-74 / ВСт3 ГОСТ 14637-79 | 0,32 |
| -01 | 190-1,15 | 90-0,87 | | 0,52 |
| -02 | 230-1,15 | 110-0,87 | | 0,77 |
| -03 | 270-1,3 | 130-1,0 | | 1,12 |
| -04 | 300-1,3 | 150-1,0 | Лист Б10,0 ГОСТ 19903-74 / ВСт3 ГОСТ 14637-79 | 1,80 |
| -05 | 350-1,3 | 170-1,0 | | 2,38 |
| -06 | 390-1,4 | 190-1,15 | Лист Б12,0 ГОСТ 19903-74 / ВСт3 ГОСТ 14637-79 | 3,46 |
| -07 | 420-1,55 | 200-1,15 | | 4,0 |

Инв. N подл. | Подп. и дата | Взам. инв. N | Инв. N дубл. | Подп. и дата

А14Б401.002

| Изм. | Лист | N докум. | Подп. | Дата |
|---|---|---|---|---|
| Разраб. | Павловский | | | |
| Пров. | Крупник | | | VI-86 |
| Рук. гр. | Крупник | | | |
| Гл спец. | Вайнберг | | | |
| Н. конт. | Рувинская | | | VI.86 |
| Утв. | Сливак | | | VI.86 |

Косынка

см. табл.

| Лит. | Масса | Масштаб |
|---|---|---|
| Н | см. табл. | — |
| Лист | Листов 1 | |

Госстрой СССР
Сантехпроект
г. Москва

Копировал: Денисова  Формат А4

Серия 3.900-9 выпуск 3

А146401.003

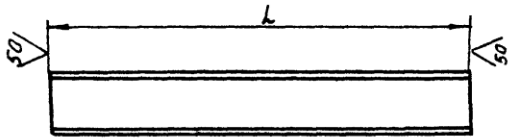


| Обозначение | L, мм | Материал | Масса, кг |
|---|---|---|---|
| А146401 003 | 320-1,4 | Швеллер 8-Гост 8240-72 / В Ст3-I-Гост 535-79 | 0,42 |
| -01 | 405-1,4 | Швеллер 16-Гост 8240-72 / В Ст3-I-Гост 535-79 | 5,75 |
| -02 | 435-1,55 | Швеллер 20-Гост 8240-72 / В Ст3-I-Гост 535-79 | 8,0 |

| | | | | | | | |
|---|---|---|---|---|---|---|---|
| Изм. | Лист | N° докум. | Подп. | Дата | А146401.003 | | |
| Разраб. | | Павловский | | | Швеллер | Лит. | Масса: см. табл. | Масштаб: — |
| Пров. | | Крупник | | VI-86 | | | |
| Рук.груп. | | Крупник | | | | Лист | Листов 1 |
| Гл. спец. | | Вайнберг | | | см. табл. | Госстрой СССР САНТЕХПРОЕКТ г. Москва | |
| Н.контр. | | Рубинская | | VI 86г. | | | |
| Утв. | | Спивак | | 06.86 | | | |

Подп. и дата | Инв. № дубл. | Взам. инв. № | Подп. и дата | Инв. № подл.

Копировал: Ерофеева  Формат А4

А146401.010С6

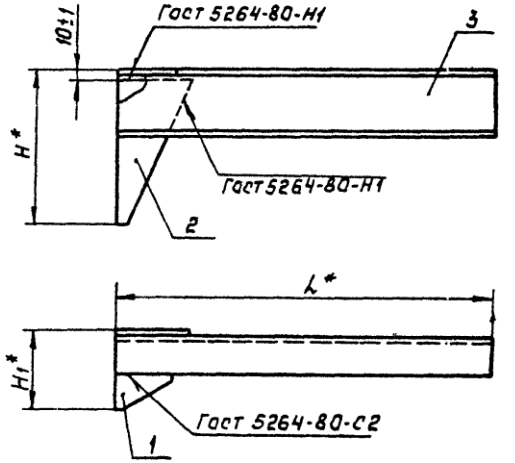


| Обозначение | Размеры, мм L* | H* | H1* | Масса, кг |
|---|---|---|---|---|
| А146401.010 | 320 | 200 | 98 | 0,90 |
| -01 | 405 | 310 | 134 | 8,1 |
| -02 | 435 | 430 | 168 | 12,0 |

*Размеры для справок.

| | | | | | | | |
|---|---|---|---|---|---|---|---|
| Изм. | Лист | N° докум. | Подп. | Дата | А146401.010С6 | | |
| Разраб. | | Павловский | | | Кронштейн. | Лит. Н | Масса: см. табл. | Масшт.: — |
| Пров. | | Крупник | | III-86 | | | |
| Рук.груп. | | Крупник | | | | Лист | Листов 1 |
| Гл.спец. | | Вайнберг | | | | Госстрой СССР Сантехпроект г. Москва | |
| Н.контр. | | Рубинская | | VI 86г. | | | |
| Утв. | | Спивак | | 06.86 | | | |

Подп. и дата | Инв. № дубл. | Взам. инв. № | Подп. и дата | Инв. № подл.

Копировал: Ерофеева  Формат: А4

| Инв. N подл. | Подп. и дата | Взам. инв. N | Инв. N дубл. | Подп. и дата |
|---|---|---|---|---|
| | | | | |

Серия 3.900-9 Выпуск 3

| Зона | Поз. | Обозначение | Наименование | Кол. на исполн. А14Б402.000- | | | | | | | | | | Примечание |
|---|---|---|---|---|---|---|---|---|---|---|---|---|---|---|
| | | | | – | 01 | 02 | 03 | 04 | 05 | 06 | 07 | 08 | 09 | |
| | | | Документация | | | | | | | | | | | |
| | | А14Б402.000 СБ | Сборочный чертеж | × | × | × | × | × | × | × | × | × | × | |
| | | | Сборочные единицы | | | | | | | | | | | |
| | 1 | А14Б400.010 | Опора | 1 | | | | | | | | | | |
| | | -01 | Опора | | 1 | | | | | | | | | |
| | | -02 | Опора | | | 1 | | | | | | | | |
| | | -03 | Опора | | | | 1 | | | | | | | |

Лит.

Шифр

| Изм. | Лист | N докум. | Подп. | Дата | А14Б402.000 | | |
|---|---|---|---|---|---|---|---|
| Разраб. | | Павловский | | | Опора подвижная | Лит. Н | Лист 1 / Листов 2 |
| Пров. | | Крупник | | 11.86 | | Госстрой СССР Сантехпроект г. Москва | |
| Рук. гр. | | Крупник | | | | | |
| Н. конт. | | Рувинская | | 11.86 | | | |
| Утв. | | Спивак | | 06.86 | | | |

Копировал: Денисова Формат А4

| Инв. N подл. | Подп. и дата | Взам. инв. N | Инв. N дубл. | Подп. и дата |
|---|---|---|---|---|
| | | | | |

| Зона | Поз. | Обозначение | Наименование | Кол. на исполн. А14Б402.000- | | | | | | | | | | Примечание |
|---|---|---|---|---|---|---|---|---|---|---|---|---|---|---|
| | | | | – | 01 | 02 | 03 | 04 | 05 | 06 | 07 | 08 | 09 | |
| | | А14Б400.010-04 | Опора | | | | | 1 | | | | | | |
| | | -05 | Опора | | | | | | 1 | | | | | |
| | | -06 | Опора | | | | | | | 1 | | | | |
| | | -07 | Опора | | | | | | | | 1 | | | |
| | | -08 | Опора | | | | | | | | | 1 | | |
| | | -09 | Опора | | | | | | | | | | 1 | |
| | | | Детали | | | | | | | | | | | |
| | 2 | А14Б402.001 | Уголок | 1 | 1 | | | | | | | | | |
| | | -01 | Уголок | | | 1 | 1 | | | | | | | |
| | | -02 | Уголок | | | | | 1 | 1 | | | | | |
| | | -03 | Уголок | | | | | | | 1 | 1 | | | |
| | | -04 | Уголок | | | | | | | | | 1 | 1 | |

| Изм. | Лист | N докум. | Подп. | Дата | А14Б402.000 |
|---|---|---|---|---|---|

Копировал: Денисова Формат А4

ООО "Изополимет Плюс" - https://izopolimet.by

Серия 3.900-9 Выпуск 3

А14Б402.000 СБ

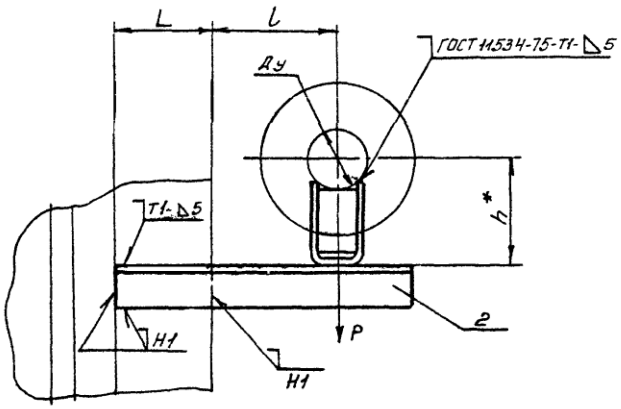


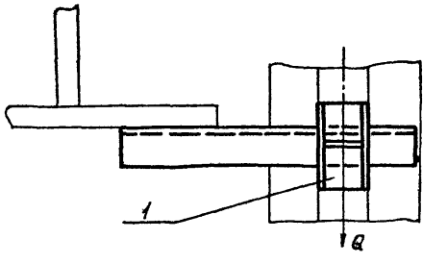


| Обозначение | Условный проход Ду, мм | Допускаемые нагрузки, кгс: вертикальн. P | Допускаемые нагрузки, кгс: горизонт. Q | Размеры, мм: L | Размеры, мм: l | Размеры, мм: h* | Масса, кг |
|---|---|---|---|---|---|---|---|
| А14Б402.000 | 50 | 65 | 19 | 130±1 | 150±1 | 132 | 2,06 |
| -01 | | | | | | 182 | 2,50 |
| -02 | 65 | 95 | 28 | 140±1 | 160±1 | 140 | 2,32 |
| -03 | | | | | | 190 | 2,76 |
| -04 | 80 | 130 | 39 | 145±1 | 185±1 | 147 | 3,24 |
| -05 | | | | | | 197 | 3,74 |
| -06 | 100 | 190 | 57 | 165±1 | 195±1 | 156 | 3,84 |
| -07 | | | | | | 206 | 4,34 |
| -08 | 125 | 265 | 79 | 180±1 | 210±1 | 168 | 4,95 |
| -09 | | | | | | 218 | 5,63 |

1.* Размер для справок.

2 Сварные швы по ГОСТ 5264-80, кроме указанных на чертеже

| Изм. | Лист | N докум. | Подп. | Дата |
|---|---|---|---|---|
| Разраб. | Павловский | | | |
| Пров. | Крупник | | | VI-86 |
| Рук. гр. | Крупник | | | |
| Гл. спец. | Вайнберг | | | VI-86 |
| Н. контр. | Рувинская | | | VI.86 |
| Утв. | Спивак | | | VI-86 |

А14Б402.000 СБ

Опора подвижная

| Лит. | Масса | Масштаб |
|---|---|---|
| И | см. табл. | — |

Лист | Листов 1

Госстрой СССР Сантехпроект г. Москва

Копировал Денисова

Формат А3

Инв. N подл. | Подп. и дата | Взам. инв. N | Инв. N дубл. | Подп. и дата

ООО "Изополимет Плюс" - https://izopolimet.by

| В.N подл | Подп. и дата | Взам. инв.N | Инв N дубл. | Подп и дата |
|---|---|---|---|---|
| | | | | |

Серия 3.900-9 Выпуск 3

| Зона | Поз. | Обозначение | Наименование | Кол. на исполн А14Б403.000- | | | | | | | | | | Примечан |
|---|---|---|---|---|---|---|---|---|---|---|---|---|---|---|
| | | | | - | 01 | 02 | 03 | 04 | 05 | | | | | |
| | | | Документация | | | | | | | | | | | |
| | | А14Б403.000 СБ | Сборочный чертеж | X | X | X | X | X | X | | | | | |
| | | | Сборочные единицы | | | | | | | | | | | |
| | 1 | А14Б400.010 - 10 | Опора | 1 | | | | | | | | | | |
| | | - 11 | Опора | | 1 | | | | | | | | | |
| | | - 12 | Опора | | | 1 | | | | | | | | |
| | | - 13 | Опора | | | | 1 | | | | | | | |

Лит.

Шифр

| Изм | Лист | N докум. | Подп. | Дата | А14Б403.000 | | |
|---|---|---|---|---|---|---|---|
| Разраб | | Павловский | | | Опора подвижная | Лит | Лист 1 | Лист 2 |
| Пров | | Крупник | | VI-86 | | И | | |
| Рук гр | | Крупник | | | | Госстрой СССР | |
| Н конт | | Рувинская | | VI 86 | | Сантехпроек г. Москва | |
| Утв. | | Сливак | | 06.86 | | | |

Копировал: Денисова Формат А

| В N подл | Подп и дата | Взам. инв N | Инв N дубл | Подп. и дата |
|---|---|---|---|---|
| | | | | |

| Зона | Поз. | Обозначение | Наименование | Кол. на исполн А14Б403.000- | | | | | | | | | | Примечан |
|---|---|---|---|---|---|---|---|---|---|---|---|---|---|---|
| | | | | - | 01 | 02 | 03 | 04 | 05 | | | | | |
| | | А14Б400.010 - 14 | Опора | | | | | 1 | | | | | | |
| | | - 15 | Опора | | | | | | 1 | | | | | |
| | 2 | А14Б403.010 | Кронштейн | 1 | 1 | | | | | | | | | |
| | | - 01 | Кронштейн | | | 1 | 1 | | | | | | | |
| | | - 02 | Кронштейн | | | | | 1 | 1 | | | | | |
| | | | Стандартные изделия | | | | | | | | | | | |
| | 3 | | Болт М10х25.36 ГОСТ 7798-70 | 1 | 1 | 1 | 1 | 1 | 1 | | | | | |
| | 4 | | Гайка М10.4 ГОСТ 5915-70 | 1 | 1 | 1 | 1 | 1 | 1 | | | | | |

| Изм | Лист | N докум. | Подп. | Дата | А14Б403.000 |
|---|---|---|---|---|---|

Копировал: Денисова Формат А4

А14Б403.000 СБ

Серия 3.900.9 . Выпуск 7

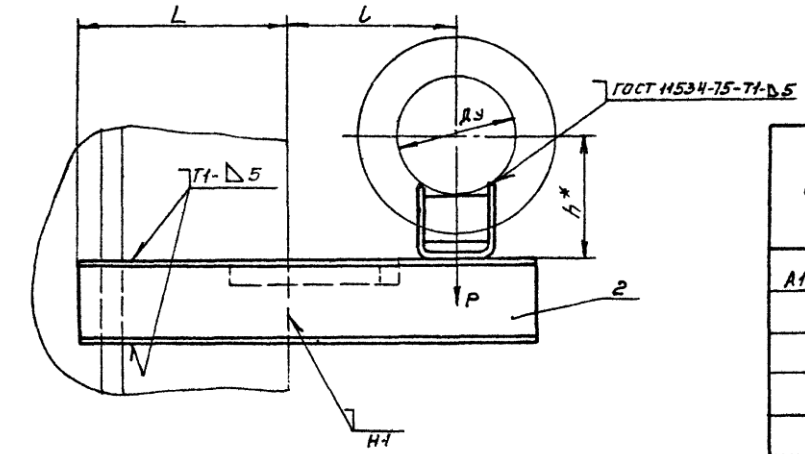


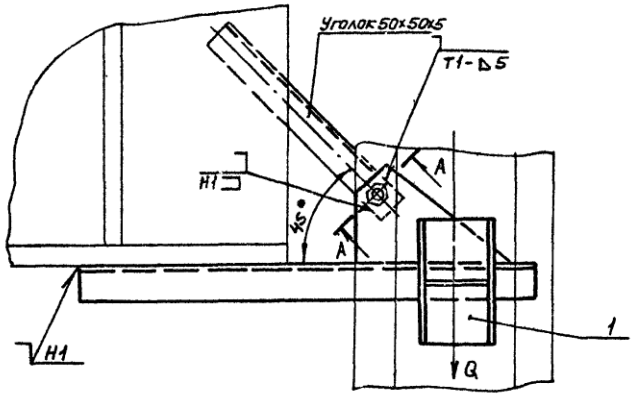


А-А
М1:2
Повернуто

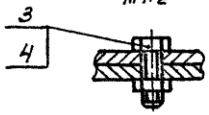


| Обозначение | Условный проход Ду, мм | Допускаемые нагрузки, кгс | | Размеры, мм | | | Масса, кг |
|---|---|---|---|---|---|---|---|
| | | вертикальн. | горизонт. | | | | |
| | | P | Q | L | l | h* | |
| А14Б403.000 | 150 | 325 | 97 | 220±1 | 285±1 | 180 | 6,20 |
| -01 | | | | | | 230 | 6,67 |
| -02 | 200 | 860 | 258 | 260±1 | 390±1 | 212 | 14,97 |
| -03 | | | | | | 262 | 15,83 |
| -04 | 250 | 1153 | 346 | 290±1 | 465±1 | 239 | 20,57 |
| -05 | | | | | | 289 | 21,46 |

1.* Размеры для справок

2. Сварные швы по ГОСТ 5264-80, кроме указанных на чертеже

| Изм. | Лист | N докум. | Подп. | Дата | А14Б403.000 СБ | | | |
|---|---|---|---|---|---|---|---|---|
| Разраб. | | Павловский | | | Опора подвижная | Лит. | Масса | Масштаб |
| Пров. | | Крупник | | 11-86 | | Н | см. табл. | — |
| Рук. гр. | | Крупник | | | | Лист | Листов 1 | |
| Гл. спец. | | Вайнберг | | 11-86 | | Госстрой СССР САНТЕХПРОЕКТ г. Москва | | |
| Н. контр. | | Рувинская | | 11.86 | | | | |
| Утв. | | Спивак | | 06.86 | | | | |

Копировал Денисова Формат А4

Инв. N подл. | Подп. и дата | Взам. инв. N | Инв. N дубл. | Подп. и дата

ООО "Изополимет Плюс" - https://izopolimet.by

Серия 3.900-9 выпуск 3

| Обозначение | Наименование | Кол. на испол. А14Б403.010- | | | Примечание |
|---|---|---|---|---|---|
| | | - | 01 | 02 | |
| | Документация | | | | |
| А14Б403.010 СБ | Сборочный чертеж | | X | X | |
| | Детали | | | | |
| А14Б403.001 | Косынка | 1 | 1 | 1 | |
| А14Б403.002 | Швеллер | 1 | | | |
| -01 | Швеллер | | 1 | | |
| -02 | Швеллер | | | 1 | |

| Изм. | Лист | N докум. | Подп. | Дата |
|---|---|---|---|---|
| Разраб. | Павловский | | | |
| Пров. | Крупник | | | |
| Рук.гр. | Крупник | | | |
| Н.конт. | Рубинская | | | VI.86г |
| Утв. | Спивак | | | 06.86г |

А14Б403.010

| Лит. | Лист | Листов |
|---|---|---|
| | | 1 |

Госстрой СССР САНТЕХПРОЕКТ г. Москва

Формат А4

Копировал: Денисова

А14Б403.002

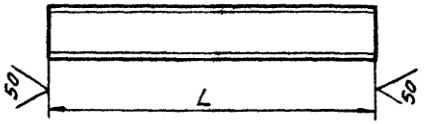


| Обозначение | L, мм | Материал | Масса, кг |
|---|---|---|---|
| А14Б403.002 | 605-1,75 | Швеллер 8-ГОСТ 8240-72 / ВСт3-Т-ГОСТ 535-79 | 4,26 |
| -01 | 795-2,0 | Швеллер 16-ГОСТ 8240-72 / ВСт3-Т-ГОСТ 535-79 | 11,29 |
| -02 | 900-2,3 | Швеллер 20-ГОСТ 8240-72 / ВСт3-Т-ГОСТ 535-79 | 16,6 |

| Изм. | Лист | N докум. | | |
|---|---|---|---|---|
| Разраб. | Павловский | | | |
| Пров. | Крупник | | | |
| Рук.гр. | Крупник | | | |
| Гл.спец. | Вайнберг | | | |
| Н.конт. | Рубинская | | | VI.86г |
| Утв. | Спивак | | | 06.86г |

А14Б403.002

Швеллер

| Лит. | Масса | Масштаб |
|---|---|---|
| И | см. табл. | — |
| Лист | Листов 1 | |

см. табл.

Госстрой СССР САНТЕХПРОЕКТ г. Москва

Копировал: Денисова

Формат А4

ООО "Изополимет Плюс" - https://izopolimet.by

Серия 3.900-9 выпуск 3

А146403.001

(√)А

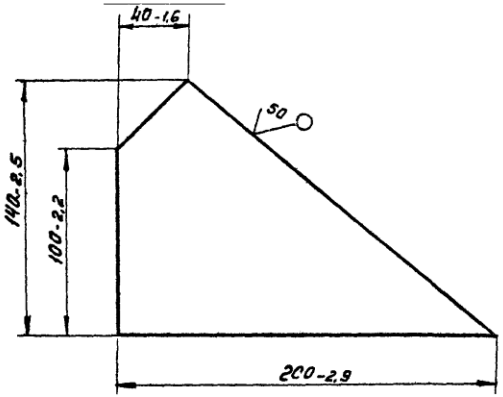


| Изм | Лист | N докум. | Подп. | Дата | А146403.001 | | | |
|---|---|---|---|---|---|---|---|---|
| Разраб. | | Пяловский | | | Косынка | Лит. | Масса | Масштаб |
| Пров. | | Крупник | | VI-86 | | И | 0,54 | 1:2 |
| Рук. груп | | Крупник | | | | Лист | Листов 1 | |
| Гл. спец. | | Вайнберг | | | Лист Б ГОСТ 19903-74 / В Ст.3 ГОСТ 14637-79 | Госстрой СССР САНТЕХПРОЕКТ г. Москва | | |
| Н. контр. | | Рувинская | | VI.86 | | | | |
| Утв. | | Спивак | | 06.86 | | | | |

Копировал: Денисова Формат А4

Инв. N подл. | Подп. и дата | Взам. инв. N | Инв. N дубл. | Подп. и дата

А146403.010СБ

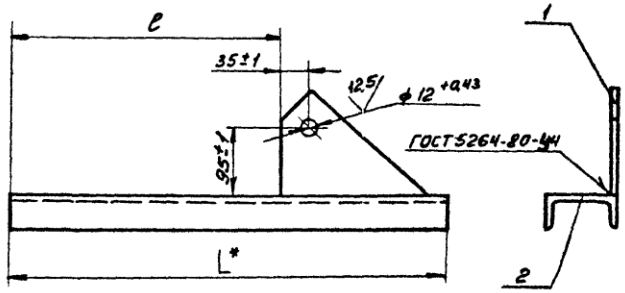


| Обозначение | Размеры, мм | | Масса, кг |
|---|---|---|---|
| | L* | ℓ | |
| А146403.010 | 605 | 375 | 4,80 |
| -01 | 795 | 520 | 11,83 |
| -02 | 900 | 625 | 17,10 |

1.* Размер для справок.

2. Неуказанные предельные отклонения размеров: $H14 \pm \frac{t_2}{2}$.

| Изм | Лист | N докум. | Подп. | Дата | А146403.010СБ | | | |
|---|---|---|---|---|---|---|---|---|
| Разраб. | | Пяловский | | | Кронштейн | Лит. | Масса | Масштаб |
| Пров. | | Крупник | | VI-86 | | И | см. табл. | — |
| Рук. гр. | | Крупник | | | | Лист | Листов 1 | |
| Гл. спец. | | Вайнберг | | | | Госстрой СССР САНТЕХПРОЕКТ г. Москва | | |
| Н. контр. | | Рувинская | | VI.86 | | | | |
| Утв. | | Спивак | | 06.86 | | | | |

Копировал: Денисова Формат А4

| Инв. N подл. | Подп. и дата | Взам. инв. N | Инв. N дубл. | Подп. и дата |
|---|---|---|---|---|
| | | | | |

Серия 3.900-9 Выпуск 3

| Формат | Зона | Поз. | Обозначение | Наименование | Кол. на исполн. А14Б404.000- | | | | | | | | | | Примечание |
|---|---|---|---|---|---|---|---|---|---|---|---|---|---|---|---|
| | | | | | - | 01 | 02 | 03 | 04 | 05 | | | | | |
| | | | | Документация | | | | | | | | | | | |
| | | | | | | | | | | | | | | | |
| | | | А14Б404.000 СБ | Сборочный чертеж | X | X | X | X | X | X | | | | | |
| | | | | | | | | | | | | | | | |
| | | | | Сборочные единицы | | | | | | | | | | | |
| | | | | | | | | | | | | | | | |
| | | 1 | А14Б400.010 | Опора | 1 | | | | | | | | | | |
| | | | -01 | Опора | | 1 | | | | | | | | | |
| | | | -02 | Опора | | | 1 | | | | | | | | |
| | | | -03 | Опора | | | | 1 | | | | | | | |

| Лит. | |
|---|---|
| Шифр | |

| Изм. | Лист | N докум. | Подп. | Дата | А14Б404.000 | | |
|---|---|---|---|---|---|---|---|
| Разраб. | | Павловский | | | Опора подвижная двухрядная | Лит. | Лист 1 | Листов 2 |
| Пров. | | Крупник | | VI-86 | | | | |
| Рук. гр. | | Крупник | | | | Госстрой СССР Сантехпроект г. Москва | |
| Н. конт. | | Рувинская | | VI.86 | | | | |
| Утв. | | Спивак | | | | | |

Копировал: Денисова Формат А4

| Инв. N подл. | Подп. и дата | Взам. инв. N | Инв. N дубл. | Подп. и дата |
|---|---|---|---|---|
| | | | | |

| Формат | Зона | Поз. | Обозначение | Наименование | Кол. на исполн. А14Б404.000- | | | | | | | | | | Примечание |
|---|---|---|---|---|---|---|---|---|---|---|---|---|---|---|---|
| | | | | | - | 01 | 02 | 03 | 04 | 05 | | | | | |
| | | 1 | А14Б400.010-04 | Опора | | | | | 1 | | | | | | |
| | | | -05 | Опора | | | | | | 1 | | | | | |
| | | | | | | | | | | | | | | | |
| | | 2 | А14Б404.010 | Кронштейн | 1 | 1 | | | | | | | | | |
| | | | -01 | Кронштейн | | | 1 | 1 | | | | | | | |
| | | | -02 | Кронштейн | | | | | 1 | 1 | | | | | |

| Изм. | Лист | N докум. | Подп. | Дата | А14Б404.000 |
|---|---|---|---|---|---|

Копировал: Денисова Формат А4

ООО "Изополимет Плюс" - https://izopolimet.by

А146404 000 СБ

Серия 3.900-9 Выпуск 3

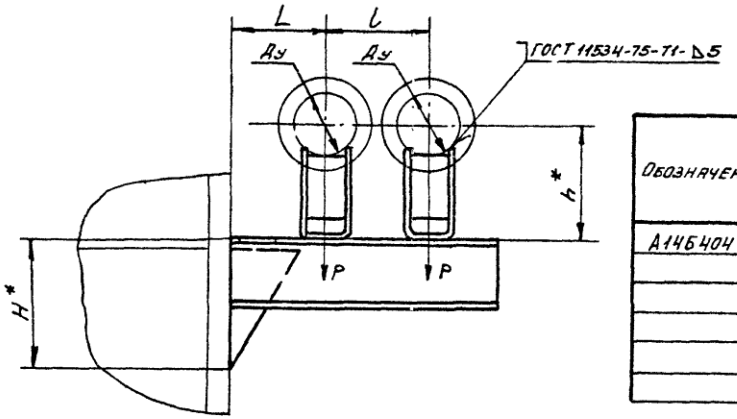


| Обозначение | Условный проход Ду, мм | Допускаемые нагрузки, кгс: вертикальная P | Допускаемые нагрузки, кгс: горизонт. Q | Размеры, мм: L | l | H* | $H_1$* | h* | Масса, кг |
|---|---|---|---|---|---|---|---|---|---|
| А146404 000 | 50 | 51 | 15 | 150 | 245 | 160 | 98 | 132 | 5,02 |
| -01 | | | | | | | | 182 | 5,48 |
| -02 | 65 | 78 | 23 | 160 | 270 | | | 140 | 5,07 |
| -03 | | | | | | | | 190 | 5,54 |
| -04 | 80 | 107 | 32 | 185 | 320 | 200 | 129 | 147 | 7,05 |
| -05 | | | | | | | | 195 | 7,52 |

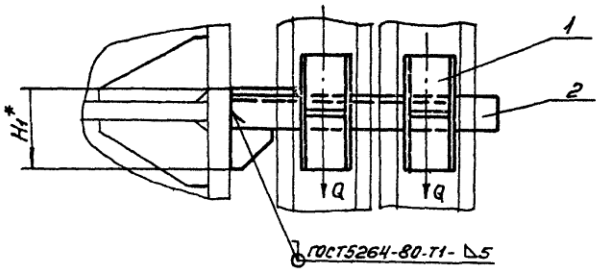


1.* Размеры для справок.

2. $\pm \frac{t_2}{2}$.

| Изм. | Лист | N докум. | Подп. | Дата |
|---|---|---|---|---|
| Разраб. | Павловский | | | |
| Пров. | Крупник | | | 11-86 |
| Рук. гр. | Крупник | | | |
| Гл. спец. | Вайнберг | | | 11-86 |
| Н. конт. | Руденская | | | 11.86 |
| Утв. | Спивак | | | 11.86 |

А146404 000 СБ

Опора подвижная двухрядная

| Лит. | Масса | Масштаб |
|---|---|---|
| И | см. табл. | — |

Лист | Листов 1

Госстрой СССР Сантехпроект г. Москва

Копировал Денисова Формат А3

Инв. N подл. | Подп. и дата | Взам. инв. N | Инв. N дубл. | Подп. и дата

Серия 3.900-9 выпуск 3

| Обозначение | Наименование | Кол. на испол. А14Б404.010 - | 01 | 02 | Примечание |
|---|---|---|---|---|---|
| | Документация | | | | |
| А14Б404.010 СБ | Сборочный чертеж | | | X | |
| | Детали | | | | |
| А14Б400.003 | Косынка | 1 | 1 | | |
| -01 | Косынка | | | 1 | |
| А14Б401.002 | Косынка | 1 | 1 | | |
| -02 | Косынка | | | 1 | |
| А14Б404.003 | Швеллер | 1 | | | |
| -01 | Швеллер | | 1 | | |
| -02 | Швеллер | | | 1 | |

Формат А4 · Зона · Поз.

Инв. № подл. | Подп. и дата | Взам. инв. № | Инв. № дубл. | Подп. и дата

| | | | | |
|---|---|---|---|---|
| Изм. | Лист | N докум. | Подп. | Дата |
| Разраб. | | Павловский | | |
| Пров. | | Крупник | | VI.86 |
| Рук. гр. | | Крупник | | |
| Н. конт. | | Рувинская | | VI.86 |
| Утв. | | Сливак | | 06.86 |

А14Б404.010

Кронштейн

Лит. | Лист | Листов 1

Госстрой СССР САНТЕХПРОЕКТ г. Москва

Копировал: Денисова · Формат А4

А14Б402.001

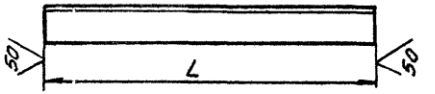


| Обозначение | L, мм | Материал | Масса, кг |
|---|---|---|---|
| А14Б402.001 | 380-3,6 | Уголок $\frac{36\times36\times4\text{-Б-ГОСТ 8509-72}}{\text{ВСт.3-I-ГОСТ 535-79}}$ | 0,82 |
| -01 | 410-4,0 | Уголок $\frac{45\times45\times4\text{-Б-ГОСТ 8509-72}}{\text{ВСт.3-I-ГОСТ 535-79}}$ | 1,12 |
| -02 | 430-4,0 | Уголок $\frac{50\times50\times5\text{-Б-ГОСТ 8509-72}}{\text{ВСт.3-I-ГОСТ 535-79}}$ | 1,62 |
| -03 | 480-4,0 | Уголок $\frac{63\times63\times5\text{-Б-ГОСТ 8509-72}}{\text{ВСт.3-I-ГОСТ 535-79}}$ | 2,30 |
| -04 | 510-4,4 | Уголок $\frac{75\times75\times5\text{-Б-ГОСТ 8509-72}}{\text{ВСт.3-I-ГОСТ 535-79}}$ | 2,96 |

Инв. № подл. | Подп. и дата | Взам. инв. № | Инв. № дубл. | Подп. и дата

| | | | | |
|---|---|---|---|---|
| Изм. | Лист | N докум. | Подп. | Дата |
| Разраб. | | Павловский | | |
| Пров. | | Крупник | | VI.86 |
| Рук. гр. | | Крупник | | |
| Гл.спец. | | Вайнберг | | |
| Н. конт. | | Рувинская | | VI.86 |
| Утв. | | Сливак | | 06.86 |

А14Б402.001

Уголок

Лит: И · Масса: см. табл. · Масштаб: —

Лист · Листов 1

см. табл.

Госстрой СССР САНТЕХПРОЕКТ г. Москва

Копировал: Денисова · Формат А4

ООО "Изополимет Плюс" - https://izopolimet.by

Серия 3.900-9 выпуск 3

А146404.003

(1)А

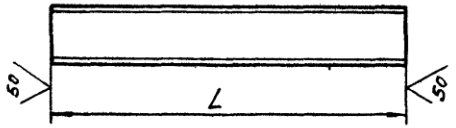


| Обозначение | L, мм | Материал | Масса, кг |
|---|---|---|---|
| А146404.010 | 500-1,5 | Швеллер 8 ГОСТ 8240-72 / ВСт3-I ГОСТ 535-79 | 3,52 |
| -01 | 550-1,75 | | 3,87 |
| -02 | 650-2,0 | Швеллер 10 ГОСТ 8240-72 / ВСт3-I ГОСТ 535-79 | 5,58 |

| Изм. | Лист | N докум. | Подп. | Дата | А146404.003 | | | |
|---|---|---|---|---|---|---|---|---|
| Разраб. | | Павловский | | | Швеллер | Лит. | Масса | Масштаб |
| Пров. | | Крупник | | VI-86 | | Н | см. табл. | — |
| Рук.гр. | | Крупник | | | | Лист | Листов 1 | |
| Гл.спец. | | Вайнберг | | | см. табл. | Госстрой СССР Сантехпроект г. Москва | | |
| Н.конт. | | Рувинская | | VI.86 | | | | |
| Утв. | | Спивак | | 01.86 | | | | |

Копировал: Денисова Формат А4

Взам. инв. N | Инв. N дубл. | Подп. и дата | Инв. N подл. | Подп. и дата

А146404.010СБ

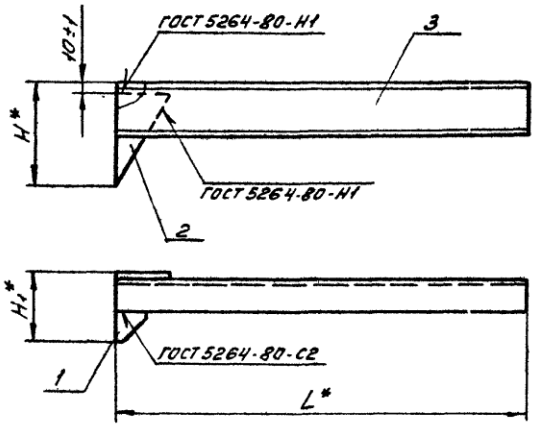


| Обозначение | Размеры, мм | | | Масса, кг |
|---|---|---|---|---|
| | L* | H* | H1* | |
| А146404.010 | 500 | 160 | 98 | 3,82 |
| -01 | 550 | | | 3,91 |
| -02 | 650 | 200 | 129 | 5,89 |

*Размеры для справок

| Изм. | Лист | N докум. | Подп. | Дата | А146404.010СБ | | | |
|---|---|---|---|---|---|---|---|---|
| Разраб. | | Павловский | | | Кронштейн | Лит. | Масса | Масштаб |
| Пров. | | Крупник | | VI-86 | | Н | см. табл. | — |
| Рук.гр. | | Крупник | | | | Лист | Листов 1 | |
| Гл.спец. | | Вайнберг | | | | Госстрой СССР Сантехпроект г. Москва | | |
| Н.конт. | | Рувинская | | VI.86 | | | | |
| Утв. | | Спивак | | 01.86 | | | | |

Копировал: Денисова Формат А4

Взам. инв. N | Инв. N дубл. | Подп. и дата | Инв. N подл. | Подп. и дата

| Инв. N подл. | Подп. и дата | Взам. инв. N | Инв. N дубл. | Подп. и дата |
|---|---|---|---|---|
| | | | | |

Серия 3.900-9 Выпуск 3

| Зона | Поз. | Обозначение | Наименование | Кол. на исполн. А14Б405.000- | | | | | | | | | | Примечание |
|---|---|---|---|---|---|---|---|---|---|---|---|---|---|---|
| | | | | - | 01 | 02 | 03 | 04 | 05 | 06 | 07 | 08 | 09 | |
| | | | Документация | | | | | | | | | | | |
| | | А14Б405.000 СБ | Сборочный чертеж | X | X | X | X | X | X | X | X | X | X | |
| | | | Сборочные единицы | | | | | | | | | | | |
| | 1 | А14Б400.010-06 | Опора | 2 | | | | | | | | | | |
| | | -07 | Опора | | 2 | | | | | | | | | |
| | | -08 | Опора | | | 1 | | | | | | | | |
| | | -09 | Опора | | | | 1 | | | | | | | |

Исполнения 10...19 - см. лист 3

Исполнения 20...21 - см. лист 4

| Изм. | Лист | N докум. | Подп. | Дата |
|---|---|---|---|---|
| Разраб. | | Павловский | | |
| Пров. | | Крупник | | VI-86 |
| Рук. гр. | | Крупник | | |
| Н. конт. | | Рувинская | | VI 86г |
| Утв. | | Спивак | | № 66 |

А14Б405.000

Опора подвижная двухрядная

| Лит. | Лист | Листов |
|---|---|---|
| И | 1 | 4 |

Госстрой ССС
Сантехпроек
г. Москва

Копировал: Денисова

Формат А

| Инв. N подл. | Подп. и дата | Взам. инв. N | Инв. N дубл. | Подп. и дата |
|---|---|---|---|---|
| | | | | |

| Зона | Поз. | Обозначение | Наименование | Кол. на исполн. А14Б405.000- | | | | | | | | | | Примечание |
|---|---|---|---|---|---|---|---|---|---|---|---|---|---|---|
| | | | | - | 01 | 02 | 03 | 04 | 05 | 06 | 07 | 08 | 09 | |
| | 1 | А14Б400.010-10 | Опора | | | | | 1 | | | | | | |
| | | -11 | Опора | | | | | | 1 | | | | | |
| | | -12 | Опора | | | | | | | 1 | | | | |
| | | -13 | Опора | | | | | | | | 1 | | | |
| | | -14 | Опора | | | | | | | | | 1 | | |
| | | -15 | Опора | | | | | | | | | | 1 | |
| | 2 | А14Б400.010-06 | Опора | | | 1 | | 1 | | 1 | | 1 | | |
| | | -07 | Опора | | | | 1 | | 1 | | 1 | | 1 | |
| | 3 | А14Б405.010 | Кронштейн | 1 | 1 | | | | | | | | | |
| | | -01 | Кронштейн | | | 1 | 1 | | | | | | | |
| | | -02 | Кронштейн | | | | | 1 | 1 | | | | | |
| | | -03 | Кронштейн | | | | | | | 1 | 1 | | | |
| | | -04 | Кронштейн | | | | | | | | | 1 | 1 | |

| Изм. | Лист | N докум. | Подп. | Дата |
|---|---|---|---|---|

А14Б405.000

Копировал: Денисова

Формат А4

ООО "Изополимет Плюс" - https://izopolimet.by

| Н подл. | Подп. и дата | Взам. инв. N | Инв. N дубл. | Подп. и дата |
|---|---|---|---|---|
| | | | | |

Серия 3.900-0 Выпуск 3

| Поз. | Обозначение | Наименование | Кол. на исполн. А14Б405.000 | | | | | | | | | | Примеч. |
|---|---|---|---|---|---|---|---|---|---|---|---|---|---|
| | | | 10 | 11 | 12 | 13 | 14 | 15 | 16 | 17 | 18 | 19 | |
| | | Документация | | | | | | | | | | | |
| | А14Б405.000 СБ | Сборочный чертеж | × | × | × | × | × | × | × | × | × | × | |
| | | Сборочные единицы | | | | | | | | | | | |
| 1 | А14Б400.010 -08 | Опора | 2 | | | | | | | | | | |
| | -09 | Опора | | 2 | | | | | | | | | |
| | -10 | Опора | | | 1 | | | | | | | | |
| | -11 | Опора | | | | 1 | | | | | | | |
| | -12 | Опора | | | | | 1 | | | | | | |
| | -13 | Опора | | | | | | 1 | | | | | |
| | -14 | Опора | | | | | | | 1 | | | | |
| | -15 | Опора | | | | | | | | 1 | | | |
| 2 | А14Б400.010 -08 | Опора | | | 1 | | 1 | | 1 | | | | |
| | -09 | Опора | | | | 1 | | 1 | | 1 | | | |
| 3 | А14Б405.010 -05 | Кронштейн | 1 | 1 | | | | | | | | | |
| | -06 | Кронштейн | | | 1 | 1 | | | | | | | |
| | -07 | Кронштейн | | | | | | 1 | | | | | |
| | -08 | Кронштейн | | | | | | | 1 | 1 | | | |
| | -09 | Кронштейн | | | | | | | | | | | |

| Изм. | Лист | N докум. | Подп. | Дата |
|---|---|---|---|---|
| | | | | |

А14Б405.000

Копировал: Денисова Формат А4

| Н подл. | Подп. и дата | Взам. инв. N | Инв. N дубл. | Подп. и дата |
|---|---|---|---|---|
| | | | | |

| Поз. | Обозначение | Наименование | Кол. на исполн. А14Б405.000 | | | | | | | | | | Примеч. |
|---|---|---|---|---|---|---|---|---|---|---|---|---|---|
| | | | 20 | 21 | | | | | | | | | |
| | | Документация | | | | | | | | | | | |
| | А14Б405.000 СБ | Сборочный чертеж | × | × | | | | | | | | | |
| | | Сборочные единицы | | | | | | | | | | | |
| 1 | А14Б405.010 - 12 | Опора | 1 | | | | | | | | | | |
| | -13 | Опора | | 1 | | | | | | | | | |
| | -10 | Опора | 1 | | | | | | | | | | |
| | -11 | Опора | | 1 | | | | | | | | | |
| 2 | А14Б405.010 -10 | Кронштейн | 1 | 1 | | | | | | | | | |

| Изм. | Лист | N докум. | Подп. | Дата |
|---|---|---|---|---|
| | | | | |

А14Б405.000

А146405.000 СБ

Серия 3.900-9 выпуск 3

Рис 1

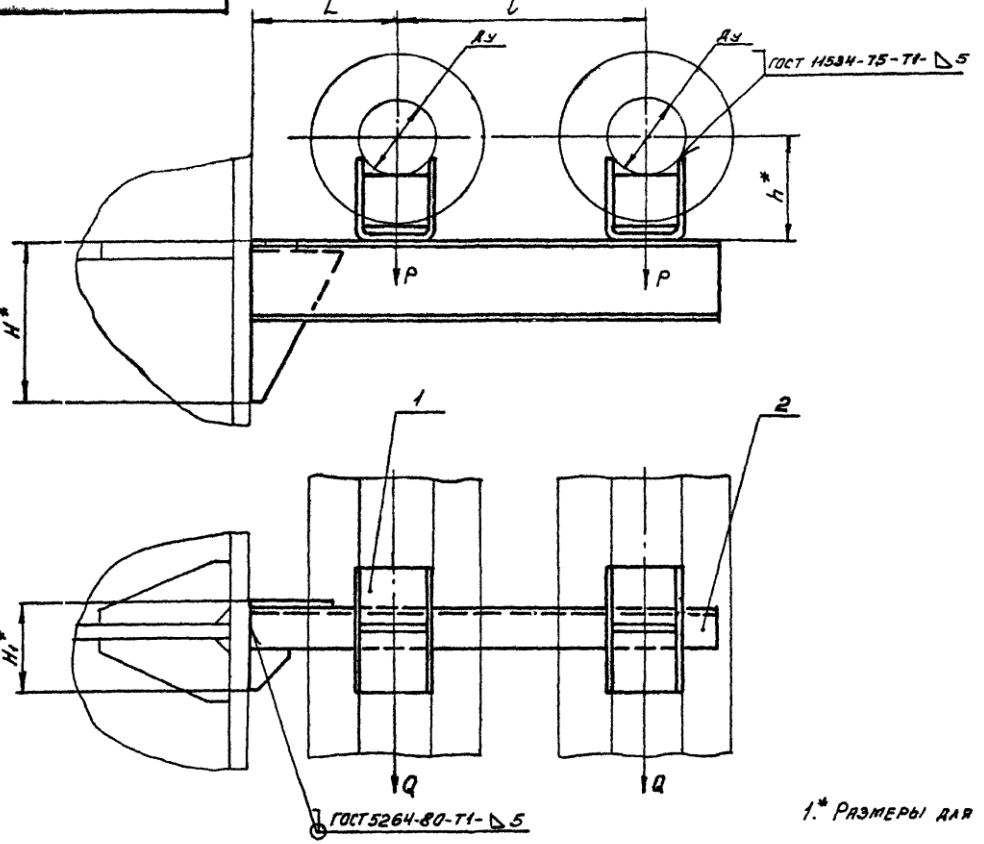


Рис.2

Остальное см. Рис. 1

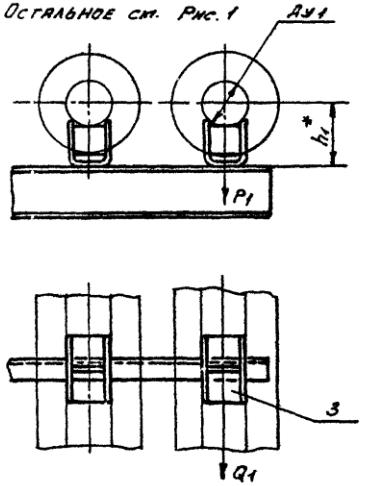


1.* Размеры для справок.

2. Таблицу исполнений см. лист 2.

| | | | | | | | | |
|---|---|---|---|---|---|---|---|---|
| | | | | | А146405.000 СБ | | | |
| Изм | Лист | N докум | Подп. | Дата | | | | |
| Разраб | | Павловский | | | Опора подвижная двухрядная | Лит | Масса | Масштаб |
| Пров. | | Крупник | | | | | см. | |
| Рук гр | | Крупник | | VI-86 | | И | трба. | — |
| Гл.спец | | Вайнберг | | 12.86 | | Лист 1 | Листов 2 | |
| Н контр. | | Рувинская | | VI.86 | | Госстрой СССР Сантехпроект г. Москва | | |
| Утв. | | Спивак | | 06.86 | | | | |

Копировал Денисова Формат А3

Инв N подл. | Подп. и дата | Взам. инв. N | Инв. N дубл. | Подп. и дата

А146405.000СБ

Серия 3.900-9 выпуск 3

| Обозначение | Рис. | Условный проход, мм | | Допускаемые нагрузки, кгс | | | | Размеры, мм | | | | | | Масса, кг |
|---|---|---|---|---|---|---|---|---|---|---|---|---|---|---|
| | | | | вертикальные | | горизонтальные | | | | | | | | |
| | | Ду | Ду1 | P | P1 | Q | Q1 | H* | H1* | L | l | h* | h1* | |
| А146405.000 | 1 | 100 | — | 157 | — | 47 | — | 240 | 110 | 195±1 | 340±1 | 156 | — | 9,20 |
| -01 | | | | | | | | | | | | 206 | — | 9,86 |
| -02 | 2 | 125 | 100 | 220 | 157 | 66 | 47,1 | | | 195±1 | 340±1 | 168 | 156 | 9,68 |
| -03 | | | | | | | | | | | | 218 | 206 | 10,36 |
| -04 | | 150 | | 325 | | 97 | | 280 | 116 | 210±1 | 355±1 | 180 | 156 | 12,3 |
| -05 | | | | | | | | | | | | 230 | 206 | 13,0 |
| -06 | | 200 | | 860 | | 258 | | 360 | 164 | 220±1 | 365±1 | 212 | 156 | 22,0 |
| -07 | | | | | | | | | | | | 262 | 206 | 23,7 |
| -08 | | 250 | | 1153 | | 345 | | 430 | 179 | 260±1 | 405±1 | 239 | 156 | 27,5 |
| -09 | | | | | | | | | | | | 289 | 206 | 29,3 |
| -10 | 1 | 125 | — | 220 | — | 66 | — | 280 | 116 | 290±1 | 435±1 | 168 | — | 11,2 |
| -11 | | | | | | | | | | | | 218 | — | 11,8 |
| -12 | 2 | 150 | 125 | 325 | 220 | 97 | 66 | 280 | 130 | 210±1 | 370±1 | 180 | 168 | 12,89 |
| -13 | | | | | | | | | | | | 230 | 218 | 13,84 |
| -14 | | 200 | | 860 | | 258 | | 400 | 172 | 220±1 | 380±1 | 212 | 168 | 22,64 |
| -15 | | | | | | | | | | | | 262 | 218 | 24,36 |
| -16 | | 250 | | 1153 | | 346 | | 430 | 179 | 260±1 | 420±1 | 239 | 168 | 28,73 |
| -17 | | | | | | | | | | | | 289 | 218 | 29,45 |
| -18 | 1 | 150 | — | 325 | — | 97 | — | 310 | 138 | 290±1 | 390±1 | 180 | — | 14,53 |
| -19 | | | | | | | | | | | | 230 | — | 15,49 |
| -20 | 2 | 200 | 150 | 860 | 325 | 258 | 97,5 | 430 | 179 | 260±1 | 430±1 | 212 | 180 | 26,3 |
| -21 | | | | | | | | | | | | 262 | 230 | 28,0 |

Инв. N подл. | Подп. и дата | Взам. инв. N | Инв. N дубл. | Подп. и дата

| Изм. | Лист | N докум. | Подп. | Дата | А146405.000СБ | Лист 2 |
|---|---|---|---|---|---|---|

Копировал: Денисова  Формат А3

| Инв.N подл. | Подп. и дата | Взам.инв.N | Инв.N дубл. | Подп. и дата |
|---|---|---|---|---|
| | | | | |

Серия 3.900-9 Выпуск 3

| Формат | Зона | Поз. | Обозначение | Наименование | Кол. на исполн. А14Б 405.010 – | 01 | 02 | 03 | 04 | 05 | 06 | 07 | 08 | 09 | Примечание |
|---|---|---|---|---|---|---|---|---|---|---|---|---|---|---|---|
| | | | | Документация | | | | | | | | | | | |
| | | | А14Б405.010СБ | Сборочный чертеж | × | × | × | × | × | × | × | × | × | × | |
| | | | | Детали | | | | | | | | | | | |
| 4 | | 1 | А14Б400.001 -02 | Косынка | 1 | 1 | 1 | | | 1 | | | | | |
| | | | -03 | Косынка | | | | | | | 1 | | | 1 | |
| | | | -04 | Косынка | | | | 1 | 1 | | | 1 | 1 | | |
| 4 | | 2 | А14Б401.002 -02 | Косынка | 1 | 1 | | | | | | | | | |
| | | | -03 | Косынка | | | 1 | | | 1 | 1 | | | | |
| | | | -05 | Косынка | | | | 1 | | | | | | | |
| | | | -07 | Косынка | | | | | 1 | | | | 1 | | |
| | | | -06 | Косынка | | | | | | | | 1 | | | |
| | | | -04 | Косынка | | | | | | | | | | 1 | |

Исполнение 10 - см. лист 3

| Изм. | Лист | N докум. | Подп. | Дата | А14Б 405.010 | | |
|---|---|---|---|---|---|---|---|
| Разраб. | Павловский | | | | Кронштейн | Лит. | Лист |
| Пров. | Крупник | | | VI-86. | | И | 1 |
| Рук.гр. | Крупник | | | | | Госстрой СССР Сантехпроект г. Москва | |
| Н.контр. | Рувинская | | | VI 1986 | | | |
| Утв. | Спивак | | | 06.86 | | | |

Копировал Формат А4

| Инв.N подл. | Подп. и дата | Взам.инв.N | Инв.N дубл. | Подп. и дата |
|---|---|---|---|---|
| | | | | |

| Зона | Поз. | Обозначение | Наименование | Кол. на исполн. А14Б 405.010 – | 01 | 02 | 03 | 04 | 05 | 06 | 07 | 08 | 09 | Примечание |
|---|---|---|---|---|---|---|---|---|---|---|---|---|---|---|
| | 3 | А14Б405.003 | Швеллер | 1 | | | | | | | | | | |
| | | -01 | Швеллер | | 1 | | | | | | | | | |
| | | -02 | Швеллер | | | 1 | | | | | | | | |
| | | -03 | Швеллер | | | | 1 | | | | | | | |
| | | -04 | Швеллер | | | | | 1 | | | | | | |
| | | -05 | Швеллер | | | | | | 1 | | | | | |
| | | -06 | Швеллер | | | | | | | 1 | | | | |
| | | -07 | Швеллер | | | | | | | | 1 | | | |
| | | -08 | Швеллер | | | | | | | | | 1 | | |
| | | -09 | Швеллер | | | | | | | | | | 1 | |

| Изм. | Лист | N докум. | Подп. | Дата | А14Б 405.010 |
|---|---|---|---|---|---|

Копировал Формат А4

ООО "Изополимет Плюс" - https://izopolimet.by

Серия 3.900-9 выпуск 3

| Обозначение | Наименование | Кол. на исполн. А146405.010- 10 | Примечание |
|---|---|---|---|
| | Документация | | |
| А146405.010 СБ | Сборочный чертеж | X | |
| | Детали | | |
| А146400.001-04 | Косынка | 1 | |
| А146401.002-07 | Косынка | 1 | |
| А146405.003-10 | Швеллер | 1 | |

Инв. N подл. | Подп. и дата | Взам. инв. N | Инв. N дубл. | Подп. и дата

А146.405.010

Изм. | Лист | N докум. | Подп. | Дата | Лист 3

Копировал: Денисова | Формат А4

А146406.001

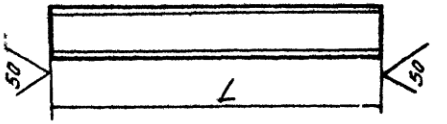


| Обозначение | L, мм | Масса, кг |
|---|---|---|
| А146406.001 | 625-1,75 | 4,40 |
| -01 | 670-2,0 | 4,72 |
| -02 | 750-2,0 | 5,30 |

| | | | | |
|---|---|---|---|---|
| Изм. | Лист | N докум. | Подп. | Дата |
| Разраб. | Павловский | | | 11.86 |
| Пров. | Крупник | | | 11.86 |
| Рук. гр. | Крупник | | | |
| Гл. спец. | Вайнберг | | | |
| Н. контр. | Рувинская | | | 11.86 |
| Утв. | Сливак | | | 06.86 |

А146406.001

Швеллер

| Лит. | Масса | Масштаб |
|---|---|---|
| Н | см. табл. | — |

Лист | Листов 1

Швеллер 8-ГОСТ 8240-72 / В Ст3-I-ГОСТ 535-79

Госстрой СССР Сантехпроект г. Москва

Копировал: Денисова | Формат А4

Серия 3.900-9 Выпуск 3

## А146405.003

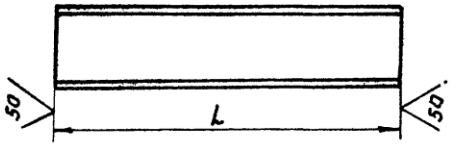


| Обозначение | L, мм | Материал | Масса, кг |
|---|---|---|---|
| А146405.003 | 635-2,0 | Швеллер 12 Гост 8240-72 / В Ст 3-I-Гост 535-79 | 6,6 |
| -01 | 665-2,0 | | 6,9 |
| -02 | 685-2,0 | Швеллер 14 Гост 8240-72 / В Ст. 3-I-Гост 535-79 | 8,43 |
| -03 | 810-2,3 | Швеллер 18а Гост 8240-72 / В Ст 3-I-Гост 535-79 | 14,9 |
| -04 | 870-2,3 | Швеллер 22а Гост 8240-72 / В Ст. 3-I-Гост 535-79 | 19,7 |
| -05 | 680-2,0 | Швеллер 14 Гост 8240-72 / В Ст 3-I-Гост 535-79 | 8,36 |
| -06 | 700-2,0 | Швеллер 14а Гост 8240-72 / В Ст. 3-I-Гост 535-79 | 9,3 |
| -07 | 825-2,3 | Швеллер 20а Гост 8240-72 / В Ст. 3-I-Гост 535-79 | 15,5 |
| -08 | 885-2,3 | Швеллер 22а Гост 8240-72 / В. Ст. 3-I-Гост 535-79 | 20,0 |
| -09 | 710-2,3 | Швеллер 16а Гост 8240-72 / В Ст. 3-I-Гост 535-79 | 10,86 |
| -10 | 835-2,3 | Швеллер 22а Гост 8240-72 / В Ст. 3-I-Гост 535-79 | 18,9 |

| Изм. | Лист | N° докум. | Подп. | Дата | А146405.003 | Лит. | Масса | Масшт. |
|---|---|---|---|---|---|---|---|---|
| Разраб. | | Павловский | | | Швеллер | И | см. табл. | — |
| Пров. | | Крупник | | VI-86 | | Лист | Листов 1 | |
| Рук. груп. | | Крупник | | | | | | |
| Гл. спец. | | Вайнберг | | VI.86 | см. табл. | Госстрой СССР САНТЕХПРОЕКТ г. Москва | | |
| Н. контр. | | Рубинская | | VI.86 | | | | |
| Утв. | | Спивак | | VI.86 | | | | |

Копировал: Ерофеева Формат: А4

Инв. N подл. | Подп. и дата | Взам. инв. N | Инв. N дубл. | Подп. и дата

## А146405.010СБ

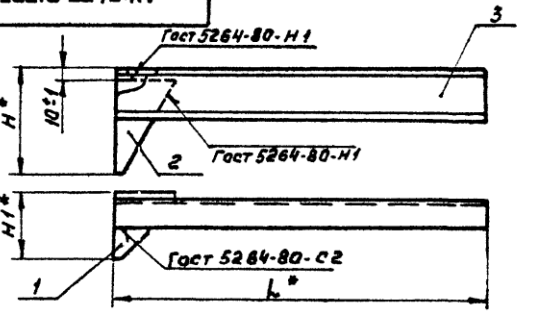


| Обозначение | Размеры, мм H* | H1* | L* | Масса, кг |
|---|---|---|---|---|
| А146405.010 | 240 | 110 | 635 | 7,30 |
| -01 | | | 665 | 7,72 |
| -02 | 280 | 116 | 680 | 9,27 |
| -03 | 360 | 164 | 710 | 15,72 |
| -04 | 430 | 179 | 825 | 20,6 |
| -05 | 280 | 116 | 685 | 9,20 |
| -06 | 280 | 130 | 685 | 10,1 |
| -07 | 400 | 172 | 680 | 16,36 |
| -08 | 430 | 179 | 685 | 20,73 |
| -09 | 310 | 138 | 700 | 11,75 |
| -10 | 430 | 179 | 835 | 19,73 |

*Размеры для справок

| Изм. | Лист | N° докум. | Подп. | Дата | А146405.010СБ | Лит. | Масса | Масштаб |
|---|---|---|---|---|---|---|---|---|
| Разраб. | | Павловский | | | Кронштейн | И | см. табл. | — |
| Пров. | | Крупник | | VI-86 | | Лист | Листов 1 | |
| Рук. груп. | | Крупник | | | | | | |
| Гл. спец. | | Вайнберг | | VI.86 | Госстрой СССР САНТЕХПРОЕКТ г. Москва | | | |
| Н. контр. | | Рубинская | | VI.86 | | | | |
| Утв. | | Спивак | | VI.86 | | | | |

Копировал: Ерофеева Формат: А4

ООО "Изополимет Плюс" - https://izopolimet.by

| N подл. | Подп. и дата | Взам. инв. N | Инв. N дубл. | Подп. и дата |
|---|---|---|---|---|
| | | | | |

Серия 3.900-9 Выпуск 3

| Зона | Поз. | Обозначение | Наименование | Кол. на исполн. А14Б406.000- | | | | | | | | | | Примечание |
|---|---|---|---|---|---|---|---|---|---|---|---|---|---|---|
| | | | | – | 01 | 02 | 03 | 04 | 05 | | | | | |
| | | | Документация | | | | | | | | | | | |
| | | А14Б406.000 СБ | Сборочный чертеж | × | × | × | × | × | × | | | | | |
| | | | Сборочные единицы | | | | | | | | | | | |
| | 1 | А14Б400.010 | Опора | 2 | | | | | | | | | | |
| | | -01 | Опора | | 2 | | | | | | | | | |
| | | -02 | Опора | | | 2 | | | | | | | | |
| | | -03 | Опора | | | | 2 | | | | | | | |
| | | -04 | Опора | | | | | 2 | | | | | | |
| | | -05 | Опора | | | | | | 2 | | | | | |

Лит.

Шифр

| Изм. | Лист | N докум. | Подп. | Дата | А14Б406.000 | | | |
|---|---|---|---|---|---|---|---|---|
| Разраб. | | Павловский | | | Опора подвижная двухрядная | Лит. | Лист | Лист |
| Пров. | | Крупник | | VI-86 | | Н | 1 | 2 |
| Рук гр. | | Крупник | | | | Госстрой СССР Сантехпроек г. Москва | | |
| Н.конт. | | Рувинская | | VI.86 | | | | |
| Утв. | | Спивак | | VI.86 | | | | |

Копировал: Денисова Формат А4

| N подл. | Подп. и дата | Взам. инв. N | Инв. N дубл. | Подп. и дата |
|---|---|---|---|---|
| | | | | |

| Поз. | Обозначение | Наименование | Кол. на исполн. А14Б406.000- | | | | | | | | | | Примечание |
|---|---|---|---|---|---|---|---|---|---|---|---|---|---|
| | | | – | 01 | 02 | 03 | 04 | 05 | | | | | |
| 2 | А14Б406.010 | Кронштейн | 1 | 1 | | | | | | | | | |
| | -01 | Кронштейн | | | 1 | 1 | | | | | | | |
| | -02 | Кронштейн | | | | | 1 | 1 | | | | | |
| | | Стандартные изделия | | | | | | | | | | | |
| 3 | | Болт М10х25.36 ГОСТ 7798-70 | 1 | 1 | 1 | 1 | 1 | 1 | | | | | |
| 4 | | Гайка М10.4 ГОСТ 5915-70 | 1 | 1 | 1 | 1 | 1 | 1 | | | | | |

| Изм. | Лист | N докум. | Подп. | Дата | А14Б406.000 |
|---|---|---|---|---|---|

Копировал: Денисова Формат А4

ООО "Изополимет Плюс" - https://izopolimet.by

А14Б406.000 СБ

Серия 3.900-9 Выпуск 3

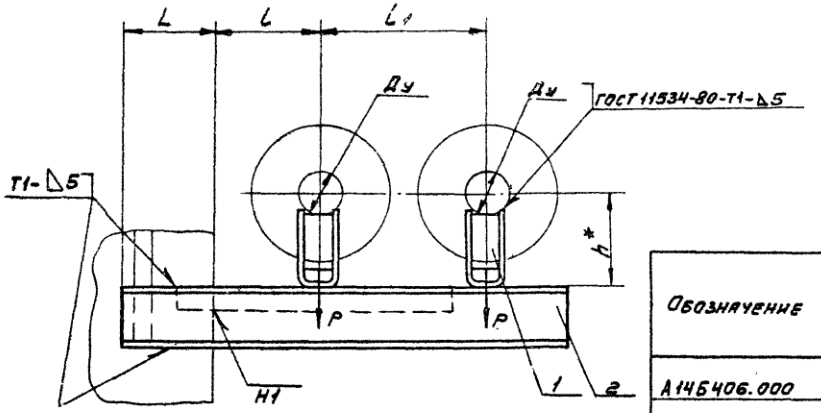


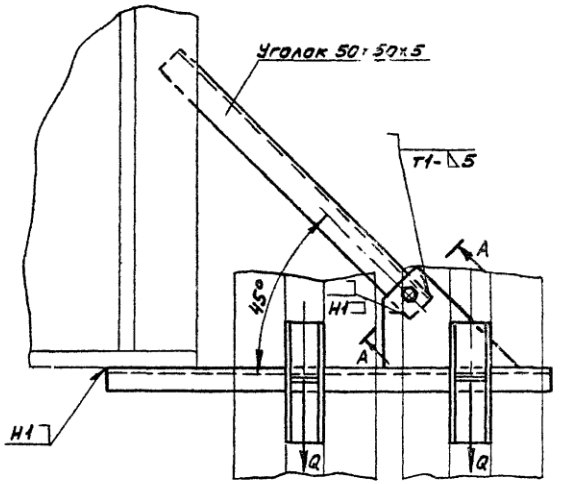


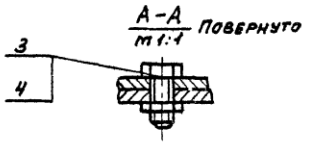


| Обозначение | Условный проход Ду, мм | Допустимые нагрузки, кгс: вертикальн. P | Допустимые нагрузки, кгс: горизонт. Q | Размеры, мм: L | l | $l_1$ | h* | Масса, кг |
|---|---|---|---|---|---|---|---|---|
| А14Б406.000 | 50 | 51 | 15 | 130±1 | 150±1 | 245±1 | 129 | 5,82 |
| -01 | | | | | | | 179 | 6,18 |
| -02 | 65 | 78 | 23 | 140±1 | 160±1 | 270±1 | 138 | 6,18 |
| -03 | | | | | | | 188 | 6,58 |
| -04 | 80 | 107 | 32 | 145±1 | 185±1 | 320±1 | 145 | 6,43 |
| -05 | | | | | | | 195 | 7,08 |

1.* Размер для справок.

2. Сварные швы по ГОСТ 5264-80 кроме указанных на чертеже.

| Изм. | Лист | N докум. | Подп. | Дата |
|---|---|---|---|---|
| Разраб. | Павловский | | | |
| Пров. | Крупник | | | VI-86 |
| Рук. гр. | Крупник | | | |
| Гл. спец. | Вайнберг | | | |
| Н. контр. | Рувинская | | | VI.86 |
| Утв. | Сливак | | | 06.86 |

А14Б406.000 СБ

Опора подвижная двухрядная

| Лит. | Масса | Масштаб |
|---|---|---|
| Н | см. табл. | — |

Лист | Листов 1

Госстрой СССР САНТЕХПРОЕКТ г. Москва

Копировал: Денисова

Формат А3

Инв. N подл. | Подп. и дата | Взам. инв. N | Инв. N дубл. | Подп. и дата

Серия 3.900-9 Выпуск 2

| Обозначение | Наименование | Кол. на исполн. А14Б406 010 — | 01 | 02 | Примечание |
|---|---|---|---|---|---|
| | Документация | | | | |
| А14Б 406 010 СБ | Сборочный чертеж | X | X | X | |
| | Детали | | | | |
| А14Б403. 001 | Косынка | 1 | 1 | 1 | |
| А14Б406 001 | Швеллер | 1 | | | |
| -01 | Швеллер | | 1 | | |
| -02 | Швеллер | | | 1 | |

| Изм. | Лист | N докум. | Подп. | Дата |
|---|---|---|---|---|
| Разраб. | | Павловский | | |
| Пров. | | Крупник | | VI-86 |
| Рук. гр. | | Крупник | | |
| Н. контр. | | Рувинская | | VI.86 |
| Утв. | | Спивак | | VI.86 |

А14Б406 010

Кронштейн

| Лит. | Лист | Листов |
|---|---|---|
| | | 1 |

Госстрой СССР САНТЕХПРОЕКТ г. Москва

Формат А4

Копировал Денисова

Инв. N подл. | Подп. и дата | Взам. инв. N | Инв. N дубл. | Подп. и дата

А14Б406 010СБ

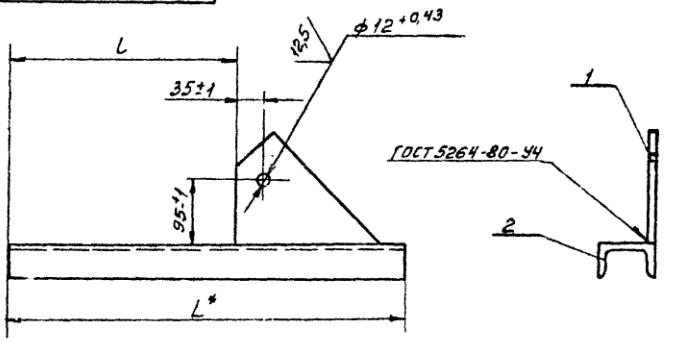


| Обозначение | Размеры, мм L* | L | Масса кг |
|---|---|---|---|
| А14Б406 010 | 625 | 395±1 | 4,94 |
| -01 | 670 | 440±1 | 5,25 |
| -02 | 750 | 520±1 | 5,74 |

* Размер для справок

| Изм. | Лист | N докум. | Подп. | Дата |
|---|---|---|---|---|
| Разраб. | | Павловский | | |
| Пров. | | Крупник | | VI-86 |
| Рук. груп. | | Крупник | | |
| Гл. спец. | | Вайнберг | | |
| Н. контр. | | Рувинская | | VI.86 |
| Утв. | | Спивак | | VI.86 |

Кронштейн

| Лит. | Масса | Масштаб |
|---|---|---|
| | ст. табл. | — |
| Лист | Листов 1 | |

Госстрой СССР САНТЕХПРОЕКТ г. Москва

Копировал Денисова

Формат А4

| Инв. № подл. | Подп. и дата | Взам. инв. № | Инв. № дубл. | Подп. и дата |
|---|---|---|---|---|
| | | | | |

Серия 3.900-9 Выпуск 3

| Зона | Поз. | Обозначение | Наименование | Кол. на исполн. А14Б407.000- — | 01 | 02 | 03 | 04 | 05 | 06 | 07 | 08 | 09 | Примечание |
|---|---|---|---|---|---|---|---|---|---|---|---|---|---|---|
| | | | Документация | | | | | | | | | | | |
| | | А14Б407.000 СБ | Сборочный чертеж | X | X | X | X | X | X | X | X | X | X | |
| | | | Сборочные единицы | | | | | | | | | | | |
| | 1 | А14Б400.010-06 | Опора | 2 | | | | | | | | | | |
| | | -07 | Опора | | 2 | | | | | | | | | |
| | | -08 | Опора | | | 1 | | | | | | | | |
| | | -09 | Опора | | | | 1 | | | | | | | |

Исполнение 10...19-см. лист 3, 4

Исполнение 20...21-см. лист 5

| Изм. | Лист | № докум. | Подп. | Дата |
|---|---|---|---|---|
| Разраб. | Павловский | | | |
| Пров. | Крупник | | | |
| Рук.гр. | Крупник | | | VI-86 |
| Н.контр. | Рувинская | | | VI.86 |
| Утв. | Спивак | | | 06.86 |

А14Б407.000

Опора подвижная двухрядная

| Лит. | Лист | Листов |
|---|---|---|
| И | | 5 |

Госстрой СССР Сантехпроект г. Москва

Копировал: Ерофеева Формат А4

| Инв. № подл. | Подп. и дата | Взам. инв. № | Инв. № дубл. | Подп. и дата |
|---|---|---|---|---|
| | | | | |

| Зона | Поз. | Обозначение | Наименование | Кол. на исполн. А14Б407.000- — | 01 | 02 | 03 | 04 | 05 | 06 | 07 | 08 | 09 | Примечание |
|---|---|---|---|---|---|---|---|---|---|---|---|---|---|---|
| | 1 | А14Б400.010-10 | Опора | | | | | 1 | | | | | | |
| | | -11 | Опора | | | | | | 1 | | | | | |
| | | -12 | Опора | | | | | | | 1 | | | | |
| | | -13 | Опора | | | | | | | | 1 | | | |
| | | -14 | Опора | | | | | | | | | 1 | | |
| | | -15 | Опора | | | | | | | | | | 1 | |
| | 2 | А14Б407.010 | Кронштейн | 1 | 1 | | | | | | | | | |
| | | -01 | Кронштейн | | | 1 | 1 | | | | | | | |
| | | -02 | Кронштейн | | | | | 1 | 1 | | | | | |
| | | -03 | Кронштейн | | | | | | | 1 | 1 | | | |
| | | -04 | Кронштейн | | | | | | | | | 1 | 1 | |
| | 3 | А14Б400.010-06 | Опора | | | 1 | | 1 | | 1 | | 1 | | |
| | | -07 | Опора | | | | 1 | | 1 | | 1 | | 1 | |
| | | | Стандартные изделия | | | | | | | | | | | |
| | 4 | | Болт М10×25.36 ГОСТ 7798-70 | 1 | 1 | 1 | 1 | 1 | 1 | 1 | 1 | 1 | 1 | |
| | 5 | | Гайка М10.4 ГОСТ 5915-70 | 1 | 1 | 1 | 1 | 1 | 1 | 1 | 1 | 1 | 1 | |

| Изм. | Лист | № докум. | Подп. | Дата |
|---|---|---|---|---|

А14Б407.000

Копировал: Ерофеева Формат А4

ООО "Изополимет Плюс" - https://izopolimet.by

| N подл. | Подп. и дата | Взам. инв. N | Инв. N дубл. | Подп. и дата |
|---|---|---|---|---|
| | | | | |

Серия 3.900-9 Выпуск 3

| Поз. | Обозначение | Наименование | Кол. на исполн. А146407.000 - 10 | 11 | 12 | 13 | 14 | 15 | 16 | 17 | 18 | 19 | Примеч. |
|---|---|---|---|---|---|---|---|---|---|---|---|---|---|
| | | Документация | | | | | | | | | | | |
| | А146407.000СБ | Сборочный чертеж | × | × | × | × | × | × | × | × | × | × | |
| | | Сборочные единицы | | | | | | | | | | | |
| 1 | А146.400.010 - 08 | Опора | 2 | | | | | | | | | | |
| | -09 | Опора | | 2 | | | | | | | | | |
| | -10 | Опора | | | 1 | | | | | | 2 | | |
| | -11 | Опора | | | | 1 | | | | | | 2 | |
| | -12 | Опора | | | | | 1 | | | | | | |
| | -13 | Опора | | | | | | 1 | | | | | |
| | -14 | Опора | | | | | | | 1 | | | | |
| | -15 | Опора | | | | | | | | 1 | | | |
| 2 | А146407.010 - 05 | Кронштейн | 1 | 1 | | | | | | | | | |
| | -06 | Кронштейн | | | 1 | 1 | | | | | | | |
| | -07 | Кронштейн | | | | | 1 | 1 | | | | | |
| | -08 | Кронштейн | | | | | | | 1 | 1 | | | |
| | -09 | Кронштейн | | | | | | | | | 1 | 1 | |

| Изм. | Лист | N докум. | Подп. | Дата |
|---|---|---|---|---|
| | | | | |

А146407.000

Копировал Формат А

| N подл. | Подп. и дата | Взам. инв. N | Инв. N дубл. | Подп. и дата |
|---|---|---|---|---|
| | | | | |

| Поз. | Обозначение | Наименование | Кол. на исполн. А146407.000 - 10 | 11 | 12 | 13 | 14 | 15 | 16 | 17 | 18 | 19 | Примеч. |
|---|---|---|---|---|---|---|---|---|---|---|---|---|---|
| 3 | А146400.010 -08 | Опора | | | 1 | | 1 | | 1 | | | | |
| | -09 | Опора | | | | 1 | | 1 | | 1 | | | |
| | | Стандартные изделия | | | | | | | | | | | |
| | | Болт М10×25.36 ГОСТ 7798-70 | 1 | 1 | 1 | 1 | 1 | 1 | 1 | 1 | 1 | 1 | |
| | | Гайка М10.4 ГОСТ 5915-70 | 1 | 1 | 1 | 1 | 1 | 1 | 1 | 1 | 1 | 1 | |

| Изм. | Лист | N докум. | Подп. | Дата |
|---|---|---|---|---|
| | | | | |

А146407.000

Копировал Формат А

ООО "Изополимет Плюс" - https://izopolimet.by

Серия 3.900-9 выпуск 3

| Обозначение | Наименование | Кол. на исполн. А146407.000- 20 | 21 | Примечание |
|---|---|---|---|---|
| | Документация | | | |
| А146407.000 СБ | Сборочный чертеж | X | X | |
| | Сборочные единицы | | | |
| А146400 010-12 | Опора | 1 | | |
| -13 | Опора | | 1 | |
| А146400 010-10 | Кронштейн | 1 | 1 | |
| А146407 010-10 | Опора | 1 | | |
| -11 | Опора | | 1 | |
| | Стандартные изделия | | | |
| Болт М10х25.36 ГОСТ 7798-70 | | 1 | 1 | |
| Гайка М10Н ГОСТ 5915-70 | | 1 | 1 | |

| Поз. | Зона | Формат |
|---|---|---|
| | | А3 |
| 1 | | А4 |
| 2 | | А4 |
| 3 | | А4 |
| 4 | | |
| 5 | | |

Инв. N подл. | Подп. и дата | Взам. инв. N | Инв. N дубл. | Подп. и дата

А146407.000

Изм. Лист N докум. Подп. Дата

Лист 5

Копировал Денисова

Формат А4

110

А146408001

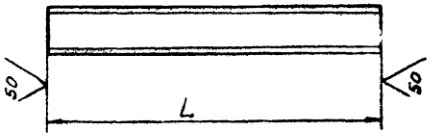


| Обозначение | L, мм | Материал | Масса, кг |
|---|---|---|---|
| А146408.001 | 715-2,0 | Швеллер 8 ГОСТ 8240-72 / ВСт3-I-ГОСТ 535-79 | 5,0 |
| -01 | 775-2,0 | Швеллер 10 ГОСТ 8240-72 / ВСт3-I-ГОСТ 535-79 | 6,65 |
| -02 | 905-2,3 | Швеллер 14 ГОСТ 8240-72 / ВСт3-I-ГОСТ 535-79 | 11,13 |
| -03 | 975-2,3 | Швеллер 16а ГОСТ 8240-72 / ВСт3-I-ГОСТ 535-79 | 14,92 |

Инв. N подл. | Подп. и дата | Взам. инв. N | Инв. N дубл. | Подп. и дата

| Изм. | Лист | N докум. | Подп. | Дата |
|---|---|---|---|---|
| Разраб. | Давловский | | | |
| Пров. | Крупник | | | 11-86 |
| Рук. гр. | Крупник | | | |
| Гл. спец. | Вайнберг | | | |
| Н. контр. | Рувинская | | | 11.86 |
| Утв. | Спивак | | | 06.86 |

А146408.001

Швеллер

| Лит. | Масса | Масшт. |
|---|---|---|
| И | см табл. | — |
| Лист 1 | Листов 1 | |

см табл.

Госстрой СССР САНТЕХПРОЕКТ г. Москва

Копировал Денисова

Формат А4

А14Б407.000СБ

Серия 3.900-9 вып.3

Рис 1

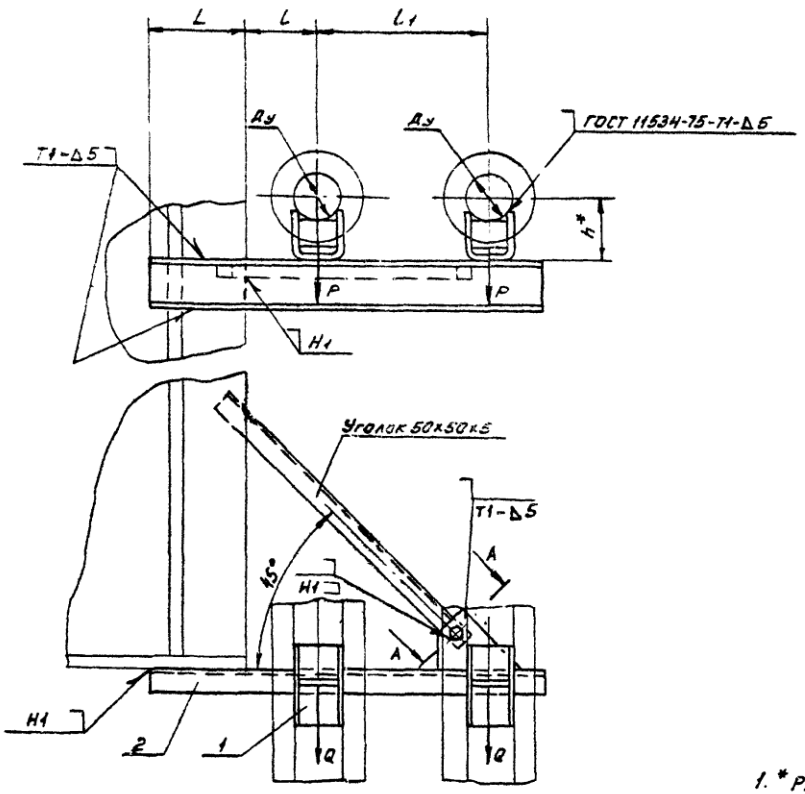


Рис. 2

Остальное см. рис. 1

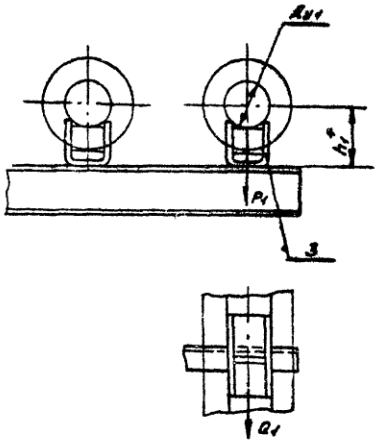


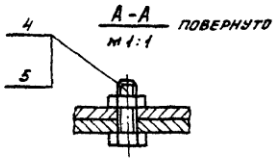


1. * Размеры для справок.
2. Сварные швы по ГОСТ 5264-80, кроме указанных на чертеже.
3. Таблицу исполнений см. лист 2

| | | | | | | | | |
|---|---|---|---|---|---|---|---|---|
| | | | | | А14Б407.000СБ | | | |
| Изм. | Лист | N докум. | Подп. | Дата | Опора подвижная двухрядная | Лит. | Масса | Масштаб |
| Разраб. | | Павловский | | | | Н | см. табл. | — |
| Пров. | | Крупник | | | | | | |
| Рук. груп. | | Крупник | | | | Лист 1 | Листов 2 | |
| Гл. спец. | | Вайнберг | | | | Госстрой СССР САНТЕХПРОЕКТ г. Москва | | |
| Н. контр. | | Рувинская | | | | | | |
| Утв. | | Спивак | | | | | | |

Копировал Денисова

Формат А3

Инв. N подл. | Подп. и дата | Взам. инв. N | Инв. N дубл. | Подп. и дата

Серия 3.900-9 выпуск 3

| Обозначение | Рис | Условный проход, мм | | Допускаемые нагрузки, кгс | | | | Размеры, мм | | | | | Масса, кг |
|---|---|---|---|---|---|---|---|---|---|---|---|---|---|
| | | | | вертикальн | | горизонтальн. | | | | | | | |
| | | Ду | Ду1 | P | P1 | Q | Q1 | L | l | L1 | h* | h1* | |
| А146407.000 | 1 | 100 | — | 157 | 157 | 47 | 47 | 250±1 | 195±1 | 340±1 | 156 | — | 12,54 |
| -01 | | | | | | | | | | | 206 | — | 13,20 |
| -02 | 2 | 125 | 100 | 220 | | 66 | | 270±1 | 210±1 | 355±1 | 168 | 156 | 12,96 |
| -03 | | | | | | | | | | | 218 | 206 | 13,78 |
| -04 | | 150 | | 325 | | 97 | | 285±1 | 220±1 | 365±1 | 180 | 156 | 15,97 |
| -05 | | | | | | | | | | | 230 | 206 | 16,94 |
| -06 | | 200 | | 860 | | 258 | | 390±1 | 260±1 | 405±1 | 212 | 156 | 26,78 |
| -07 | | | | | | | | | | | 262 | 206 | 28,5 |
| -08 | | 250 | | 1153 | | 346 | | 465±1 | 290±1 | 435±1 | 239 | 156 | 38,20 |
| -09 | | | | | | | | | | | 289 | 206 | 39,74 |
| -10 | 1 | 125 | — | 220 | 220 | 66 | 66 | 270±1 | 210±1 | 370±1 | 168 | — | 15,2 |
| -11 | | | | | | | | | | | 218 | — | 15,88 |
| -12 | 2 | 150 | 125 | 325 | | 97 | | 285±1 | 220±1 | 380±1 | 180 | 168 | 17,47 |
| -13 | | | | | | | | | | | 230 | 218 | 18,34 |
| -14 | | 200 | | 860 | | 258 | | 390±1 | 260±1 | 420±1 | 212 | 168 | 30,0 |
| -15 | | | | | | | | | | | 262 | 218 | 31,8 |
| -16 | | 250 | | 1153 | | 346 | | 465±1 | 290±1 | 450±1 | 239 | 168 | 38,42 |
| -17 | | | | | | | | | | | 289 | 218 | 40,22 |
| -18 | 1 | 150 | — | 325 | 325 | 97 | 97 | 285±1 | 220±1 | 390±1 | 180 | — | 19,67 |
| -19 | | | | | | | | | | | 230 | — | 20,64 |
| -20 | 2 | 200 | 150 | 860 | | 258 | | 390±1 | 260±1 | 430±1 | 212 | 180 | 34,98 |
| -21 | | | | | | | | | | | 262 | 230 | 36,7 |

Инв. N подл. | Подп. и дата | Взам. инв. N | Инв. N дубл. | Подп. и дата

| Изм. | Лист | N докум. | Подп. | Дата | А146407.000СБ | Лист 2 |
|---|---|---|---|---|---|---|

Копировал Денисова Формат А3

| N подл | Подп. и дата | Взам. инв N | Инв N дубл | Подп. и да. |
|---|---|---|---|---|
| | | | | |

Серия 3.900-9 Выпуск 3

| Зона | Поз. | Обозначение | Наименование | Кол на исполн А14Б407.010 | | | | | | | | | | Ед |
|---|---|---|---|---|---|---|---|---|---|---|---|---|---|---|
| | | | | | 01 | 02 | 03 | 04 | 05 | 06 | 07 | 08 | | |
| | | | Документация | | | | | | | | | | | |
| | | | | | | | | | | | | | | |
| | | А14Б407.010 СБ | Сборочный чертеж | X | X | X | X | X | X | X | X | X | X | |
| | | | Детали | | | | | | | | | | | |
| | 1 | А14Б403.001 | Косынка | 1 | 1 | 1 | 1 | 1 | 1 | 1 | 1 | 1 | 1 | |
| | 2 | А14Б407.002 | Швеллер | 1 | | | | | | | | | | |
| | | -01 | Швеллер | | 1 | | | | | | | | | |
| | | -02 | Швеллер | | | 1 | | | | | | | | |
| | | -03 | Швеллер | | | | 1 | | | | | | | |
| | | -04 | Швеллер | | | | | 1 | | | | | | |
| | | -05 | Швеллер | | | | | | 1 | | | | | |
| | | -06 | Швеллер | | | | | | | 1 | | | | |
| | | -07 | Швеллер | | | | | | | | 1 | | | |
| | | -08 | Швеллер | | | | | | | | | 1 | | |
| | | -09 | Швеллер | | | | | | | | | | 1 | |

сполнение 10 см. лист 2

| Изм | Лист | N докум. | Подп. | Дата | А14Б407.010 | | | |
|---|---|---|---|---|---|---|---|---|
| Разраб. | | Павловская | | | Кронштейн | Лит. | Лист | Лист |
| Пров | | Крупник | | 11-86 | | И | 1 | |
| Рук гр. | | Крупник | | | | Госстрой СССР САНТЕХПРОЕКТ г. Москва | | |
| Н. контр. | | Рубинская | | 11.86 | | | | |
| Утв | | Спивак | | 06.86 | | | | |

Копировал. Денисова Формат А4

| N подл. | Подп. и дата | Взам инв N | Инв. N дубл | Подп. и дата |
|---|---|---|---|---|
| | | | | |

| Зона | Поз. | Обозначение | Наименование | Кол. на исполн. А14Б407.010- 10 | Примеч |
|---|---|---|---|---|---|
| | | | Документация | | |
| | | | | | |
| | | А14Б407.010 СБ | Сборочный чертеж | X | |
| | | | | | |
| | | | Детали | | |
| | | | | | |
| | 1 | А14Б403.001 | Косынка | 1 | |
| | 2 | А14Б407.002 | Швеллер | 1 | |

| Изм | Лист | N докум. | Подп. | Дата | А14Б407.010 |
|---|---|---|---|---|---|

Копировал. Денисова Формат А4

ООО "Изополимет Плюс" - https://izopolimet.by

Серия № 1.000-9 Выпуск 3

А146407.002

(√) А

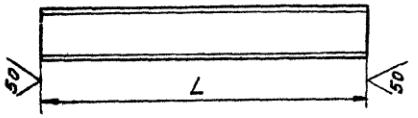


| Обозначение | Материал | L, мм | Масса, кг |
|---|---|---|---|
| А146407.002 | Швеллер 12 ГОСТ 8240-72 / ВСт.3-I-ГОСТ535-79 | 935-2,3 | 9,72 |
| -01 | | 985-2,3 | 10,24 |
| -02 | Швеллер 14 ГОСТ 8240-72 / ВСт.3-I-ГОСТ535-79 | 1020-2,6 | 12,32 |
| -03 | Швеллер 18а ГОСТ 8240-72 / ВСт.3-I-ГОСТ535-79 | 1205-2,6 | 19,64 |
| -04 | Швеллер 22а ГОСТ 8240-72 / ВСт.3-I-ГОСТ535-79 | 1340-3,1 | 30,28 |
| -05 | Швеллер 14 ГОСТ 8240-72 / ВСт.3-I-ГОСТ535-79 | 1000-2,3 | 12,30 |
| -06 | Швеллер 14а ГОСТ 8240-72 / ВСт.3-I-ГОСТ535-79 | 1035-2,6 | 13,76 |
| -07 | Швеллер 20а ГОСТ 8240-72 / ВСт.3-I-ГОСТ535-79 | 1220-2,6 | 22,94 |
| -08 | Швеллер 22а ГОСТ 8240-72 / ВСт.3-I-ГОСТ535-79 | 1355-3,1 | 30,62 |
| -09 | Швеллер 16а ГОСТ 8240-72 / ВСт.3-I-ГОСТ535-79 | 1045-2,6 | 16,0 |
| -10 | Швеллер 22а ГОСТ 8240-72 / ВСт.3-I-ГОСТ535-72 | 1230-3,6 | 27,80 |

Взам. инв. N | Подп. и дата | Инв. N дубл. | Подп. и дата | Инв. N подл.

| Изм. | Лист | N докум. | Подп. | Дата |
|---|---|---|---|---|
| Разраб. | Павловский | | | |
| Пров. | Крупник | | | VI-86 |
| Рук. гр. | Крупник | | | |
| Гл. спец. | Вайнберг | | | |
| Н. контр. | Рувинская | | | XI.86г. |
| Утв. | Сливак | | | 06.86 |

А146407.002

Швеллер

| Лит. | Масса | Масштаб |
|---|---|---|
| И | см. табл. | — |
| Лист 1 | Листов 1 | |

см. табл.

Госстрой СССР САНТЕХПРОЕКТ г. Москва

Копировал: Денисова Формат А4

А146407.010СБ

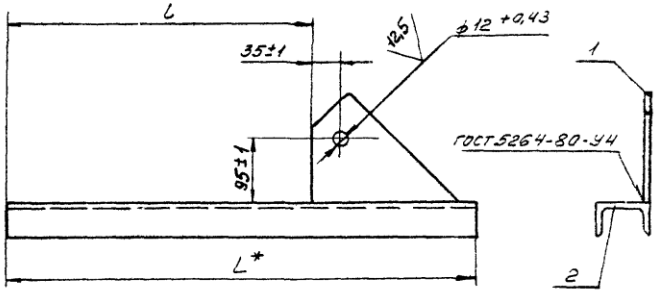


| Обозначение | Размеры, мм L* | Размеры, мм L | Масса, кг |
|---|---|---|---|
| А146407.010 | 935 | 665±1 | 10,60 |
| -01 | 985 | 705±1 | 11,1 |
| -02 | 1020 | 740±1 | 13,2 |
| -03 | 1205 | 925±1 | 20,5 |
| -04 | 1340 | 1060±1 | 31,2 |
| -05 | 1000 | 720±1 | 13,2 |
| -06 | 1035 | 755±1 | 14,7 |
| -07 | 1220 | 940±1 | 23,8 |
| -08 | 1355 | 1075±1 | 31,5 |
| -09 | 1045 | 765±1 | 16,9 |
| -10 | 1230 | 950±1 | 28,7 |

*Размер для справок

Взам. инв. N | Подп. и дата | Инв. N дубл. | Подп. и дата | Инв. N подл.

| Изм. | Лист | N докум. | Подп. | Дата |
|---|---|---|---|---|
| Разраб. | Павловский | | | |
| Пров. | Крупник | | | VI-86 |
| Рук. гр. | Крупник | | | |
| Гл. спец. | Вайнберг | | | |
| Н. контр. | Рувинская | | | XI.86г. |
| Утв. | Сливак | | | 06.86 |

А146407.010СБ

Кронштейн

| Лит. | Масса | Масшт. |
|---|---|---|
| И | см. табл. | — |
| Лист | Листов 1 | |

Госстрой СССР САНТЕХПРОЕКТ г. Москва

Копировал: Денисова Формат А4

| Инв.№ подл. | Подп. и дата | Взам. инв.№ | Инв. №дубл. | Подп. и дата |
|---|---|---|---|---|
| | | | | |

Серия 3.900-9 Выпуск 3

| Поз. | Обозначение | Наименование | Кол. на исполн. А14Б408.000- | | | | | | | | | | Примечание |
|---|---|---|---|---|---|---|---|---|---|---|---|---|---|
| | | | — | 01 | 02 | 03 | 04 | 05 | 06 | 07 | | | |
| | | Документация | | | | | | | | | | | |
| | А14Б408.000СБ | Сборочный чертеж | × | × | × | × | × | × | × | × | | | |
| | | Сборочные единицы | | | | | | | | | | | |
| 1 | А14Б400.010 | Опора | 3 | | | | | | | | | | |
| | -01 | Опора | | 3 | | | | | | | | | |
| | -02 | Опора | | | 3 | | | | | | | | |
| | -03 | Опора | | | | 3 | | | | | | | |
| | -04 | Опора | | | | | 3 | | | | | | |
| | -05 | Опора | | | | | | 3 | | | | | |

| Изм. | Лист | № докум. | Подп. | Дата |
|---|---|---|---|---|
| Разраб. | | Павловский | | |
| Провер. | | Крупник | | IV-86 |
| Рук. груп. | | Крупник | | |
| Н.контр. | | Рувинская | | VI 86г. |
| Утв. | | Спивак | | 06.86 |

А14Б408.000

Опора подвижная трехрядная

| Лит. | Лист | Листов |
|---|---|---|
| И | 1 | 2 |

Госстрой СССР Сантехпроект г. Москва

Копировал: Формат А4

| Инв.№ подл. | Подп. и дата | Взам. инв.№ | Инв. №дубл. | Подп. и дата |
|---|---|---|---|---|
| | | | | |

| Поз. | Обозначение | Наименование | Кол. на исполн. А14Б408.000- | | | | | | | | | | Примечание |
|---|---|---|---|---|---|---|---|---|---|---|---|---|---|
| | | | — | 01 | 02 | 03 | 04 | 05 | 06 | 07 | | | |
| | А14Б400.010-06 | Опора | | | | | | | 3 | | | | |
| | -07 | Опора | | | | | | | | 3 | | | |
| 2 | А14Б408.010 | Кронштейн | 1 | 1 | | | | | | | | | |
| | -01 | Кронштейн | | | 1 | 1 | | | | | | | |
| | -02 | Кронштейн | | | | | 1 | 1 | | | | | |
| | -03 | Кронштейн | | | | | | | 1 | 1 | | | |

| Изм. | Лист | № докум. | Подп. | Дата |
|---|---|---|---|---|

А14Б408.000

Копировал: Формат А4

ООО "Изополимет Плюс" - https://izopolimet.by

А146408.000СБ

Серия 3.900-9 Выпуск 3

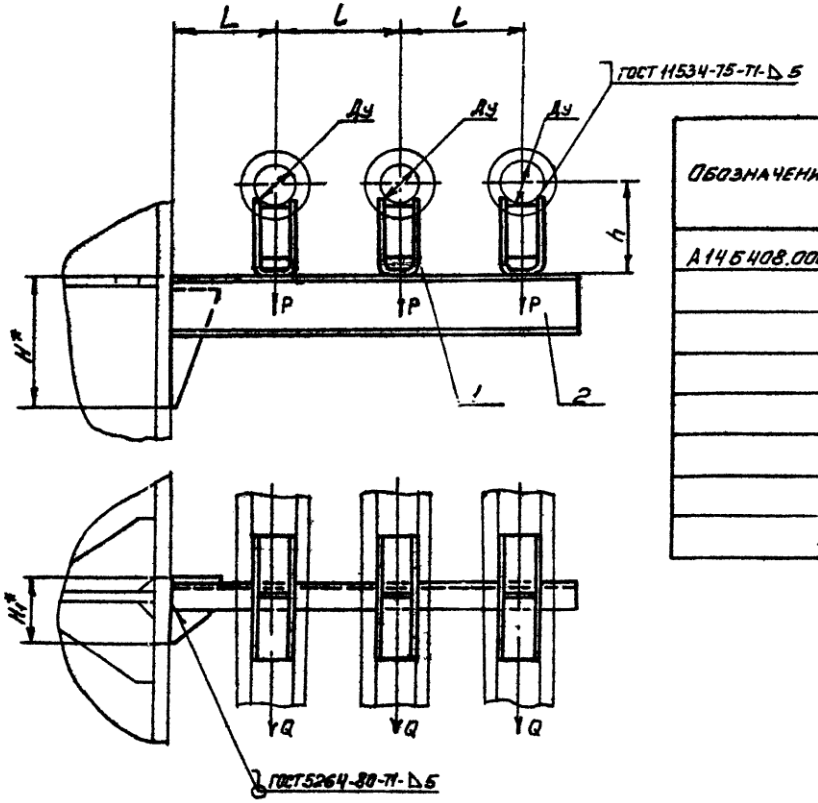


| Обозначение | Условный проход Ду, мм | Допускаемые нагрузки, кгс | | Размеры, мм | | | | | Масса, кг |
|---|---|---|---|---|---|---|---|---|---|
| | | вертикальн. | горизонтал. | | | | | | |
| | | P | Q | H* | H1* | L | l | h | |
| А146408.000 | 50 | 51 | 15,3 | 160 | 98 | 150±1 | 245±1 | 132 | 6,60 |
| -01 | | | | | | | | 182 | 7,12 |
| -02 | 65 | 78 | 23,4 | 240 | 104 | 160±1 | 270±1 | 140 | 8,27 |
| -03 | | | | | | | | 190 | 8,86 |
| -04 | 80 | 107 | 32,1 | 280 | 126 | 185±1 | 230±1 | 147 | 12,80 |
| -05 | | | | | | | | 197 | 13,38 |
| -06 | 100 | 151 | 47,1 | 310 | 138 | 195±1 | 340±1 | 156 | 17,93 |
| -07 | | | | | | | | 206 | 19,0 |

* Размеры для справок

| | | | | | | | | |
|---|---|---|---|---|---|---|---|---|
| Изм. | Лист | N докум. | Подп. | Дата | А146408.000СБ | | | |
| Разраб. | Павловский | | | | Опора подвижная трехрядная | Лит. | Масса | Масшт. |
| Пров. | Крупник | | | 11-86 | | И | см. табл. | — |
| Рук. гр. | Крупник | | | | | Лист | Листов 1 | |
| Гл. спец. | Вайнберг | | | 11-86 | | Госстрой СССР САНТЕХПРОЕКТ г. Москва | | |
| Н. конт. | Рубинская | | | 11-86 | | | | |
| Утв. | Сливак | | | 11-86 | | | | |

Копировал Денисова

Формат А3

Инв. N подл. | Подп. и дата | Взам. инв. N | Инв. N дубл. | Подп. и дата

Серия 3.900-9 выпуск 3

А146408.010СБ

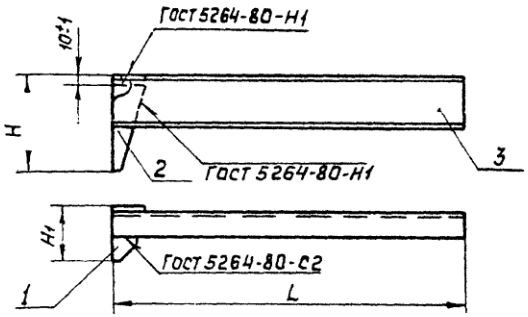


| Обозначение | Размеры, мм | | | Масса, кг |
|---|---|---|---|---|
| | Н | Н1 | L | |
| А146408.010 | 160 | 98 | 715 | 5,28 |
| -01 | 240 | 104 | 775 | 6,88 |
| -02 | 280 | 126 | 905 | 11,36 |
| -03 | 310 | 138 | 975 | 15,15 |

Размеры для справок

| Изм | Лист | № докум. | Подп. | Дата |
|---|---|---|---|---|
| Разраб. | Павловский | | | |
| Пров. | Крупник | | | VI-86 |
| Рук. груп. | Крупник | | | |
| Гл. спец. | Ваннберг | | | |
| Н. контр. | Рубинская | | | VI.86г |
| Утв. | Спивак | | | 06.86 |

А146408.010СБ

Кронштейн

| Лит. | Масса | Масштаб |
|---|---|---|
| И | см. табл. | — |

Лист | Листов 1

Госстрой СССР Сантехпроект г. Москва

Копировал: Ерофеева

Формат А4

| Поз. | Обозначение | Наименование | Кол. на исполн. А146408.010- | | | | Примечание |
|---|---|---|---|---|---|---|---|
| | | | — | 01 | 02 | 03 | |
| | | Документация | | | | | |
| | А146408.010СБ | Сборочный чертеж | | | | | |
| | | Детали | | | | | |
| 1 | А146400.003-02 | Косынка | 1 | 1 | | | |
| | -03 | Косынка | | | 1 | 1 | |
| 2 | А146401.002 | Косынка | 1 | | | | |
| | -02 | Косынка | | 1 | | | |
| | -03 | Косынка | | | 1 | | |
| | -04 | Косынка | | | | 1 | |
| 3 | А146408.001 | Швеллер | 1 | | | | |
| | -01 | Швеллер | | 1 | | | |
| | -02 | Швеллер | | | 1 | | |
| | -03 | Швеллер | | | | 1 | |

Формат: А4; Зона: ; Поз.: 1, 2, 3

Инв. № подл. | Подп. и дата | Взам. инв. № | Инв. № дубл. | Подп. и дата

А146408.010

| Изм. | Лист | № докум. | Подп. | Дата |
|---|---|---|---|---|
| Разраб. | Павловский | | | |
| Пров. | Крупник | | | VI-86 |
| Рук. груп. | Крупник | | | |
| Н. контр. | Рубинская | | | VI.86г |
| Утв. | Спивак | | | |

Кронштейн

Лит. И | Лист | Листов 1

Госстрой СССР Сантехпроект г. Москва

Копировал: Ерофеева

Формат А4

| Инв. N подл. | Подп. и дата | Инв. N дубл. | Взам. инв. N | Подп. и дата |
|---|---|---|---|---|
| | | | | |

Серия 3.900-9 Выпуск 3

| Формат | Зона | Поз. | Обозначение | Наименование | Кол. на исполн. А14Б409.000- | | | | | | | | | | Примеч. |
|---|---|---|---|---|---|---|---|---|---|---|---|---|---|---|---|
| | | | | | - | 01 | 02 | 03 | 04 | 05 | 06 | 07 | 08 | 09 | |
| | | | | Документация | | | | | | | | | | | |
| 3 | | | А14Б409.000 СБ | Сборочный чертеж | × | × | × | × | × | × | × | × | × | × | |
| | | | | Сборочные единицы | | | | | | | | | | | |
| 4 | | 1 | А14Б400.010 | Опора | 1 | | 1 | | 1 | | 1 | | 1 | | |
| | | | -01 | Опора | | 1 | | 1 | | 1 | | 1 | | 1 | |
| 4 | | 2 | А14Б400.010 -02 | Опора | 2 | | | | | | | | | | |
| | | | -03 | Опора | | 2 | | 1 | | | | | | | |

Исполнение 10... 19 см. лист 3,4

Инт.

Шифр

| Изм. | Лист | N докум. | Подп. | Дата | А14Б409.000 | | |
|---|---|---|---|---|---|---|---|
| Разраб. | | Павловский | | | Опора подвижная трехрядная | Лит. | Лист 1 | Листов |
| Пров. | | Крупник | | VI-86 | | | | |
| Рук. гр. | | Крупник | | | | Госстрой СССР САНТЕХПРОЕКТ г. Москва | | |
| Н. конт. | | Рувинская | | VI.86 | | | | |
| Утв. | | Спивак | | 06.86 | | | | |

Копировал: Денисова. Формат А

| Инв. N подл. | Подп. и дата | Взам. инв. N | Инв. N дубл. | Подп. и дата |
|---|---|---|---|---|
| | | | | |

| Зона | Поз. | Обозначение | Наименование | Кол. на исполн. А14Б409.000- | | | | | | | | | | Примеч. |
|---|---|---|---|---|---|---|---|---|---|---|---|---|---|---|
| | | | | - | 01 | 02 | 03 | 04 | 05 | 06 | 07 | 08 | 09 | |
| | | А14Б400.010-04 | Опора | | | 2 | | | | | | | | |
| | | -05 | Опора | | | | 2 | | | | | | | |
| | | -06 | Опора | | | | | 2 | | | | | | |
| | | -07 | Опора | | | | | | 2 | | | | | |
| | | -08 | Опора | | | | | | | 2 | | | | |
| | | -09 | Опора | | | | | | | | 2 | | | |
| | | -10 | Опора | | | | | | | | | 2 | | |
| | | -11 | Опора | | | | | | | | | | 2 | |
| | 3 | А14Б409.010 | Кронштейн | 1 | 1 | | | | | | | | | |
| | | -01 | Кронштейн | | | 1 | 1 | | | | | | | |
| | | -02 | Кронштейн | | | | | 1 | 1 | | | | | |
| | | -03 | Кронштейн | | | | | | | 1 | 1 | | | |
| | | -04 | Кронштейн | | | | | | | | | 1 | 1 | |

| Изм. | Лист | N докум. | Подп. | Дата | А14Б409.000 |
|---|---|---|---|---|---|

Копировал: Денисова Формат А

ООО "Изополимет Плюс" - https://izopolimet.by

| Н подл. | Подп. и дата | Взам. инв.№ | Инв. N дубл. | Подп. и дата |
|---|---|---|---|---|
| | | | | |

Серия 3.900-9 Выпуск 3

| Поз. | Обозначение | Наименование | Кол. на исполн. А14Б409.000- 10 | 11 | 12 | 13 | 14 | 15 | 16 | 17 | 18 | 19 | Примечание |
|---|---|---|---|---|---|---|---|---|---|---|---|---|---|
| | | Документация | | | | | | | | | | | |
| | А14Б409.000 | Сборочный чертеж | X | X | X | X | X | X | X | X | X | X | |
| | | Сборочные единицы | | | | | | | | | | | |
| 1 | А14Б400.010-04 | Опора | 1 | | 1 | | 1 | | | | | | |
| | -05 | Опора | | 1 | | 1 | | 1 | | | | | |
| | -06 | Опора | | | | | | | 1 | | 1 | | |
| | -07 | Опора | | | | | | | | 1 | | 1 | |
| 2 | А14Б400.010-06 | Опора | 2 | | | | | | | | | | |
| | -07 | Опора | | 2 | | | | | | | | | |
| | -08 | Опора | | | 2 | | | | 2 | | | | |
| | -09 | Опора | | | | 2 | | | | 2 | | | |
| | -10 | Опора | | | | | 2 | | | | 2 | | |
| | -11 | Опора | | | | | | 2 | | | | 2 | |

| Изм. | Лист | N докум. | Подп. | Дата |
|---|---|---|---|---|
| | | | | |

А14Б409.000

Копировал: Ленисова Формат А4

| Н подл. | Подп. и дата | Взам. инв.№ | Инв. N дубл. | Подп. и дата |
|---|---|---|---|---|
| | | | | |

| Поз. | Обозначение | Наименование | Кол. на исполн. А14Б409.000- 10 | 11 | 12 | 13 | 14 | 15 | 16 | 17 | 18 | 19 | Примечание |
|---|---|---|---|---|---|---|---|---|---|---|---|---|---|
| 3 | А14Б409.010-05 | Кронштейн | 1 | 1 | | | | | | | | | |
| | -06 | Кронштейн | | | 1 | 1 | | | | | | | |
| | -07 | Кронштейн | | | | | 1 | 1 | | | | | |
| | -08 | Кронштейн | | | | | | | 1 | 1 | | | |
| | -09 | Кронштейн | | | | | | | | | 1 | 1 | |

| Изм. | Лист | N докум. | Подп. | Дата |
|---|---|---|---|---|
| | | | | |

А14Б409.000

ООО "Изополимет Плюс" - https://izopolimet.by

А14Б409.000СБ

Серия 3.900-9 выпуск 3

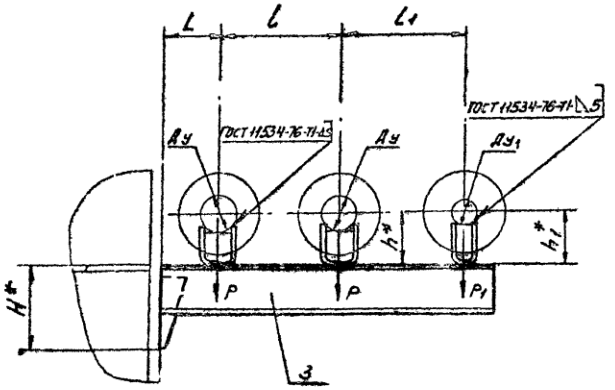


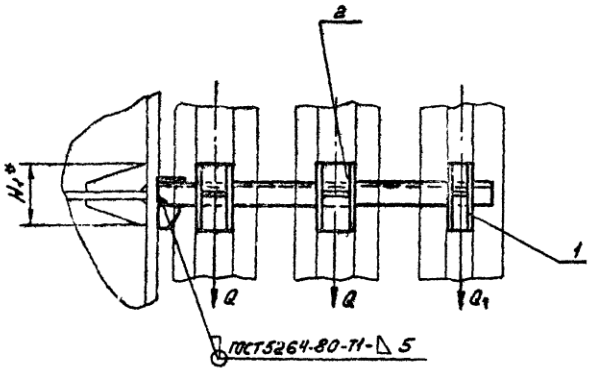


| Обозначение | Условный проход, мм Ду | Ду1 | Допускаемые нагрузки, кгс вертикальная P | P1 | горизонт. Q | Q1 | Размеры, мм H* | H1* | L | l | L1 | h* | h1* | Масса, кг |
|---|---|---|---|---|---|---|---|---|---|---|---|---|---|---|
| А14Б409.000 | 65 | 50 | 78 | 51 | 23 | 15 | 200 | 104 | 160±1 | 270±1 | 260±1 | 140 | 132 | 8,52 |
| -01 | | | | | | | | | | | | 190 | 182 | 9,01 |
| -02 | 80 | | 107 | | 32 | | 240 | 110 | 185±1 | 320±1 | 285±1 | 147 | 132 | 11,21 |
| -03 | | | | | | | | | | | | 197 | 182 | 11,78 |
| -04 | 100 | | 157 | | 47 | | 280 | 116 | 195±1 | 340±1 | 295±1 | 156 | 132 | 15,09 |
| -05 | | | | | | | | | | | | 206 | 182 | 16,16 |
| -06 | 125 | | 220 | | 65 | | 310 | 134 | 210±1 | 370±1 | 310±1 | 168 | 132 | 18,52 |
| -07 | | | | | | | | | | | | 218 | 182 | 19,60 |
| -08 | 150 | | 225 | | 97 | | 400 | 168 | 220±1 | 390±1 | 320±1 | 180 | 132 | 26,38 |
| -09 | | | | | | | | | | | | 230 | 182 | 27,84 |
| -10 | 100 | 80 | 157 | 107 | 47 | 32 | 280 | 130 | 195±1 | 340±1 | 330±1 | 156 | 147 | 16,73 |
| -11 | | | | | | | | | | | | 206 | 197 | 17,80 |
| -12 | 125 | | 220 | | 65 | | 360 | 140 | 210±1 | 370±1 | 345±1 | 168 | 147 | 21,95 |
| -13 | | | | | | | | | | | | 2.8 | 197 | 23,0 |
| -14 | 150 | | 325 | | 97 | | 400 | 172 | 220±1 | 390±1 | 355±1 | 180 | 147 | 28,60 |
| -15 | | | | | | | | | | | | 230 | 197 | 30,0 |
| -16 | 125 | 100 | 220 | 157 | 65 | 47 | 360 | 164 | 210±1 | 370±1 | 355±1 | 168 | 156 | 23,33 |
| -17 | | | | | | | | | | | | 218 | 206 | 24,10 |
| -18 | 150 | | 325 | | 97 | | 430 | 174 | 220±1 | 390±1 | 365±1 | 180 | 156 | 30,73 |
| -19 | | | | | | | | | | | | 230 | 206 | 32,20 |

* Размеры для справок.

| | | | | | |
|---|---|---|---|---|---|
| Изм. | Лист | N докум. | Подп. | Дата | А14Б409.000СБ |
| Разраб. | Новгородский | | | 11-86 | Опора подвижная трехрядная |
| Пров. | Крупник | | | | Лит. Н; Масса см. табл.; Масштаб — |
| Рук. гр. | Крупник | | | | Лист; Листов 1 |
| Гл. спец. | Блюмберг | | | | Госстрой СССР САНТЕХПРОЕКТ г. Москва |
| Н. контр. | Ленинская | | | 11.86 | |
| Утв. | Санфик | | | 12.86 | |

Копировал: Денисова Формат А3

Инв. N подл. | Подп. и дата | Взам. инв. N | Инв. N дубл. | Подп. и дата

| N подл. | Подп. и дата | Взам. инв. N | Инв. N дубл. | Подп. и дата |
|---|---|---|---|---|
| | | | | |

Серия 3.900-9 Выпуск 3

| Поз. | Обозначение | Наименование | Кол. на исполн. А14Б409.010- | | | | | | | | | | Примеч. |
|---|---|---|---|---|---|---|---|---|---|---|---|---|---|
| | | | – | 01 | 02 | 03 | 04 | 05 | 06 | 07 | 08 | 09 | |
| | | Документация | | | | | | | | | | | |
| | А14Б409.010 СБ | Сборочный чертеж | X | X | X | X | X | X | X | X | X | X | |
| | | Детали | | | | | | | | | | | |
| 1 | А14Б400.001-02 | Косынка | 1 | 1 | 1 | | | | | | | | |
| | -03 | Косынка | | | | 1 | | 1 | 1 | | | | |
| | -04 | Косынка | | | | | 1 | | | 1 | 1 | 1 | |
| 2 | А14Б401.002-01 | Косынка | 1 | | | | | | | | | | |
| | -02 | Косынка | | 1 | | | | | | | | | |
| | -03 | Косынка | | | 1 | | | 1 | | | | | |
| | -04 | Косынка | | | | 1 | | | | | | | |
| | -06 | Косынка | | | | | 1 | | | 1 | | | |
| | -05 | Косынка | | | | | | | 1 | | 1 | | |
| | -07 | Косынка | | | | | | | | | | 1 | |

| Изм. | Лист | N докум. | Подп. | Дата |
|---|---|---|---|---|
| Разраб. | Павловский | | | |
| Пров. | Крупник | | | 11.86 |
| Рук. гр. | Крупник | | | |
| Н. конт. | Рувинская | | | 11.86 |
| Утв. | Спивак | | | 11.86 |

А14Б409.010

Кронштейн

| Лит. | Лист | Лист |
|---|---|---|
| И | 1 | |

Госстрой С
Сантехпроек
г. Моск

Копировал: Денисова Формат А

| N подл. | Подп. и дата | Взам. инв. N | Инв. N дубл. | Подп. и дата |
|---|---|---|---|---|
| | | | | |

| Поз. | Обозначение | Наименование | Кол. на исполн. А14Б409.010- | | | | | | | | | | Примеч. |
|---|---|---|---|---|---|---|---|---|---|---|---|---|---|
| | | | – | 01 | 02 | 03 | 04 | 05 | 06 | 07 | 08 | 09 | |
| 3 | А14Б409.001 | Швеллер | 1 | | | | | | | | | | |
| | -01 | Швеллер | | 1 | | | | | | | | | |
| | -02 | Швеллер | | | 1 | | | | | | | | |
| | -03 | Швеллер | | | | 1 | | | | | | | |
| | -04 | Швеллер | | | | | 1 | | | | | | |
| | -05 | Швеллер | | | | | | 1 | | | | | |
| | -06 | Швеллер | | | | | | | 1 | | | | |
| | -07 | Швеллер | | | | | | | | 1 | | | |
| | -08 | Швеллер | | | | | | | | | 1 | | |
| | -09 | Швеллер | | | | | | | | | | 1 | |

| Изм. | Лист | N докум. | Подп. | Дата |
|---|---|---|---|---|

А14Б409.010

ООО "Изополимет Плюс" - https://izopolimet.by

Серия 3.900-9 выпуск 3

А146409.001

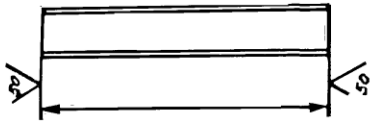


| Обозначение | L, мм | Материал | Масса, кг |
|---|---|---|---|
| А146409.001 | 770-2,0 | Швеллер 10 ГОСТ 8240-72 / В Ст3-I-ГОСТ 535-79 | 6,61 |
| -01 | 870-2,3 | Швеллер 12 ГОСТ 8240-72 / В Ст3-I-ГОСТ 535-79 | 8,0 |
| -02 | 910-2,3 | Швеллер 14 ГОСТ 8240-72 / В Ст3-I-ГОСТ 535-79 | 11,20 |
| -03 | 970-2,3 | Швеллер 16 ГОСТ 8240-72 / В Ст3-I-ГОСТ 535-79 | 13,77 |
| -04 | 1020-2,6 | Швеллер 20 ГОСТ 8240-72 / В Ст3-I-ГОСТ 535-79 | 18,77 |
| -05 | 965-2,3 | Швеллер 14а ГОСТ 8240-72 / В Ст3-I-ГОСТ 535-79 | 12,83 |
| -06 | 1025-2,6 | Швеллер 18 ГОСТ 8240-72 / В Ст3-I-ГОСТ 535-79 | 16,70 |
| -07 | 1065-2,6 | Швеллер 20а ГОСТ 8240-72 / В Ст3-I-ГОСТ 535-79 | 21,00 |
| -08 | 1035-2,6 | Швеллер 18а ГОСТ 8240-72 / В Ст3-I-ГОСТ 535-79 | 18,00 |
| -09 | 1075-2,6 | Швеллер 22 ГОСТ 8240-72 / В Ст3-I-ГОСТ 535-79 | 22,58 |

Инв. N подл. | Подп. и дата | Взам. инв. N | Инв. N дубл. | Подп. и дата

| Изм | Лист | N докум | Подп. | Дата | А146409.001 | | | |
|---|---|---|---|---|---|---|---|---|
| Разраб. | | Пяловский | | | Швеллер | Лит. | Масса | Масштаб |
| Пров. | | Крупник | | VI.86 | | И | см. табл. | — |
| Рук. груп. | | Крупник | | | | Лист | Листов 1 | |
| Гл. спец. | | Вайнберг | | | См. табл. | Госстрой СССР САНТЕХПРОЕКТ г. Москва | | |
| Н. контр. | | Рувинская | | VI.86 | | | | |
| Утв. | | Спивак | | VI.86 | | | | |

Копировал: Денисова Формат А4

А146409.010СБ

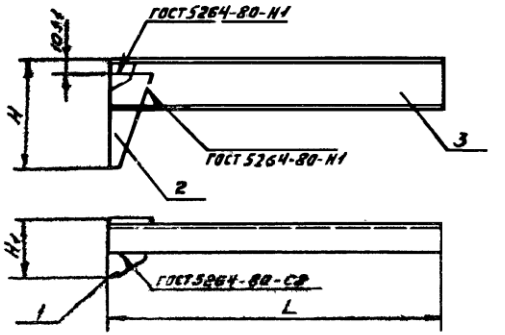


| Обозначение | Размеры, мм | | | Масса, кг |
|---|---|---|---|---|
| | H | H1 | L | |
| А146409.010 | 200 | 104 | 770 | 7,13 |
| -01 | 240 | 110 | 870 | 9,77 |
| -02 | 280 | 116 | 910 | 12,32 |
| -03 | 310 | 134 | 970 | 15,57 |
| -04 | 400 | 168 | 1020 | 22,23 |
| -05 | 280 | 130 | 965 | 13,95 |
| -06 | 360 | 140 | 1025 | 19,08 |
| -07 | 400 | 172 | 1065 | 24,46 |
| -08 | 360 | 164 | 1035 | 20,38 |
| -09 | 430 | 174 | 1075 | 26,58 |

Размеры для справок

Инв. N подл. | Подп. и дата | Взам. инв. N | Инв. N дубл. | Подп. и дата

| Изм | Лист | N докум | Подп. | Дата | А146409.010СБ | | | |
|---|---|---|---|---|---|---|---|---|
| Разраб. | | Пяловский | | | Кронштейн | Лит. | Масса | Масштаб |
| Пров. | | Крупник | | VI.86 | | И | см. табл. | — |
| Рук. груп. | | Крупник | | | | Лист 1 | Листов 1 | |
| Гл. спец. | | Вайнберг | | | | Госстрой СССР САНТЕХПРОЕКТ г. Москва | | |
| Н. контр. | | Рувинская | | VI.86 | | | | |
| Утв. | | Спивак | | VI.86 | | | | |

Копировал Денисова Формат А4

| N подл. | Подп. и дата | Взам. инв. N | Инв. N дубл. | Подп. и дата |
|---|---|---|---|---|
| | | | | |

Серия 3.900-9 Выпуск 3

| Поз. | Обозначение | Наименование | Кол. на исполн. А14Б410.000- | | | | | | | | | | Примечание |
|---|---|---|---|---|---|---|---|---|---|---|---|---|---|
| | | | – | 01 | 02 | 03 | 04 | 05 | 06 | 07 | | | |
| | | Документация | | | | | | | | | | | |
| | А14Б410.000 СБ | Сборочный чертеж | × | × | × | × | × | × | × | × | | | |
| | | Сборочные единицы | | | | | | | | | | | |
| 1 | А14Б400.010 | Опора | 3 | | | | | | | | | | |
| | -01 | Опора | | 3 | | | | | | | | | |
| | -02 | Опора | | | 3 | | | | | | | | |
| | -03 | Опора | | | | 3 | | | | | | | |

Инв. N подл. | Подп. и дата | Взам. инв. N | Инв. N дубл. | Подп. и дата

| Изм. | Лист | N докум. | Подп. | Дата |
|---|---|---|---|---|
| Разраб. | | Ляховский | | |
| Пров. | | Крупник | | 11-86 |
| Рук. гр. | | Крупник | | |
| Н. конт. | | Рубинская | | 11.86 |
| Утв. | | Спивак | | 06.86 |

А14Б410.000

Опора подвижная трехрядная

| Лит. | Лист | Листов |
|---|---|---|
| И | 1 | 2 |

Госстрой СССР САНТЕХПРОЕКТ г. Москва

Копировал: Денисова Формат А4

| N подл. | Подп. и дата | Взам. инв. N | Инв. N дубл. | Подп. и дата |
|---|---|---|---|---|
| | | | | |

| Поз. | Обозначение | Наименование | Кол. на исполн. А14Б410.000 | | | | | | | | | | Примечание |
|---|---|---|---|---|---|---|---|---|---|---|---|---|---|
| | | | – | 01 | 02 | 03 | 04 | 05 | 06 | 07 | | | |
| 1 | А14Б400.010-04 | Опора | | | | | 3 | | | | | | |
| | -05 | Опора | | | | | | 3 | | | | | |
| | -06 | Опора | | | | | | | 3 | | | | |
| | -07 | Опора | | | | | | | | 3 | | | |
| 2 | А14Б410.010 | Кронштейн | 1 | 1 | | | | | | | | | |
| | -01 | Кронштейн | | | 1 | 1 | | | | | | | |
| | -02 | Кронштейн | | | | | 1 | 1 | | | | | |
| | -03 | Кронштейн | | | | | | | 1 | 1 | | | |
| | | Стандартные изделия | | | | | | | | | | | |
| 3 | | Болт М10×1.5.36 ГОСТ 7798-70 | 1 | 1 | 1 | 1 | 1 | 1 | 1 | 1 | | | |
| 4 | | Гайка М10.4 ГОСТ 5915-70 | 1 | 1 | 1 | 1 | 1 | 1 | 1 | 1 | | | |

| Изм. | Лист | N докум. | Подп. | Дата |
|---|---|---|---|---|

А14Б410.000

Лист 2

Копировал: Денисова Формат А4

ООО "Изополимет Плюс" - https://izopolimet.by

А146410.000 СБ

Серия 3.900-9 Выпуск 3

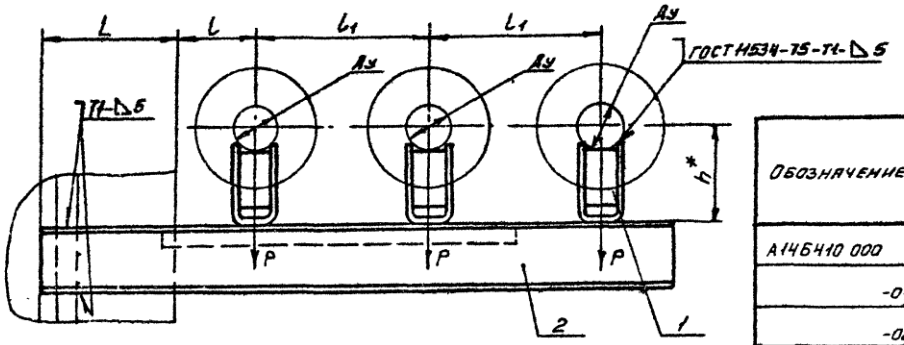


| Обозначение | Условный проход Ду, мм | Допускаемые нагрузки, кгс | | Размеры, мм | | | | Масса, кг |
|---|---|---|---|---|---|---|---|---|
| | | вертикальная P | горизонт. Q | L | l | $L_1$ | h* | |
| А146410.000 | 50 | 51 | 15,3 | 195±1 | 150±1 | 245±1 | 132 | 7,75 |
| -01 | | | | | | | 182 | 8,32 |
| -02 | 65 | 78 | 23,4 | 210±1 | 160±1 | 270±1 | 140 | 9,88 |
| -03 | | | | | | | 190 | 10,46 |
| -04 | 80 | 107 | 32,1 | 220±1 | 185±1 | 320±1 | 147 | 15,24 |
| -05 | | | | | | | 197 | 15,82 |
| -06 | 100 | 151 | 47,1 | 250±1 | 195±1 | 340±1 | 156 | 19,8 |
| -07 | | | | | | | 206 | 20,84 |

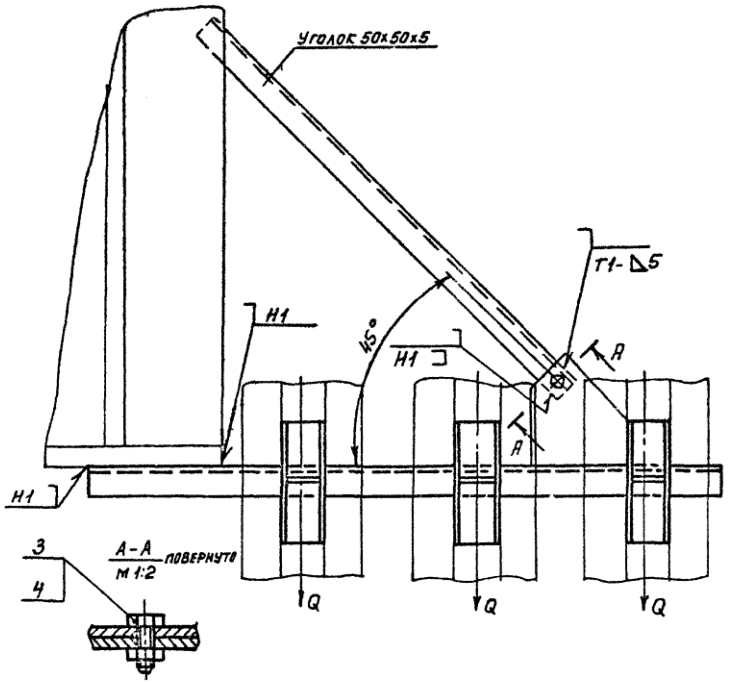


1. * Размер для справок.

2. Сварные швы по ГОСТ 5264-80, кроме указанных на чертеже.

| | | | | | | | | |
|---|---|---|---|---|---|---|---|---|
| Изм. | Лист | N докум. | Подп. | Дата | А146410.000 СБ | | | |
| Разраб. | Павловский | | | | Опора подвижная трехрядная | Лит. | Масса | Масштаб |
| Пров. | Крупник | | | VI.86 | | И | см. табл. | — |
| Рук. гр. | Крупник | | | | | Лист | Листов 1 | |
| Гл. спец. | Вайнберг | | | VI.86 | | Госстрой СССР Сантехпроект г. Москва | | |
| Н. контр. | Рувинская | | | VI.86 | | | | |
| Утв. | Спивак | | | VI.86 | | | | |

Копировал Денисова

Формат А3

Инв. N подл. | Подп. и дата | Взам. инв. N | Инв. N дубл. | Подп. и дата

Серия 3.900-9 выпуск 3

| Обозначение | Наименование | Кол. на исполн. А14Б410.010- | | | | Примечание |
|---|---|---|---|---|---|---|
| | | – | 01 | 02 | 03 | |
| | Документация | | | | | |
| А14Б410.010 СБ | Сборочный чертеж | X | X | X | X | |
| | Детали | | | | | |
| А14Б403.001 | Косынка | 1 | 1 | 1 | 1 | |
| А14Б410.001 | Швеллер | 1 | | | | |
| -01 | Швеллер | | 1 | | | |
| -02 | Швеллер | | | 1 | | |
| -03 | Швеллер | | | | 1 | |

| Формат | Зона | Поз. |
|---|---|---|
| А4 | | |
| А4 | | 1 |
| А4 | | 2 |

Инв. N подл. | Подп. и дата | Взам. инв. N | Инв. N дубл. | Подп. и дата

А14Б410.010

| Изм. | Лист | N докум. | Подп. | Дата |
|---|---|---|---|---|
| Разраб. | | Пеловский | | |
| Пров. | | Крупник | | VI-86 |
| Рук. гр. | | Крупник | | |
| Н. контр. | | Рузинская | | VI.86г |
| Утв. | | Спивак | | VI.86 |

Кронштейн

| Лит. | Лист | Листов |
|---|---|---|
| | | 1 |

Госстрой СССР САНТЕХПРОЕКТ г. Москва

Формат А4

Копировал Денисова

А14Б410.010СБ

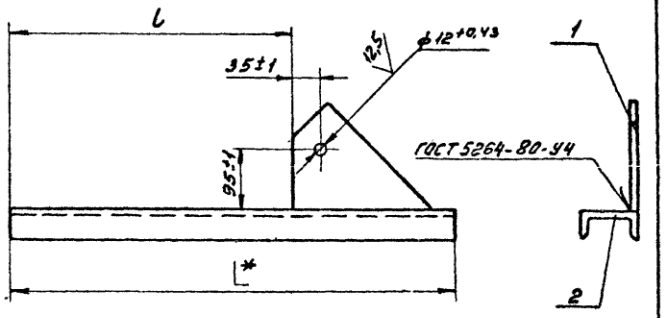


| Обозначение | Размеры, мм L* | Размеры, мм L | Масса, кг |
|---|---|---|---|
| А14Б410.010 | 935 | 705 | 6,96 |
| -01 | 1010 | 780 | 9,0 |
| -02 | 1145 | 915 | 14,34 |
| -03 | 1225 | 995 | 17,54 |

1.* Размер для справок.

2. Неуказанные предельные отклонения размеров: $\pm \frac{t2}{2}$.

Инв. N подл. | Подп. и дата | Взам. инв. N | Инв. N дубл. | Подп. и дата

А14Б410.010СБ

| Изм. | Лист | N докум. | Подп. | Дата |
|---|---|---|---|---|
| Разраб. | | Пеловский | | |
| Пров. | | Крупник | | VI-86 |
| Рук. гр. | | Крупник | | |
| Гл. спец. | | Вайнберг | | |
| Н. конт. | | Рузинская | | VI.86г |
| Утв. | | Спивак | | VI.86 |

Кронштейн

| Лит. | Масса | Масштаб |
|---|---|---|
| | см. табл. | — |
| Лист | Листов 1 | |

Госстрой СССР САНТЕХПРОЕКТ г. Москва

Копировал Денисова

Формат А4

| Инв. N подл. | Подп. и дата | Взам. инв. N | Инв. N дубл. | Подп. и дата |
|---|---|---|---|---|
| | | | | |

Серия 3.900-9 Выпуск 3

| Зона | Поз. | Обозначение | Наименование | Кол. на исполн. А14Б411.000- — | 01 | 02 | 03 | 04 | 05 | 06 | 07 | 08 | 09 | Примечание |
|---|---|---|---|---|---|---|---|---|---|---|---|---|---|---|
| | | | Документация | | | | | | | | | | | |
| | | А14Б411.000СБ | Сборочный чертеж | X | X | X | X | X | X | X | X | X | X | |
| | | | | | | | | | | | | | | |
| | | | Сборочные единицы | | | | | | | | | | | |
| | 1 | А14Б400.010 | Опора | 1 | | 1 | | 1 | | 1 | | 1 | | |
| | | -01 | Опора | | 1 | | 1 | | 1 | | 1 | | 1 | |
| | 2 | -02 | Опора | 2 | | | | | | | | | | |
| | | -03 | Опора | | 2 | | | | | | | | | |
| | | -04 | Опора | | | 2 | | | | | | | | |
| | | -05 | Опора | | | | 2 | | | | | | | |

Лит

Шифр

| Изм. | Лист | N докум. | Подп. | Дата | А14Б411.000 | | | |
|---|---|---|---|---|---|---|---|---|
| Разраб. | | Павловский | | | Опора подвижная трехрядная | Лит. | Лист | Листов |
| Пров. | | Крупник | | 11.86 | | и | 1 | |
| Рук. гр. | | Крупник | | | | Госстрой СССР Сантехпроект г. Москва | | |
| Н. конт. | | Рубинская | | 11.86 | | | | |
| Утв. | | Спивак | | 06.86 | | | | |

Копировал: Денисова Формат А4

| Инв. N подл. | Подп. и дата | Взам. инв. N | Инв. N дубл. | Подп. и дата |
|---|---|---|---|---|
| | | | | |

| Зона | Поз. | Обозначение | Наименование | Кол. на исполн. А14Б411.000- — | 01 | 02 | 03 | 04 | 05 | 06 | 07 | 08 | 09 | Примечание |
|---|---|---|---|---|---|---|---|---|---|---|---|---|---|---|
| | 2 | А14Б400.010-06 | Опора | | | | | 2 | | | | | | |
| | | -07 | Опора | | | | | | 2 | | | | | |
| | | -08 | Опора | | | | | | | 2 | | | | |
| | | -09 | Опора | | | | | | | | 2 | | | |
| | | -10 | Опора | | | | | | | | | 2 | | |
| | | -11 | Опора | | | | | | | | | | 2 | |
| | 3 | А14Б411.010 | Кронштейн | 1 | 1 | | | | | | | | | |
| | | -01 | Кронштейн | | | 1 | 1 | | | | | | | |
| | | -02 | Кронштейн | | | | | 1 | 1 | | | | | |
| | | -03 | Кронштейн | | | | | | | 1 | 1 | | | |
| | | -04 | Кронштейн | | | | | | | | | 1 | 1 | |
| | | | | | | | | | | | | | | |
| | | | Стандартные изделия | | | | | | | | | | | |
| | | | | | | | | | | | | | | |
| | 4 | | Болт М10×25.36 ГОСТ 7798-70 | 1 | 1 | 1 | 1 | 1 | 1 | 1 | 1 | 1 | 1 | |
| | 5 | | Гайка М10.4 ГОСТ 5915-70 | 1 | 1 | 1 | 1 | 1 | 1 | 1 | 1 | 1 | 1 | |
| | | | | | | | | | | | | | | |
| | | | | | | | | | | | | | | |
| | | | | | | | | | | | | | | |

| Изм. | Лист | N докум. | Подп. | Дата | А14Б411.000 |
|---|---|---|---|---|---|

ООО "Изополимет Плюс" - https://izopolimet.by

| N подл. | Подп. и дата | Взам. инв. N | Инв. N дубл. | Подп. и дата |
|---|---|---|---|---|
| | | | | |

Серия 3.900-9 Выпуск 3

| Поз. | Обозначение | Наименование | Кол. на исполн. А14Б411.000- 10 | 11 | 12 | 13 | 14 | 15 | 16 | 17 | 18 | 19 | Примеча |
|---|---|---|---|---|---|---|---|---|---|---|---|---|---|
| | | Документация | | | | | | | | | | | |
| | А14Б411.000СБ | Сборочный чертеж | X | X | X | X | X | X | X | X | X | X | |
| | | Сборочные единицы | | | | | | | | | | | |
| 1 | А14Б400.010 -04 | Опора | 1 | | 1 | | 1 | | | | | | |
| | -05 | Опора | | 1 | | 1 | | 1 | | | | | |
| | -06 | Опора | | | | | | | 1 | | 1 | | |
| | -07 | Опора | | | | | | | | 1 | | 1 | |
| 2 | А14Б400.010 - 06 | Опора | 2 | | | | | | | | | | |
| | -07 | Опора | | 2 | | | | | | | | | |
| | -08 | Опора | | | 2 | | | | 2 | | | | |
| | -09 | Опора | | | | 2 | | | | 2 | | | |
| | -10 | Опора | | | | | 2 | | | | 2 | | |
| | -11 | Опора | | | | | | 2 | | | | 2 | |
| 3 | А14Б411.010 - 05 | Кронштейн | 1 | 1 | | | | | | | | | |
| | -06 | Кронштейн | | | 1 | 1 | | | | | | | |
| | -07 | Кронштейн | | | | | 1 | 1 | | | | | |
| | -08 | Кронштейн | | | | | | | 1 | 1 | | | |

| Изм. | Лист | N докум. | Подп. | Дата | А14Б411.000 |
|---|---|---|---|---|---|

Копировал Денисова Формат А4

| N подл. | Подп. и дата | Взам. инв. N | Инв. N дубл. | Подп. и дата |
|---|---|---|---|---|
| | | | | |

| Зона | Поз. | Обозначение | Наименование | Кол. на исполн. А14Б411.000- 10 | 11 | 12 | 13 | 14 | 15 | 16 | 17 | 18 | 19 | Примеча |
|---|---|---|---|---|---|---|---|---|---|---|---|---|---|---|
| | 3 | А14Б411.010-09 | Кронштейн | | | | | | | | | 1 | 1 | |
| | | | Стандартные изделия | | | | | | | | | | | |
| | 4 | | Болт М10х25.36 ГОСТ 7798-70 | 1 | 1 | 1 | 1 | 1 | 1 | 1 | 1 | 1 | 1 | |
| | 5 | | Гайка М10.4 ГОСТ 5915-70 | 1 | 1 | 1 | 1 | 1 | 1 | 1 | 1 | 1 | 1 | |

| Изм. | Лист | N докум. | Подп. | Дата | А14Б411.000 |
|---|---|---|---|---|---|

Копировал Денисова Формат А4

Серия 3.900-9 Выпуск 3

А146411.000СБ

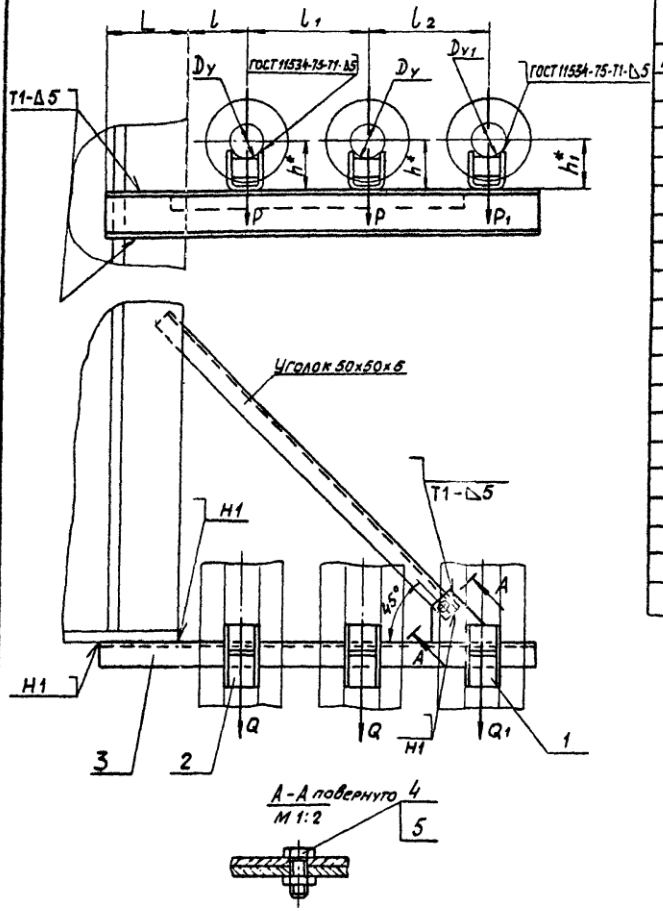


| Обозначение | Условный прохода, мм | | Допускаемые нагрузки, кгс | | | | Размеры, мм | | | | | | Масса, кг |
|---|---|---|---|---|---|---|---|---|---|---|---|---|---|
| | | | вертикальн. | | горизонтальн. | | | | | | | | |
| | Dy | Dy1 | P | P1 | Q | Q1 | L | l | l1 | l2 | h* | h1* | |
| А146411.000 | 65 | 50 | 78 | 51 | 23,4 | 15,3 | 220±1 | 160±1 | 270±1 | 260±1 | 140 | 132 | 11,70 |
| -01 | | | | | | | | | | | 190 | 182 | 12,60 |
| -02 | 80 | | 107 | | 32,1 | | | 185±1 | 320±1 | 285±1 | 147 | 132 | 14,60 |
| -03 | | | | | | | | | | | 197 | 182 | 15,60 |
| -04 | 100 | | 157 | | 47,1 | | 250±1 | 195±1 | 340±1 | 295±1 | 156 | 132 | 19,14 |
| -05 | | | | | | | | | | | 206 | 182 | 20,10 |
| -06 | 125 | | 220 | | 66 | | 270±1 | 210±1 | 370±1 | 310±1 | 168 | 132 | 21,62 |
| -07 | | | | | | | | | | | 218 | 182 | 22,60 |
| -08 | 150 | | 325 | | 97,5 | | 285±1 | 220±1 | 390±1 | 320±1 | 180 | 132 | 35,30 |
| -09 | | | | | | | | | | | 230 | 182 | 36,40 |
| -10 | 100 | 80 | 157 | 107 | 47,1 | 32,1 | 250±1 | 195±1 | 340±1 | 330±1 | 156 | 147 | 21,90 |
| -11 | | | | | | | | | | | 206 | 197 | 22,90 |
| -12 | 125 | | 220 | | 66 | | 270±1 | 210±1 | 370±1 | 345±1 | 168 | 147 | 25,01 |
| -13 | | | | | | | | | | | 218 | 197 | 27,00 |
| -14 | 150 | | 325 | | 97,5 | | 285±1 | 220±1 | 390±1 | 355±1 | 180 | 147 | 36,20 |
| -15 | | | | | | | | | | | 230 | 197 | 37,30 |
| -16 | 125 | 100 | 220 | 157 | 66 | 47,1 | 270±1 | 210±1 | 370±1 | | 168 | 156 | 35,00 |
| -17 | | | | | | | | | | | 218 | 206 | 36,00 |
| -18 | 150 | | 325 | | 97,5 | | 285±1 | 220±1 | 390±1 | 365±1 | 180 | 156 | 36,85 |
| -19 | | | | | | | | | | | 230 | 206 | 38,02 |

1. * Размеры для справок.

2. Сварные швы по ГОСТ 5264-80, кроме указанных на чертеже.

| | | | | | | | | |
|---|---|---|---|---|---|---|---|---|
| Изм. | Лист | № докум. | Подп. | Дата | А146411.000СБ | | | |
| Разраб. | | Павловский | | | Опора подвижная трехрядная. | Лит. | Масса | Масшт. |
| Провер. | | Крупник | | IV-86 | | И | см. табл. | — |
| Рук. груп. | | Крупник | | | | Лист | Листов 1 | |
| Гл. спец. | | Ваннберг | | | | Госстрой СССР Сантехпроект г. Москва | | |
| Н. контр. | | Рувинская | | 12-86 | | | | |
| Утв. | | Спивак | | 06.86 | | | | |

Копировал: Полова. Формат: А3

Подп. и дата | Инв. № дубл. | Взам. инв. № | Инв. № подл. | Подп. и дата

Серия 3.900-9 выпуск 3

А146411.001

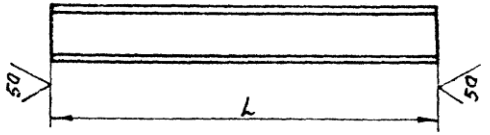


| Обозначение | L, мм | Материал | Масса, кг |
|---|---|---|---|
| А146411.001 | 780-2,0 | Швеллер $\frac{10\ \text{ГОСТ}\ 8240\text{-}72}{\text{ВСт3-I-ГОСТ}\ 535\text{-}89}$ | 7,15 |
| -01 | 880-2,3 | Швеллер $\frac{12\ \text{ГОСТ}\ 8240\text{-}72}{\text{ВСт3-I-ГОСТ}\ 535\text{-}79}$ | 9,58 |
| -02 | 950-2,3 | Швеллер $\frac{14\ \text{ГОСТ}\ 8240\text{-}72}{\text{ВСт3-I-ГОСТ}\ 535\text{-}79}$ | 11,73 |
| -03 | 1030-2,6 | Швеллер $\frac{16\ \text{ГОСТ}\ 8240\text{-}72}{\text{ВСт3-I-ГОСТ}\ 535\text{-}79}$ | 14,31 |
| -04 | 1085-2,6 | Швеллер $\frac{20\ \text{ГОСТ}\ 8240\text{-}72}{\text{ВСт3-I-ГОСТ}\ 535\text{-}79}$ | 19,30 |
| -05 | 985-2,3 | Швеллер $\frac{14а\ \text{ГОСТ}\ 8240\text{-}72}{\text{ВСт3-I-ГОСТ}\ 535\text{-}79}$ | 13,37 |
| -06 | 1065-2,6 | Швеллер $\frac{18\ \text{ГОСТ}\ 8240\text{-}72}{\text{ВСт3-I-ГОСТ}\ 535\text{-}79}$ | 17,25 |
| -07 | 1120-2,6 | Швеллер $\frac{20а\ \text{ГОСТ}\ 8240\text{-}72}{\text{ВСт3-I-ГОСТ}\ 535\text{-}79}$ | 21,63 |
| -08 | 1075-2,6 | Швеллер $\frac{18а\ \text{ГОСТ}\ 8240\text{-}72}{\text{ВСт3-I-ГОСТ}\ 535\text{-}79}$ | 18,54 |
| -09 | 1130-2,0 | Швеллер $\frac{22\ \text{ГОСТ}\ 8240\text{-}72}{\text{ВСт3-I-ГОСТ}\ 535\text{-}79}$ | 23,14 |

| Изм. | Лист | № докум. | Подп. | Дата |
|---|---|---|---|---|
| Разраб. | | Павловский | | |
| Пров. | | Крупник | | |
| Рук. гр. | | Крупник | | VI.86 |
| Гл. спец. | | Вайнберг | | VI.86 |
| Н. контр. | | Рувинская | | VI.86 |
| Утв. | | Спивак | | VI.86 |

А146411.001

Швеллер

См. табл.

| Лит. | Масса | Масштаб |
|---|---|---|
| И | см. табл. | — |

Лист 1 Листов 1

Госстрой СССР САНТЕХПРОЕКТ г. Москва

Копировал: Ерофеева Формат А4

| Обозначение | Наименование | Кол. на испол. А146411.010- 01 | 02 | 03 | 04 | 05 | 06 | 07 | 08 | 09 | Примечание |
|---|---|---|---|---|---|---|---|---|---|---|---|
| | Документация | | | | | | | | | | |
| А146411.010СБ | Сборочный чертеж | X | X | X | X | X | X | X | X | X | |
| | Детали | | | | | | | | | | |
| А146403.001 | Косынка | 1 | 1 | 1 | 1 | 1 | 1 | 1 | 1 | 1 | |
| А146411.001 | Швеллер | 1 | | | | | | | | | |
| -01 | Швеллер | | 1 | | | | | | | | |
| -02 | Швеллер | | | 1 | | | | | | | |
| -03 | Швеллер | | | | 1 | | | | | | |
| -04 | Швеллер | | | | | 1 | | | | | |
| -05 | Швеллер | | | | | | 1 | | | | |
| -06 | Швеллер | | | | | | | 1 | | | |
| -07 | Швеллер | | | | | | | | 1 | | |
| -08 | Швеллер | | | | | | | | | 1 | |
| -09 | Швеллер | | | | | | | | | | 1 |
| Поз. | | 1 | 2 | | | | | | | | |
| Зона | | | | | | | | | | | |
| Формат | | А4 | А4 | А4 | | | | | | | |

| Изм. | Лист | № докум. | Подп. | Дата |
|---|---|---|---|---|
| Разраб. | | Павловский | | |
| Пров. | | Крупник | | VI.86 |
| Рук. груп. | | Крупник | | VI.86 |
| Н. контр. | | Рувинская | | VI.86 |
| Утв. | | Спивак | | VI.86 |

А146411.010

Кронштейн

| Лит. | Лист | Листов |
|---|---|---|
| И | | 1 |

Госстрой СССР САНТЕХПРОЕКТ г. Москва

Копировал: Ерофеева Формат А4

Инв. № подл. | Подп. и дата | Взам. инв. № | Инв. № дубл. | Подп. и дата

Серия 3.900-9 выпуск 3

## А146410.001

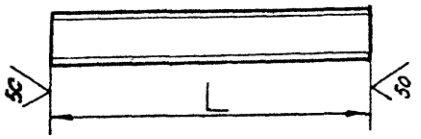


| Обозначение | L, мм | Материал | Масса, кг |
|---|---|---|---|
| А146410.001 | 935-5,6 | Швеллер 8 ГОСТ 8240-72 / ВСт.3-Т-ГОСТ 535-79 | 6,42 |
| -01 | 1010-6,6 | Швеллер 10 ГОСТ 8240-72 / ВСт.3-Т-ГОСТ 535-79 | 8,46 |
| -02 | 1145-6,6 | Швеллер 14 ГОСТ 8240-72 / ВСт.3-Т-ГОСТ 535-79 | 13,8 |
| -03 | 1225-6,6 | Швеллер 16а ГОСТ 8240-72 / ВСт.3-Т-ГОСТ 535-79 | 17,0 |

| | | | | | |
|---|---|---|---|---|---|
| Изм. | Лист | N докум. | Подп. | Дата | А146410.001 |
| Разраб. | | Павловский | | | Швеллер |
| Пров. | | Крупник | | | |
| Рук.гр. | | Крупник | | VII-86 | |
| Гл.спец. | | Вайнберг | | | |
| Н.контр. | | Рудинская | | | См. табл. |
| Утв. | | Сливак | | | |

| Лит. | Масса | Масшт. |
|---|---|---|
| И | см. табл. | — |
| Лист | Листов 1 | |

Госстрой СССР САНТЕХПРОЕКТ г. Москва

Копировал: Формат А4

Инв.N подл. | Подп. и дата | Взам. инв.N | Инв.N дубл. | Подп. и дата

## А146411.010СБ

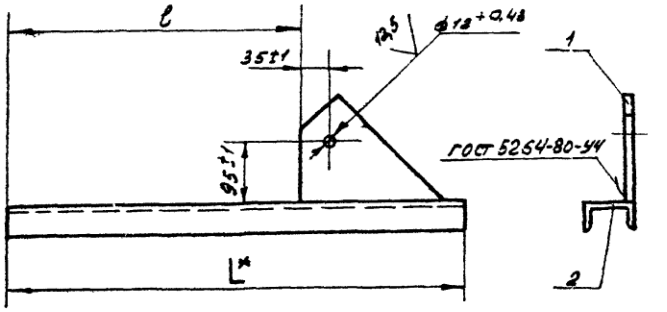


| Обозначение | Размеры, мм L* | Размеры, мм l | Масса, кг |
|---|---|---|---|
| А146411.010 | 1010 | 780 | 7,15 |
| -01 | 1110 | 880 | 9,58 |
| -02 | 1180 | 950 | 11,73 |
| -03 | 1260 | 1030 | 14,31 |
| -04 | 1315 | 1085 | 19,30 |
| -05 | 1215 | 985 | 13,37 |
| -06 | 1295 | 1065 | 17,28 |
| -07 | 1350 | 1120 | 21,63 |
| -08 | 1305 | 1075 | 18,54 |
| -09 | 1360 | 1130 | 23,14 |

1.* Размер для справок

2. $\pm\frac{tz}{2}$.

| | | | | | |
|---|---|---|---|---|---|
| Изм. | Лист | N докум. | Подп. | Дата | А146411.010СБ |
| Разраб. | | Павловский | | | Кронштейн |
| Пров. | | Крупник | | | |
| Рук.гр. | | Крупник | | VII-86 | |
| Гл.спец. | | Вайнберг | | | |
| Н.контр. | | Рудинская | | | См. табл. |
| Утв. | | Сливак | | | |

| Лит. | Масса | Масшт. |
|---|---|---|
| И | см. табл. | — |
| Лист | Листов 1 | |

Госстрой СССР САНТЕХПРОЕКТ г. Москва

Копировал: Формат А4

Инв.N подл. | Подп. и дата | Взам. инв.N | Инв.N дубл. | Подп. и дата

ООО "Изополимет Плюс" - https://izopolimet.by

Госстрой СССР
Тбилисский филиал
ЦИТП
Типовой проект Серия
№ 3-900-9 83
Заказ № 200
Цена 5 руб. 02 коп.
Тираж 3200
Подп. 21 I 1987 г.