ГОСУДАРСТВЕННЫЙ КОМИТЕТ СССР ПО ДЕЛАМ СТРОИТЕЛЬСТВА
/ГОССТРОЙ СССР/

ТИПОВАЯ ДОКУМЕНТАЦИЯ НА КОНСТРУКЦИИ, ИЗДЕЛИЯ
И УЗЛЫ ЗДАНИЙ И СООРУЖЕНИЙ

СЕРИЯ 3.900-9

ОПОРНЫЕ КОНСТРУКЦИИ И СРЕДСТВА КРЕПЛЕНИЯ СТАЛЬНЫХ ТРУБОПРОВОДОВ ВНУТРЕННИХ САНИТАРНО-ТЕХНИЧЕСКИХ СИСТЕМ

ВЫПУСК 2

ОПОРНЫЕ КОНСТРУКЦИИ И СРЕДСТВА КРЕПЛЕНИЯ ИЗОЛИРОВАННЫХ ТРУБОПРОВОДОВ
К ЖЕЛЕЗОБЕТОННЫМ КОЛОННАМ

РАБОЧИЕ ЧЕРТЕЖИ

21632-03
4-41

ГОСУДАРСТВЕННЫЙ КОМИТЕТ СССР ПО ДЕЛАМ СТРОИТЕЛЬСТВА
/ГОССТРОЙ СССР/

ТИПОВАЯ ДОКУМЕНТАЦИЯ НА КОНСТРУКЦИИ, ИЗДЕЛИЯ
И УЗЛЫ ЗДАНИЙ И СООРУЖЕНИЙ

СЕРИЯ 3.900-9

ОПОРНЫЕ КОНСТРУКЦИИ И СРЕДСТВА КРЕПЛЕНИЯ СТАЛЬНЫХ ТРУБОПРОВОДОВ ВНУТРЕННИХ САНИТАРНО-ТЕХНИЧЕСКИХ СИСТЕМ

ВЫПУСК 2

ОПОРНЫЕ КОНСТРУКЦИИ И СРЕДСТВА КРЕПЛЕНИЯ ИЗОЛИРОВАННЫХ ТРУБОПРОВОДОВ
К ЖЕЛЕЗОБЕТОННЫМ КОЛОННАМ

РАБОЧИЕ ЧЕРТЕЖИ

РАЗРАБОТАНЫ
ГПИ САНТЕХПРОЕКТ
ГОССТРОЯ СССР

ГЛАВНЫЙ ИНЖЕНЕР ИНСТИТУТА ШИЛЛЕР Ю.И.

ГЛАВНЫЙ ИНЖЕНЕР ПРОЕКТА СПИВАК В.А.

УТВЕРЖДЕНЫ
ГЛАВСТРОЙПРОЕКТОМ ГОССТРОЯ СССР
ПРОТОКОЛ №43 ОТ 11 июля 1986г.
ВВЕДЕНЫ В ДЕЙСТВИЕ
ГПИ САНТЕХПРОЕКТ
ПРИКАЗ № 128 ОТ 18 августа 1986 г.

ООО "Изополимет Плюс" - https://izopolimet.by

Содержание

Обозначение	Наименование	Стр.
	Содержание	2,3
А14Б 364.000	Опора подвижная	4
А14Б 364.000СБ	Опора подвижная	5
А14Б 364.010	Опора	6,7
А14Б 364.002	Ребро	7
А14Б 364.010СБ	Опора	8
А14Б 364.001	Корпус	9
А14Б 364.020 А14Б 364.020СБ	Кронштейн Кронштейн	10
А14Б 364.004 А14Б 365.002	Уголок Косынка	11
А14Б 365.000	Опора подвижная	12
А14Б 365.000СБ	Опора подвижная	13
А14Б 365.010 А14Б 365.010СБ	Кронштейн Кронштейн	14
А14Б 366.000	Опора подвижная	15,16
А14Б 365.001	Лист	16
А14Б 366.000СБ	Опора подвижная	17
А14Б.366.002 А14Б 366.010	Упор Кронштейн	18

Обозначение	Наименование	Стр
А14Б 366.001 А14Б 366.010СБ	Уголок Кронштейн	19
А14Б 367.000	Опора подвижная	20,21
А14Б 371.001	Уголок	21
А14Б 367.000СБ	Опора подвижная	22
А14Б 367.010	Кронштейн	23, 24, 25, 26
А14Б 367.010СБ	Кронштейн	27
А14Б 367.001	Швеллер	28
А14Б 368.000	Опора подвижная двухрядная	29
А14Б.368.000СБ	Опора подвижная двухрядная	30
А14Б 371.002	Косынка	31
А14Б 369.000	Опора подвижная двухрядная	31, 32
А14Б 369.000СБ	Опора подвижная двухрядная	33
А14Б 370.000	Опора подвижная двухрядная	34, 35, 36
А14Б 370.000СБ	Опора подвижная двухрядная	37, 38, 39
А14Б 371.000	Опора подвижная двухрядная	40
А14Б 371.000СБ	Опора подвижная двухрядная	41,42
А14Б 371.010	Кронштейн	43
А14Б 371.010СБ	Кронштейн	44
А14Б 371.005	Ушко	45

ООО "Изополимет Плюс" - https://izopolimet.by

Обозначение	Наименование	Стр
А14Б 371 020	Подвеска	45, 46
А14Б 371 020СБ	Подвеска	47
А14Б 371 004	Тяга	48
А14Б 371. 007	Полухомут	49
А14Б 372 000	Опора подвижная двухрядная	50, 51
А14Б 372 000СБ	Опора подвижная двухрядная	52, 51
А14Б 372. 010	Кронштейн	53, 54, 55, 56, 57
А14Б 372 010СБ	Кронштейн	57, 58
А14Б 372 001	Швеллер	59
А14Б 371 006	Серьга	60
А14Б 373. 000	Опора подвижная двухрядная	60, 61, 62, 63
А14Б 373. 000СБ	Опора подвижная двухрядная	64, 65
А14Б 379 003	Накладка	66
А14Б 374 000	Опора подвижная трехрядная	66, 67
А14Б 374. 000 СБ	Опора подвижная трехрядная	68
А14Б 375 000	Опора подвижная трехрядная	69, 70, 71
А14Б 375. 000СБ	Опора подвижная трехрядная	72, 73, 74
А14Б 376. 000	Опора подвижная трехрядная	75, 76
А14Б 376. 000 СБ	Опора подвижная трехрядная	77, 76
А14Б 379. 004	Уголок	78
А14Б 377 000	Опора подвижная трехрядная	78, 79, 80, 81, 82, 83

Продолжение

Обозначение	Наименование	Стр.
А14Б 377 000 СБ	Опора подвижная трехрядная	84, 85, 86
А14Б 378 000	Опора подвижная четырехрядная	87, 88
А14Б 378 000 СБ	Опора подвижная четырехрядная	89, 90
А14Б 378 001	Швеллер	90
А14Б 378. 010	Кронштейн	91
А14Б 378. 010 СБ	Кронштейн	92
А14Б 379. 001	Стяжка	93
А14Б 379. 000	Опора подвижная	93 94, 95, 96, 97
А14Б 379. 000 СБ	Опора подвижная	98, 99
А14Б 379. 010	Кронштейн	100
А14Б 379. 010СБ	Кронштейн	101
А14Б 379. 006	Плита	102
А14Б 379. 020	Плита	
А14Б 379. 020СБ	Плита	103
А14Б 380. 000	Опора подвижная двухрядная	104, 105, 106, 107, 108, 109
А14Б 380. 010	Кронштейн	109, 110
А14Б 380. 000 СБ	Опора подвижная двухрядная	111, 112
А14Б 380. 010 СБ	Кронштейн	113
А14Б 380. 001	Уголок	114

Инв N подл.	Подп. и дата	Взам. инв. N	Инв. N дубл.	Подп. и дата

Серия 3.900-9 Выпуск 2

Позиция	Зона	Поз.	Обозначение	Наименование	Кол. на исполн. А14Б 364.000-										Примечание
					–	01	02	03							
				Документация											
3			А14Б 364.000СБ	Сборочный чертеж	X	X	X	X							
				Сборочные единицы											
4		1	А14Б 364.010	Опора	1										
			-01	Опора		1									
			-02	Опора			1								
			-03	Опора				1							

Лит

Шифр

Изм	Лист	N докум	Подп	Дата	А14Б 364.000		
Разраб	Белявская				Опора подвижная	Лит	Лист 1
Пров	Крупник			11-86		И	
Рук гр	Крупник					Госстрой САНТЕХПРОЕКТ г. Москва	
Н контр	Рузинская			11 86			
Утв	Сливак			11 86			

Копировал: Логинова Формат А4

Инв N подл.	Подп. и дата	Взам. инв. N	Инв. N дубл.	Подп. и дата

Позиция	Зона	Поз.	Обозначение	Наименование	Кол. на исполн. А14Б 364.000 –										Примечание
		2	А14Б 364.020	Кронштейн	1	1									
			-01	Кронштейн			1	1							
				Прочие изделия											
		3		Дюбель ДГПШ 4,5х60 ТУ 14-4-794-77	2	2	2	2							

Изм.	Лист	N докум.	Подп.	Дата	А14Б 364.000

А14Б 364.000 СБ

Серия 3.900-9 выпуск 2

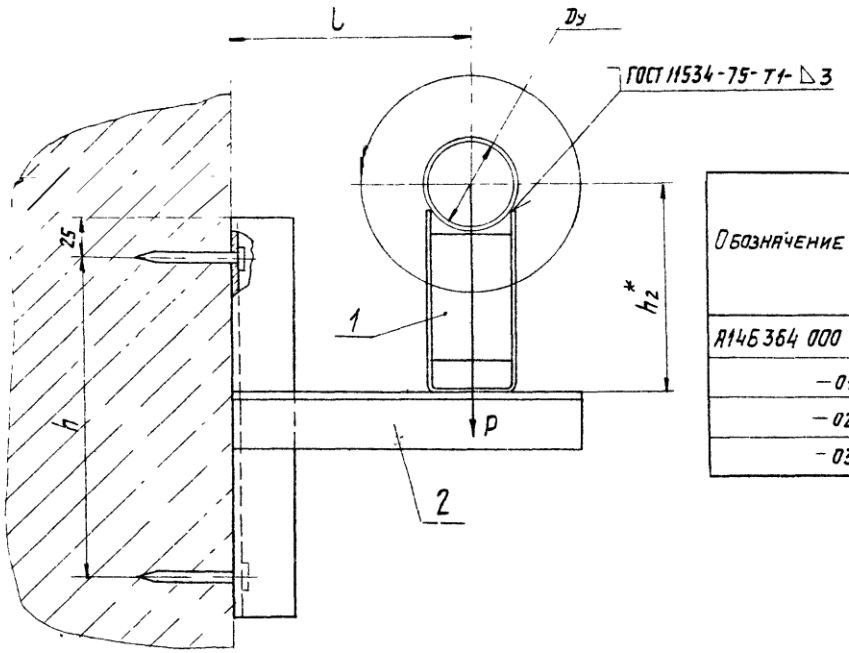

Обозначение	Условный проход Dy, мм	Допускаемые нагрузки, кгс		Размеры, мм				Масса, кг
		Вертикальн P	Горизонтальн Q	l	h	h1	h2*	
А14Б 364 000	50	51	15,3	150	200	20	132	2,3
-01							182	2,7
-02	65	78	23,4	160	250	30	140	2,9
-03							190	4,3

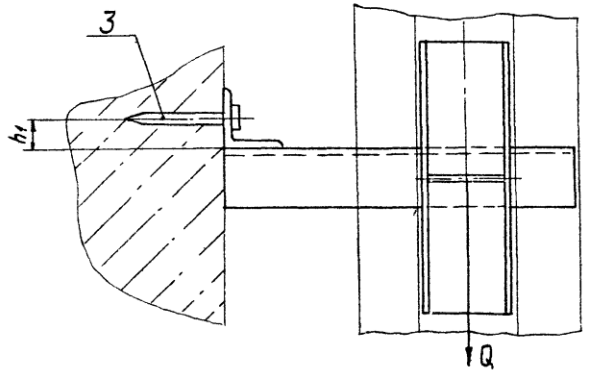

1. * Размер для справок.

$2 \pm \frac{t2}{2}$

Изм	Лист	№ докум	Подп	Дата	А14Б 364.000СБ			
Разраб.	Белявская				Опора подвижная	Лит	Масса	Масштаб
Пров	Крупник			11.86		И	см табл.	—
Рук.гр	Крупник					Лист	Листов 1	
Гл спец	Вайнберг					Госстрой СССР Сантехпроект г. Москва		
Н.контр	Руванская			11.86г				
Утв.	Сливак			06.86				

Копировал: Логинова

Формат А3

Инв. № подл | Подп. и дата | Взам. инв. № | Инв. № дубл. | Подп. и дата

Инв. № подл.	Подп. и дата	Взам. инв. №	Инв. № дубл.	Подп. и дата

Серия 3.900-9 Выпуск 2

Зона	Поз.	Обозначение	Наименование	Кол. на исполн. А14Б 364.010-										Примечание
				–	01	02	03	04	05	06	07	08	09	
			Документация											
		А14Б 364.010 СБ	Сборочный чертеж	X	X	X	X	X	X	X	X	X	X	
			Детали											
	1	А14Б 364.001	Корпус	1										
		-01	Корпус		1									
		-02	Корпус			1		1						
		-03	Корпус				1		1					
		-04	Корпус							1				
		-05	Корпус								1			
		-06	Корпус									1		
		-07	Корпус										1	

Исполнения 10....15 см. лист 3

Изм	Лист	№ докум	Подп.	Дата
Разраб		Белявская		
Пров		Крупник		VI-86
Рук гр		Крупник		
Н контр		Рувинская		VI 86
Утв		Сливак		VI-86

А14Б 364.010

Опора

Лист	Лист	Листов
И	1	3

Госстрой СССР
Сантехпроект
г Москва

Копировал: Лосинова Формат А4

Инв. № подл.	Подп. и дата	Взам. инв. №	Инв. № дубл.	Подп. и дата

Зона	Поз.	Обозначение	Наименование	Кол. на исполн. А14Б 364.010-										Примечание
				–	01	02	03	04	05	06	07	08	09	
	2	А14Б 364.002	Ребро	1		1		1						
		-01	Ребро		1		1		1					
		-02	Ребро							1		1		
		-03	Ребро								1		1	

Изм	Лист	№ докум.	Подп.	Дата

А14Б 364.010

ООО "Изополимет Плюс" - https://izopolimet.by

Серия 3.900-9 выпуск 2

А14Б 364.002

Рис 1

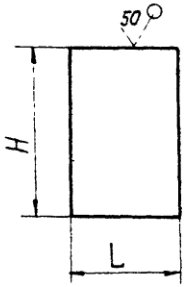

Рис.2

Остальное - см рис 1

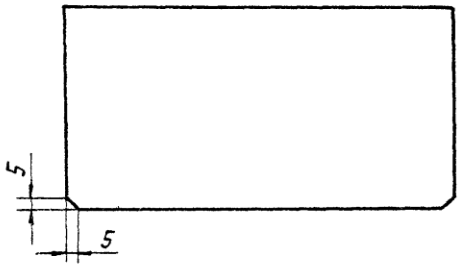

Обозначение	Рис.	Размеры, мм L	Размеры, мм H	Материал	Масса, кг
А14Б 364.002	1	49	80	Лист Б 3,0 ГОСТ 19903-74 / 4-IV-ВСт3 ГОСТ 16523-70	0,09
-01			130		0,15
-02		94	80		0,18
-03			130		0,29
-04		92	80	Лист Б 4,0 ГОСТ 19903-74 / ВСт3 ГОСТ 14637-79	0,23
-05			130		0,37
-06	2	182	96		0,54
-07			146		0,83

Неуказанные предельные отклонения размеров $h14$, $\pm \frac{t2}{2}$.

Изм	Лист	№докум	Подп	Дата	А14Б 364.002			
Разраб		Белявская			Ребро	Лит	Масса	Масштаб
Пров.		Крупник		VI-86		Н	см. табл.	—
Рук гр		Крупник				Лист	Листов 1	
Гл.спец		Вайнберг						
Н.контр		Рубинская		VI.86г.	См табл.	Госстрой СССР САНТЕХПРОЕКТ г. Москва		
Утв.		Спивак		06.86				

Копировал: Логинова Формат А4

Поз.	Обозначение	Наименование	Кол на исполн. А14Б 364.010- 10	11	12	13	14	15	Примечание
		Документация							
	А14Б 364.010СБ	Сборочный чертеж							
		Детали							
1	А14Б 364.001-08	Корпус	1						
	-09	Корпус		1					
	-10	Корпус			1				
	-11	Корпус				1			
	-12	Корпус					1		
	-13	Корпус						1	
2	А14Б 364.002-04	Ребро	1						
	-05	Ребро		1					
	-06	Ребро			1				
	-07	Ребро				1		1	
Формат	Зона	Поз.							
А3		1	А3						
А4		2	А4						

Инв.№ подл. | Подп. и дата | Взам.инв.№ | Инв.№ дубл. | Подп. и дата

Лист 3

А14Б 364.010

Копировал: Логинова Формат А4

Кол.лист | N докум | Подп. | Дата

А14Б 364.010СБ

Серия 3.900-9 выпуск 2

Рис. 1

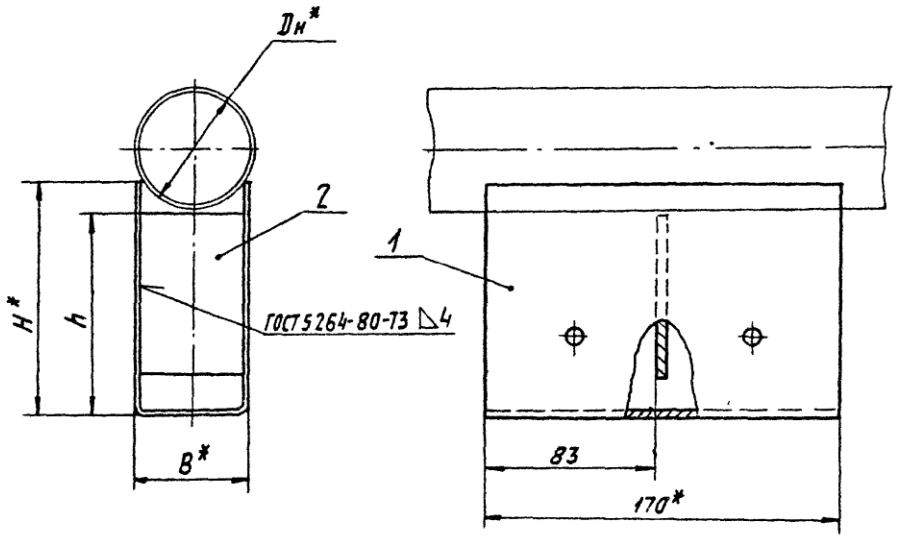

Рис. 2

Остальное- см. рис 1

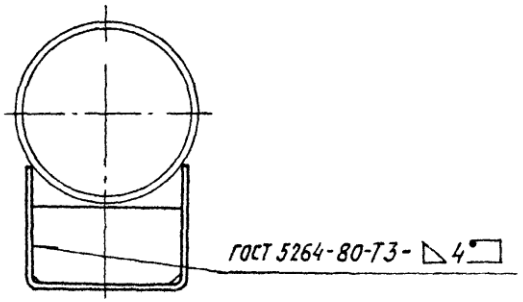

Обозначение	Рис.	Размеры, мм				Масса, кг
		Dн*	B*	H*	h	
А14Б 364.010	1	60	55	115	100	1,2
-01				165	150	1,66
-02		76		110	100	1,16
-03				160	150	1,63
-04		89		110	100	1,16
-05				160	150	1,63
-06		108	100	130	100	1,59
-07				180	150	2,10
-08		133		120	100	1,51
-09				170	150	2,02
-10		159		115	100	1,94
-11				165	150	2,61
-12	2	219	190	150	100	3,1
-13				200	150	3,92
-14		273		138	100	2,97
-15				188	150	3,79

1. * Размеры для справок
2. $\pm\frac{t2}{2}$

Изм.	Лист	N°докум.	Подп.	Дата	А14Б 364.010СБ			
Разраб.		Белявская			Опора	Лит.	Масса	Масштаб
Пров.		Крупник		VI-86		И	См. табл.	—
Рук. гр.		Крупник				Лист	Листов 1	
Гл. спец.		Вяннберг		VI-86		Госстрой СССР САНТЕХПРОЕКТ г. Москва		
Н. контр.		Рувинская		VI-86				
Утв.		Спивак		VI-86				

Копировал: Логинова

Формат А3

Инв. N подл. | Подп. и дата | Взам. инв. N | Инв. N дубл. | Подп. и дата

А14Б.364.001

Серия 3.900-9 выпуск 2

50 √(√)

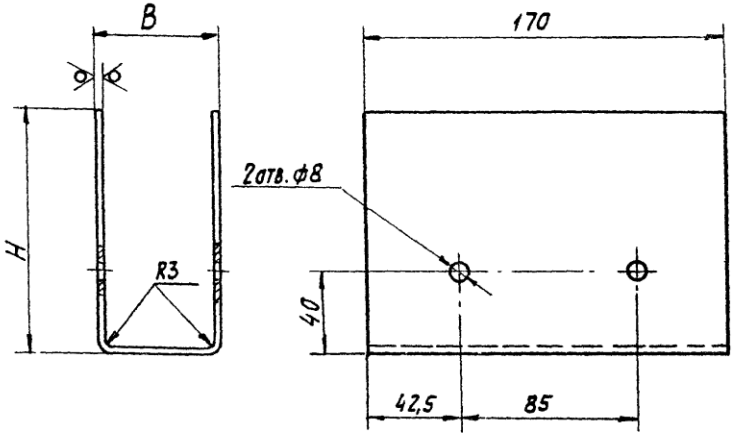

Обозначение	Размеры, мм B	Размеры, мм H	Материал	Масса, кг
А14Б 364.001	55	115	Лист Б3,0 ГОСТ 19903-74 / 4-IV-ВСт3 ГОСТ 16523-70	1,11
—01		165		1,51
—02		110		1,07
—03		160		1,48
—04	100	130		1,41
—05		180		1,81
—06		120		1,33
—07		170		1,73
—08		115	Лист Б4,0 ГОСТ 19903-74 / ВСт3 ГОСТ 14637-79	1,71
—09		165		2,24
—10	190	150		2,56
—11		200		3,09
—12		138		2,43
—13		188		2,96

Неуказанные предельные отклонения размеров $H14$, $h14$, $\pm\frac{t2}{2}$.

Изм	Лист	№ докум	Подп.	Дата	А14Б 364.001			
Разраб.		Белявская			Корпус	Лит	Масса	Масшт.
Пров.		Крупник		VI-86		И	См. табл.	—
Рук гр.		Крупник				Лист	Листов 1	
Гл. спец.		Вайнберг		VI-86	См. табл.	Госстрой СССР Сантехпроект г. Москва		
Н. контр.		Рувинская		VI.86				
Утв.		Слиняк		VI.86				

Копировал: Логинова

Формат А3

Инв. № подл. | Подп. и дата | Взам. инв. № | Инв. № дубл. | Подп. и дата

Серия 3.900-9 Выпуск 2

А14Б 364.020СБ

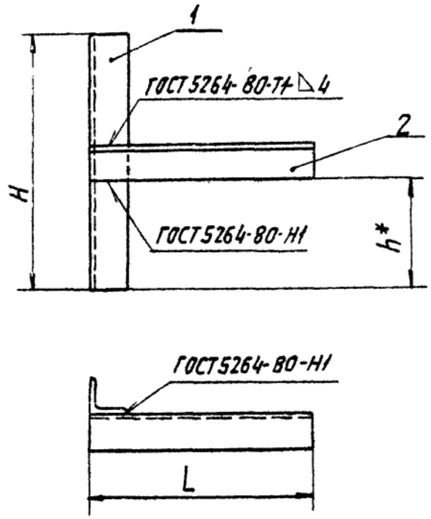

Обозначение	Размеры, мм			Масса, кг
	L	H	h*	
А14Б 364.020	215	250	107±0,435	1,0
-01	230	300	125±0,5	1,6

Размеры для справок, кроме указанного знаком *

Изм	Лист	№ докум	Подп	Дата
Разраб.		Белявская		
Пров.		Крупник		VI-86
Рук. гр.		Крупник		
Гл. спец.		Вайнберг		VI-86
Н. контр		Рубинская		VI 86
Утв.		Спивак		VI 86

А14Б 364. 020 СБ

Кронштейн

Лит.	Масса	Масштаб
И	см табл.	—

Лист | Листов 1

Госстрой СССР САНТЕХПРОЕКТ г. Москва

Копировал. Логинова Формат А4

Формат	Зона	Поз	Обозначение	Наименование	Кол. на исполн А14Б 364 020- (–)	(01)	Примечание
				Документация			
А4			А14Б 364. 020 СБ	Сборочный чертеж	X	X	
				Детали			
А4		1	А14Б 364 004	Уголок	1		
			-01	Уголок		1	
		2	-04	Уголок	1		
			-05	Уголок		1	

Изм	Лист	№ докум	Подп.	Дата
Разраб		Белявская		
Пров		Крупник		VI-86
Рук. гр		Крупник		
Н. контр		Рубинская		VI 86
Утв.		Спивак		VI 86

А14Б 364. 020

Кронштейн

Лит	Лист	Листов
И		1

Госстрой СССР САНТЕХПРОЕКТ г. Москва

Копировал: Логинова Формат А4

Серия 3.900-4 Выпуск

А14Б 364.004

(√)

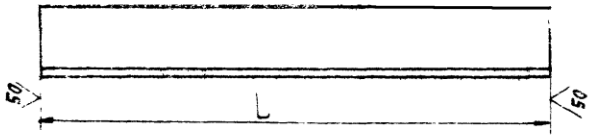

Обозначение	L, мм	Материал	Масса, кг
А14Б 364.004	250	Уголок $\frac{36\times36\times4\text{-Б-ГОСТ 8509-72}}{\text{ВСт3-I-ГОСТ 535-79}}$	0,54
-01	300	Уголок $\frac{50\times50\times4\text{-Б-ГОСТ 8509-72}}{\text{ВСт3-I-ГОСТ 535-79}}$	0,92
-02	200	Уголок $\frac{50\times50\times5\text{-Б-ГОСТ 8509-72}}{\text{ВСт3-I-ГОСТ 535-79}}$	0,75
-03		Уголок $\frac{75\times75\times5\text{-Б-ГОСТ 8509-72}}{\text{ВСт3-I-ГОСТ 535-79}}$	1,16
-04	215	Уголок $\frac{36\times36\times4\text{-Б-ГОСТ 8509-72}}{\text{ВСт3-I-ГОСТ 535-79}}$	0,46
-05	230	Уголок $\frac{50\times50\times4\text{-Б-ГОСТ 8509-72}}{\text{ВСт3-I-ГОСТ 535-79}}$	0,7
-06	261	Уголок $\frac{50\times50\times5\text{-Б ГОСТ 8509-72}}{\text{ВСт3-I-ГОСТ 535-79}}$	0,98
-07	281	Уголок $\frac{63\times63\times5\text{-Б-ГОСТ 8509-72}}{\text{ВСт3-I-ГОСТ 535-79}}$	1,35
-08	316	Уголок $\frac{75\times75\times5\text{-Б-ГОСТ 8509-72}}{\text{ВСт3-I-ГОСТ 535-79}}$	1,83
-09	446	Уголок $\frac{63\times63\times5\text{-Б-ГОСТ 8509-72}}{\text{ВСт3-I-ГОСТ 535-79}}$	2,15
-10	486	Уголок $\frac{75\times75\times5\text{-Б-ГОСТ 8509-72}}{\text{ВСт3-I-ГОСТ 535-79}}$	2,82

Неуказанные предельные отклонения размеров h14

Изм.	Лист	№ докум.	Подп.	Дата	А14Б 364.004			
Разраб.	Бедявская				Уголок	Лит. И	Масса См. табл.	Масшт. —
Пров.	Крупник			VI-86		Лист	Листов 1	
Рук. гр.	Крупник				См. табл.	Госстрой СССР САНТЕХПРОЕКТ г. Москва		
Гл. спец.	Вайнберг			V-86				
Н. контр.	Рувинская			VI 86				
Утв.	Спивак			VI.86				

Копировал: Логинова Формат А4

Взам. инв. № | Инв. № дубл. | Подп. и дата | Инв. № подл. | Подп. и дата

А14Б 365.002

(√)

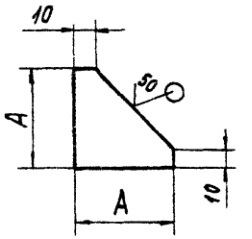

Обозначение	A, мм	Материал	Масса, кг
А14Б 365.002	50	Лист $\frac{\text{Б 5,0 ГОСТ 19903-74}}{\text{ВСт3 ГОСТ 14637-79}}$	0,07
-01	75		0,14
-02	75	Лист $\frac{\text{Б 7,0 ГОСТ 19903-74}}{\text{ВСт3 ГОСТ 14637-79}}$	0,19

Неуказанные предельные отклонения размеров: $h14, \pm\frac{t2}{2}$.

Изм.	Лист	№ докум.	Подп.	Дата	А14Б 365.002			
Разраб.	Бедявская				Косынка	Лит. И	Масса См. табл.	Масшт. —
Пров.	Крупник			VI-86		Лист	Листов 1	
Рук. гр.	Крупник				См. табл.	Госстрой СССР САНТЕХПРОЕКТ г. Москва		
Гл. спец.	Вайнберг			V-86				
Н. контр.	Рувинская			VI 86				
Утв.	Спивак			VI.86				

Копировал: Логинова Формат А4

Взам. инв. № | Инв. № дубл. | Подп. и дата | Инв. № подл. | Подп. и дата

Инв. № подл.	Подп. и дата	Взам. инв. №	Инв. № дубл.	Подп. и дата

Серия 3.900-9 Выпуск 2

Зона	Поз.	Обозначение	Наименование	Кол. на исполн. А14Б 365.000-						Примечание
				–	01	02	03	04	05	
			Документация							
		А14Б 365.000СБ	Сборочный чертеж							
			Сборочные единицы							
	1	А14Б 364.010 – 04	Опора	1						
		– 05	Опора		1					
		– 06	Опора			1				
		– 07	Опора				1			

Лист

Шифр

Изм.	Лист	№ докум.	Подп.	Дата	А14Б 365.000		
Разраб.		Белевская			Опора подвижная	Лит. И	Лист 1
Пров.		Крупник		11-86		Госстрой СССР Сантехпроект г. Москва	
Рук. гр.		Крупник					
Н. контр.		Рубинская		11.86			
Утв.		Спивак		06.86			

Копировал: Логинова Формат

Инв. № подл.	Подп. и дата	Взам. инв. №	Инв. № дубл.	Подп. и дата

Зона	Поз.	Обозначение	Наименование	Кол. на исполн. А14Б 365.000-						Примечание
				–	01	02	03	04	05	
	1	А14Б 364.010-08	Опора					1		
		-09	Опора						1	
	2	А14Б 365.010	Кронштейн	1	1					
		-01	Кронштейн			1	1			
		-02	Кронштейн					1	1	
			Прочие изделия							
	3		Дюбель ДГПШ4,5х60 ТУ14-4-794-77	4	4	4	4	5	6	

Изм.	Лист	№ докум.	Подп.	Дата	А14Б 365.000

А14Б 365 000 СБ

Серия 3.900-9 выпуск 2

Рис 1

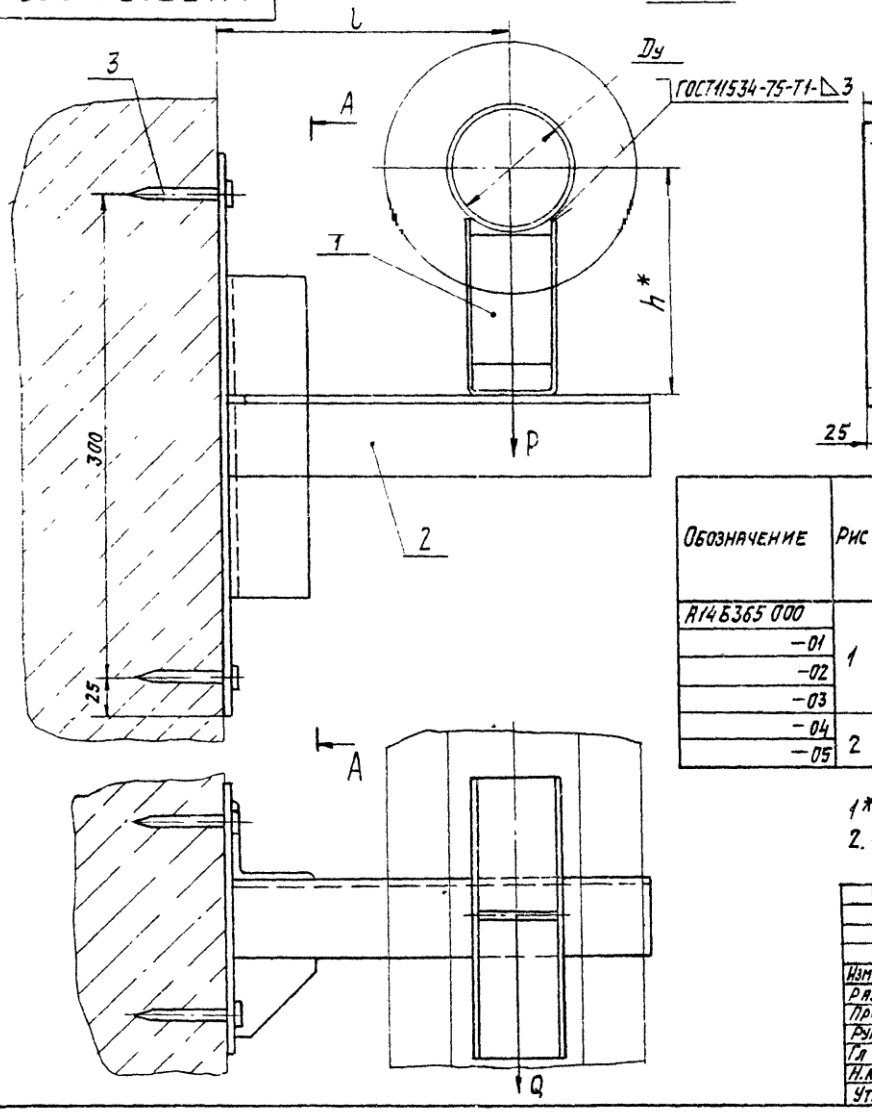

А–А

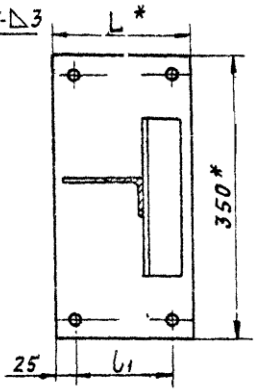

Рис 2

Остальное см. рис. 1

А–А

М 1:5

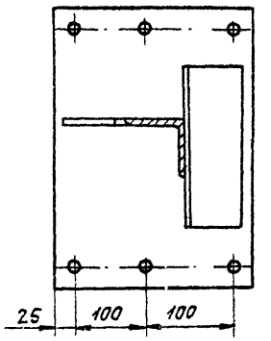

Обозначение	Рис	Условный проход Dy, мм	Допускаемые нагрузки, кгс: вертикальн. P	Допускаемые нагрузки, кгс: горизонтальн. Q	Размеры, мм: L*	l	l1	h*	Масса, кг
А14Б365 000	1	80	107	32,1	170	180	120	147	4,8
–01								197	5,3
–02		100	157	47,1	235	190	185	156	6,8
–03								206	7,3
–04	2	125	220	66	250	200	—	168	7,4
–05								218	7,9

1* Размеры для справок.

2. $\pm \frac{t2}{2}$

Изм	Лист	№ докум.	Подп.	Дата
Разраб.		Белявская		
Пров.		Крупник		11-86
Рук. гр.		Крупник		
Гл. спец.		Вайнберг		11-86
Н. контр.		Рубинская		11-86
Утв.		Сливак		11-86

А14Б 365.000СБ

Опора подвижная

Лит	Масса	Масштаб
И	см. табл	—
Лист	Листов 1	

Госстрой СССР САНТЕХПРОЕКТ г. Москва

Инв. № подл. | Подп. и дата | Взам. инв. № | Инв. № дубл. | Подп. и дата

Копировал: Логинова

Формат А3

Серия 3.900-9 выпуск 2

А14Б 365.010СБ

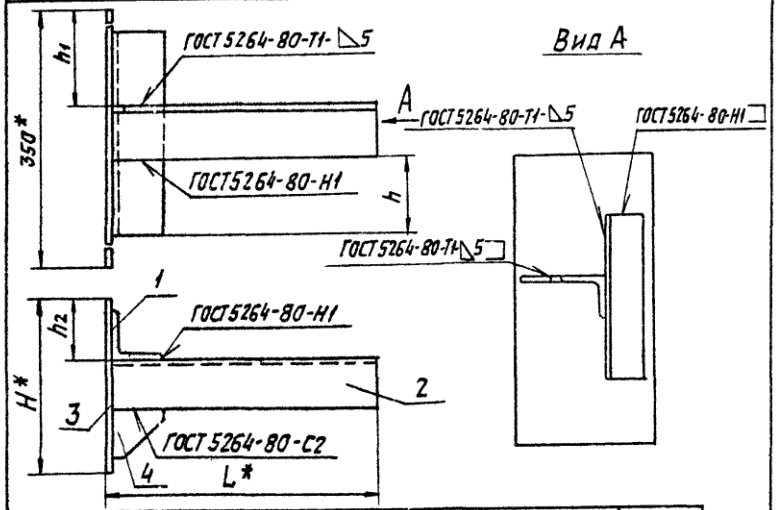

Обозначение	Размеры, мм					Масса, кг
	L*	H*	h	h1	h2	
А14Б 365.010	265	170	75	150	60	3,66
-01	285	235	69	144	86	5,22
-02	320	250	63	138	88	5,86
-03	450		69	144	94	5,7
-04	490		63	138	88	6,37

1* Размеры для справок

$2 \pm \frac{t2}{2}$.

Изм.	Лист	№ докум.	Подп.	Дата
Разраб.		Белявская		
Пров.		Крупник		VI.86
Рук. гр.		Крупник		
Гл. спец.		Вайнберг		
Н. контр.		Рувинская		VI.86
Утв.		Спивак		VI.86

А14Б 365.010СБ

Кронштейн

Лит.	Масса	Масштаб
И	см табл	—

Лист | Листов 1

Госстрой СССР САНТЕХПРОЕКТ г. Москва

Копировал Логинова

Формат А4

Кол. на исполн. А14Б 365.010-					Примечание
Обозначение	Наименование	-	01	02	03	04	
	Документация						
А14Б 365.010СБ	Сборочный чертеж						
	Детали						
А14Б 364.004-02	Уголок	1			1	1	
-03	Уголок		1	1			
-06	Уголок	1					
-07	Уголок		1				
-08	Уголок			1			
-09	Уголок				1		
-10	Уголок					1	
А14Б 365.001	Лист	1					
-01	Лист		1				
-02	Лист			1	1	1	
А14Б 365.002	Косынка	1			1	1	
-01	Косынка		1	1			

Изм.	Лист	№ докум.	Подп.	Дата
Разраб.		Белявская		VI.86
Пров.		Крупник		
Рук. гр.		Крупник		VI.86
Н. контр.		Рувинская		VI.86
Утв.		Спивак		VI.86

А14Б 365.010

Кронштейн

Лит. И | Лист | Листов 1

Госстрой СССР САНТЕХПРОЕКТ г. Москва

Инв. N подл.	Подп. и дата	Взам. инв. N	Инв. N дубл.	Подп. и дата

Серия 3.900-9 Выпуск 2

Зона	Поз.	Обозначение	Наименование	Кол. на исполн. А14Б 366 000-										Примечание
				–	01	02	03	04	05	06	07	08	09	
			Документация											
		А14Б 366 000 СБ	Сборочный чертеж											
			Сборочные единицы											
	1	А14Б 364. 010	Опора	1										
		-01	Опора		1									
		-02	Опора			1								
		-03	Опора				1							

Лит

Шифр

Исполнения 10, 11 – см.

Лист 3

Изм.	Лист	№ докум.	Подп.	Дата
Разраб.		Белявская		
Пров.		Крупник		VI 86
Рук. гр.		Крупник		
Н. контр.		Рувинская		VI. 86
Утв.		Спивак		06.86

А14Б 366. 000

Опора подвижная

Лит	Лист	Листов
И	1	3

Госстрой ССС
Сантехпроект г. Москва

Копировал

Формат А4

Инв. N подл.	Подп. и дата	Взам. инв. N	Инв. N дубл.	Подп. и дата

Зона	Поз.	Обозначение	Наименование	Кол. на исполн. А14Б 366 000-										Примечание
				–	01	02	03	04	05	06	07	08	09	
	1	А14Б 364 010 -04	Опора					1						
		-05	Опора						1					
		А14Б 364. 010	Опора							1				
		-01	Опора								1			
		-02	Опора									1		
		-03	Опора										1	
	2	А14Б 366. 010	Кронштейн	1	1									
		-01	Кронштейн			1	1							
		-02	Кронштейн					1	1					
		-03	Кронштейн							1	1			
		-04	Кронштейн									1	1	

Изм.	Лист	№ докум.	Подп.	Дата

А14Б 366. 000

Лист 2

Копировал: Логинова

Формат А4

ООО "Изополимет Плюс" - https://izopolimet.by

Серия 3.900-9 Выпуск 2

А14Б 365.001

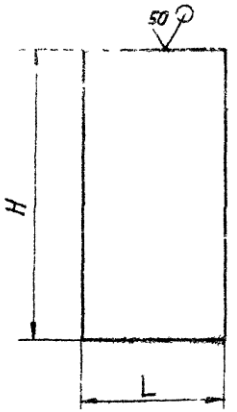

Обозначение	Размеры мм		Масса, кг
А14Б 365 001	170	350	1,86
-01	235		2,57
-02	250		2,73
-03	170	300	1,59
-04	185		1,73
-05	200	350	2,18
-06	245		2,34

Неуказанные предельные отклонения размеров h14

А14Б 365.001

Лист

Лист Б-4,0 ГОСТ 19903-74 / В Ст3 ГОСТ 14637-79

Лит. | Масса | Масштаб: 1:1

Разраб. Белявская | Пров. | Т.контр. | Н.контр. | Утв. | Докум. | Подп. | Дата

Копировал Логинова | Формат А4

Формат	Зона	Поз.	Обозначение	Наименование	Кол. на испол. А14Б 366.000- 10	11	Примечание
				Документация			
А3			А14Б 366 000.СБ	Сборочный чертеж		X	
				Сборочные единицы			
А4		1	А14Б 364.010-04	Опора	1		
			-05	Опора		1	
А4		2	А14Б 366 010-05	Кронштейн	1	1	

Инв. № подл. | Подп. и дата | Взам. инв. № | Инв. № дубл. | Подп. и дата

А14Б 366.000

Лист 3

Изм. | Лист | № докум. | Подп. | Дата

А145 366 000 СБ

Серия 3.900-9 выпуск 2

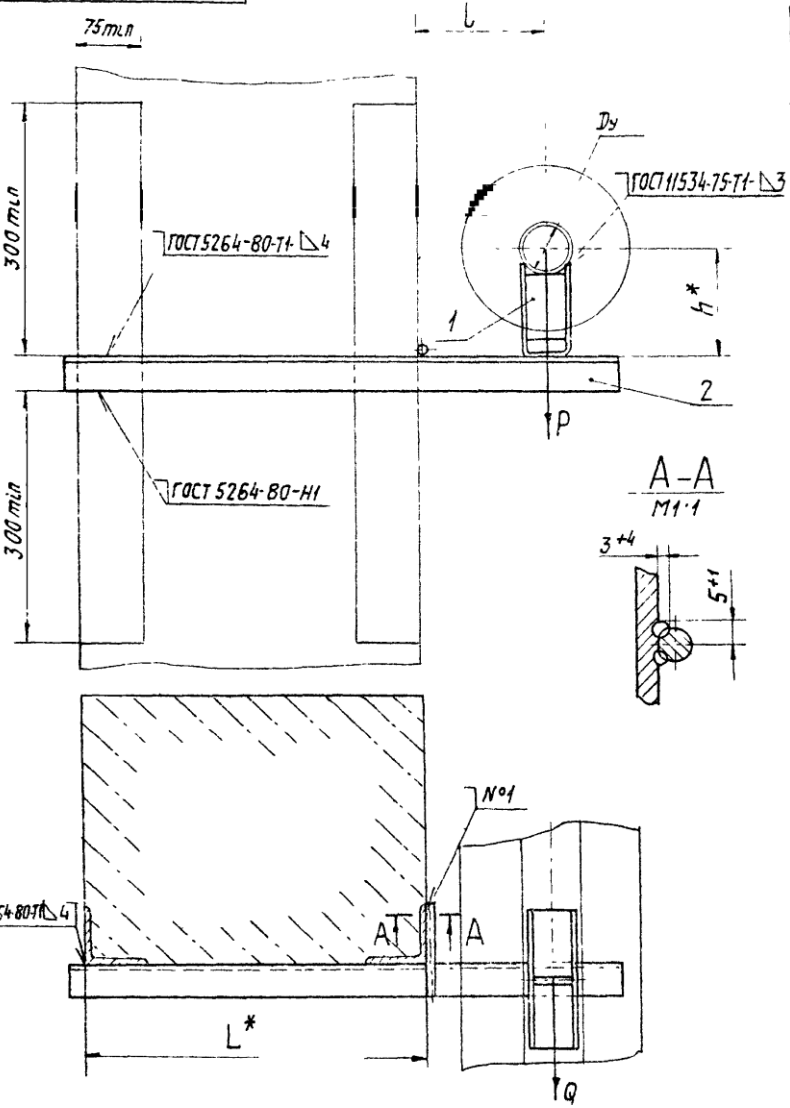

Обозначение	Условный проход Dy, мм	Допускаемые нагрузки, кгс: вертикальн P	Допускаемые нагрузки, кгс: горизонтальн Q	Размеры, мм: L*	Размеры, мм: L	Размеры, мм: h*	Масса, кг
А14Б 366.000	50	51	15,3	400	150	132	2,8
-01						182	3,3
-02	65	78	23,4		160	140	3,0
-03						190	3,5
-04	80	107	32,1		185	147	3,8
-05						197	4,2
-06	50	51	15,3	600	150	132	3,3
-07						182	3,7
-08	65	78	23,4		160	140	3,5
-09						190	4,0
-10	80	107	32,1		185	147	4,5
-11						197	5,0

1* Размеры для справок.
2. $\pm\frac{tz}{2}$.
3. Швы №1 - сварка ручная дуговая

Изм	Лист	№ докум.	Подп	Дата	А14Б 366.000 СБ		
Разраб.	Белявская				Опора подвижная	Лит	Масса	Масштаб
Пров.	Крупник			VI-86		И	см. табл	—
Рук гр.	Крупник					Лист	Листов 1	
Гл спец.	Валиберг			VI-86		Госстрой СССР САНТЕХПРОЕКТ г. Москва		
Н контр	Рувинская			VI.86г				
Утв	Спивак			VI.86				

Копировал Логинова

Формат А3

Инв. № подл. | Подп. и дата | Взам. инв. № | Инв. № дубл. | Подп. и дата

Серия 3.900-9 выпуск 2

А14Б 366 002

50/(√)

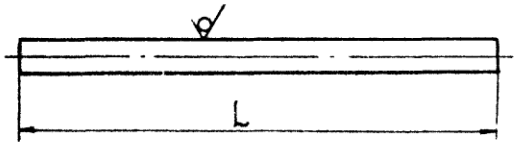

Обозначение	L, мм	Масса, кг
А14Б 366.002	115	0,04
–01	125	0,05
–02	140	0,054
–03	150	0,06
–04	170	0,07

Неуказанные предельные отклонения размеров h14

Изм	Лист	N° докум	Подп	Дата
Разраб	Белявская			
Пров	Крупник		VI-86	
Рук гр	Крупник			
Гл спец	Вайнберг		VI-86	
Н контр.	Рубинская		VI 86	
Утв	Спивак		VI-86	

А14Б 366 002

Упор

Лит	Масса	Масштаб
И	см табл.	—
Лист	Листов 1	

Круг 8-В-ГОСТ 2590-71 / ВСт3-I-ГОСТ 535-79

Госстрой СССР САНТЕХПРОЕКТ г Москва

Калькировал Логинова

Формат А4

Инв N подл | Подп и дата | Взам инв N | Инв N дубл | Подп и дата

Обозначение	Наименование	Кол на испол	01	02	03	04	05	Примечание
	Документация							
А14Б 366 010 СБ	Сборочный чертеж							
	Детали							
А14Б 366 001	Уголок	1						
–01	Уголок		1					
–02	Уголок			1				
–03	Уголок				1			
–04	Уголок					1		
–05	Уголок						1	
А14Б 366 002	Упор	1			1			
–01	Упор		1	1		1	1	

Формат: А4; Зона: 1; Поз: 1

А14Б 366.010

Кронштейн

Лит	Лист	Листов
И		1

Госстрой СССР САНТЕХПРОЕКТ г Москва

Изм	Лист	N° докум	Подп	Дата
Разраб	Белявская			
Пров	Крупник		VI 86	
Рук гр	Крупник			
Н контр	Рубинская		VI 86	
Утв	Спивак			

Серия 3.900-9 выпуск

А14Б 366 001

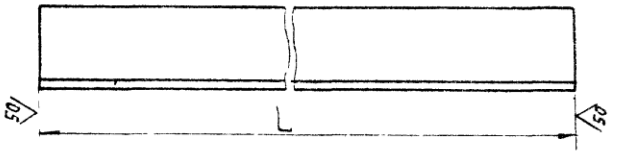

Обозначение	L, мм	Материал	Масса, кг
А14Б 366 001	643	Уголок $\frac{40\times40\times4\text{-Б-ГОСТ 8509-72}}{\text{ВСт3-I-ГОСТ 535-79}}$	1,56
–01	653	Уголок $\frac{45\times45\times4\text{-Б-ГОСТ 8509-72}}{\text{ВСт3-I-ГОСТ 535-79}}$	1,78
–02	678	Уголок $\frac{50\times50\times5\text{-Б-ГОСТ 8509-72}}{\text{ВСт3-I-ГОСТ 535-79}}$	2,56
–03	843	Уголок $\frac{40\times40\times4\text{-Б-ГОСТ 8509-72}}{\text{ВСт3-I-ГОСТ 535-79}}$	2,04
–04	853	Уголок $\frac{45\times45\times4\text{-Б-ГОСТ 8509-72}}{\text{ВСт3-I-ГОСТ 535-79}}$	2,33
–05	878	Уголок $\frac{50\times50\times5\text{-Б-ГОСТ 8509-72}}{\text{ВСт3-I-ГОСТ 535-79}}$	3,31

Неуказанные предельные отклонения размеров h14

Изм	Лист	№ докум	Подп	Дата
Разраб	Беляевская			
Пров	Крупник			VI-86
Рук.груп	Крупник			
Гл спец	Вайнберг			VI-86
Н контр	Рубинская			VI 86
Утв	Спивак			06 86

А14Б366.001

Уголок

Лит: К; Масса: см табл; Масштаб: –

Лист; Листов 1

См табл

Госстрой СССР САНТЕХПРОЕКТ г.Москва

Копировал: Логинова

Формат А4

Подп и дата | Инв № дубл | Взам инв № | Подп и дата | Инв № подл

А14Б 366.010СБ

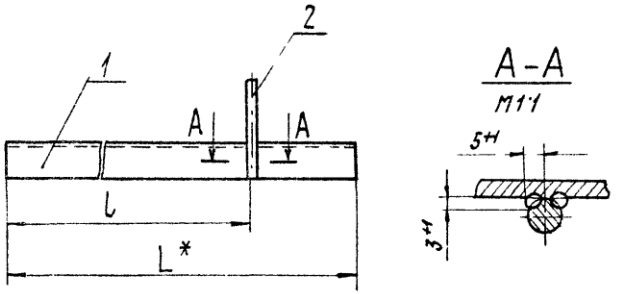

Обозначение	Размеры, мм		Масса, кг
	L*	l	
А14Б 366 010	643	415±1	1,6
–01	653		1,83
–02	678		2,61
–03	843	615±1	2,08
–04	853		2,38
–05	878		3,36

1.* Размер для справок
2. Сварка ручная дуговая

Изм	Лист	№ докум	Подп	Дата
Разраб.	Беляевская			
Пров	Крупник			VI 86
Рук гр.	Крупник			
Гл спец.	Вайнберг			VI-86
Н контр	Рубинская			VI 86
Утв	Спивак			06 86

А14Б 366.010СБ

Кронштейн

Лит: К; Масса: см табл; Масш: –

Лист

Госстрой САНТЕХ г.Мо

Копировал: Логинова

Форм

Инв. N подл.	Подп. и дата	Взам. инв. N	Инв. N дубл.	Подп. и дата

Серия 3.900-9 Выпуск 2

Формат	Зона	Поз.	Обозначение	Наименование	Кол. на исполн. А14Б 367.000- —	01	02	03	04	05	06	07	08	09	Примеч.
				Документация											
3			А14Б. 367. 000. СБ	Сборочный чертеж	X	X	X	X	X	X	X	X	X	X	
				Сборочные единицы											
		1	А14Б 364. 010 -06	Опора	1										
			-07	Опора		1									
			-08	Опора			1								
			-09	Опора				1							

Лит.

Шифр

Исполнения 10....19- см. лист 3

Изм.	Лист	N докум.	Подп.	Дата	А14Б367.000		
Разраб.		Белявская			Опора подвижная	Лит.	Лист
Пров.		Крупник		VI-86			1
Рук. гр.		Крупник				Госстрой СССР Сантехпроект г. Москва	
Н. контр.		Рубинская		VI.86			
Утв.		Спивак		VI-86			

Копировал: Логинова Формат

Инв. N подл.	Подп. и дата	Взам. инв. N	Инв. N дубл.	Подп. и дата

Зона	Поз.	Обозначение	Наименование	Кол. на исполн. А14Б 367.000- —	01	02	03	04	05	06	07	08	09	Примеч.
	1	А14Б 364. 010 -10	Опора					1						
		-11	Опора						1					
		-12	Опора							1				
		-13	Опора								1			
		-14	Опора									1		
		-15	Опора										1	
	2	А14Б 367. 010	Кронштейн	1	1									
		-01	Кронштейн			1	1							
		-02	Кронштейн					1	1					
		-03	Кронштейн							1	1			
		-04	Кронштейн									1	1	

Изм.	Лист	N докум.	Подп.	Дата

А14Б. 367. 000

Серия 3.900-9 вып. 2

А14Б371.001

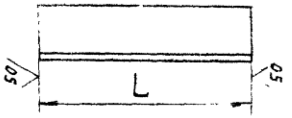

Обозначение	L, мм	Материал	Масса, кг
А14Б 371 001	200	Уголок $\frac{50\times50\times5\text{-Б-ГОСТ 8509-72}}{\text{ВСт3-I-ГОСТ 535-79}}$	0,75
—01	250		0,94
—02		Уголок $\frac{75\times75\times5\text{-Б-ГОСТ 8509-72}}{\text{ВСт3-I-ГОСТ 535-79}}$	1,45
—03	216	Уголок $\frac{50\times50\times5\text{-Б-ГОСТ 8509-72}}{\text{ВСт3-I-ГОСТ 535-79}}$	0,82
—04	236	Уголок $\frac{63\times63\times5\text{-Б-ГОСТ 8509-72}}{\text{ВСт3-I-ГОСТ 535-79}}$	1,14
—05	276	Уголок $\frac{75\times75\times5\text{-Б-ГОСТ 8509-72}}{\text{ВСт3-I-ГОСТ 535-79}}$	1,6
—06	296	Уголок $\frac{75\times75\times7\text{-Б-ГОСТ 8509-72}}{\text{ВСт3-I-ГОСТ 535-79}}$	2,36
—07	80	Уголок $\frac{50\times50\times5\text{-Б-ГОСТ 8509-72}}{\text{ВСт3-I-ГОСТ 535-79}}$	0,3
—08	90	Уголок $\frac{75\times75\times6\text{-Б-ГОСТ 8509-72}}{\text{ВСт3-I-ГОСТ 535-79}}$	0,62

Неуказанные предельные отклонения размеров h14

Изм	Лист	№ докум	Подп	Дата	А14Б 371.001			
Разраб	Белявская				Уголок	Лит	Масса	Масштаб
Пров	Крупник			VI-86		И	см табл.	—
Рук груп	Крупник					Лист	Листов 1	
Гл спец	Баинберг			VI-86	См. табл.	Госстрой СССР Сантехпроект г Москва		
Н. контр	Рубинская			VI 86г				
Утв	Сливак			06.86				

Копировал: Логинова Формат А4

Взам. инв № | Подп и дата | Инв № дубл.

Инв № подл	Подп и дата	Взам. инв №	Инв № дубл.	Подп и дата

Обозначение	Наименование	Кол. на испол. А14Б 367 000 — 10	11	12	13	14	15	16	17	18	19	Примечание
	Документация											
А14Б 367.000 СБ.	Сборочный чертеж											
	Сборочные единицы											
А14Б 364.010-06	Опора	1										
-07	Опора		1									
-08	Опора			1								
-09	Опора				1							
-10	Опора					1						
-11	Опора						1					
-12	Опора							1				
-13	Опора								1			
-14	Опора									1		
-15	Опора										1	
А14Б 367.010-05	Кронштейн	1	1									
-06	Кронштейн			1	1							
-07	Кронштейн					1	1					
-08	Кронштейн							1	1			
-09	Кронштейн									1	1	

Формат	Зона	Поз.	Обозначение	Наименование	Кол.
А3			А14Б 367.000 СБ.	Сборочный чертеж	
А4		1	А14Б 364.010-06	Опора	1
А4		2	А14Б 367.010-05	Кронштейн	1

Изм. Лист № докум. Подп. Дата

А14Б 367.000

Лист 3

Копировал: Логинова Формат А4

Серия 3.900-9 выпуск 2

А146 367.000СБ

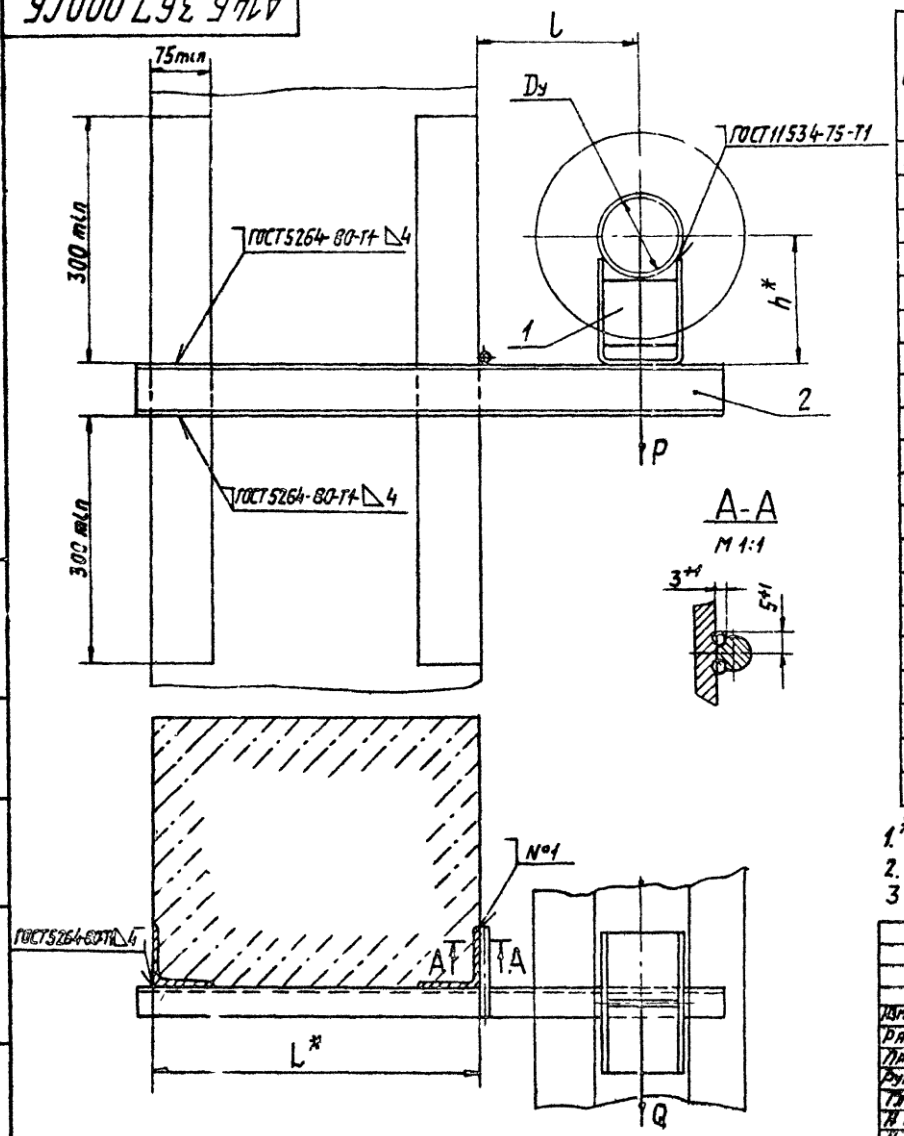

Обозначение	Условный проход Dy, мм	Допускаемые нагрузки, кгс: вертикальн P	Допускаемые нагрузки, кгс: горизонтальн Q	Размеры, мм: L*	Размеры, мм: L	Размеры, мм: h*	Масса, кг
А146 367 000	100	157	47,1	400	195	156	5,8
-01						206	6,3
-02	125	220	66		210	168	5,8
-03						218	6,3
-04	150	325	97,5		220	180	7,1
-05						230	7,8
-06	200	860	258		260	212	14,8
-07						262	15,6
-08	250	1153	346		290	239	17,9
-09						289	18,7
-10	100	157	47,1	600	195	156	7,0
-11						206	7,5
-12	125	220	66		210	168	7,0
-13						218	7,5
-14	150	325	97,5		220	180	8,5
-15						230	9,2
-16	200	860	258		260	212	17,6
-17						262	18,4
-18	250	1153	346		290	239	21,3
-19						289	22,1

1.* Размеры для справок
2. $\pm \frac{t2}{2}$.
3 Швы №1 – сварка ручная дуговая.

Изм	Лист	№ докум	Подп	Дата
Разраб.		Белявская		
Пров.		Крупник		VII 86
Рук. гр		Крупник		
Гл спец		Ванберг		VII-86
Н контр		Рувинская		VII 86
Утв.		Сливак		VII 86

А146.367.000СБ

Опора подвижная

Лит	Масса	Масштаб
И	см табл.	—

Лист | Листов 1

Госстрой СССР САНТЕХПРОЕКТ г Москва

Копировал: Легинова

Формат А3

Инв. № подл. | Подп. и дата | Взам. инв. № | Инв. № дубл. | Подп. и дата

Инв.N подл	Подп и дата	Взам инв N	Инв N дубл	Подп и дата

Серия 3.900-9 Выпуск 2

Зона	Поз.	Обозначение	Наименование	Кол. на исполн. А14Б 367.010 –	01	02	03	04	05	06	07	08	09	Примеч.
			Документация											
		А14Б 367.010 СБ	Сборочный чертеж											
			Детали											
	1	А14Б 366.002	Упор	1	1	1			1		1			
		-02	Упор				1					1		
		-03	Упор					1					1	
	2	А14Б 367.001	Швеллер	1										
		-01	Швеллер		1									
		-02	Швеллер			1								
		-03	Швеллер				1							
		-04	Швеллер					1						
		-05	Швеллер						1					

...полнения 10... 19 - см лист 3,
20... 29 - см лист 4,
30.. 39 - см лист 5
40... 49 - см. лист 6
50... 59 - см. лист 7,
60.... 63 - см. лист 8

Изм	Лист	N докум.	Подп	Дата
Разраб		Белявская		
Пров.		Крупник		11-86
Рук. гр		Крупник		
Н. контр		Рувинская		11-86
Утв		Сливак		11.86

А14Б 367.010

Кронштейн

Лит.	Лист	Л
И	1	

Госстрой
Сантехпроект
г. Москва

Копировал Логинова Формат А4

Инв.N подл	Подп и дата	Взам. инв.N	Инв. N дубл.	Подп. и дата

Зона	Поз.	Обозначение	Наименование	Кол. на исполн. А14Б 367.010 –	01	02	03	04	05	06	07	08	09	Примеч.
	2	А14Б 367.001-06	Швеллер							1				
		-07	Швеллер								1			
		-08	Швеллер									1		
		-09	Швеллер										1	

Взам	Лист	N докум.	Подп.	Дата

А14Б 367.010

Копировал: Логинова Формат А4

ООО "Изополимет Плюс" - https://izopolimet.by

Инв. № подл.	Подп. и дата	Взам. инв. №	Инв. № дубл.	Подпись и дата

Серия 3.900-9 Выпуск 2

Зона	Поз.	Обозначение	Наименование	Кол. на исполн. А14Б 367.010- 10	11	12	13	14	15	16	17	18	19	Примечание
			Документация											
		А14Б 367.010 СБ	Сборочный чертеж	X	X	X	X	X	X	X	X	X	X	
			Детали											
	1	А14Б 366.002	Упор	1	1	1		1	1	1				
		-01	Упор				1				1			
		-02	Упор									1	1	
	2	А14Б 367.001 -10	Швеллер	1										
		-11	Швеллер		1									
		-12	Швеллер			1								
		-13	Швеллер				1							
		-14	Швеллер					1						
		-15	Швеллер						1					
		-16	Швеллер							1				
		-17	Швеллер								1			
		-18	Швеллер									1		
		-19	Швеллер										1	

Изм	Лист	№ докум	Подп.	Дата

А14Б 367.010

Копировал: Логинова

Формат

Инв. № подл.	Подп. и дата	Взам. инв. №	Инв. № дубл.	Подп. и дата

Зона	Поз.	Обозначение	Наименование	Кол. на исполн. А14Б 367.010- 20	21	22	23	24	25	26	27	28	29	Примечание
			Документация											
		А14Б 367 010 СБ	Сборочный чертеж	X	X	X	X	X	X	X	X	X	X	
			Детали											
	1	А14Б 366.002 -03	Упор	1						1				
		-04	Упор		1			1	1		1			
		-02	Упор			1	1					1	1	
	2	А14Б 367.001 -20	Швеллер	1										
		-21	Швеллер		1									
		-22	Швеллер			1								
		-23	Швеллер				1							
		-24	Швеллер					1						
		-25	Швеллер						1					
		-26	Швеллер							1				
		-27	Швеллер								1			
		-28	Швеллер									1		
		-29	Швеллер										1	

Изм	Лист	№ докум.	Подп.	Дата

А14Б 367.010

ООО "Изополимет Плюс" - https://izopolimet.by

Взам. N° подл.	Подп. и дата	Взам. инв. N	Инв. N дубл.	Подп. и дата

Серия 3.900-9 Выпуск 2

Зона	Поз	Обозначение	Наименование	Кол. на исполн. А14Б 367.010 – 30	31	32	33	34	35	36	37	38	39	Примечан.
			Документация											
		А14Б 367.010 СБ	Сборочный чертеж											
			Детали											
	1	А14Б 366.002 – 03	Упор	1						1				
		– 04	Упор		1			1	1		1			
		– 02	Упор			1	1							
		А14Б 366.002	Упор									1		
		– 01	Упор										1	
	2	А14Б 367.001 – 30	Швеллер	1										
		– 31	Швеллер		1									
		– 32	Швеллер			1								
		– 33	Швеллер				1							
		– 34	Швеллер					1						
		– 35	Швеллер						1					
		– 36	Швеллер							1				
		– 37	Швеллер								1			
		– 38	Швеллер									1		
		– 39	Швеллер										1	

Изм	Лист	N° докум	Подп	Дата	А14Б 367.010

Копировал: Логинова Формат А4

Взам. N° подл.	Подп. и дата	Взам. инв. N°	Инв. N° дубл.	Подп. и дата

Зона	Поз.	Обозначение	Наименование	Кол. на исполн. А14Б 367.010 – 40	41	42	43	44	45	46	47	48	49	Примечан.
			Документация											
		А14Б 367.010 СБ	Сборочный чертеж											
			Детали											
	1	А14Б 366.002 – 02	Упор	1				1		1	1	1		
		– 03	Упор		1				1				1	
		А14Б 366.002	Упор			1								
		– 01	Упор				1							
	2	А14Б 367.001 – 40	Швеллер	1										
		– 41	Швеллер		1									
		– 42	Швеллер			1								
		– 43	Швеллер				1							
		– 44	Швеллер					1						
		– 45	Швеллер						1					
		– 46	Швеллер							1				
		– 47	Швеллер								1			
		– 48	Швеллер									1		
		– 49	Швеллер										1	

Изм	Лист	N° докум	Подп	Дата	А14Б 367.010

Копировал: Логинова Формат А4

Инв. № подл.	Подп. и дата	Взам. инв. №	Инв. № дубл.	Подп. и дата

Серия 3.900-9 Выпуск 2

Формат	Зона	Поз.	Обозначение	Наименование	Кол. на исполн. А14Б 367 010- 50	51	52	53	54	55	56	57	58	59	Примеч.
				Документация											
3			А14Б 367. 010 СБ	Сборочный чертеж	X	X	X	X	X	X	X	X	X	X	
				Детали											
4		1	А14Б 366. 002 - 02	Упор	1					1	1	1		1	
			- 03	Упор		1		1					1		
			- 04	Упор			1		1						
3		2	А14Б. 367. 001 - 50	Швеллер	1										
			- 51	Швеллер		1									
			- 52	Швеллер			1								
			- 53	Швеллер				1							
			- 54	Швеллер					1						
			- 55	Швеллер						1					
			- 56	Швеллер							1				
			- 57	Швеллер								1			
			- 58	Швеллер									1		
			- 59	Швеллер										1	

Изм.	Лист	№ докум.	Подп.	Дата

А14Б 367. 010

Копировал: Логинова Формат А4

Инв. № подл.	Подп. и дата	Взам. инв. №	Инв. № дубл.	Подп. и дата

Зона	Поз.	Обозначение	Наименование	Кол. на исполн. А14Б 367 000- 60	61	62	63							Примеч.
			Документация											
		А14Б 367 010 СБ	Сборочный чертеж	X	X	X	X							
			Детали											
	1	А14Б 366. 002 - 03	Упор	1		1								
		- 04	Упор		1		1							
	2	А14Б 367. 001 - 60	Швеллер	1										
		- 61	Швеллер		1									
		- 62	Швеллер			1								
		- 63	Швеллер				1							

Изм.	Лист	№ докум.	Подп.	Дата

А14Б 367. 010

А14Б 367.010СБ

Серия 3.900-9 выпуск 2

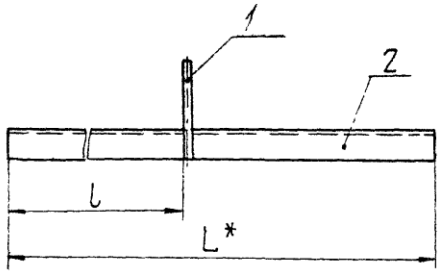

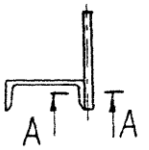

А-А
М1:1

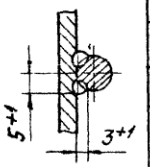

Обозначение	Размеры, мм L*	l	Масса, кг
А14Б 367.010	710	415	4,2
-01	725		4,3
-02	735		5,2
-03	820		11,7
-04	850		14,9
-05	910	615	5,4
-06	925		5,5
-07	935		6,6
-08	1020		14,5
-09	1050		18,3
-10	875	415	5,2
-11	900		5,4
-12	980		7,0
-13	1025		8,9
-14	1075	615	6,4

Обозначение	Размеры, мм L*	l	Масса, кг
А14Б 367.010-15	1100	615	6,5
-16	1180		8,4
-17	1225		10,6
-18	1060	415	11,1
-19	1080		13,3
-20	1160		20,2
-21	1220		27,6
-22	1075		13,3
-23	1095		14,6
-24	1175		23,3
-25	1235		28,0
-26	1105		17,0
-27	1185		26,9
-28	1260	615	13,2
-29	1280		15,8

Обозначение	Размеры, мм L*	l	Масса, кг
А14Б 367.010-30	1360	615	23,7
-31	1420		32,2
-32	1275		15,7
-33	1295		17,3
-34	1375		27,3
-35	1435		32,5
-36	1305		20,0
-37	1385		31,4
-38	1105	415	7,8
-39	1155		10,0
-40	1280		15,8
-41	1350		20,7
-42	1305	615	9,2
-43	1355		11,7
-44	1480		18,3
-45	1550		23,8
-46	1245	415	13,0

Обозначение	Размеры, мм L*	l	Масса, кг
А14Б 367.010-47	1285	415	15,9
-48	1345		18,0
-49	1385		24,2
-50	1320		17,6
-51	1380		21,2
-52	1420		28,2
-53	1400		24,4
-54	1450		30,5
-55	1445	615	15,1
-56	1485		18,3
-57	1545		20,6
-58	1585		27,6
-59	1520		20,3
-60	1580		24,2
-61	1620		32,2
-62	1600		27,9
-63	1650		34,7

1. * Размер для справок
2. $\pm \frac{t2}{2}$
3. Сварка ручная дуговая.

Изм.	Лист	№ докум.	Подп.	Дата
Разраб.		Белявская		
Пров.		Крупник		VI.86
Рук. гр.		Крупник		
Гл. спец.		Вайнберг		VI.86
Н. контр.		Рувинская		VI.86
Утв.		Сливак		VI.86

А14Б 367.010СБ

Кронштейн

Лит.	Масса	Масштаб
Н	см. табл.	—

Лист | Листов 1

Госстрой СССР САНТЕХПРОЕКТ г. Москва

Копировал: Логинова

Формат А3

Инв. № подл. | Подп. и дата | Взам. инв. № | Инв. № дубл. | Подп. и дата

А14Б 367.001

Серия 3.900-9 выпуск 2

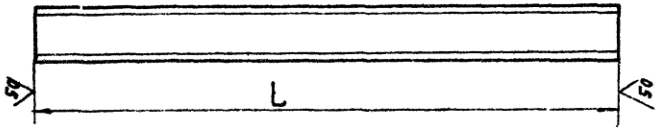

Обозначение	L, мм	h	Масса, кг
А14Б 367.001	710	6,5	4,19
-01	725		4,28
-02	735	8	5,18
-03	820	16	11,64
-04	850	18а	14,79
-05	910	6,5	5,37
-06	925		5,46
-07	935	8	6,59
-08	1020	16	14,48
-09	1050	18а	18,27
-10	875	6,5	5,16
-11	900		5,31
-12	980	8	6,91
-13	1025	10	8,8
-14	1075	6,5	6,34
-15	1100		6,49
-16	1180	8	8,32
-17	1225	10	10,52

Обозначение	L, мм	h	Масса, кг
А14Б 367.001-18	1060	12	11,02
-19	1080	14	13,28
-20	1160	18а	20,18
-21	1220	22а	27,57
-22	1075	14	13,22
-23	1035	14а	14,56
-24	1175	20а	23,27
-25	1235	22а	27,91
-26	1105	16а	16,91
-27	1185	22а	26,78
-28	1260	12	13,1
-29	1280	14	15,74
-30	1360	18а	23,66
-31	1420	22а	32,09
-32	1275	14	15,68
-33	1295	14а	17,22
-34	1375	20а	27,23
-35	1435	22а	32,43

Обозначение	L, мм	h	Масса, кг
А14Б 367.001-36	1305	16а	19,97
-37	1385	22а	31,3
-38	1105	8	7,79
-39	1155	10	9,92
-40	1280	14	15,74
-41	1350	16а	20,66
-42	1305	8	9,2
-43	1355	10	11,64
-44	1480	14	18,2
-45	1550	16а	23,72
-46	1245	12	12,95
-47	1285	14	15,8
-48	1345	14а	17,89
-49	1385	18а	24,1

Обозначение	L, мм	h	Масса, кг
А14Б 367.001-50	1320	14а	17,56
-51	1380	16а	21,11
-52	1420	20а	28,12
-53	1400	18а	24,36
-54	1450	22	30,45
-55	1445	12	15,03
-56	1485	14	18,27
-57	1545	14а	20,55
-58	1585	18а	27,56
-59	1520	14а	20,22
-60	1580	16а	24,17
-61	1620	20а	32,08
-62	1600	18а	27,84
-63	1650	22	34,65

Неуказанные предельные отклонения размеров h14.

Изм	Лист	N° докум	Подп	Дата	А14Б 367.001			
Разраб	Белявская				Швеллер	Лит.	Масса	Масштаб
Пров.	Крупник			11-86		И	см. табл.	—
Рук.гр.	Крупник					Лист	Листов 1	
Гл.спец.	Вайнберг			11.86	Швеллер h-ГОСТ 8240-72 / ВСт3-1-ГОСТ 535-79	Госстрой СССР САНТЕХПРОЕКТ г. Москва		
Н.контр.	Рязинская			VI.86				
Утв.	Спивак							

Копировал: Логинова

Формат А3

Серия 3.900-9 выпуск 2

Инв. N подл. | Подп. и дата | Взам. инв. N | Инв. N дубл. | Подп. и дата

Nº подл	Подп и дата	Взам. инв Nº	Инв Nº дубл	Подп и дата

Серия 3.900-9 Выпуск 2

Зона	Поз	Обозначение	Наименование	Кол на исполн А14Б 368.000-										Примечание
				–	01	02	03							
			Документация											
		А14Б 368.000СБ	Сборочный чертеж	X	X	X	X							
			Сборочные единицы											
	1	А14Б 364.010	Опора	2										
		-01	Опора		2									
		-02	Опора			2								
		-03	Опора				2							

Лит

Шифр

Изм	Лист	Nº докум	Подп	Дата	А14Б 368.000		
Разраб		Белявская			Опора подвижная двухрядная	Лит	Лист
Пров		Крупник		11-86		И	1
Рук гр.		Крупник				Госстрой СССР	
Н контр		Рувинская		11.86		Сантехпроект г Москва	
Утв.		Спивак		11.86			

Копировал Логинова Формат А4

Nº подл.	Подп и дата	Взам инв Nº	Инв. Nº дубл	Подп и дата

Поз	Обозначение	Наименование	Кол. на исполн А14Б 368 000-										Примечание
			–	01	02	03							
2	А14Б 365. 010 -03	Кронштейн	1	1									
	-04	Кронштейн			1	1							
		Прочие изделия											
3		Дюбель ДГПШ 4,5х60 ТУ14-4-794-77	4	4	6	6							

Изм	Лист	Nº докум.	Подп	Дата	А14Б 368.000

А146 368.000СБ

Серия 3.900-9 выпуск 2

Рис 1

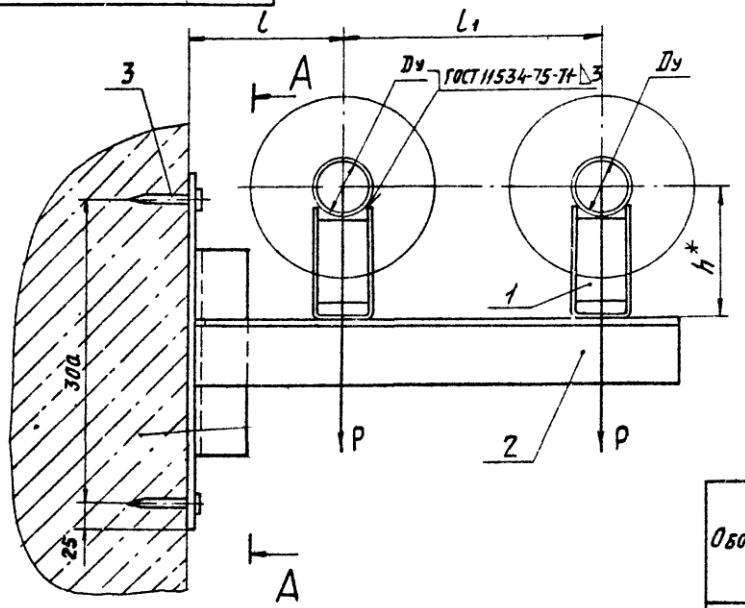

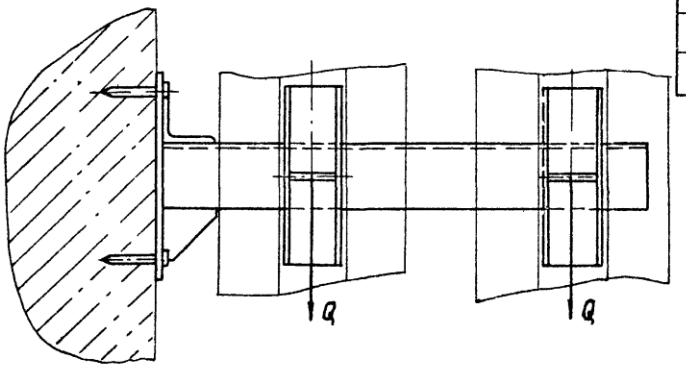

А-А

М1:5

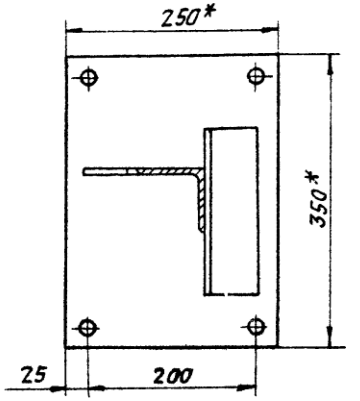

Рис 2

Остальное см. рис 1

А-А

М1:5

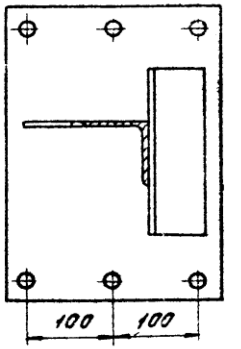

Обозначение	Рис.	Условный проход Ду, мм	Допускаемые нагрузки, кгс: вертикальн. P	Допускаемые нагрузки, кгс: горизонтальн. Q	Размеры, мм: l	Размеры, мм: l1	Размеры, мм: h*	Масса, кг
А146 368.000	1	50	51	15,3	150	230	132	8,2
-01							182	9,1
-02	2	65	78	23,4	155	250	140	8,7
-03							190	9,7

1. * Размеры для справок

2. $\pm \frac{t2}{2}$

Изм	Лист	№ докум	Подп	Дата
Разраб	Белявская			
Пров	Крупник			VI 86
Рук гр	Крупник			
Гл спец	Вайнберг			VI 86
Н контр	Рубинская			VI 86
Утв	Спивак			06 86

А14Б 368.000СБ

Опора подвижная двухрядная

Лит.	Масса	Масш.
И	см. табл.	—

Лист | Листов 1

Госстрой СССР САНТЕХПРОЕКТ г. Москва

Копировал Логинова

Формат А3

Инв. № подл. | Подп. и дата | Взам. инв. № | Инв. № дубл. | Подп. и дата

Серия 3.900-9 Выпуск 2

А14Б 371 002

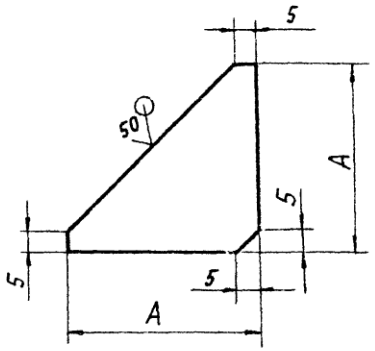

Обозначение	А, мм	Материал	Масса, кг
А14Б 371 002	45	Лист Б 5,0 ГОСТ 19903-74 / ВСт3 ГОСТ 14637-79	0,05
-01	69	Лист Б 6,0 ГОСТ 19903-74 / ВСт3 ГОСТ 14637-79	0,13

Неуказанные предельные отклонения размеров $h14; \pm \frac{t_2}{2}$

Изм	Лист	№ докум.	Подп	Дата	А14Б 371.002			
Разраб		Белявская			Косынка	Лит.	Масса	Масшт
Пров.		Крупник		11.86		И	см табл	–
Рук. гр.		Крупник				Лист	Листов 1	
Гл спец		Вайнберг		11.86	См. табл	Госстрой СССР САНТЕХПРОЕКТ г. Москва		
Н контр		Рувинская		11.86				
Утв		Сливак		11.86				

Копировал: Логинова Формат А4

Инв. № подл | Подп и дата | Взам. инв. № | Инв. № дубл | Подп и дата

31

Обозначение	Наименование	Кол на испол А14Б 369.000- 01	02	03	04	05	06	07	08	09	Примечание
	Документация										
А14Б 369.000 СБ	Сборочный чертеж										
	Сборочные единицы										
А14Б 364.010	Опора	2									
-01	Опора		2								
-02	Опора			2							
-03	Опора				2						

Лит. | Лист | Листов

Изм	Лист	№ докум.	Подп	Дата	А14Б 369.000	Лит.	Лист	Листов
Разраб.		Белявская			Опора подвижная двухрядная	И	1	3
Пров.		Крупник		11.86		Госстрой СССР САНТЕХПРОЕКТ г. Москва		
Рук. гр.		Крупник						
Н. контр.		Рувинская		11.86				
Утв.		Сливак		11.86				

Формат А4

Копировал: Логинова

Формат А3 | Зона | Поз.

Исполнения 10 ... 15 - см. лист 3.

Инв. N° подл.	Подп и дата	Взам. инв. N°	Инв N° дубл.	Подп и дата

Серия 3.900-9 Выпуск 2

Зона	Поз.	Обозначение	Наименование	Кол. на исполн. А14Б 369.000- —	01	02	03	04	05	06	07	08	09	Примечание
	1	А14Б. 364. 010 -04	Опора					2						
		-05	Опора						2					
		-06	Опора							2				
		-07	Опора								2			
		А14Б 364. 010	Опора									2		
		-01	Опора										2	
	2	А14Б 367. 010 -10	Кронштейн	1	1									
		-11	Кронштейн			1	1							
		-12	Кронштейн					1	1					
		-13	Кронштейн							1	1			
		-14	Кронштейн									1	1	

Изм	Лист	N° докум.	Подп.	Дата

А14Б 369. 000

Копировал Логинова Формат А4

Инв. N° подл.	Подп и дата	Взам. инв. N°	Инв N° дубл	Подп и дата

Зона	Поз.	Обозначение	Наименование	Кол. на исполн. А14Б 369. 000 - 10	11	12	13	14	15					Примечание
			Документация											
		А14Б 369. 000 СБ	Сборочный чертеж	X	X	X	X	X	X					
			Сборочные единицы											
	1	А14Б 364. 010 -02	Опора	2										
		-03	Опора		2									
		-04	Опора			2								
		-05	Опора				2							
		-06	Опора					2						
		-07	Опора						2					
	2	А14Б 367. 010 -15	Кронштейн	1	1									
		-16	Кронштейн			1	1							
		-17	Кронштейн					1	1					

Изм	Лист	N° докум.	Подп	Дата

А14Б. 369. 000

Копировал: Логинова Формат А4

ООО "Изополимет Плюс" - https://izopolimet.by

А146 369.000СБ

Серия 3.900-9 Выпуск 2

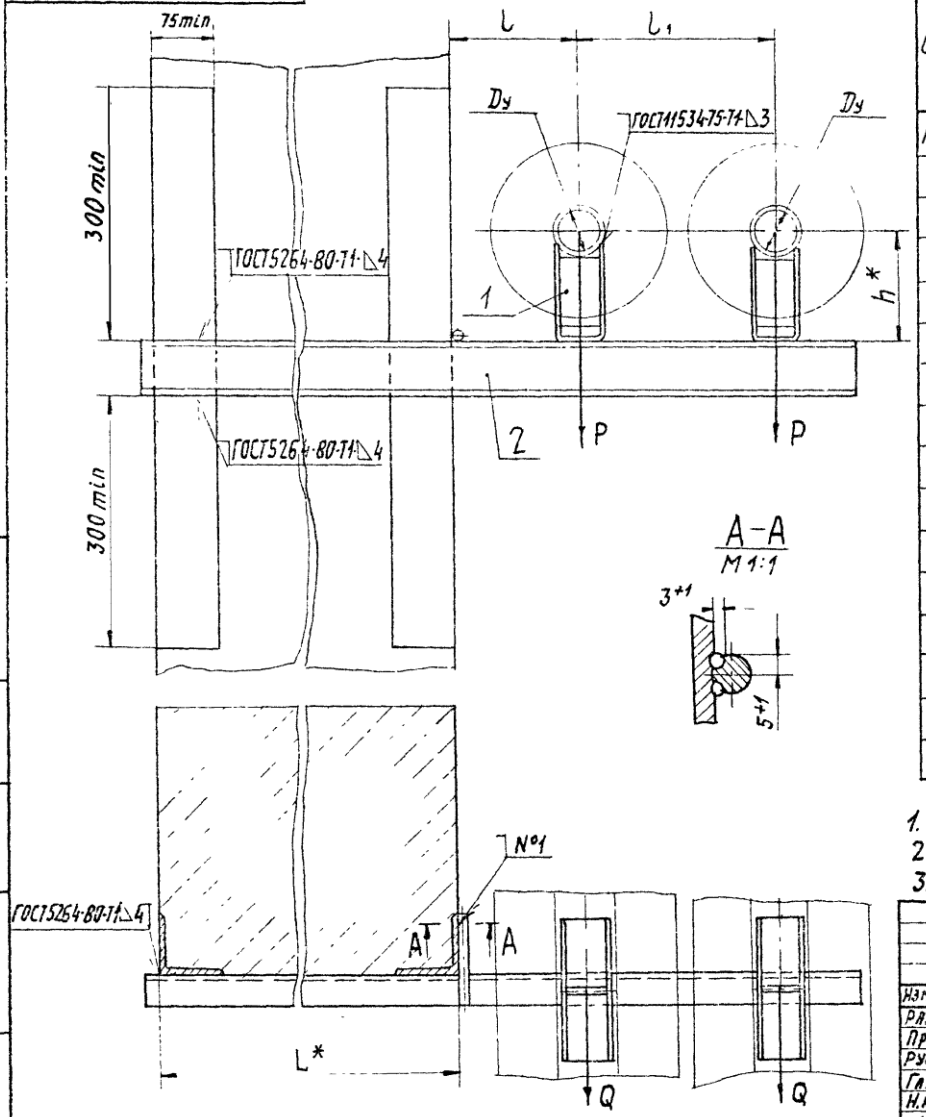

Обозначение	Условный проход Dy, мм	Допускаемые нагрузки, кгс: вертикальная P	Допускаемые нагрузки, кгс: горизонтальная Q	Размеры, мм: L*	l	l_1	h*	Масса, кг
А146 369.000	50	51	15,3	400	150	230	132	7,6
-01							182	8,5
-02	65	78	23,4		160	250	140	7,7
-03							190	8,7
-04	80	107	32,1		185	300	147	9,3
-05							197	10,3
-06	100	157	47,1		195	320	156	12,1
-07							206	13,1
-08	50	51	15,3	600	150	230	132	8,8
-09							182	9,8
-10	65	78	23,4		160	250	140	8,8
-11							190	9,8
-12	80	107	32,1		185	300	147	10,7
-13							197	11,7
-14	100	157	47,1		195	320	156	13,8
-15							206	14,8

1. *Размеры для справок.
2. $\pm\frac{t_2}{2}$.
3. Швы №1 - сварка ручная дуговая

Изм.	Лист	№ докум.	Подп.	Дата
Разраб.		Белявская		
Пров.		Крупник		VI-86
Рук. гр.		Крупник		
Гл. спец.		Вайнберг		
Н. контр.		Рувинская		VI 86г
Утв.		Сливак		06.86

А14Б 369.000СБ

Опора подвижная двухрядная

Лит.	Масса	Масштаб
И	см. табл.	—

Лист | Листов 1

Госстрой СССР САНТЕХПРОЕКТ г. Москва

Копировал: Логинова

Формат А3

Инв. № подл. | Подп. и дата | Взам. инв. № | Инв. № дубл. | Подп. и дата

Подп. и дата	Взам. инв. №	Инв. № дубл.	Подп. и дата

Серия 3.900-9 Выпуск 2

Зона	Поз.	Обозначение	Наименование	Кол. на исполн. А14Б 370.000-										Примеч.
				–	01	02	03	04	05	06	07	08	09	
			Документация											
		А14Б 370 000 СБ	Сборочный чертеж											
			Сборочные единицы											
	1	А14Б 364 010-06	Опора	1		1		1		1				
		-07	Опора		1		1		1		1			
		-08	Опора									2		
		-09	Опора										2	

Лит.

Шифр

Исполнения 10... 19 - см. лист 3,
20... 29 - см. листы 4,5,
30... 39 - см. лист 6

Изм.	Лист	№ докум.	Подп.	Дата
Разраб.		Белявская		
Пров.		Крупник		
Рук. гр.		Крупник		
Н. контр.		Рувинская		
Утв.		Сливак		

А14Б 370.000

Опора подвижная двухрядная

Лит. | Лист | Листов

Госстрой СССР Сантехпроект Москва

Копировал

Взам. инв. №	Подп. и дата	Взам. инв. №	Инв. № дубл.	Подп. и дата

Зона	Поз.	Обозначение	Наименование	Кол. на исполн. А14Б 370.000-										Примеч.
				–	01	02	03	04	05	06	07	08	09	
	2	А14Б 364.010-08	Опора	1										
		-09	Опора		1									
		-10	Опора			1								
		-11	Опора				1							
		-12	Опора					1						
		-13	Опора						1					
		-14	Опора							1				
		-15	Опора								1			
	3	А14Б 367.010-18	Кронштейн	1	1									
		-19	Кронштейн			1	1							
		-20	Кронштейн					1	1					
		-21	Кронштейн							1	1			
		-22	Кронштейн										1	

Изм.	Лист	№ докум.	Подп.	Дата

А14Б 370.000

Nº подл.	Подп. и дата	Взам. инв. №	Инв. Nº дубл.	Подп. и дата

Серия 3.900-9 Вып. №2

Поз.	Обозначение	Наименование	Кол. на исполн. А14Б 370.000 – 10	11	12	13	14	15	16	17	18	19	Примеч.
		Документация											
	А14Б 370.000 СБ	Сборочный чертеж											
		Сборочные единицы											
1	А14Б 364.010 -08	Опора	1		1		1						
	-09	Опора		1		1		1					
	-10	Опора							2		1		
	-11	Опора								2		1	
2	-10	Опора	1										
	-11	Опора		1									
	-12	Опора			1						1		
	-13	Опора				1						1	
	-14	Опора					1						
	-15	Опора						1					
3	А14Б 367.010 -23	Кронштейн	1	1									
	-24	Кронштейн			1	1							
	-25	Кронштейн					1	1					
	-26	Кронштейн							1	1			
	-27	Кронштейн									1	1	

Изм.	Лист	Nº докум.	Подп.	Дата

А14Б 370.000

Копировал: Логинова Формат А4

Nº подл.	Подп. и дата	Взам. инв. №	Инв. Nº дубл.	Подп. и дата

Поз.	Обозначение	Наименование	Кол. на исполн. А14Б 370.000 – 20	21	22	23	24	25	26	27	28	29	Примеч.
		Документация											
	А14Б 370.000 СБ	Сборочный чертеж											
		Сборочные единицы											
1	А14Б 364.010 -06	Опора	1		1		1		1				
	-07	Опора		1		1		1		1			
	-08	Опора									2		
	-09	Опора										2	
2	-08	Опора	1										
	-09	Опора		1									
	-10	Опора			1								
	-11	Опора				1							
	-12	Опора					1						
	-13	Опора						1					
	-14	Опора							1				
	-15	Опора								1			

Изм.	Лист	Nº докум.	Подп.	Дата

А14Б 370.000

Копировал: Логинова Формат А4

Инв. N° подл.	Подп. и дата	Взам. инв. N	Инв. N° дубл.	Подп. и дата

Серия 3.900-9 Выпуск 2

Зона	Поз.	Обозначение	Наименование	Кол. на исполн. А14Б 370.000- 20	21	22	23	24	25	26	27	28	29	Примечан
	3	А14Б 367.010-28	Кронштейн	1	1									
		-29	Кронштейн			1	1							
		-30	Кронштейн					1	1					
		-31	Кронштейн							1	1			
		-32	Кронштейн									1	1	

Изм.	Лист	N° докум.	Подп.	Дата

А14Б 370.000

Копировал: Логинова Формат А4

Инв. N° подл.	Подп. и дата	Взам. инв. N	Инв. N° дубл.	Подп. и дата

Зона	Поз.	Обозначение	Наименование	Кол. на исполн. А14Б 370.000- 30	31	32	33	34	35	36	37	38	39	Примечан
			Документация											
		А14Б 370.000 СБ	Сборочный чертеж											
			Сборочные единицы											
	1	А14Б 364.010-08	Опора	1		1		1						
		-09	Опора		1		1		1					
		-10	Опора							2		1		
		-11	Опора								2		1	
	2	-10	Опора	1										
		-11	Опора		1									
		-12	Опора			1						1		
		-13	Опора				1						1	
		-14	Опора					1						
		-15	Опора						1					
	3	А14Б 367.010-33	Кронштейн	1	1									
		-34	Кронштейн			1	1							
		-35	Кронштейн					1	1					
		-36	Кронштейн							1	1			
		-37	Кронштейн									1	1	

Изм.	Лист	N° докум.	Подп.	Дата

А14Б 370.000

А14Б370.000СБ

Серия 3.900-9 Выпуск 2

Рис.1

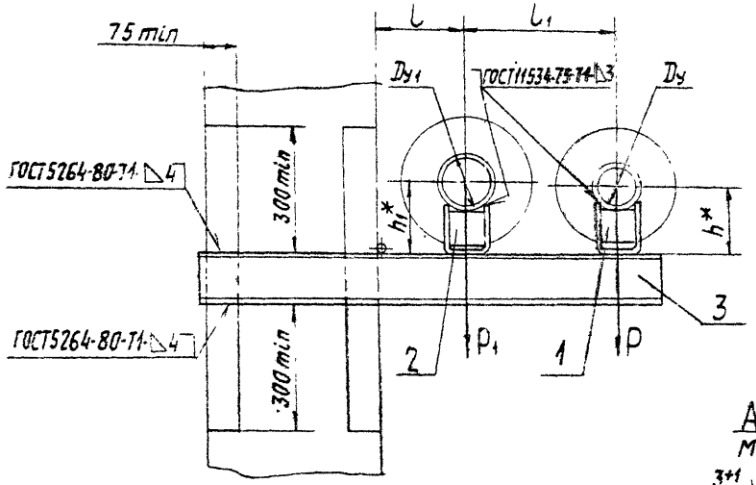

Рис. 2

Остальное см. рис.1

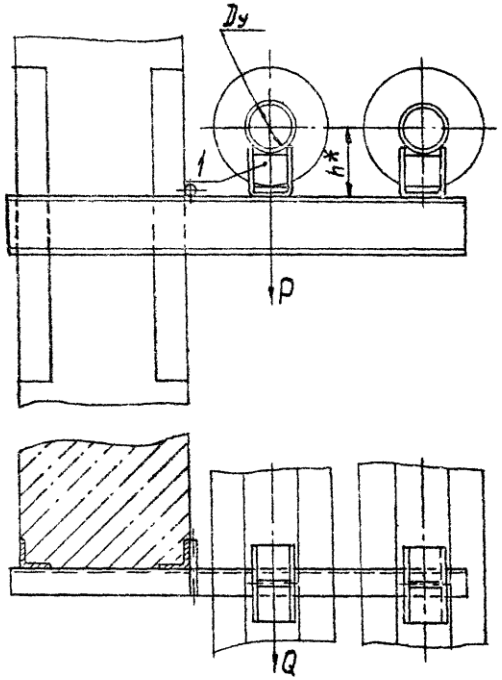

А–А

М1:1

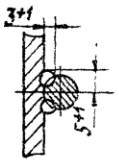

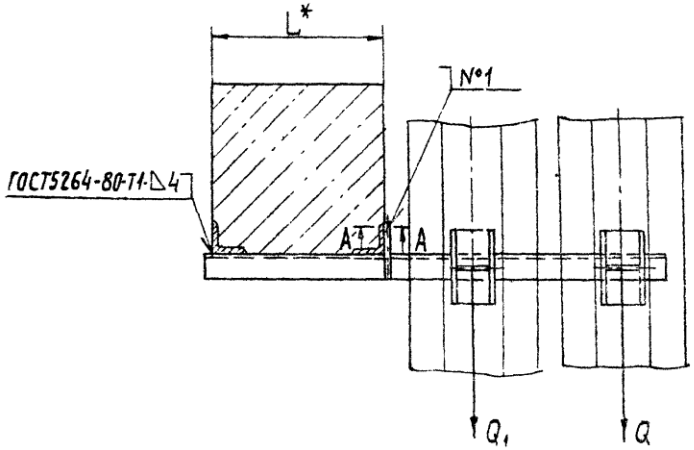

1. * Размеры для справок
2. $\pm\frac{t_2}{2}$.
3. Швы №1 - сварка ручная дуговая.
4. Таблицу исполнений см. листы 2; 3

					А14Б370.000СБ			
Изм.	Лист	№ докум.	Подп.	Дата	Опора подвижная двухрядная	Лит.	Масса	Масштаб
Разраб.		Белявская				И	См. табл.	—
Пров.		Крупник		VI-86		Лист 1	Листов 3	
Рук. гр.		Крупник				Госстрой СССР САНТЕХПРОЕКТ г. Москва		
Гл. спец.		Вайнберг						
Н. контр.		Гувинская		VI 86				
Утв.		Спивак		06.86				

Копировал: Логинова

Формат А3

Инв. № подл. | Подп. и дата | Взам. инв. № | Инв. № дубл. | Подп. и дата

А14Б 370.000 СБ

Серия 3.900-9 Выпуск 2

Обозначение	Рис.	Условный проход, мм		Допускаемые нагрузки, кгс				Размеры, мм					Масса, кг
				вертикальные		горизонтальные							
		Dy	Dy1	P	P1	Q	Q1	L*	l	l1	h*	h1*	
А14Б 370.000	1	100	125	157	220	47,1	66	400	210	335	156	168	14,2
-01											206	218	15,2
-02			150		325		97,5		220	345	156	180	16,8
-03											206	230	18,0
-04			200		860		258		260	385	156	212	24,9
-05											206	262	26,2
-06			250		1153		345,9		290	415	156	239	32,2
-07											206	289	33,5
-08	2	125	—	220	—	66	—		210	350	168	—	15,3
-09											218	—	17,3
-10	1		150		325		97,5		220	360	168	180	18,1
-11											218	230	19,2
-12			200		860		258		260	400	168	212	27,9
-13											218	262	29,2
-14			250		1153		345,9		290	430	168	239	32,5
-15											218	289	33,8
-16	2	150	—	325	—	97,5	—		220	370	180	—	20,9
-17											230	—	22,2
-18	1		200		860		258		260	410	180	212	31,9
-19											230	262	33,4

Инв.№ подл. | Подп. и дата | Взам. инв.№ | Инв.№ дубл. | Подп. и дата

Изм.	Лист	N° докум.	Подп.	Дата	А14Б 370.000СБ	Лист 2

Копировал: Лагинова Формат А3

А14Б 370.000СБ

Серия 3.900-9 Выпуск 2

Продолжение

Обозначение	Рис.	Условный проход, мм		Допускаемые нагрузки, кгс				Размеры, мм					Масса, кг
				Вертикальные		Горизонтальные							
		Dy	Dy1	P	P°1	Q	Q1	L*	L	L1	h*	h*1	
А14Б 370.000–20	1	100	125	157	220	47,1	66	600	210	335	156	168	16,3
–21											206	218	17,3
–22			150		325		97,5		220	345	156	180	19,3
–23											206	230	20,5
–24			200		860		258		260	385	156	212	28,4
–25											206	262	29,7
–26			250		1153		345,9		290	415	156	239	36,8
–27											206	289	38,1
–28	2	125	—	220	—	66	—		210	350	168	—	18,7
–29											218	—	19,7
–30	1		150		325		97,5		220	360	168	180	20,8
–31											218	230	21,9
–32			200		860		258		260	400	168	212	31,9
–33											218	262	33,2
–34			250		1153		345,9		290	430	168	239	37,0
–35											218	289	38,3
–36	2	150	—	325	—	97,5	—		220	370	180	—	23,9
–37											230	—	25,2
–38	1		200		860		258		260	410	180	212	36,4
–39											230	262	37,9

Инв.№ подл. | Подп. и дата | Взам. инв.№ | Инв.№ дубл. | Подп. и дата

Изм	Лист	№ докум.	Подп.	Дата	А14Б 370.000СБ	Лист 3

Копировал: Логинова Формат А3

Инв. № подл.	Подп. и дата	Взам. инв. №	Инв. № дубл.	Подп. и дата

Серия 3.900-9 Выпуск 2

Формат	Зона	Поз.	Обозначение	Наименование	Кол. на исполн. А14Б 371.000-										Примечание
					–	01	02	03	04	05	06	07			
				Документация											
3			А14Б 371.000 СБ	Сборочный чертеж											
				Сборочные единицы											
4		1	А14Б 364.010	Опора	1										
			-01	Опора		1									
			-02	Опора			1								
			-03	Опора				1							

Лит.

Шифр

Изм.	Лист	№ докум.	Подп.	Дата
Разраб.		Белявская		
Пров.		Крупник		VI-86
Рук.гр		Крупник		
Н.контр		Рувинская		XI 86
Утв.		Спивак		06.86

А14Б 371.000

Опора подвижная двухрядная

Лит.	Лист	Листов
И	1	

Госстрой САНТЕХПРОЕКТ г. Москва

Копировал: Лагинова Формат А

Инв. № подл.	Подп. и дата	Взам. инв. №	Инв. № дубл.	Подп. и дата

Зона	Поз.	Обозначение	Наименование	Кол. на исполн. А14Б 371.000-										Примечание
				–	01	02	03	04	05	06	07			
	1	А14Б 364.010 -04	Опора					1						
		-05	Опора						1					
		-06	Опора							1				
		-07	Опора								1			
	2	А14Б 371.010	Кронштейн	1	1									
		-01	Кронштейн			1	1							
		-02	Кронштейн					1	1					
		-03	Кронштейн							1	1			
	3	А14Б 371.020	Подвеска	1	1									
		-01	Подвеска			1	1							
		-02	Подвеска					1	1					
		-03	Подвеска							1	1			
			Стандартные изделия											
	4		Гайка М10.4 ГОСТ 5915-70	2	2	2	2							
			Гайка М12.4 ГОСТ 5915-70					2	2	2	2			
			Прочие изделия											
	5		Дюбель ДГПШ 4,5х60 ТУ14-4-794-77	4	4	4	4	6	6	8	8			

Изм.	Лист	№ докум.	Подп.	Дата

А14Б 371.000

Копировал: Лагинова Формат А4

ООО "Изополимет Плюс" - https://izopolimet.by

А14 531.000СБ

Серия 3.900-9 Выпуск 2

Рис. 1

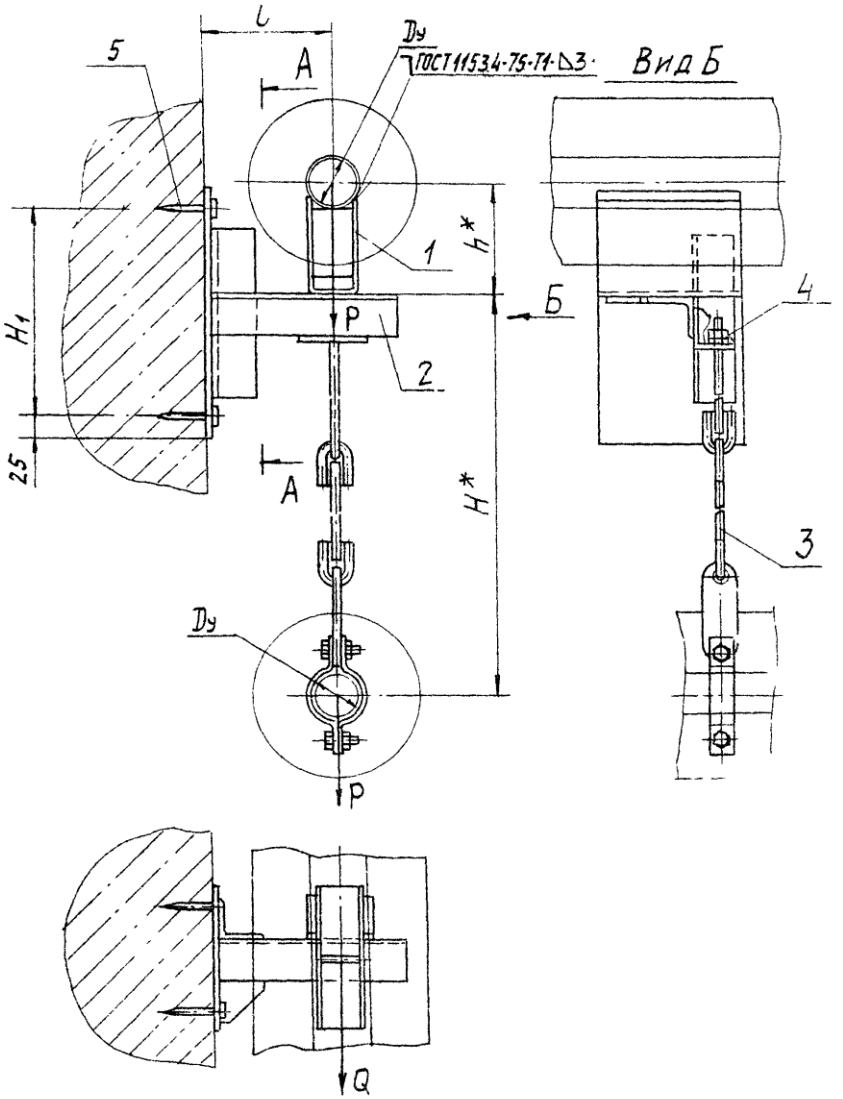

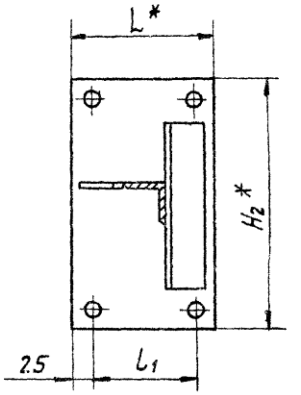

Рис. 2

Остальное см. рис. 1

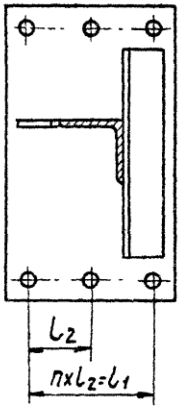

1. * Размеры для справок
2. $\pm \frac{t2}{2}$.
4. Таблицу исполнений см. лист 2

Изм.	Лист	№ докум.	Подп.	Дата				
Разраб.		Белявская			А14 371. 000СБ			
Пров.		Крупник		VI-86	Опора подвижная двухрядная	Лит. И	Масса см. табл.	Масштаб —
Рук. гр.		Крупник				Лист 1	Листов 2	
Гл. спец.		Вайнберг				Госстрой СССР САНТЕХПРОЕКТ г. Москва		
Н. контр.		Рувинская		VI-86				
Утв.		Сливак						

Копировал: Логинова

Формат А3

Инв. № подл. | Подп. и дата | Взам. инв. № | Инв. № дубл. | Подп. и дата

А146 371.000 СБ

Серия 3.900-9 Выпуск 2

Обозначение	Рис.	Условный проход Dy, мм	Допускаемые нагрузки, кгс		Размеры, мм								n	Масса, кг
			вертикальн	горизонтальн										
			P	Q	H*	H1	H2*	h*	L*	l	l1	l2		
А146 371.000	1	50	51	15,3	550	250	300	132	170	150	120	—	—	4,5
-01								182						4,9
-02		65	78	23,4	563			140	185	160	135	—	—	4,8
-03								190						5,2
-04	2	80	107	32,1	695	300	350	147	200	185	150	75	2	5,8
-05								197						6,2
-06		100	157	47,1	715			156	245	190	195	65	3	8,3
-07								206						8,7

Инв. № подл. | Подп. и дата | Взам. инв. № | Инв. № дубл. | Подп. и дата

Изм.	Лист	№ докум.	Подп.	Дата	А146.371.000 СБ	Лист 2

Копировал: Логинова Формат А3

Nº подл.	Подп. и дата	Взам. инв.№	Инв.Nº дубл.	Подп. и дата

Серия 3.900-9 Выпуск 2

Зона	Поз.	Обозначение	Наименование	Кол. на исполн. А14Б 371.010-										Примечание
				–	01	02	03							
			Документация											
		А14Б 371.010 СБ	Сборочный чертеж											
			Детали											
	1	А14Б 365.001 -03	Лист	1										
		-04	Лист		1									
		-05	Лист			1								
		-06	Лист				1							
	2	А14Б 365.002	Косынка	1	1	1								
		-02	Косынка				1							
	3	А14Б 371.001	Уголок	1	1									
		-01	Уголок			1								
		-02	Уголок				1							

Изм.	Лист	Nº докум.	Подп.	Дата	А14Б 371.010		
Разраб.		Белявская			Кронштейн	Лит. И	Лист 1
Пров.		Крупник		11.86		Госстрой СССР САНТЕХПРОЕКТ г. Москва	
Рук. гр.		Крупник					
Н. контр.		Рувинская		11.86			
Утв.		Спивак		11.86			

Копировал: Формат А4

Nº подл.	Подп. и дата	Взам. инв.№	Инв.Nº дубл.	Подп. и дата

Зона	Поз.	Обозначение	Наименование	Кол. на исполн. А14Б 371.010 -										Примечание
				–	01	02	03							
	4	А14Б 371.001 -03	Уголок	1										
		-04	Уголок		1									
		-05	Уголок			1								
		-06	Уголок				1							
	5	-07	Уголок	1	1	1								
		-08	Уголок				1							
	6	А14Б 371.002	Косынка	2	2	2								
		-01	Косынка				2							

Изм.	Лист	Nº докум.	Подп.	Дата	А14Б 371.010

Копировал: Формат А4

ООО "Изополимет Плюс" - https://izopolimet.by

А146 371.010 СБ

Серия 3.900-2 Выпуск 2

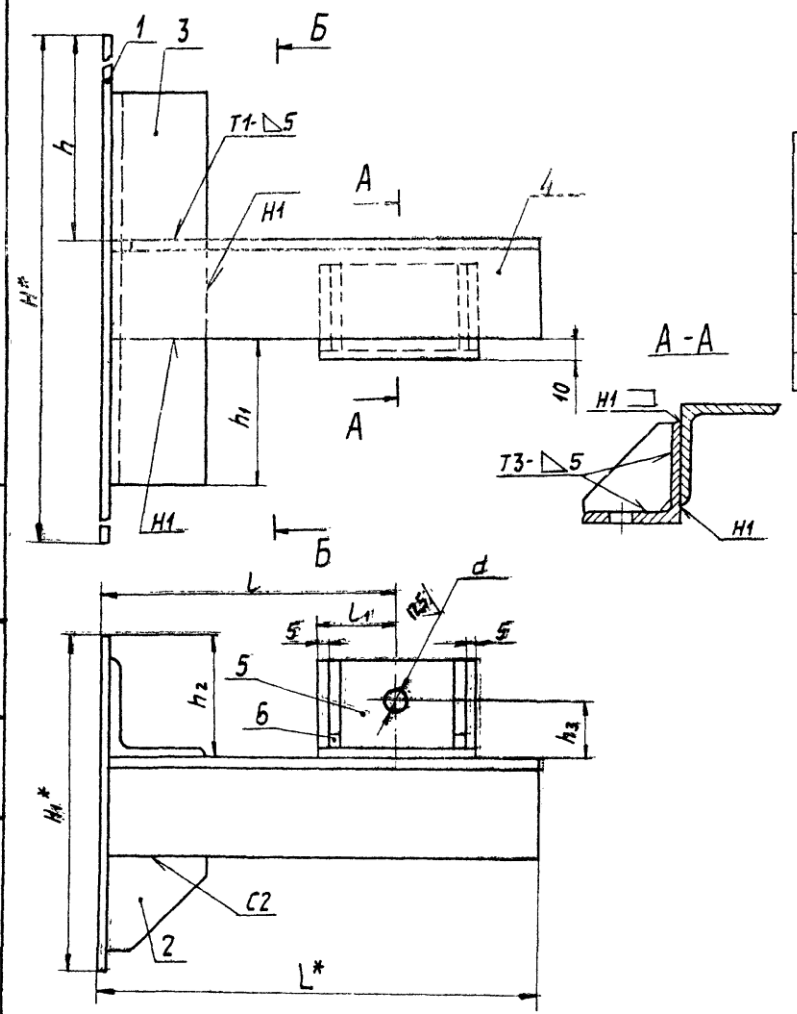

О. обозначение	Размеры, мм										Масса, кг
	H*	H1*	h	h1	h2	h3	L*	L	L1	d	
А14Б 371.010	300	170	125	75	60	30	220	150	40	12	3,6
-01		185	119	69	61		240	160			4,1
-02	350	200	138	88	63		280	185		14	5,2
-03		245			85	45	300	190	45		7,6

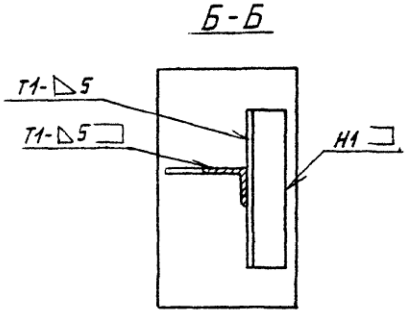

1.* Размеры для справок.
2. $H14_{i} \pm \frac{t_2}{2}$.
3. Сварные швы по ГОСТ 5264-80.

Изм.	Лист	№ докум.	Подп.	Дата	А14Б 371.010 СБ			
Разраб.		Белявская			Кронштейн	Лит.	Масса	Масштаб
Пров.		Крупник				И	См. табл.	—
Рук. гр.		Крупник				Лист	Листов 1	
Гл. спец.		Вайнберг				Госстрой СССР САНТЕХПРОЕКТ г. Москва		
Н. контр.		Рувинская						
Утв.		Спивак						

Копировал: Логинова

Формат А3

Инв. № подл. | Подп. и дата | Взам. инв. № | Инв. № дубл. | Подп. и дата

Серия 3.900-9 Выпуск 2

А14Б371.005

50 √(√)

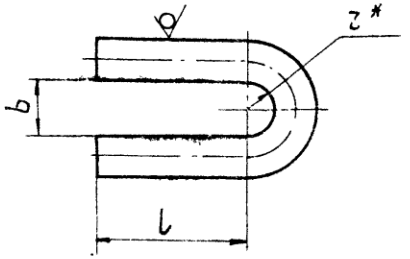

Обозначение	Размеры, мм			Материал	Масса, кг
	l	b	z*		
А14Б371.005	35	13	6,5	Круг $\frac{10\text{-}В\text{-}ГОСТ\ 2590\text{-}71}{ВСт3\text{-}I\text{-}ГОСТ\ 535\text{-}79}$	0,06
-01	45	15	7,5	Круг $\frac{12\text{-}В\text{-}ГОСТ\ 2590\text{-}71}{ВСт3\text{-}I\text{-}ГОСТ\ 535\text{-}79}$	0,11
-02	55	20	10	Круг $\frac{16\text{-}В\text{-}ГОСТ\ 2590\text{-}71}{ВСт3\text{-}I\text{-}ГОСТ\ 535\text{-}79}$	0,24

1.* Размер для справок.
2. $H14; \pm\frac{t_2}{2}$.

Изм.	Лист	№ докум.	Подп.	Дата	А14Б 371.005			
Разраб.		Белявская			Ушко	Лит.	Масса	Масшт.
Пров.		Крупник		VI-85			См. табл.	—
Рук. гр.		Крупник				Лист	Листов 1	
Гл. спец.		Баинберг		VI-86	См. табл.	Госстрой СССР Сантехпроект г. Москва		
Н. контр.		Рувинская		VI-86				
Утв.		Спивак		VI-86				

Копировал: Логинова Формат А4

Инв. № подл. | Подп. и дата | Взам. инв. № | Инв. № дубл. | Подп. и дата

Обозначение	Наименование	Кол. на исполн. А14Б 371.020-						Примечание
		-	01	02	03	04	05	06	
	Документация							
А14Б 371.020 СБ	Сборочный чертеж							
	Детали							
А14Б 371.004	Тяга	1						
-01	Тяга		1					
-02	Тяга			1				
-03	Тяга				1			
-04	Тяга					1		
-05	Тяга						1	
-06	Тяга							1
-07	Тяга	1	1					
-08	Тяга			1	1			
Формат		А3						
Зона								
Поз.		1						2

Изм.	Лист	№ докум.	Подп.	Дата	А14Б 371.020			
Разраб.		Белявская		VI-85	Подвеска	Лит.	Лист	Листов
Пров.		Крупник					1	3
Рук. гр.		Крупник		VI-86		Госстрой СССР Сантехпроект г. Москва		
Н. контр.		Рувинская		VI-86				
Утв.		Спивак		VI-86				

Копировал: Логинова Формат А4

Инв.N подл.	Подп. и дата	Взам. инв.N	Инв.N дубл.	Подп. и дата

Серия 3.900-9 Выпуск 2

Зона	Поз.	Обозначение	Наименование	Кол. на испол. А14Б 371.020-										Примечание
				–	01	02	03	04	05	06				
	2	А14Б 371.004-09	Тяга					1	1	1				
	3	А14Б 371.005	Ушко	3	3									
		-01	Ушко			3	3							
		-02	Ушко					3	3	3				
	4	А14Б 371.006	Серьга	1	1	1	1							
		-01	Серьга					1	1	1				
	5	А14Б 371.007	Полухомут	2										
		-01	Полухомут		2									
		-02	Полухомут			2								
		-03	Полухомут				2							
		-04	Полухомут					2						
		-05	Полухомут						2					
		-06	Полухомут							2				

Изм	Лист	N°докум.	Подп.	Дата

А14Б 371.020

Копировал: Логинова Формат А4

Инв.N°подл.	Подп. и дата	Взам. инв.N	Инв.N°дубл.	Подп. и дата

Поз.	Обозначение	Наименование	Кол. на испол. А14Б 371.020-										Примечание
			–	01	02	03	04	05	06				
		Стандартные изделия											
		Болты ГОСТ 7798-70											
6		М10х30.36	2	2									
		М12х35.36			2	2							
		М16х40.36					2	2	2				
		Гайки ГОСТ 5915-70											
7		М10.4	2	2									
		М12.4			2	2							
		М16.4					2	2	2				

Изм	Лист	N°докум.	Подп.	Дата

А14Б 371.020

А14Б371.020СБ

Серия 3.900-9 Выпуск 2

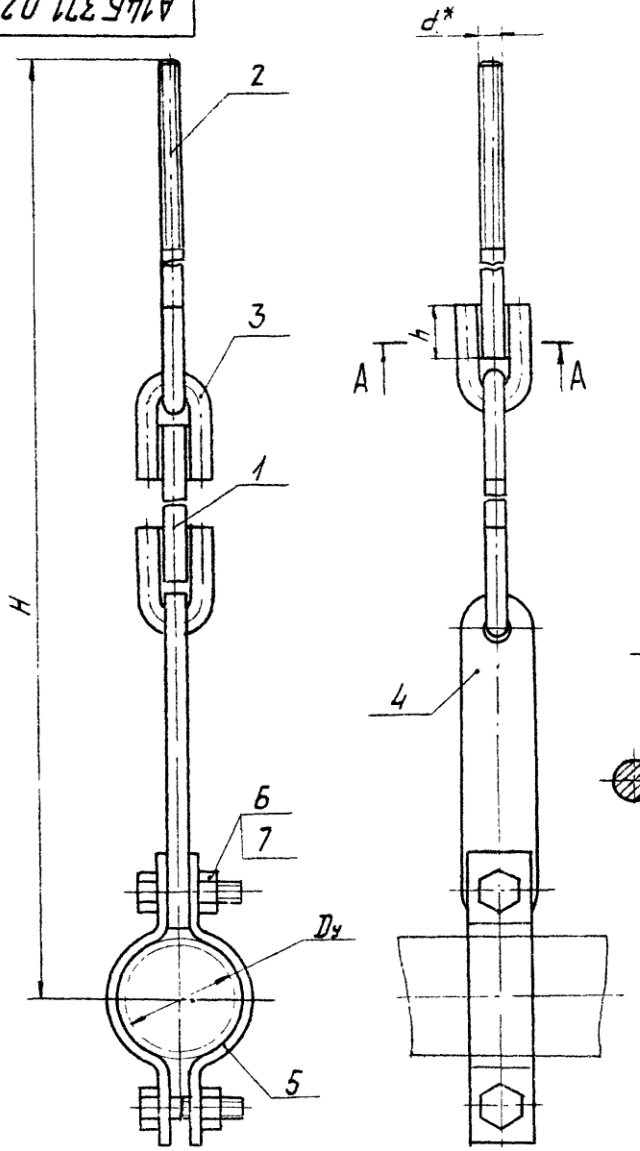

Обозначение	Условный проход Dy, мм	Размеры, мм					Масса, кг
		H	h	h_1	l	d*	
А14Б371.020	50	525	26	6^{+1}	10^{+1}	M10	1,2
—01	65						
—02	80	650	34	7^{+1}		M12	1,6
—03	100	670					1,7
—04	125	720	43	9^{+1}	12^{+1}	M16	3,3
—05	150	730					3,7
—06	200	840					4,7

А–А

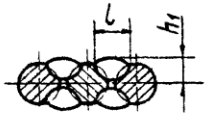

1.* Размер для справок
2. $\pm\frac{IT2}{2}$.
3. Сварка ручная дуговая

Изм.	Лист	№ докум.	Подп.	Дата	А14Б371.020СБ			
Разраб.		Белявская			Подвеска	Лит.	Масса	Масштаб
Пров.		Крупник		VI-86		И	см. табл.	—
Рук. груп.		Крупник				Лист	Листов 1	
Гл. спец.		Вайнберг				Госстрой СССР Сантехпроект г. Москва		
Н. контр.		Рулинская		VI 86г.				
Утв.		Сливак		16.VI.86				

Копировал: Логинова

Формат А3

Инв. № подл. | Подп. и дата | Взам. инв. № | Инв. № дубл. | Подп. и дата

А14Б 371.004

Серия 3.900-9 Выпуск 2

Рис.1

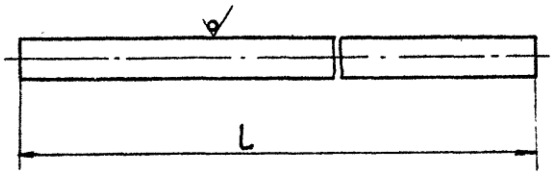

Рис.2

Остальное см. рис.1

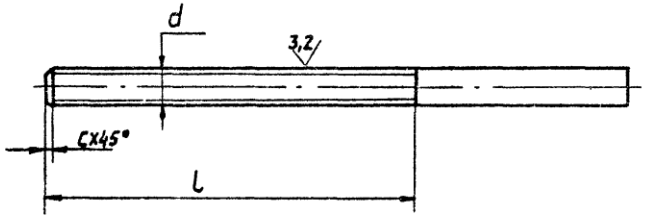

Обозначение	Рис.	Размеры, мм L	l	d	C	Материал	Масса, кг
А14Б371.004	1	155	—	—	—	Круг $\frac{10\text{-}В\text{-}ГОСТ\ 2590\text{-}71}{ВСт3\text{-}I\text{-}ГОСТ\ 535\text{-}79}$	0,095
-01		147	—	—	—		0,09
-02		260	—	—	—	Круг $\frac{12\text{-}В\text{-}ГОСТ\ 2590\text{-}71}{ВСт3\text{-}I\text{-}ГОСТ\ 535\text{-}79}$	0,23
-03		267	—	—	—		0,24
-04		184	—	—	—	Круг $\frac{16\text{-}В\text{-}ГОСТ\ 2590\text{-}71}{ВСт3\text{-}I\text{-}ГОСТ\ 535\text{-}79}$	0,28
-05		176	—	—	—		0,27
-06		254	—	—	—		0,4
-07	2	140	90	М10-8g	1,5	Круг $\frac{10\text{-}В\text{-}ГОСТ\ 2590\text{-}71}{ВСт3\text{-}II\text{-}ГОСТ\ 535\text{-}79}$	0,086
-08		135	100	М12-8g	1,8	Круг $\frac{12\text{-}В\text{-}ГОСТ\ 2590\text{-}71}{ВСт3\text{-}II\text{-}ГОСТ\ 535\text{-}79}$	0,11
-09		220	130	М16-8g	2,0	Круг $\frac{16\text{-}В\text{-}ГОСТ\ 2590\text{-}71}{ВСт3\text{-}II\text{-}ГОСТ\ 535\text{-}79}$	0,34

Неуказанные предельные отклонения размеров $h14; \pm\frac{t_2}{2}$

Изм.	Лист	№ докум.	Подп.	Дата
Разраб.		Белявская		
Пров.		Крупник		11-86
Рук. гр.		Крупник		
Гл. спец.		Ванберг		11-86
Н. контр.		Рувинская		11.86
Утв.		Сливак		06.86

А14Б 371.004

Тяга

См. табл.

Лит.	Масса	Масшт.
И	см. табл.	—
Лист	Листов 1	

Госстрой СССР САНТЕХПРОЕКТ г. Москва

Копировал: Логинова

Формат А3

Инв. № подл. | Подп. и дата | Взам. инв. № | Инв. № дубл. | Подп. и дата

А14Б371.007

Серия 3.900-9 выпуск 2

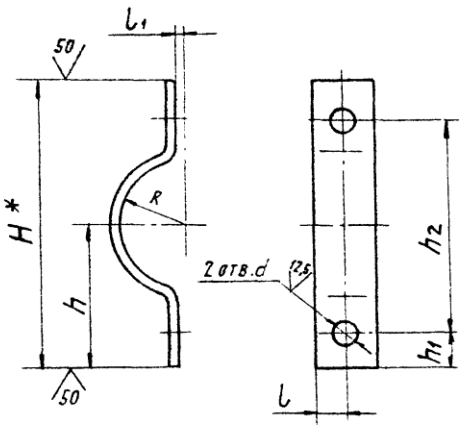

Обозначение	Размеры, мм								Материал	Масса, кг
	H*	h	h1	h2	l	l1	R	d		
А14Б371.007	140	70	18	104	15	4	30	12	Полоса $\frac{5\times30\text{-Б-ГОСТ 103-76}}{\text{ВСт3-I-ГОСТ 535-79}}$	0,21
-01	160	80	20	120			39			
-02	170	85	18	134			45	14		0,23
-03	200	100	20	160			54			0,28
-04	220	110	20	180	20	6	67	18	Полоса $\frac{5\times40\text{-Б-ГОСТ 103-76}}{\text{ВСт3-I-ГОСТ 535-79}}$	0,12
-05	265	132	24,5	216	25	8	80		Полоса $\frac{5\times50\text{-Б-ГОСТ 103-76}}{\text{ВСт3-I-ГОСТ 535-79}}$	0,62
-06	350	175	35	280			110		Полоса $\frac{6\times50\text{-Б-ГОСТ 103-76}}{\text{ВСт3-I-ГОСТ 535-79}}$	1,04

1. * Размер для справок.
2. $H14; \pm\frac{t_2}{2}$.

Изм.	Лист	№ докум.	Подп.	Дата
Разраб		Белявская		
Пров.		Крупник		VI-86
Рук. гр.		Крупник		
Гл. спец.		Вайнберг		VI-86
Н. контр.		Рувинская		VI.86
Утв.		Спивак		06.86

А14Б 371.007

Полухомут

Лит.	Масса	Масшт.
И	См. табл.	—
Лист	Листов 1	

См. табл.

Госстрой СССР
САНТЕХПРОЕКТ
г. Москва

Копировал: Логинова

Формат А3

Инв. № подл. | Подп. и дата | Взам. инв. № | Инв. № дубл. | Подп. и дата

Инв. № подл.	Подп. и дата	Взам. инв. №	Инв. № дубл.	Подп. и дата

Серия 3.900-9 Выпуск 2

Формат	Зона	Поз.	Обозначение	Наименование	Кол. на исполн. А14Б 372.000-										Примечание
					–	01	02	03	04	05	06	07	08	09	
				Документация											
*)			А14Б 372.000СБ	Сборочный чертеж											*) А3, А4
				Сборочные единицы											
А4		1	А14Б 364.010	Опора	1										
			-01	Опора		1									
			-02	Опора			1								
			-03	Опора				1							

Лит.
Шифр

Исполнения 10.... 15-см. лист 3

Изм.	Лист	№ докум.	Подп.	Дата
Разраб.		Белявская		
Пров.		Крупник		11.86
Рук. гр.		Крупник		
Н. контр.		Рузинская		11.86
Утв.		Сливак		

А14Б 372.000

Опора подвижная двухрядная

Лит.	Лист	Листов
Н	1	3

Госстрой СССР Сантехпроект г. Москва

Копировал: Логинова Формат А4

Инв. № подл.	Подп. и дата	Взам. инв. №	Инв. № дубл.	Подп. и дата

Формат	Зона	Поз.	Обозначение	Наименование	Кол. на исполн. А14Б 372.000-										Примечание
					–	01	02	03	04	05	06	07	08	09	
А4		1	А14Б 364.010 -04	Опора					1						
			-05	Опора						1					
			-06	Опора							1				
			-07	Опора								1			
			А14Б 364.010	Опора									1		
			-01	Опора										1	
А4		2	А14Б 371.020	Подвеска	1	1							1	1	
			-01	Подвеска			1	1							
			-02	Подвеска					1	1					
			-03	Подвеска							1	1			
А4		3	А14Б 372.010	Кронштейн	1	1									
			-01	Кронштейн			1	1							
			-02	Кронштейн					1	1					
			-03	Кронштейн							1	1			
			-04	Кронштейн									1	1	
				Стандартные изделия											
		4		Гайка М10.4 ГОСТ 5915-70	2	2	2	2					2	2	
				Гайка М12.4 ГОСТ 5915-70					2	2	2	2			

Изм.	Лист	№ докум.	Подп.	Дата

А14Б 372.000

ООО "Изополимет Плюс" - https://izopolimet.by

Формат	Зона	Поз.	Обозначение	Наименование	Кол. на испол. А14Б 372.000- 10	11	12	13	14	15	Приме-чание
				Документация							
*)			А14Б 372.000СБ	Сборочный чертеж							*) А3, А4
				Сборочные единицы							
А4		1	А14Б 364.010-02	Опора	1						
			-03	Опора		1					
			-04	Опора			1				
			-05	Опора				1			
			-06	Опора					1		
			-07	Опора						1	
А4		2	А14Б 371.020-01	Подвеска	1	1					
			-02	Подвеска			1	1	1		
			-03	Подвеска					1	1	
А4		3	А14Б 372.010-05	Кронштейн	1	1					
			-06	Кронштейн			1	1	1		
			-07	Кронштейн					1	1	
				Стандартные изделия							
		4	Гайка М10.4 ГОСТ 5915-70		2	2					
			Гайка М12.4 ГОСТ 5915-70				2	2	2	2	

Инв. N подл. | Подп. и дата | Взам. инв. N | Инв. N дубл. | Подп. и дата

Серия 2.407-9 выпуск 2

А14Б 372.000

Изм. | Лист | N докум. | Подп. | Дата

Копировал: Логинова Формат А4

А14Б 372.000 СБ

Обозначение	Условный проход Ду, мм	Допускаемые нагрузки, кгс: вертикальн. P	горизонтальн. Q	Размеры, мм: L*	l	H*	h*	Масса, кг
А14Б 372.000	50	51	15,3	400	150	565	132	6,6
-01							182	7,1
-02	65	78	23,4		160		140	6,7
-03							190	7,1
-04	80	107	32,1		185	700	147	8,0
-05							197	13,6
-06	100	157	47,1		195	720	156	9,6
-07							206	10,0
-08	50	51	15,3	600	150	565	132	7,8
-09							182	8,3
-10	65	78	23,4		160		140	7,9
-11							190	8,3
-12	80	107	32,1		185	700	147	9,4
-13							197	9,8
-14	100	157	47,1		195	720	156	11,0
-15							206	11,5

Изм. | Лист | N докум. | Подп. | Дата

А14Б 372.000СБ

Лист 2

Копировал: Логинова Формат А4

Серия 3.900-9 Вып.2

А146372.000СБ

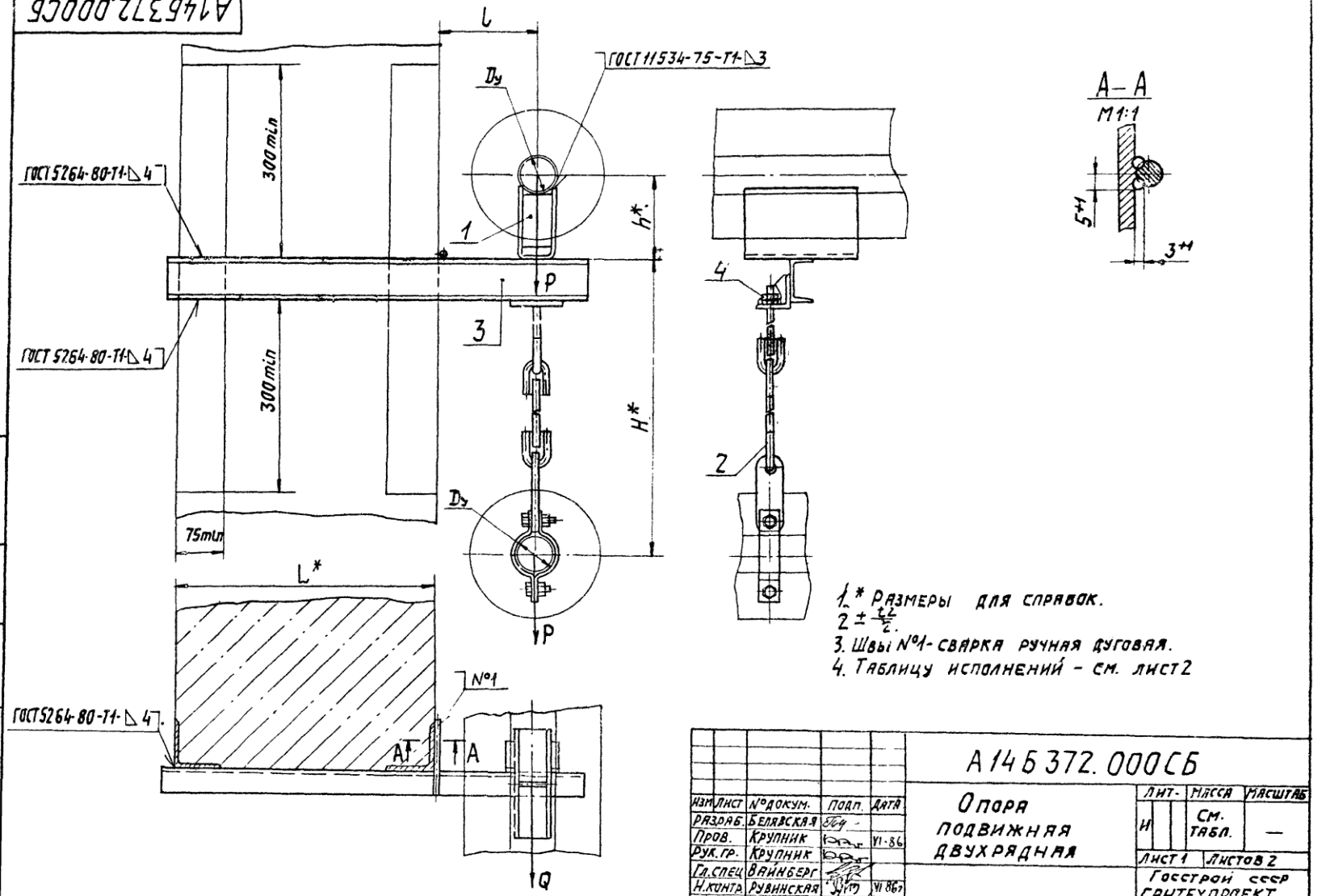

1. * Размеры для справок.
2. $\pm \frac{t_2}{2}$.
3. Швы №1 - сварка ручная дуговая.
4. Таблицу исполнений - см. лист 2

Изм.	Лист	№ докум.	Подп.	Дата	А146372.000СБ			
Разраб.		Белявская			Опора подвижная двухрядная	Лит.	Масса	Масштаб
Пров.		Крупник		VI-86		Н	См. табл.	—
Рук.гр.		Крупник				Лист 1	Листов 2	
Гл.спец.		Вайнберг				Госстрой СССР САНТЕХПРОЕКТ г.Москва		
Н.контр.		Рувинская		VI 86г				
Утв.		Спивак		06.86				

Копировал: Логинова

Формат А3

Взам. инв. № | Инв. № подл. | Подп. и дата | Инв. № подл. | Подп. и дата

Nº подл.	Подп. и дата	Взам. инв. №	Инв. № дубл.	Подп. и дата

Серия 3.900-9 Вып. 2

Поз.	Обозначение	Наименование	Кол. на исполн. А14Б 372.010-										Примечание
			–	01	02	03	04	05	06	07	08	09	
		Документация											
	А14Б 372.010 СБ	Сборочный чертеж											*) А4, А3
		Детали											
1	А14Б 366.002	Упор	1	1	1	1	1	1	1	1			
	-01	Упор									1		
	-02	Упор										1	
2	А14Б 371.001-07	Уголок	1	1	1		1	1	1				
	-08	Уголок				1				1	1	1	
3	А14Б 371.002	Косынка	2	2	2		2	2	2				
	-01	Косынка				2				2	2	2	
4	А14Б 372.001	Швеллер	1										
	-01	Швеллер		1									
	-02	Швеллер			1								

Продолжение 10... 19 - см. лист 3
20... 29 - см. лист 4,5,
30.... 39 - см. лист 6,7,
40.... 49 - см. лист 8,
50.... 55 - см. лист 9

Изм.	Лист	Nº докум.	Подп.	Дата
Разраб.		Беляевская		
Пров.		Крупник		11.86
Рук. гр.		Крупник		
Н. контр.		Рувинская		11.86
Утв.		Спивак		11.86

А14Б 372.010

Кронштейн

Лит.	Лист	Листов
И	1	9

Госстрой СССР Сантехпроект г. Москва

Копировал: Логинова Формат А4

Nº подл.	Подп. и дата	Взам. инв. №	Инв. № дубл.	Подп. и дата

Поз.	Обозначение	Наименование	Кол. на исполн. А14Б 372.010-										Примечание
			–	01	02	03	04	05	06	07	08	09	
4	А14Б 372.001-03	Швеллер				1							
	-04	Швеллер					1						
	-05	Швеллер						1					
	-06	Швеллер							1				
	-07	Швеллер								1			
	-08	Швеллер									1		
	-09	Швеллер										1	

Изм.	Лист	Nº докум.	Подп.	Дата

А14Б 372.010

Копировал: Логинова Формат А4

ООО "Изополимет Плюс" - https://izopolimet.by

Инв. N подл.	Подп. и дата	Взам. инв. N	Инв. N дубл.	Подп. и дата

Серия 3.900-9 Выпуск 2

Зона	Поз.	Обозначение	Наименование	Кол. на исполн. А14Б 372.010- 10	11	12	13	14	15	16	17	18	19	Примечан.
			Документация											
		А14Б 372.010 СБ	Сборочный чертеж											*) А4; А3
			Детали											
	1	А14Б 366.002-03	Упор	1				1					1	
		-04	Упор		1				1	1				
		-01	Упор			1					1			
		-02	Упор				1					1		
	2	А14Б 371.001-08	Уголок	1	1	1	1	1	1	1	1	1	1	
	3	А14Б 371.002-01	Косынка	2	2	2	2	2	2	2	2	2	2	
	4	А14Б 372.001-10	Швеллер	1				1						
		-11	Швеллер		1				1					
		-08	Швеллер			1								
		-09	Швеллер				1							
		-12	Швеллер							1				
		-13	Швеллер								1			
		-14	Швеллер									1		
		-15	Швеллер										1	

Изм.	Лист	N докум.	Подп.	Дата	А14Б 372.010

Копировал: Логинова Формат А4

Инв. N подл.	Подп. и дата	Взам. инв. N	Инв. N дубл.	Подп. и дата

Зона	Поз.	Обозначение	Наименование	Кол. на исполн. А14Б 372.010- 20	21	22	23	24	25	26	27	28	29	Примечан.
			Документация											
		А14Б 372.010 СБ	Сборочный чертеж											*) А4; А3
			Детали											
	1	А14Б 366.002-04	Упор	1				1	1					
		-01	Упор		1							1		
		-02	Упор			1								
		-03	Упор				1							
		А14Б 366.002	Упор							1	1		1	
	2	А14Б 371.001-08	Уголок	1	1	1	1	1	1					
		-07	Уголок							1	1	1	1	
	3	А14Б 371.002-01	Косынка	2	2	2	2	2	2					
		А14Б 371.002	Косынка							2	2	2	2	
	4	А14Б 372.001-16	Швеллер	1				1						
		-13	Швеллер		1									
		-14	Швеллер			1								
		-15	Швеллер				1							
		-17	Швеллер						1					

Изм.	Лист	N докум.	Подп.	Дата	А14Б 372.010

ООО "Изополимет Плюс" - https://izopolimet.by

Инв.№ подл.	Подп. и дата	Взам. инв.№	Инв.№ дубл.	Подп. и дата

Серия 3.900-9 Выпуск с

Зона	Поз.	Обозначение	Наименование	Кол. на исполн. А14Б 372.010- 20	21	22	23	24	25	26	27	28	29	Примеча
	4	А14Б 372.001 -18	Швеллер							1				
		-19	Швеллер								1			
		-20	Швеллер									1		
		-21	Швеллер										1	

Изм	Лист	№ докум.	Подп.	Дата

А14Б 372.010

Копировал Логинова Формат А

Инв.№ подл.	Подп. и дата	Взам. инв.№	Инв.№ дубл.	Подп. и дата

Зона	Поз.	Обозначение	Наименование	Кол. на исполн. А14Б 372.010- 30	31	32	33	34	35	36	37	38	39	Примечан
			Документация											
		А14Б 372.010 СБ	Сборочный чертеж											*) А4; А
			Детали											
	1	А14Б 366.002	Упор	1		1								
		-01	Упор		1		1							
		-02	Упор					1	1		1	1	1	
		-04	Упор							1				
	2	А14Б 371.001-07	Уголок	1	1	1								
		-08	Уголок				1	1	1	1	1	1	1	
	3	А14Б 371.002	Косынка	2	2	2								
		-01	Косынка				2	2	2	2	2	2	2	
	4	А14Б 372.001-22	Швеллер	1										
		-23	Швеллер		1									
		-24	Швеллер			1								
		-25	Швеллер				1							

Изм	Лист	№ докум.	Подп.	Дата

А14Б 372.010

Копировал Логинова Формат А

ООО "Изополимет Плюс" - https://izopolimet.by

Инв. N подл.	Подп. и дата	Взам. инв. N	Инв. N° дубл.	Подп. и дата

Серия 3.900-9 Выпуск 2

Зона	Поз.	Обозначение	Наименование	Кол. на исполн. А14Б 372.010- 30	31	32	33	34	35	36	37	38	39	Примечан.
3	4	А14Б 372.001 -26	Швеллер					1						
		-27	Швеллер						1					
		-28	Швеллер							1				
		-29	Швеллер								1			
		-30	Швеллер									1		
		-31	Швеллер										1	

Изм.	Лист	N° докум.	Подп.	Дата

А14Б 372.010

Копировал: Логинова Формат А4

Инв. N подл.	Подп. и дата	Взам. инв. N	Инв. N° дубл.	Подп. и дата

Зона	Поз.	Обозначение	Наименование	Кол. на исполн. А14Б 372.010- 40	41	42	43	44	45	46	47	48	49	Примеча
			Документация											
		А14Б 372.010 СБ	Сборочный чертеж											*) А4
			Детали											
	1	А14Б 366.002-04	Упор	1								1		
		-02	Упор		1	1	1			1	1		1	
		А14Б 366.002	Упор					1						
		-01	Упор						1					
	2	А14Б 371.001 -08	Уголок	1	1	1	1	1	1	1	1	1	1	
	3	А14Б 371.002-01	Косынка	2	2	2	2	2	2	2	2	2	2	
	4	А14Б 372.001 -32	Швеллер	1										
		-33	Швеллер		1									
		-34	Швеллер			1								
		-35	Швеллер				1							
		-36	Швеллер					1						
		-37	Швеллер						1					
		-38	Швеллер							1				
		-39	Швеллер								1			
		-40	Швеллер									1		
		-41	Швеллер										1	

Изм.	Лист	N° докум.	Подп.	Дата

А14Б 372.010

Копировал: Логинова Формат А4

ООО "Изополимет Плюс" - https://izopolimet.by

Серия 3.900-9 выпуск 2

А146 372.010СБ

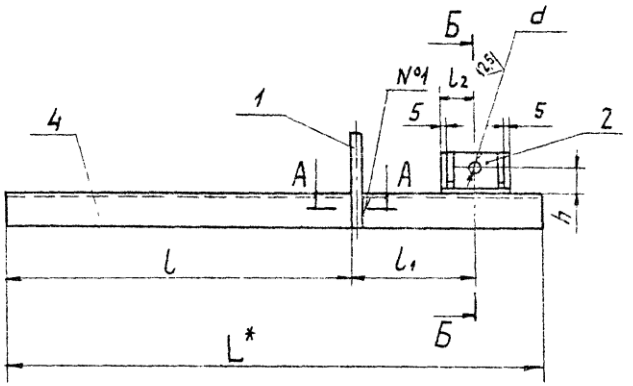

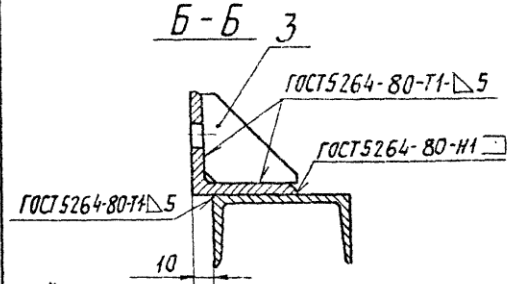

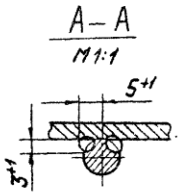

1.* Размер для справок.
2. $H14; \pm \frac{t_2}{2}$
3. Швы №1 - сварка ручная дуговая
4. Таблицу исполнений - см. лист 2

Изм.	Лист	№ докум.	Подп.	Дата	А146 372.010СБ		
Разраб.		Белявская			Кронштейн	Лит. И	Масса см. табл.	Масштаб —
Пров.		Крупник		VI-86		Лист 1	Листов 2	
Рук. гр.		Крупник				Госстрой СССР САНТЕХПРОЕКТ г. Москва		
Гл. спец.		Вайнберг						
Н. контр.		Рубинская		VI 86г				
Утв.		Спивак		26.06				

Копировал: Логинова Формат А4

Поз.	Обозначение	Наименование	Кол. на исполн. А146.372.010						Примечание
			50	51	52	53	54	55	
		Документация							
*)	А146 372.010 СБ	Сборочный чертеж	X	X	X	X	X	X	*) А4; А3
		Детали							
А4 1	А146 366.002-02	Упор	1	1		1	1	1	
	-04	Упор			1				
А4 2	А146 371.001-08	Уголок	1	1	1	1	1	1	
А4 3	А146 371.002-01	Косынка	2	2	2	2	2	2	
А3 4	А146 372.001-42	Швеллер	1						
	-43	Швеллер		1					
	-44	Швеллер			1				
	-45	Швеллер				1			
	-46	Швеллер					1		
	-47	Швеллер						1	

Инв. № подл. | Подп. и дата | Взам. инв. № | Инв. № дубл. | Подп. и дата

Изм. | Лист | № докум. | Подп. | Дата

А146 372.010

Копировал: Логинова Формат А4

Лист 57

А146 372.000СБ

Серия 3.900-9 Выпуск 2

Обозначение	Размеры, мм						Масса, кг
	L*	L	L_1	L_2	h	d	
А146 372.010	645	415	150	40	30	12	4,2
-01	655		160				4,3
-02	680		185			14	5,2
-03	760		195	45	45		6,3
-04	845	615	150	40	30	12	5,4
-05	855		160				5,5
-06	880		185			14	6,6
-07	960		195				7,7
-08	725	415	210				7,1
-09	735		220				8,5
-10	820		260				13,4
-11	850		290				17,8
-12	725		210	45	45	18	7,1
-13	735		220				8,5
-14	820		260				13,4
-15	850	615	290				17,8
-16	820		260				18,2
-17	925		210			14	8,8
-18	935		220				10,6
-19	1020		260				16,5
-20	1050		290				21,8

Обозначение	Размеры, мм						Масса, кг
	L*	L	L_1	L_2	h	d	
А146 372.010-21	925	615	210	45	45	18	8,8
-22	935		220				10,6
-23	1020		260				16,5
-24	1050		290				21,8
-25	1020		260				22,4
-26	875	415	150	40	30	12	6,6
-27	905		160				6,8
-28	980		185			14	8,9
-29	1075	615	150			12	8,0
-30	1105		160				8,2
-31	1180		185			14	10,6
-32	945	415					7,1
-33	965		195	45	45		9,2
-34	995		210			18	11,2
-35	1015		220				13,4
-36	1095		260				25,7
-37	1000		195			14	11,3
-38	1030		210			18	13,6
-39	1050		220				14,9
-40	1130		260				26,5
-41	1030		195			14	11,6

Обозначение	Размеры, мм						Масса, кг
	L*	L	L_1	L_2	h	d	
А146 371.010-42	1055	415	210	45	45	18	13,9
-43	1080		220				16,2
-44	1145	615	185	40	30	14	9,0
-45	1165		195	45	45		10,9
-46	1195		210			18	13,3
-47	1215		220				15,8
-48	1295		260				30,3
-49	1200		195			14	13,4
-50	1230		210			18	16,0
-51	1250		220				17,5
-52	1330		260				31,1
-53	1230		195			14	13,7
-54	1255		210			18	16,3
-55	1280		220				19,1

Инв.№ подл. | Подп. и дата | Взам. инв.№ | Инв.№ дубл. | Подп. и дата

Изм.	Лист	№докум.	Подп.	Дата	А146 372.010СБ	Лист 2

Копировал: Логинова Формат А3

А14Б 372.001

Серия 3.900-9 Выпуск 2

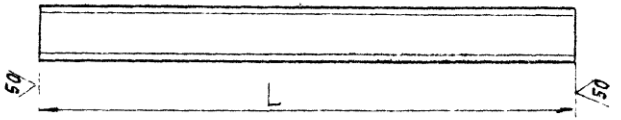

Обозначение	L, мм	h	Масса, кг
А14Б 372.001	645	6,5	3,8
-01	655		3,9
-02	680	8	4,8
-03	760		5,4
-04	845	6,5	5,0
-05	855		5,1
-06	880	8	6,2
-07	960		6,8
-08	725	10	6,2
-09	735	12	7,6
-10	820	16а	12,5
-11	850	20а	16,8
-12	820	22	17,2
-13	925	10	7,9
-14	935	12	9,7
-15	1020	16а	15,6
-16	1050	20а	20,8
-17	1020	22	21,4

Обозначение	L, мм	h	Масса, кг
А14Б 372.001-18	875	8	6,2
-19	905		6,4
-20	980	10	8,4
-21	1075	8	7,6
-22	1105		7,8
-23	1180	10	10,1
-24	945	8	6,7
-25	965	10	8,3
-26	995	12	10,3
-27	1015	14	12,5
-28	1095	22а	24,7
-29	1000	12	10,4
-30	1030	14	12,7
-31	1050	14а	14,0
-32	1130	22а	25,5
-33	1030	12	10,7
-34	1055	14	13,0
-35	1060	16	15,3

Обозначение	L, мм	h	Масса, кг
А14Б 372.001-36	1145	8	8,1
-37	1165	10	10
-38	1195	12	12,4
-39	1215	14	14,9
-40	1295	22а	29,3
-41	1200	12	12,5
-42	1230	14	15,1
-43	1250	14а	16,6
-44	1330	22а	30,1
-45	1230	12	12,8
-46	1255	14	15,4
-47	1280	16	18,2

Неуказанные предельные отклонения размеров: h14

Изм.	Лист	№ докум.	Подп.	Дата	А14Б 372.001
Разраб.	Белявская				Швеллер
Пров.	Крупник			VI-86	
Рук. гр.	Крупник				
Гл. спец.	Вайнберг				
Н. контр.	Рувинская			VI.86	Швеллер h ... 240-72 ВСТ ... 535-79
Утв.	Спивак				

Лит.	Масса	Масштаб
И	См. табл.	—
Лист	Листов 1	

Госстрой СССР САНТЕХПРОЕКТ г. Москва

Копировал: Логинова

Формат А3

Инв. № подл. | Подп. и дата | Взам. инв. № | Инв. № дубл. | Подп. и дата

Серия 3.900-9 выпуск 2

А14Б 371.006

50/(√)

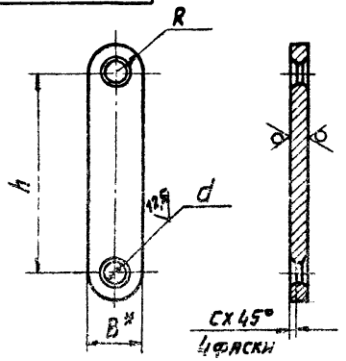

Обозначение	Размеры, мм					Материал	Масса, кг
	B*	h	R	d	c		
А14Б371.006	36	125	18	14	2	Лист $\frac{Б\ 8,0\ ГОСТ\ 19903-74}{ВСт3\ ГОСТ\ 14637-79}$	0,32
-01	52	150	26	20	3	Лист $\frac{Б\ 12,0\ ГОСТ\ 19903-74}{ВСт3\ ГОСТ\ 14637-79}$	0,86

1.* Размер для справок.
2. $H14_{1}\pm\frac{t_2}{2}$.

Изм.	Лист	№ докум.	Подп.	Дата	А14Б 371.006			
Разраб.		Белявская			Серьга	Лит. И	Масса см. табл.	Масштаб —
Пров.		Крупник		11-86		Лист	Листов 1	
Рук. гр.		Крупник			См. табл.	Госстрой СССР САНТЕХПРОЕКТ г. Москва		
Гл. спец.		Бляйнберг		11-86				
Н. контр.		Рувинская		11.86				
Утв.		Спивак		06.86				

Копировал: Логинова Формат А4

Кол. на испол. А14Б 373.000-

Обозначение	Наименование	-	01	02	03	04	05	06	07	08	09	Примечание
	Документация											
А14Б 373.000 СБ	Сборочный чертеж											
	Сборочные единицы											
А14Б 364.010-08	Опора	1										
-09	Опора		1									
-10	Опора			1								
-11	Опора				1							

Формат	Зона	Поз.	Обозначение	Наименование	Кол.
А3			А14Б 373.000 СБ	Сборочный чертеж	
А4		1	А14Б 364.010-08	Опора	1

Исполнения 10... 19-см. листы 3, 4, 28... 29-см. листы 5, 6, 30... 35-см. лист 7

Изм.	Лист	№ докум.	Подп.	Дата	А14Б 373.000			
Разраб.		Белявская			Опора подвижная двухрядная	Лит.	Лист	Листов
Пров.		Крупник		11.86		И	1	1
Рук. гр.		Крупник		11.86		Госстрой СССР САНТЕХПРОЕКТ г. Москва		
Н. контр.		Рувинская		11.86				
Утв.		Спивак		06.86				

Копировал: Логинова Формат А4

Подп. и дата	Взам. инв.№	Инв. № дубл.	Подп. и дата

Поз.	Обозначение	Наименование	Кол. на исполн. А14Б 373.000 –										Примеч.
			–	01	02	03	04	05	06	07	08	09	
1	А14Б 364.010 -12	Опора					1						
	-13	Опора						1					
	-14	Опора							1				
	-15	Опора								1			
	-08	Опора									1		
	-09	Опора										1	
2	А14Б 371.020-03	Подвеска	1	1	1	1	1	1	1	1			
	-04	Подвеска									1	1	
3	А14Б 372.010 -08	Кронштейн	1	1									
	-09	Кронштейн			1	1							
	-10	Кронштейн					1	1					
	-11	Кронштейн							1	1			
	-12	Кронштейн									1	1	
		Стандартные изделия											
4		Гайка М12.4 ГОСТ 5915-70	2	2	2	2	2	2	2	2			
		Гайка М16.4 ГОСТ 5915-70									2	2	

Изм.	Лист	N докум.	Подп.	Дата

А14Б 373.000

Копировал: Логинова Формат

Подп.	Подп. и дата	Взам. инв.№	Инв. № дубл.	Подп. и дата

Поз.	Обозначение	Наименование	Кол. на исполн. А14Б 373.000 –										Примеч.
			10	11	12	13	14	15	16	17	18	19	
		Документация											
	А14Б 373.000СБ	Сборочный чертеж											
		Сборочные единицы											
1	А14Б 364.010-10	Опора	1										
	-11	Опора		1									
	-12	Опора			1				1				
	-13	Опора				1				1			
	-14	Опора					1						
	-15	Опора						1					
	-08	Опора									1		
	-09	Опора										1	
2	А14Б 371.020-04	Подвеска	1	1	1	1	1	1					
	-06	Подвеска							1	1			
	-03	Подвеска									1	1	
3	А14Б 372.010-13	Кронштейн	1	1									
	-14	Кронштейн			1	1							

Изм.	Лист	N докум.	Подп.	Дата

А14Б 373.000

Копировал: Логинова Формат А4

Инв. N подл.	Подп. и дата	Взам. инв. N	Инв. N дубл.	Подп. и дата

Серия 3.900-9 Выпуск 2

Зона	Поз.	Обозначение	Наименование	Кол. на исполн. А14Б 373.000- 10	11	12	13	14	15	16	17	18	19	Примечан
	3	А14Б 372.010 -15	Кронштейн					1	1					
		-16	Кронштейн							1	1			
		-17	Кронштейн									1	1	
			Стандартные изделия											
	4		Гайка М16.4 ГОСТ 5915-70	2	2	2	2	2	2	2	2			
			Гайка М12.4 ГОСТ 5915-70									2	2	

Изм	Лист	N докум.	Подп.	Дата

А14Б 373.000

Копировал: Логинова Формат А4

Инв. N подл.	Подп. и дата	Взам. инв. N	Инв. N дубл.	Подп. и дата

Зона	Поз.	Обозначение	Наименование	Кол. на исполн. А14Б 373.000- 20	21	22	23	24	25	26	27	28	29	Примеча
			Документация											
		А14Б 373.000СБ	Сборочный чертеж	X	X	X	X	X	X	X	X	X	X	
			Сборочные единицы											
	1	А14Б 364.010-10	Опора	1								1		
		-11	Опора		1								1	
		-12	Опора			1								
		-13	Опора				1							
		-14	Опора					1						
		-15	Опора						1					
		-08	Опора							1				
		-09	Опора								1			
	2	А14Б 371.020-03	Подвеска	1	1	1	1	1	1					
		-04	Подвеска							1	1	1	1	
	3	А14Б 372.010 -18	Кронштейн	1	1									
		-19	Кронштейн			1	1							
		-20	Кронштейн					1	1					

Изм	Лист	N докум.	Подп	Дата

А14Б 373.000

Копировал: Пархимова Формат А4

ООО "Изополимет Плюс" - https://izopolimet.by

Инв. № подл.	Подп. и дата	Взам. инв. №	Инв. № дубл.	Подп. и дата

Серия 3.900-9 Выпуск 2

Зона	Поз.	Обозначение	Наименование	Кол. на исполн. А14Б 373.000 20	21	22	23	24	25	26	27	28	29	Примеч.
	3	А14Б 372.010-21	Кронштейн							1	1			
		-22	Кронштейн									1	1	
			Стандартные изделия											
	4		Гайка М12.4 ГОСТ 5915-70	2	2	2	2	2	2					
			Гайка М16.4 ГОСТ 5915-70							2	2	2	2	

Изм.	Лист	№ докум.	Подп.	Дата

А14Б 373.000

Копировал: Логинова Формат А4

Инв. № подл.	Подп. и дата	Взам. инв. №	Инв. № дубл.	Подп. и дата

Зона	Поз.	Обозначение	Наименование	Кол. на исполн. А14Б 373.000- 30	31	32	33	34	35					Примеч.
			Документация											
		А14Б 373.000 СБ	Сборочный чертеж	X	X	X	X	X	X					
			Сборочные единицы											
	1	А14Б 364.010-12	Опора	1				1						
		-13	Опора		1				1					
		-14	Опора			1								
		-15	Опора				1							
	2	А14Б 371.020-04	Подвеска	1	1	1	1							
		-06	Подвеска					1	1					
	3	А14Б 372.010-23	Кронштейн	1	1									
		-24	Кронштейн			1	1							
		-25	Кронштейн					1	1					
			Стандартные изделия											
	4		Гайка М16.4 ГОСТ 5915-70	2	2	2	2	[illegible]						

Изм.	Лист	№ докум.	Подп.	Дата

А[illegible]73.000

Формат А4

ООО "Изополимет Плюс" - https://izopolimet.by

Серия 3.900-9 Выпуск 2

А14Б 373.000СБ

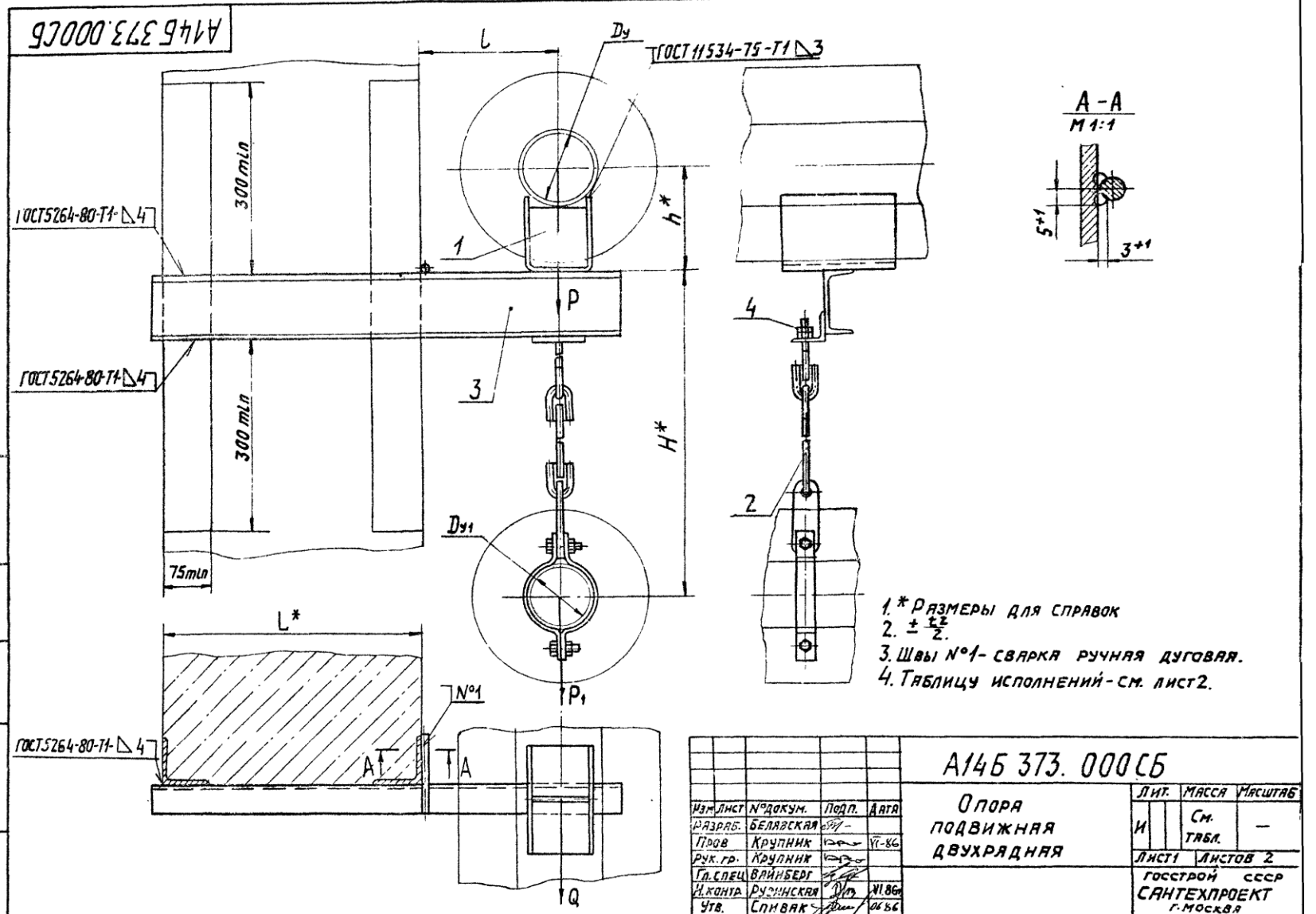

1. * Размеры для справок
2. $\pm \frac{tz}{2}$.
3. Швы №1 - сварка ручная дуговая.
4. Таблицу исполнений - см. лист 2.

Изм	Лист	N°докум.	Подп.	Дата	А14Б 373. 000СБ			
Разраб.	Белявская				Опора подвижная двухрядная	Лит.	Масса	Масштаб
Пров	Крупник			VI-86		И	См. табл.	—
Рук. гр.	Крупник					Лист 1	Листов 2	
Гл. спец	Влайнберг					Госстрой СССР САНТЕХПРОЕКТ г. Москва		
Н. контр.	Рудинская			XI.86				
Утв.	Спивак			06.86				

Копировал: Логинова

Формат А3

Инв. № подл. | Подп. и дата | Взам. инв. № | Инв. № дубл. | Подп. и дата

А14Б 373 000 СБ

Обозначение	Условный проход, мм Dy	Dy1	Допускаемые нагрузки, кгс: вертикальные P	P1	горизонтальн Q	Размеры, мм L*	L	H*	h*	Масса, кг
А14Б373.000	125	100	220	157	66	400	210	740	168	10,3
-01									218	10,8
-02	150		325		97,5		220	760	180	12,1
-03									230	12,8
-04	200		860		258		260	800	212	18,2
-05									262	19,0
-06	250		1153		345,9		290	840	239	22,5
-07									289	23,3
-08	125	125	220	220	66		210	780	168	11,9
-09									218	12,4
-10	150		325		97,5		220	800	180	13,7
-11									230	14,4
-12	200		860		258		260	840	212	19,8
-13									262	20,6
-14	250		1153		345,9		290	880	239	24,1
-15									289	24,9
-16	200	200	860	860	258		260	1020	212	26,0
-17									262	26,8

Обозначение	Условный проход, мм Dy	Dy1	Допускаемые нагрузки, кгс: вертикальные P	P1	горизонтальн Q	Размеры, мм L*	L	H*	h*	Масса, кг
А14Б 373.000-18	125	100	220	157	66	600	210	740	168	12,0
-19									218	12,5
-20	150		325		97,5		220	760	180	14,3
-21									230	14,9
-22	200		860		258		260	800	212	21,3
-23									262	22,1
-24	250		1153		345,9		290	840	239	26,5
-25									289	27,3
-26	125	125	220	220	66		210	780	168	13,6
-27									218	14,1
-28	150		325		97,5		220	800	180	15,8
-29									230	16,5
-30	200		860		258		260	840	212	22,9
-31									262	23,7
-32	250		1153		345,9		290	880	239	28,1
-33									289	28,9
-34	200	200	860	860	258		260	1020	212	30,2
-35									262	31,0

Серия 3.503.9 выпуск 5

Инв. № подл. | Подп. и дата | Взам. инв. № | Инв. № дубл. | Подп. и дата

Изм.	Лист	№ докум.	Подп.	Дата	А14Б 373.000 СБ	Лист 2

Копировал: Логинова Формат А3

Серия 3.900-9 выпуск 2

А14Б 379.003

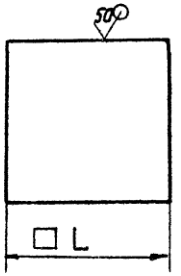

Обозначение	L, мм	Масса, кг
А14Б 379.003	40-0,62	0,1
-01	50-0,62	0,2
-02	60-0,74	0,3

Изм.	Лист	№ докум.	Подп.	Дата
Разраб.	Беляевская			
Пров.	Крупник			VI-86
Рук. гр.	Крупник			
Гл. спец.	Вайнберг			
Н. контр.	Рузинская			VI.86
Утв.	Спивак			VI.86

А14Б 379.003

Накладка

Лит.	Масса	Масшт.
И	см. табл.	–

Лист | Листов 1

Лист Б 8,0 ГОСТ 19903-74 / ВСт3 ГОСТ 14637-79

Госстрой СССР САНТЕХПРОЕКТ г. Москва

Копировал: Логинова Формат А4

Обозначение	Наименование	Кол. на исполн. А14Б 374.000-									Примечание
		-	01	02	03	04	05	06	07	08	09
	Документация										
А14Б 374.000СБ	Сборочный чертеж										
	Сборочные единицы										
А14Б 364.010	Опора	3									
-01	Опора		3								
-02	Опора			3							
-03	Опора				3						
Лит.											
Формат											

Изм.	Лист	№ докум.	Подп.	Дата
Разраб.	Беляевская			
Пров.	Крупник			VI-86
Рук. гр.	Крупник			
Н. контр.	Рузинская			VI.86
Утв.	Спивак			VI.86

А14Б 374.000

Опора подвижная трехрядная

Лит.	Лист	Листов
И	1	3

Госстрой СССР САНТЕХПРОЕКТ г. Москва

Исполнения 10,... 15 - см. лист 3

Копировал: Логинова Формат А4

Инв. № подл.	Подп. и дата	Взам. инв. №	Инв. № дубл.	Подп. и дата

Серия 3.900-9 Выпуск 2

Зона	Поз.	Обозначение	Наименование	Кол. на исполн. А14Б 374.000-										Примечание
				–	01	02	03	04	05	06	07	08	09	
	1	А14Б 364.010 -04	Опора					3						
		-05	Опора						3					
		-06	Опора							3				
		-07	Опора								3			
		А14Б 364.010	Опора									3		
		-01	Опора										3	
	2	А14Б 367.010 -38	Кронштейн	1	1									
		-39	Кронштейн			1	1							
		-40	Кронштейн					1	1					
		-41	Кронштейн							1	1			
		-42	Кронштейн									1	1	

Изм	Лист	№ докум.	Подп.	Дата

А14Б 374.000

Копировал: Логинова Формат А4

Инв. № подл.	Подп. и дата	Взам. инв. №	Инв. № дубл.	Подп. и дата

Зона	Поз.	Обозначение	Наименование	Кол. на исполн. А14Б 374.000-										Примечание
				10	11	12	13	14	15					
			Документация											
		А14Б 374.000 СБ	Сборочный чертеж	X	X	X	X	X	X					
			Сборочные единицы											
	1	А14Б-364.010-02	Опора	3										
		-03	Опора		3									
		-04	Опора			3								
		-05	Опора				3							
		-06	Опора					3						
		-07	Опора						3					
	2	А14Б 367.010 -43	Кронштейн	1	1									
		-44	Кронштейн			1	1							
		-45	Кронштейн					1	1					

Изм	Лист	№ докум.	Подп.	Дата

А14Б 374.000

Копировал: Логинова Формат А4

ООО "Изополимет Плюс" - https://izopolimet.by

А146 374.000СБ

Серия 3.900-9 выпуск 2

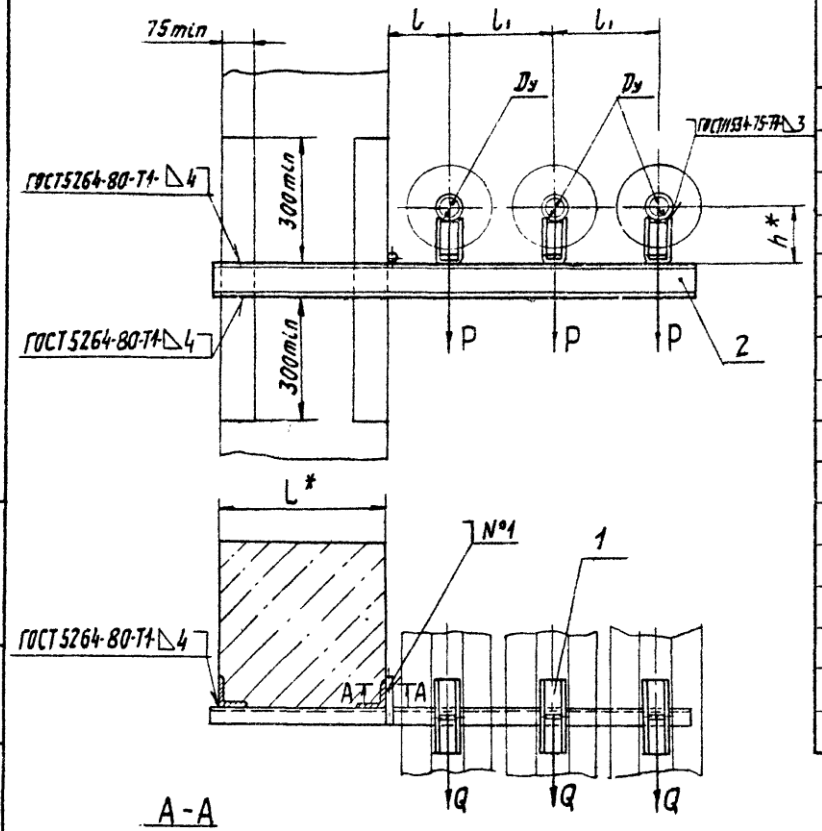

А-А
М 1:1

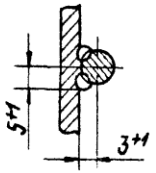

Обозначение	Условный проход Dy, мм	Допускаемые нагрузки, кгс: вертикальн. P	Допускаемые нагрузки, кгс: горизонтальн. Q	Размеры, мм: L*	l	l1	h*	Масса, кг
А146374.000	50	51	15,3	400	150	230	132	11,4
-01							182	12,8
-02	65	78	23,4		160	250	140	13,5
-03							190	14,9
-04	80	107	32,1		185	300	147	19,3
-05							197	20,7
-06	100	157	47,1		195	320	156	25,5
-07							206	27,0
-08	50	51	15,3	600	150	230	132	12,8
-09							182	14,2
-10	65	78	23,4		160	250	140	15,2
-11							190	16,6
-12	80	107	32,1		185	300	147	21,8
-13							197	23,2
-14	100	157	47,1		195	320	156	28,6
-15							206	30,1

1. * Размеры для справок.
2. $\pm\frac{t2}{2}$.
3. Швы №1 - сварка ручная дуговая

Изм.	Лист	№ докум.	Подп.	Дата
Разраб.		Белявская		
Пров.		Крупник		VI-86
Рук. груп.		Крупник		
Гл. спец.		Вайнберг		
Н. контр.		Рувинская		VI-86г.
Утв.		Сливак		06.86

А14Б 374.000СБ

Опора подвижная трехрядная

Лит.	Масса	Масштаб
И	См. табл.	—

Лист | Листов 1

Госстрой СССР САНТЕХПРОЕКТ г. Москва

Копировал: Логинова

Формат А3

Подп. и дата | Инв. № дубл. | Взам. инв. № | Подп. и дата | Инв. № подл.

Nподл.	Подп. и дата	Взам. инв.N	Инв.Nдубл.	Подп. и дата

Серия 3.900-9 Выпуск 2

Поз.	Обозначение	Наименование	Кол. на исполн А14Б 375.000-										Примеч.
			–	01	02	03	04	05	06	07	08	09	
		Документация											
	А14Б 375.000 СБ	Сборочный чертеж											
		Сборочные единицы											
1	А14Б 364.010	Опора	1		1		1		1				
	-01	Опора		1		1		1		1			
	-04	Опора									1		
	-05	Опора										1	

Лит.

Шифр

Исполнения 10... 19-см. листы 3, 4,
20... 29-см. лист 5,
30... 35-см. лист 6.

Изм.	Лист	N докум.	Подп.	Дата
Разраб.		Белявская		
Пров.		Крупник		11.86
Рук. гр.		Крупник		
Н. контр.		Рувинская		11.86
Утв.		Сливак		06.86

А14Б 375.000

Опора подвижная трехрядная

Лит.	Лист	Листов
И	1	

Госстрой СантехПроект г. Москва

Копировал: Логинова Формат

Nподл.	Подп. и дата	Взам. инв.N	Инв.Nдубл.	Подп. и дата

Поз.	Обозначение	Наименование	Кол. на исполн. А14Б 375.000-										Примечан.
			–	01	02	03	04	05	06	07	08	09	
2	А14Б 364.010-04	Опора	2										
	-05	Опора		2									
	-06	Опора			2						2		
	-07	Опора				2						2	
	-08	Опора					2						
	-09	Опора						2					
	-10	Опора							2				
	-11	Опора								2			
3	А14Б 367.010-46	Кронштейн	1	1									
	-47	Кронштейн			1	1							
	-48	Кронштейн					1	1					
	-49	Кронштейн							1	1			
	-50	Кронштейн									1	1	

Изм.	Лист	N докум.	Подп.	Дата

А14Б 375.000

ООО "Изополимет Плюс" - https://izopolimet.by

Инв. № подл.	Подп. и дата	Взам. инв. №	Инв. № дубл.	Подп. и дата

Серия 3.900-9 Выпуск 2

Зона	Поз.	Обозначение	Наименование	Кол. на исполн. А14Б 375.000- 10	11	12	13	14	15	16	17	18	19	Примеч.
			Документация											
		А14Б 375.000 СБ	Сборочный чертеж											
			Сборочные единицы											
	1	А14Б 364.010-04	Опора	1		1								
		-05	Опора		1		1							
		-06	Опора					1		1				
		-07	Опора						1		1			
		А14Б 364.010	Опора									1		
		-01	Опора										1	
	2	-08	Опора	2				2						
		-09	Опора		2				2					
		-10	Опора			2				2				
		-11	Опора				2				2			
		-04	Опора									2		
		-05	Опора										2	

Изм.	Лист	№ докум.	Подп.	Дата

А14Б 375.000

Копировал: Логинова Формат А

Инв. № подл.	Подп. и дата	Взам. инв. №	Инв. № дубл.	Подп. и дата

Зона	Поз.	Обозначение	Наименование	Кол. на исполн. А14Б 375.000- 10	11	12	13	14	15	16	17	18	19	Примеч.
	3	А14Б.367.010-51	Кронштейн	1	1									
		-52	Кронштейн			1	1							
		-53	Кронштейн					1	1					
		-54	Кронштейн							1	1			
		-55	Кронштейн									1	1	

Изм.	Лист	№ докум.	Подп.	Дата

А14Б 375.000

Копировал: Логинова Формат А4

Инв.№ подл.	Подп. и дата	Взам. инв.№	Инв.№ дубл.	Подп. и дата

Серия 3.900-9 Выпуск 2

Поз.	Обозначение	Наименование	Кол. на исполн. А14Б 375.000- 20	21	22	23	24	25	26	27	28	29	Примечание
		Документация											
	А14Б 375.000СБ	Сборочный чертеж	X	X	X	X	X	X	X	X	X	X	
		Сборочные единицы											
1	А14Б 364.010	Опора	1		1		1						
	-01	Опора		1		1		1					
	-04	Опора							1		1		
	-05	Опора								1		1	
2	-06	Опора	2						2				
	-07	Опора		2						2			
	-08	Опора			2						2		
	-09	Опора				2						2	
	-10	Опора					2						
	-11	Опора						2					
3	А14Б 367.010-56	Кронштейн	1	1									
	-57	Кронштейн			1	1							
	-58	Кронштейн					1	1					
	-59	Кронштейн							1	1			
	-60	Кронштейн									1	1	

Изм.	Лист	№ докум.	Подп.	Дата

А14Б 375.000

Копировал Логинова Формат А4

Инв.№ подл.	Подп. и дата	Взам. инв.№	Инв.№ дубл.	Подп. и дата

Поз.	Обозначение	Наименование	Кол. на исполн. А14Б 375.000- 30	31	32	33	34	35					Примечание
		Документация											
	А14Б 375.000СБ	Сборочный чертеж	X	X	X	X	X	X					
		Сборочные единицы											
1	А14Б 364.010-04	Опора	1										
	-05	Опора		1									
	-06	Опора			1		1						
	-07	Опора				1		1					
2	-10	Опора	2				2						
	-11	Опора		2				2					
	-08	Опора			2								
	-09	Опора				2							
3	А14Б 367.010-61	Кронштейн	1	1									
	-62	Кронштейн			1	1							
	-63	Кронштейн					1	1					

Изм.	Лист	№ докум.	Подп.	Дата

А14Б 375.000

Лист 6

Копировал: Логинова Формат А4

ООО "Изополимет Плюс" - https://izopolimet.by

А14Б 375.000СБ

Серия 3.900-9 Выпуск 2

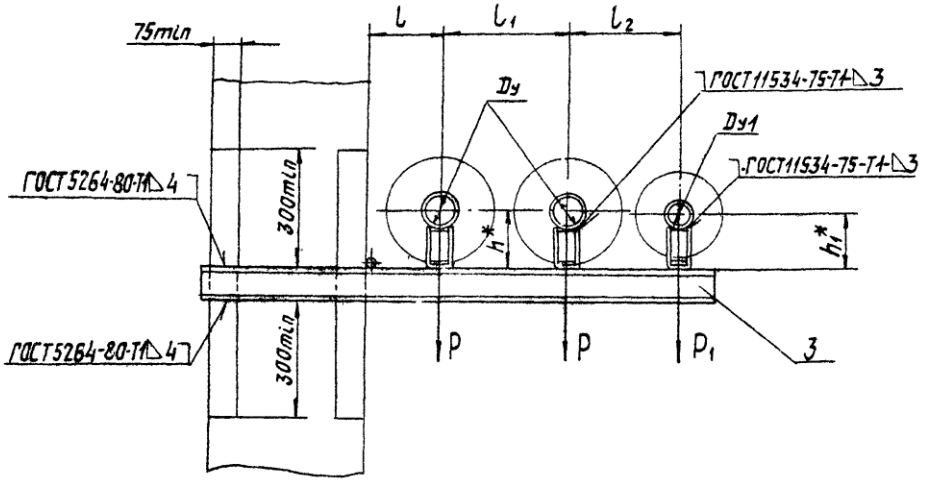

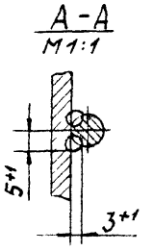

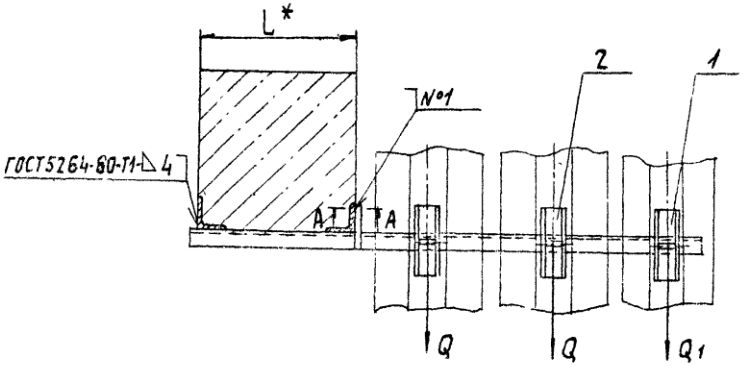

1* Размеры для справок.
2. $\pm \frac{L_2}{2}$.
3. Швы №1 – сварка ручная дуговая.
4. Таблицу исполнений – см. листы 2,3.

Изм.	Лист	№ докум.	Подп.	Дата	А14Б 375.000 СБ			
Разраб.		Белявская			Опора подвижная трехрядная.	Лит.	Масса	Масштаб
Пров.		Крупник		VI-86		И	См. табл.	–
Рук. гр.		Крупник				Лист 1	Листов 3	
Гл.спец.		Баинберг				Госстрой СССР САНТЕХПРОЕКТ г. Москва		
Н.контр.		Рувинская		VI.86				
Утв.		Спивак						

Копировал: Логинова

Формат А3

Инв. № подл. | Подп. и дата | Взам. инв. №

А14Б375.000СБ

Серия 3.900-9 Выпуск 2

Обозначение	Условный проход, мм		Допускаемые нагрузки, кгс				Размеры, мм						Масса, кг
			вертикальные		горизонтальные								
	Dy	Dy1	P	P1	Q	Q1	L*	l	l1	l2	h*	h1*	
А14Б 375.000	80	50	107	51	32,1	15,3	400	185	300	265	147	132	16,5
-01											197	182	17,9
-02	100		157		47,1			195	320	275	156	132	20,3
-03											206	182	21,8
-04	125		220		66			210	350	290	168	132	22,2
-05											218	182	23,7
-06	150		325		97,5			220	370	300	180	132	29,3
-07											230	182	31,1
-08	100	80	157	107	47,1	32,1		195	320	310	156	147	21,9
-09											206	197	23,4
-10	125		220		66			210	350	325	168	147	25,4
-11											218	197	26,9
-12	150		325		97,5			220	370	335	180	147	33,2
-13											230	197	35,1
-14	125	100	220	157	66	47,1		210	350		168	156	29,0
-15											218	206	30,5
-16	150		325		97,5			220	370	345	180	156	34,4
-17											230	206	37,8

Инв. № подл. | Подп. и дата | Взам. инв. № | Инв. № дубл. | Подп. и дата

Изм.	Лист	№ докум.	Подп.	Дата	А14Б.375.000СБ	Лист 2

Копировал: Логинова Формат А3

А146 375.000СБ

Серия 3.900-9 Выпуск 2

Обозначение	Условный проход, мм		Допускаемые нагрузки, кгс				Размеры, мм						Масса, кг
			вертикальные		горизонтальные								
	Dy	Dy1	P	P1	Q	Q1	L*	L	L1	L2	h*	h1*	
А146 375.000-18	80	50	107	51	32,1	15,3	600	185	300	265	147	132	18,6
-19											197	182	20,0
-20	100		157		47,1			195	320	275	156	132	22,7
-21											206	182	24,2
-22	125		220		66			210	350	290	168	132	24,8
-23											218	182	26,3
-24	150		325		97,5			220	370	300	180	132	32,7
-25											230	182	34,5
-26	100	80	157	107	47,1	32,1		195	320	310	156	147	24,6
-27											206	197	26,1
-28	125		220		66			210	350	325	168	147	28,4
-29											218	197	29,9
-30	150		325		97.5			220	370	335	180	147	37,2
-31											230	197	39,1
-32	125	100	220	157	66	47,1		210	350		168	156	32,5
-33											218	206	34,0
-34	150		325		97,5			220	370	345	180	156	40,2
-35											230	206	42,0

Инв. № подл. | Подп. и дата | Взам. инв. № | Инв. № дубл. | Подп. и дата

Изм.	Лист	№ докум.	Подп.	Дата	А146 375.000СБ	Лист 3

Копировал: Лагинова Формат А3

Инв.№ подл.	Подп. и дата	Взам. инв.№	Инв.№ дубл.	Подп. и дата

Серия 3.900-9 Выпуск 2

Зона	Поз.	Обозначение	Наименование	Кол. на исполн. А14Б 376.000- —	01	02	03	04	05	06	07	08	09	Примеч
			Документация											
		А14Б 376.000 СБ	Сборочный чертеж											*) А4; А
			Сборочные единицы											
	1	А14Б 364.010	Опора	2										
		-01	Опора		2									
		-02	Опора			2								
		-03	Опора				2							

Лит.

Шифр

Исполнения 10... 11- см. лист 3

Изм	Лист	№ докум.	Подп	Дата	А14Б 376.000			
Разраб.		Белявская			Опора подвижная трехрядная	Лит.	Лист	Л
Пров.		Крупник		VI 86		И	1	
Рук. гр.		Крупник				Госстрой СантехПроект г. Москва		
Н.контр.		Рувинская		VI 86				
Утв		Спивак		06.86				

Копировал: Логинова Формат А4

Инв.№ подл.	Подп. и дата	Взам. инв.№	Инв.№ дубл.	Подп. и дата

Зона	Поз.	Обозначение	Наименование	Кол. на исполн. А14Б 376.000- —	01	02	03	04	05	06	07	08	09	Примеч
	1	А14Б 364.010 -04	Опора					2						
		-05	Опора						2					
		А14Б 364.010	Опора							2				
		-01	Опора								2			
		-02	Опора									2		
		-03	Опора										2	
	2	А14Б 371.020	Подвеска	1	1					1	1			
		-01	Подвеска			1	1					1	1	
		-02	Подвеска					1	1					
	3	А14Б 372.010 -26	Кронштейн	1	1									
		-27	Кронштейн			1	1							
		-28	Кронштейн					1	1					
		-29	Кронштейн							1	1			
		-30	Кронштейн									1	1	
			Стандартные изделия											
	4		Гайка М10.4 ГОСТ 5915-70	2	2	2	2			2	2	2	2	
			Гайка М12.4 ГОСТ 5915-70					2	2					

Изм	Лист	№ докум.	Подп.	Дата	А14Б 376.000

Серия 3.900-9 выпуск 2

Формат	Поз.	Обозначение	Наименование	Кол. на исполн. А14Б 376.000- 10	11	Примечание
			Документация			
А4		А14Б 376.000СБ	Сборочный чертеж		X	*)А4; А3
			Сборочные единицы			
А4	1	А14Б 364.010-04	Опора	2		
		-05	Опора		2	
А4	2	А14Б 371.020-02	Подвеска	1	1	
А4	3	А14Б 372.010-31	Кронштейн	1	1	
			Стандартные изделия			
	4		Гайка М12.4 ГОСТ 5915-70	2	2	

Инв. № подл. | Подп. и дата | Взам. инв. № | Инв. № дубл. | Подп. и дата

А14Б 376.000

Изм. | Лист | № докум. | Подп. | Дата

Копировал: Логинова | Формат А4 | Лист 3

А146 376.000СБ

Обозначение	Условный проход Ду, мм	Допускаемые нагрузки, кгс: вертикальн. P	горизонтальн. Q	Размеры, мм: L*	l	l_1	H*	h*	Масса, кг
А14Б 376.000	50	51	15,3	400	150	230	580	132	10,2
-01								182	11,1
-02	65	78	23,4		160	250		140	10,3
-03								190	11,3
-04	80	107	32,1		185	300	720	147	12,8
-05								197	13,8
-06	50	51	15,3	600	150	230	580	132	11,6
-07								182	12,5
-08	65	78	23,4		160	250		140	11,7
-09								190	12,7
-10	80	107	32,1		185	300	720	147	14,5
-11								197	15,5

Инв. № подл. | Подп. и дата | Взам. инв. № | Инв. № дубл. | Подп. и дата

Изм. | Лист | № докум. | Подп. | Дата

А14Б 376.000СБ

Копировал: Логинова | Формат А4 | Лист 2

А14Б 376.000СБ

Серия 3.900-9 Выпуск 2

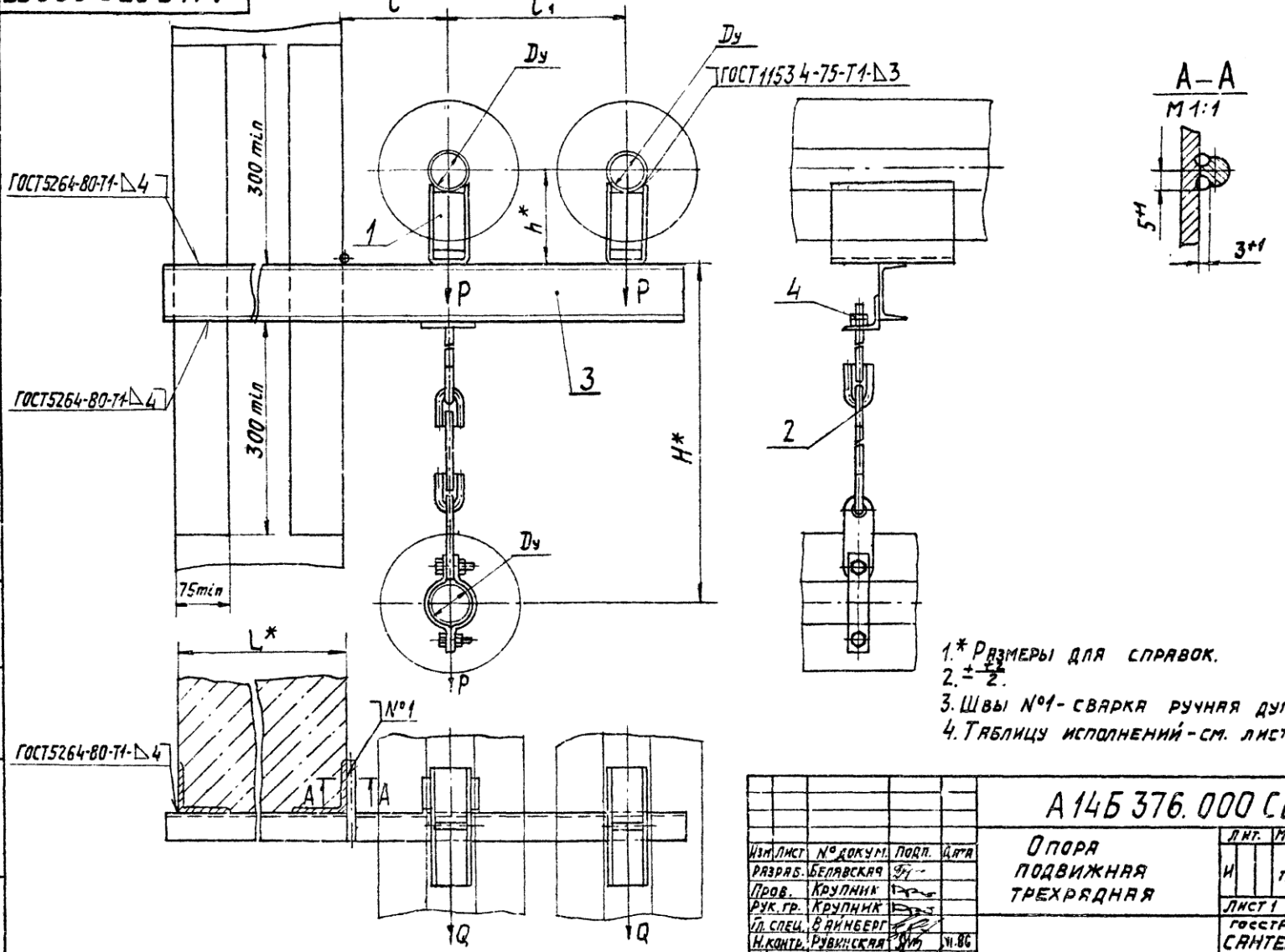

1.* Размеры для справок.
2. ± T/2.
3. Швы №1 - сварка ручная дуговая.
4. Таблицу исполнений - см. лист 2

Изм.	Лист	№ докум.	Подп.	Дата	А14Б 376.000СБ			
Разраб.		Белявская			Опора подвижная трехрядная	Лит.	Масса	Масштаб
Пров.		Крупник				И	см. табл.	—
Рук. гр.		Крупник				Лист 1	Листов 2	
Гл. спец.		Айнберг				Госстрой СССР САНТЕХПРОЕКТ г. Москва		
Н. контр.		Рувинская		11.86				
Утв.		Спивак		06.86				

Копировал: Логинова

Формат А3

Взам. инв. № | Инв. № дубл. | Подп. и дата | Инв. № подл. | Подп. и дата

Серия 3.900-9 Выпуск 2

А14Б379.004

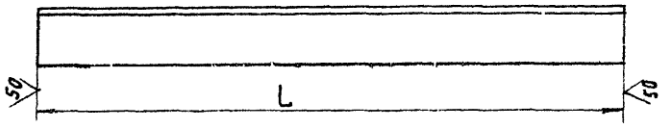

Обозначение	L, мм	Материал	Масса, кг
А14Б 379.004	745	Уголок 75х75х6-Б-ГОСТ8509-72 / ВСт3-I-ГОСТ 535-79	5,16
-01	760		5,23
-02	770	Уголок 100х100х10-Б-ГОСТ 8509-72 / ВСт3-I-ГОСТ535-79	11,62
-03	825		12,4
-04	855		12,83
-05	945	Уголок 75х75х6-Б-ГОСТ8509-72 / ВСт3-I-ГОСТ 535-79	6,53
-06	960		6,6
-07	970	Уголок 100х100х10-Б-ГОСТ8509-72 / ВСт3-I-ГОСТ535-79	14,55
-08	1025		15,4
-09	1055		15,9

Неуказанные предельные отклонения размеров: h14.

А14Б 379.004

Изм.	Лист	№ докум.	Подп.	Дата				
Разраб.		Белявская			Уголок	Лит.	Масса	Масшт.
Пров.		Крупник		VI-86		И	см. табл.	–
Рук. гр.		Крупник				Лист	Листов 1	
Гл. спец.		Вайнберг						
Н. контр.		Рудинская		VI-86	См. табл.	Госстрой СССР САНТЕХПРОЕКТ г. Москва		
Утв.		Спивак		VI-86				

Копировал: Логинова Формат: А4

Поз.	Зона	Формат	Обозначение	Наименование	Кол. на испол. А14Б 377.000- 01	02	03	04	05	06	07	08	09	–	Примечание
				Документация											
		А3	А14Б 377.000 СБ	Сборочный чертеж											
				Сборочные единицы											
1		А4	А14Б 364.010	Опора	1		1	1	1	1	1	1	1	1	
			-01	Опора		1			1		1		1		
2			-04	Опора										1	
			-05	Опора		1									

Лит. | Лист | Листов

Шифр | Лист

Изм.	Лист	№ докум.	Подп.	Дата	А14Б 377.000	Лит.	Лист	Листов
Разраб.		Белявская			Опора подвижная трехрядная	И	1	11
Пров.		Крупник				Госстрой СССР САНТЕХПРОЕКТ г. Москва		
Рук. гр.		Крупник						
Н. контр.		Рудинская						
Утв.		Спивак						

Исполнения 10... 19-см. листы 4,5
20... 29-см. листы 6,7
30... 39-см. листы 8,9
40... 47-см. листы 10,11

Инв. № подл.	Подп. и дата	Взам. инв. №	Инв. № дубл.	Подпись и дата

Серия 3.900-9 Выпуск 2

Поз.	Обозначение	Наименование	Кол. на исполн. А14Б 377.000 -										Примечание
			-	01	02	03	04	05	06	07	08	09	
2	А14Б 364.010 - 06	Опора			1								
	-07	Опора				1							
	-08	Опора					1						
	-09	Опора						1					
	-10	Опора							1				
	-11	Опора								1			
	-12	Опора									1		
	-13	Опора										1	
3	А14Б 371.020 - 02	Подвеска	1	1									
	-03	Подвеска			1	1							
	-04	Подвеска					1	1					
	-05	Подвеска							1	1			
	-06	Подвеска									1	1	
4	А14Б 372.010 -32	Кронштейн	1	1									
	-33	Кронштейн			1	1							
	-34	Кронштейн					1	1					
	-35	Кронштейн							1				
	-36	Кронштейн									1	1	

Изм.	Лист	№ докум.	Подп.	Дата	А14Б 377.000

Копировал: Формат А4

Инв. № подл.	Подп. и дата	Взам. инв. №	Инв. № дубл.	Подп. и дата

Поз.	Обозначение	Наименование	Кол. на исполн. А14Б 377.000 -										Примечание
			—	01	02	03	04	05	06	07	08	09	
		Стандартные изделия											
		Гайки ГОСТ 5915-70											
5		М12.4	2	2	2	2							
		М16.4					2	2	2	2	2	2	

Изм.	Лист	№ докум.	Подп.	Дата	А14Б 377.000	Лист 3

Копировал Формат А4

Инв.№ подл.	Подпись и дата	Взам. инв.№	Инв.№ дубл.	Подп. и дата

Серия 3.900-9 Выпуск 2

Зона	Поз.	Обозначение	Наименование	Кол. на исполн. А14Б 377.000 - 10	11	12	13	14	15	16	17	18	19	Примеч.
			Документация											
		А14Б 377.000 СБ	Сборочный чертеж											
			Сборочные единицы											
	1	А14Б 364.010 - 04	Опора	1				1		1				
		-05	Опора		1		1		1		1			
		-06	Опора									1		
		-07	Опора										1	
	2	-06	Опора	1								1		
		-07	Опора		1								1	
		-08	Опора			1								
		-09	Опора				1							
		-10	Опора					1						
		-11	Опора						1					
		-12	Опора											
		-13	Опора								1			

Изм.	Лист	№ докум.	Подп.	Дата

А14Б 377.000

Копировал Формат

Инв.№ подл.	Подпись и дата	Взам. инв.№	Инв.№ дубл.	Подп. и дата

Зона	Поз.	Обозначение	Наименование	Кол. на исполн. А14Б 377.000 - 10	11	12	13	14	15	16	17	18	19	Примеч.
	3	А14Б 371.020 - 03	Подвеска	1	1							1	1	
		-04	Подвеска			1	1							
		-05	Подвеска					1	1					
		-06	Подвеска							1	1			
	4	А14Б 372.010 - 37	Кронштейн	1	1									
		-38	Кронштейн			1	1							
		-39	Кронштейн					1	1					
		-40	Кронштейн							1	1			
		-41	Кронштейн									1	1	
			Стандартные изделия											
			Гайки ГОСТ 5915-70											
	5		М12.4	2	2							2	2	
			М16.4			2	2	2	2	2	2			

Изм.	Лист	№ докум.	Подп.	Дата

А14Б 377.000

ООО "Изополимет Плюс" - https://izopolimet.by

Взам. № подл.	Подп. и дата	Взам. инв. №	Инв. № дубл.	Подп. и дата

Серия 3.900-4 Выпуск 2

Зона	Поз.	Обозначение	Наименование	Кол. на исполн. А14Б 377.000- 20	21	22	23	24	25	26	27	28	29	Примечание
			Документация											
		А14Б 377.000СБ	Сборочный чертеж											
			Сборочные единицы											
	1	А14Б 364.010-06	Опора			1								
		-07	Опора		1		1							
		А14Б 364.010	Опора					1		1		1		
		-01	Опора						1		1		1	
	2	-08	Опора	1								1		
		-09	Опора		1								1	
		-10	Опора			1								
		-11	Опора											
		-04	Опора											
		-05	Опора						1					
		-06	Опора											
		-07	Опора								1			

Изм.	Лист	№ докум.	Подп.	Дата	А14Б 377.000	Лист 6

Копировал Фадеева Формат А4

Взам. № подл.	Подп. и дата	Взам. инв. №	Инв. № дубл.	Подп. и дата

Зона	Поз.	Обозначение	Наименование	Кол. на исполн. А14Б 377.000- 20	21	22	23	24	25	26	27	28	29	Примечание
	3	А14Б 371.020-04	Подвеска	1	1							1	1	
		-05	Подвеска			1	1							
		-02	Подвеска					1	1					
		-03	Подвеска							1	1			
	4	А14Б 372.010-42	Кронштейн	1	1									
		-43	Кронштейн			1	1							
		-44	Кронштейн					1	1					
		-45	Кронштейн							1	1			
		-46	Кронштейн									1	1	
			Стандартные изделия											
			Гайки ГОСТ 5915-70											
	5		М16.4	2	2	2	2					2	2	
			М12.4					2	2	2	2			

Изм.	Лист	№ докум.	Подпись	Дата	А14Б 377.000	Лист 7

Копировал Фадеева Формат А4

Взам. инв. № подл.	Подп. и дата	Взам. инв. №	Инв. № дубл.	Подпись и дата

Серия 3.900-9 Выпуск 2

Зона	Поз.	Обозначение	Наименование	Кол. на исполн. А14Б 377.000 - 30	31	32	33	34	35	36	37	38	39	Примеч.
			Документация											
		А14Б 377.000СБ	Сборочный чертеж											
			Сборочные единицы											
	1	А14Б 364.010	Опора	1		1								
		-01	Опора		1		1							
		-04	Опора					1		1		1		
		-05	Опора						1		1		1	
	2	-10	Опора	1								1		
		-11	Опора		1								1	
		-12	Опора			1								
		-13	Опора				1							
		-06	Опора					1						
		-07	Опора						1					
		-08	Опора							1				
		-09	Опора								1			

Изм.	Лист	№ докум.	Подп.	Дата

А14Б 377.000

Копировал Фамилия Формат

Взам. инв. № подл.	Подпись и дата	Взам. инв. №	Инв. № дубл.	Подп. и дата

Зона	Поз.	Обозначение	Наименование	Кол. на исполн. А14Б. 377.000 - 30	31	32	33	34	35	36	37	38	39	Примеч.
	3	А14Б 371.020-05	Подвеска	1	1							1	1	
		-06	Подвеска			1	1							
		-03	Подвеска					1	1					
		-04	Подвеска							1	1			
	4	А14Б. 372.010-47	Кронштейн	1	1									
		-48	Кронштейн			1	1							
		-49	Кронштейн					1	1					
		-50	Кронштейн							1	1			
		-51	Кронштейн									1	1	
			Стандартные изделия											
			Гайки ГОСТ 5915-70											
	5		М16.4	2	2	2	2			2	2	2	2	
			М12.4					2	2					

Изм.	Лист	№ докум.	Подп.	Дата

А14Б 377.000

ООО "Изополимет Плюс" - https://izopolimet.by

№ подл.	Подп. и дата	Взам. инв. №	Инв. № дубл.	Подпись и дата

Серия 3.900-9 Выпуск 2

Поз.	Обозначение	Наименование	Кол. на исполн. А146 377.000 - 40	41	42	43	44	45	46	47			Примечание
		Документация											
	А146 377.000 СБ	Сборочный чертеж											
		Сборочные единицы											
1	А146 364.010 -04	Опора	1										
	-05	Опора		1									
	-06	Опора			1		1		1				
	-07	Опора				1		1		1			
2	-12	Опора	1										
	-13	Опора		1									
	-06	Опора			1								
	-07	Опора				1							
	-08	Опора					1						
	-09	Опора						1					
	-10	Опора							1				
	-11	Опора								1			

Изм.	Лист	№ докум.	Подп.	Дата

А146 377.000

Копировал Фамилия Формат

№ подл.	Подп. и дата	Взам. инв. №	Инв. № дубл.	Подп. и дата

Поз.	Обозначение	Наименование	Кол. на исполн. А146 377.000 - 40	41	42	43	44	45	46	47			Примечание
3	А146 371.020-06	Подвеска	1	1									
	-03	Подвеска			1	1							
	-04	Подвеска					1	1					
	-05	Подвеска							1	1			
4	А146 372.010 -52	Кронштейн	1	1									
	-53	Кронштейн			1	1							
	-54	Кронштейн					1	1					
	-55	Кронштейн							1	1			
		Стандартные изделия											
		Гайки ГОСТ 5915-70											
5		М16.4	2	2			2	2	2	2			
		М12.4			2	2							

Изм.	Лист	№ докум.	Подп.	Дата

А146 377.000

Серия 3.900-9 Выпуск 2

А14Б 377.000СБ

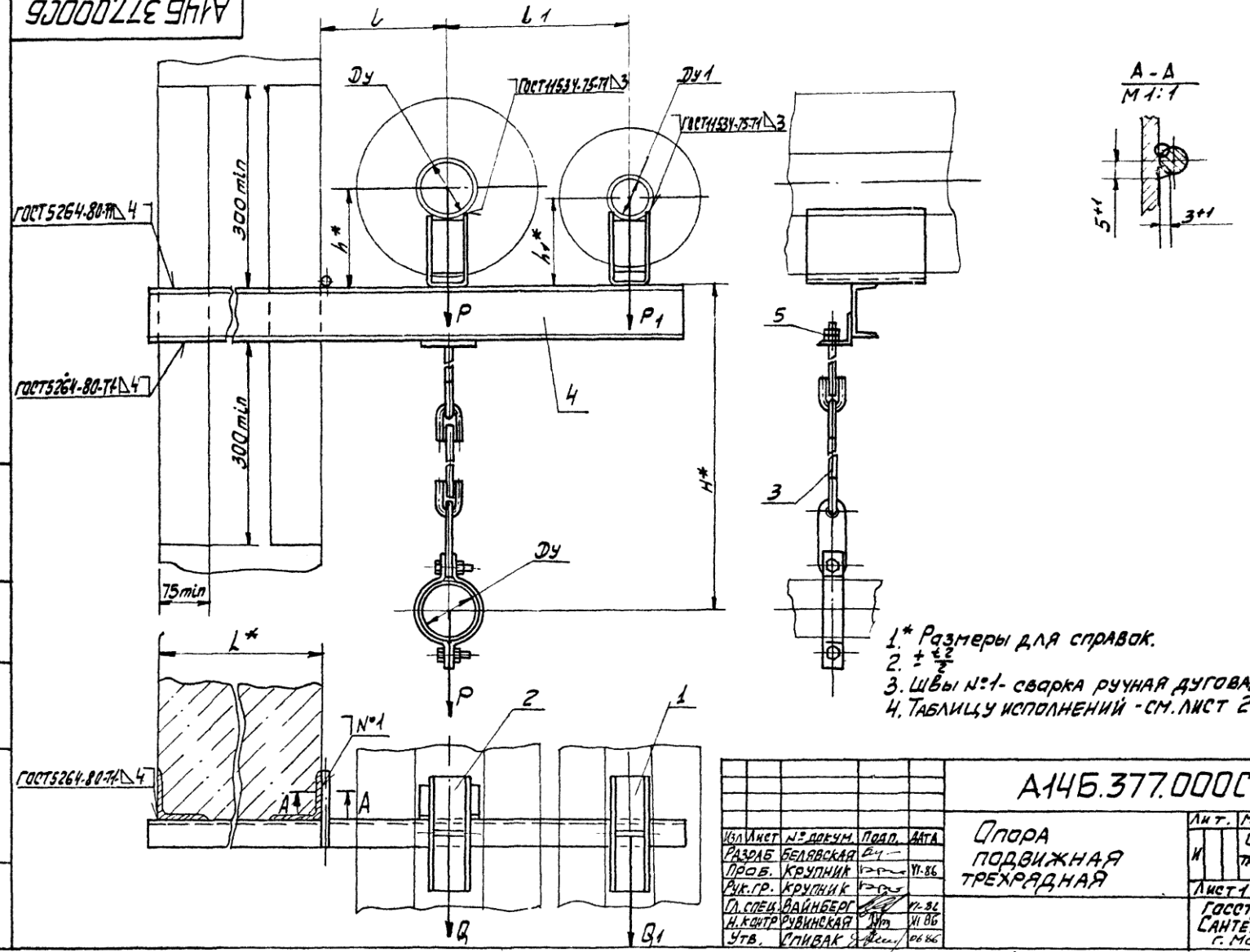

1.* Размеры для справок.
2. ± ±2/2
3. Швы №1- сварка ручная дуговая.
4. Таблицу исполнений - см. лист 2.3

Изл.	Лист	№ докум.	Подп.	Дата	А14Б.377.000СБ		
Разраб.	Белявская				Опора подвижная трехрядная	Лит.	Масса	Масшт.
Пров.	Крупник			11.86		И	См. табл.	—
Рук.гр.	Крупник					Лист 1	Листов 3	
Гл.спец.	Вайнберг			11.86		Госстрой СССР Сантехпроект г. Москва		
Н.контр.	Рувинская			VI.86				
Утв.	Сливак			06.86				

Инв. № подл. | Подпись и дата | Взам. инв. № | Инв. № дубл. | Подпись и дата

копир. Лаевич

Формат А3

АЧ46 377.000СБ

Серия 3.900-9 выпуск 2

Таблица

Обозначение	Условный проход, мм		Допускаемые нагрузки, кгс				Размеры, мм						Масса кг
			вертикальные		горизонтальные								
	Ду	Ду1	P	P1	Q	Q1	L*	l	l1	H*	h*	h1*	
АЧ46 377.000	80	50	107	51	32,1	15,3	400	185	265	700	147	132	11.1
-01											197	182	12.0
-02	100		157		47.1			195	275	740	156	132	13.7
-03											206	182	14.7
-04	125		220		66			210	290	800	168	132	17.2
-05											218	182	18.2
-06	150		325		97.5			220	300	830	180	132	20.2
-07											230	182	21.4
-08	200		860		258			260	340	1020	212	132	34.7
-09											262	182	36.0
-10	100	80	157	107	47.1	32,1		195	310	760	156	147	15.8
-11											206	197	16.7
-12	125		220		66			210	325	820	168	147	19.6
-13											218	197	20.6
-14	150		325		97.5			220	335	830	180	147	21.7
-15											230	197	22.8
-16	200		860		258			260	375	1020	212	147	35.5
-17											267	197	36.8
-18	100	100	157	157	47.1	47,1		195	320	760	156	156	16.5
-19											206	206	17.5
-20	125		220		66			210	330	820	168	156	20.3
-21											218	206	21.3
-22	150		325		97.5			220	345	850	180	156	23.4
-25											230	206	24.6

Инв. № подл. | Подпись и дата | Взам. инв. № | Инв. № дубл. | Подпись и дата

Изм.	Лист	№ докум.	Подп.	Дата	АЧ46 377.000СБ	Лист 2

Копировал: Формат А3

А14Б377.000СБ

Серия 3.900-9 Выпуск 2

Продолжение таблицы

Обозначение	Условный проход мм		Допускаемые нагрузки кгс				Размеры, мм						Масса, кг
			вертикальные		горизонтальные								
	Ду	Ду1	P	P1	Q	Q1	L*	l	l1	H*	h*	h1*	
А14Б 377.000-24	80	50	107	51	32.1	15.3	600	185	265	700	147	132	13.0
-25											197	182	13.9
-26	100		157		47.1			195	275	740	156	132	15.4
-27											206	182	16.4
-28	125		220		66			210	290	800	168	132	19.3
-29											218	182	20.3
-30	150		325		97.5			220	300	830	180	132	22.7
-31											230	182	23.8
-32	200		860		258			260	340	1020	212	132	39.3
-33											262	182	40.6
-34	100	80	157	107	47.1	32.1		195	310	760	156	147	17.9
-35											206	197	18.8
-36	125		220		66			210	325	820	168	147	22.0
-37											218	197	23.0
-38	150		325		97.5			220	335	830	180	147	24.3
-39											230	197	25.4
-40	200		860		258			260	375	1020	212	147	40.1
-41											262	197	41.4
-42	100	100	157	157	47.1	47.1		195	320	760	156	156	18.6
-43											206	206	19.6
-44	125		220		66			210	330	820	168	156	22.7
-45											218	206	23.7
-46	150		325		97.5			220	345	850	180	156	26.3
-47											230	206	27.5

Инв. № подл. | Подпись и дата | Взам. инв. № | Инв. № дубл. | Подпись и дата

Изм	Лист	№ докум.	Подп.	Дата	А14Б 377.000СБ	Лист 3

Копировал | Формат А3

Взам. инв. №	Подп. и дата	Инв. № дубл.	Подп. и дата

Серия 3.900-9 Выпуск 2

Зона	Поз.	Обозначение	Наименование	Кол. на исполн. А14Б.378.000- —	01	02	03	04	05	06	07	08	09	Примечание
			Документация											
		А14Б 378.000 СБ	Сборочный чертеж											*) А3; А4
			Сборочные единицы											
	1	А14Б 364.010	Опора	2										
		-01	Опора		2									
		-02	Опора			2								
		-03	Опора				2							

Шифр Лит

Изм.	Лист	№ докум.	Подп.	Дата	А14Б 378.000		
Разраб.		Белявская			Опора подвижная четырехрядная	Лит. И	Лист 1 / Лист 4
Пров.		Крупник		VI-86		Госстрой СССР Сантехпроект г. Москва	
Рук. гр.		Крупник					
Н. контр.		Рувинская		VI-86			
Утв.		Сливак		06.86			

Копировал Формат А4

Взам. инв. №	Подп. и дата	Взам. инв. №	Инв. № дубл.	Подп. и дата

Зона	Поз.	Обозначение	Наименование	Кол. на исполн. А14Б 378.000- —	01	02	03	04	05	06	07	08	09	Примечание
	1	А14Б 364.010-04	Опора					2						
		-05	Опора						2					
		-06	Опора							2				
		-07	Опора								2			
		А14Б 364.010	Опора									2		
		-01	Опора										2	
	2	А14Б 371.020	Подвеска	2	2							2	2	
		-01	Подвеска			2	2							
		-02	Подвеска					2	2					
		-03	Подвеска							2	2			
	3	А14Б 378.010	Кронштейн	1	1									
		-01	Кронштейн			1	1							
		-02	Кронштейн					1	1					
		-03	Кронштейн							1	1			
		-04	Кронштейн									1	1	
			Стандартные изделия											
	4		Гайка М10.4 ГОСТ 5915-70	4	4	4	4					4	4	
			Гайка М12.4 ГОСТ 5915-70					4	4	4	4			

Изм.	Лист	№ докум.	Подп.	Дата	А14Б 378.000	Лист 2

Копировал Формат А4

ООО "Изополимет Плюс" - https://izopolimet.by

Инв. № подл.	Подп. и дата	Взам. инв. №	Инв. № дубл.	Подпись и дата

Серия 3.900-9 Выпуск 2

Зона	Поз.	Обозначение	Наименование	Кол. на исполн. А14Б 378.000- 10	11	12	13	14	15					Примеча
			Документация											
		А14Б 378.000 СБ	Сборочный чертеж											*) А3; А
			Сборочные единицы											
	1	А14Б 364.010 - 02	Опора	2										
		-03	Опора		2									
		-04	Опора			2								
		-05	Опора				2							
		-06	Опора					2						
		-07	Опора						2					
	2	А14Б 371.020 - 01	Подвеска	2	2									
		-02	Подвеска			2	2							
		-03	Подвеска					2	2					
	3	А14Б 378.010 - 05	Кронштейн	1	1									
		-06	Кронштейн			1	1							
		-07	Кронштейн					1	1					

Изм.	Лист	№ докум.	Подп.	Дата	А14Б 378.000

Копировал Бакло Формат

Инв. № подл.	Подп. и дата	Взам. инв. №	Инв. № дубл.	Подп. и дата

Зона	Поз.	Обозначение	Наименование	Кол. на исполн. А14Б. 378.000- 10	11	12	13	14	15					Примеча
			Стандартные изделия											
	4		Гайка М10.4 ГОСТ 5915-70	4	4									
			Гайка М12.4 ГОСТ 5915-70			4	4	4	4					

Изм.	Лист	№ докум.	Подп.	Дата	А14Б 378.000

Копировал Бакло Формат А

А14Б378.000СБ

Серия 3.900.9 Выпуск 2

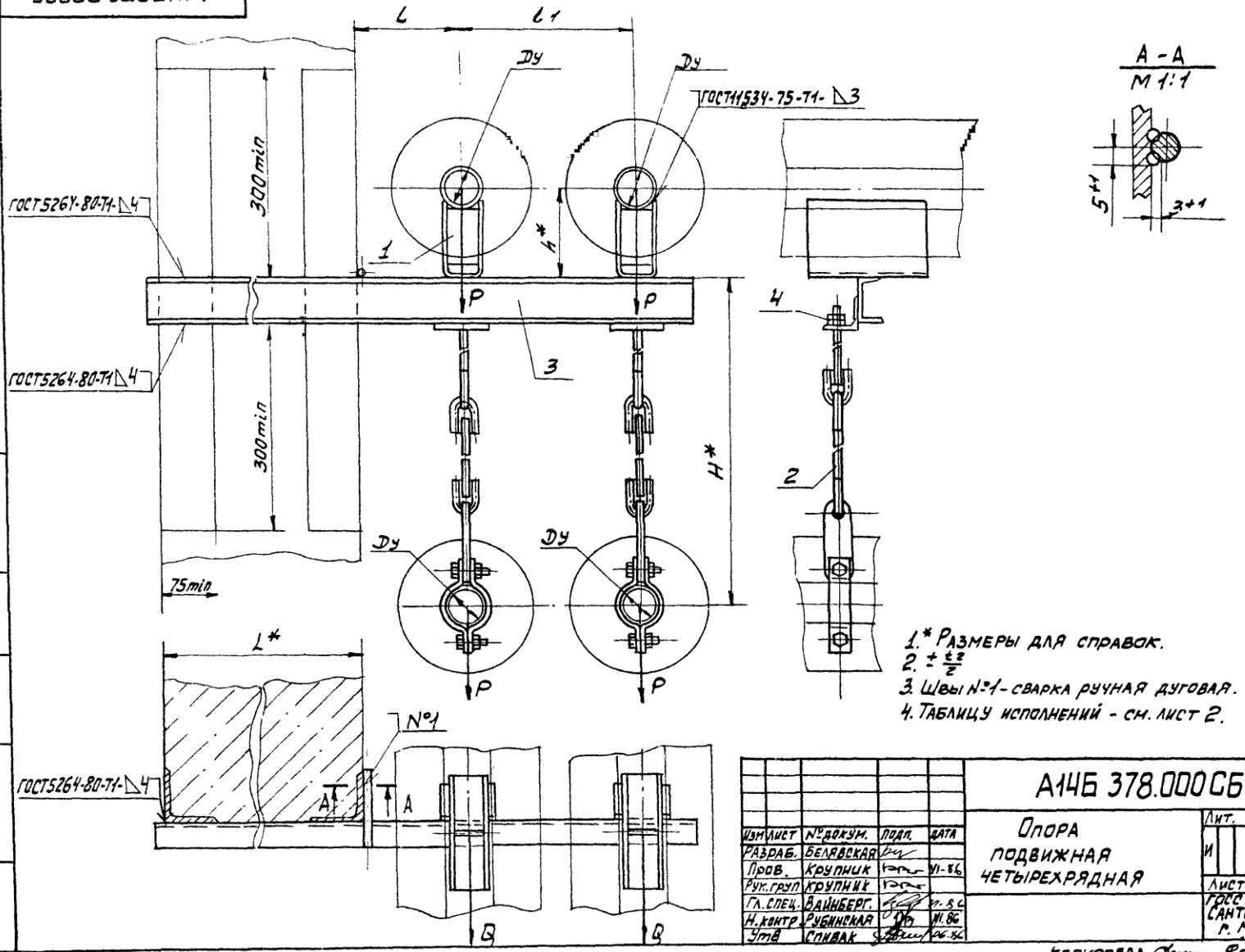

1.* Размеры для справок.
2. $\pm\frac{t2}{2}$
3. Швы №1 - сварка ручная дуговая.
4. Таблицу исполнений - см. лист 2.

Изм.	Лист	№ докум.	Подп.	Дата	А14Б 378.000СБ			
Разраб.		Белявская			Опора подвижная четырехрядная	Лит. И	Масса см табл.	Масштаб —
Пров.		Крупник		VI-86		Лист 1	Листов 2	
Рук. груп.		Крупник				Госстрой СССР Сантехпроект г. Москва.		
Гл. спец.		Вайнберг		11-86				
Н. контр.		Рубинская		VI.86				
Утв.		Спивак		06.86				

Копировал Формат А3

Инв. № подл. | Подп. и дата | Взам. инв. № | Инв. № дубл. | Подп. и дата

Серия 3.900-9 выпуск 2

А14Б 378.001

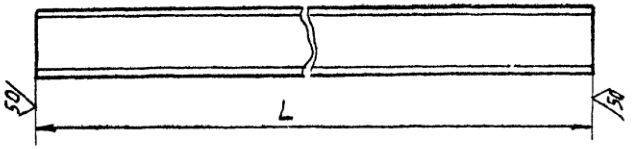

Обозначение	L, мм	Материал	Масса, кг
А14Б 378.001	875	Швеллер 8-ГОСТ 8240-72 / ВСт.3-I-ГОСТ 535-79	6.2
-01	905	Швеллер 10-ГОСТ 8240-72 / ВСт.3-I-ГОСТ 535-79	7.8
-02	980	Швеллер 14-ГОСТ 8240-72 / ВСт.3-I-ГОСТ 535-79	12.1
-03	1030	Швеллер 16-ГОСТ 8240-72 / ВСт.3-I-ГОСТ 535-79	14.6
-04	1075	Швеллер 8-ГОСТ 8240-72 / ВСт.3-I-ГОСТ 535-79	7.6
-05	1105	Швеллер 10-ГОСТ 8240-72 / ВСт.3-I-ГОСТ 535-79	9.5
-06	1180	Швеллер 14-ГОСТ 8240-72 / ВСт.3-I-ГОСТ 535-79	14.5
-07	1230	Швеллер 16-ГОСТ 8240-72 / ВСт.3-I-ГОСТ 535-79	17.5

Неуказанные предельные отклонения размеров h14.

Изм.	Лист	№ докум.	Подп.	Дата
Разраб.	Белявская			
Пров.	Крупник			VI-86
Рук.гр.	Крупник			
Гл.сп.	Зайнеева			
Н.кон.	Рубинская			VI-86
Утв.	Сливак			VI-86

А14Б 378.001

Швеллер

См. табл.

Лит.	Масса	Масшт.
И	См. табл.	—

Лист | Листов 1

Госстрой СССР Сантехпроект г. Москва

Копировал Фалко Формат А4

Инв.№ подл. | Подпись и дата | Взам. инв.№ | Инв.№ дубл. | Подпись и дата

А14Б 378.000СБ

Обозначение	Условный проход Ду, мм	Допускаемые нагрузки, кгс: вертикальн. P	Допускаемые нагрузки, кгс: горизонтальн. Q	Размеры, мм: L*	l	l1	H*	h*	Масса, кг
А14Б 378.000	50	51	15.3	4000	150	230	580	132	11.9
-01								182	12.8
-02	65	78	23.4		160	250	600	140	13.5
-03								190	14.5
-04	80	107	32.1		185	300	760	147	18.6
-05								197	19.6
-06	100	157	47.1		195	320	800	156	23.1
-07								206	24.1
-08	50	51	15.3	600	150	230	580	132	13.3
-09								182	14.2
-10	65	78	23.4		160	250	600	140	15.2
-11								190	16.2
-12	80	107	32.1		185	300	760	147	21.0
-13								197	22.0
-14	100	157	47.1		195	320	800	156	26.0
-15								206	27.0

Изм.	Лист	№ докум.	Подп.	Дата

А14Б 378.000СБ

Лист 2

Копир. Фалко Формат А4

ООО "Изополимет Плюс" - https://izopolimet.by

Nº подл.	Подп. и дата	Взам. инв. Nº	Инв. Nº дубл.	Подп. и дата

Серия 3.900-9 Выпуск 2

Поз.	Обозначение	Наименование	Кол. на исполн. А14Б.378.010 —	01	01	03	04	05	06	07			Примеча
		Документация											
	А14Б 378.010 СБ	Сборочный чертеж											
		Детали											
1	А14Б 366.002	Упор	1				1						
	-01	Упор		1				1					
	-02	Упор			1	1			1	1			
2	А14Б 371.001-07	Уголок	2	2	2		2	2	2				
	-08	Уголок				2				2			
3	А14Б 371.002	Косынка	4	4	4		4	4	4				
	-01	Косынка				4				4			
4	А14Б 378.001	Швеллер	1										
	-01	Швеллер		1									

Изм.	Лист	Nº докум.	Подп.	Дата
Разраб.		Белявская		
Пров.		Крупник		11.86
Рук. гр.		Крупник		
Н. контр.		Рубинская		XI.86
Утв.		Сливак		06.86

А14Б.378.010

Кронштейн

Лит.	Лист	Листов
И	1	

Госстрой СССР САНТЕХПРОЕКТ г. Москва

Копиров.

Формат А

Nº подл.	Подп. и дата	Взам. инв. Nº	Инв. Nº дубл.	Подп. и дата

Поз.	Обозначение	Наименование	Кол. на исполн. А14Б.378.010 —	01	02	03	04	05	06	07			Примеча
4	А14Б 378.001-02	Швеллер			1								
	-03	Швеллер				1							
	-04	Швеллер					1						
	-05	Швеллер						1					
	-06	Швеллер							1				
	-07	Швеллер								1			

Изм.	Лист	Nº докум.	Подп.	Дата

А14Б 378 010

А14Б378.010СБ

Серия 3.900-9 · Выпуск 2

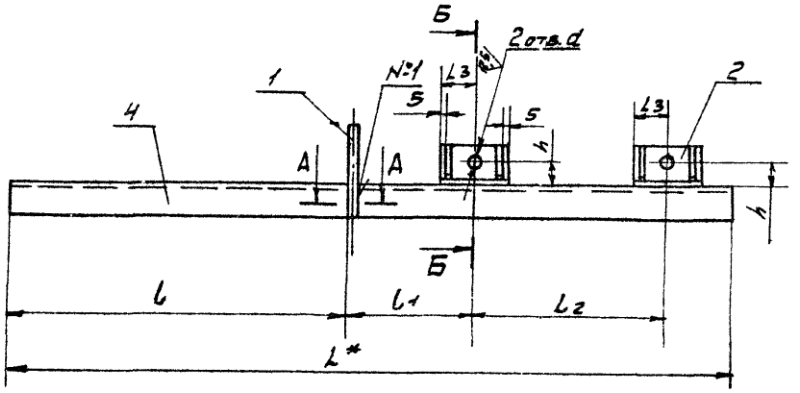

Обозначение	Размеры, мм							Масса, кг.
	L*	l	l1	l2	l3	h	d	
А14Б.378.010	875	415	150	230	40	30	12	7.0
-01	905		160	250				8,7
-02	980		185	300			14	13.0
-03	1030		195	320	45	45		16.4
-04	1075	615	150	230	40	30	12	8.4
-05	1105		160	250				10,4
-06	1180		185	300			14	15.4
-07	1230		195	320	45	45		19.3

Б-Б

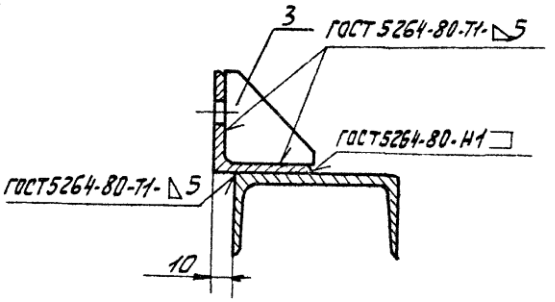

А-А
М1:1

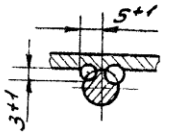

1* Размер для справок.
2. h14; $\pm\frac{t2}{2}$
3. Швы №1 - сварка ручная дуговая

Изм.	Лист	№ докум.	Подп.	Дата	А14Б 378.010СБ		
Разраб.		Белявская			Кронштейн	Лит.	Масса	Масштаб
Пров.		Крупник		VI.86		И	См. табл.	—
Рук. гр.		Крупник				Лист	Листов 1	
Гл. спец.		Вайнберг		VI.86		Госстрой СССР Сантехпроект г. Москва		
Н. контр.		Рубинская		VI.86				
Утв.		Спивак		VI.86				

Копировал

Формат А3

Инв. № подл. | Подп. и дата | Взам. инв. № | Инв. № дубл. | Подпись и дата

Серия 3.900-9 Выпуск 2

АЧ6 379.000

50 (√)

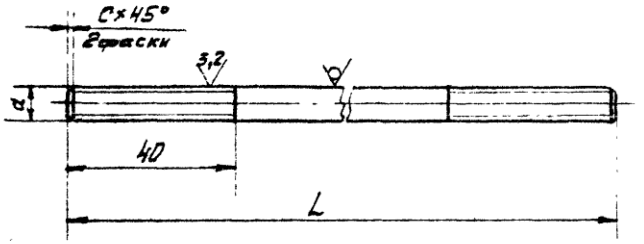

Обозначение	Размеры, мм L	d	c	Материал	Масса, кг
АЧ6 379.001	520	М16-8g	1,5	Круг 16-В-ГОСТ 2590-71 / ВСт.3-II-ГОСТ 535-79	0,8
-01	550	М20-8g	2	Круг 20-В-ГОСТ 2590-71 / ВСт.3-II-ГОСТ 535-79	1,4
-02	570	М24-8g	2	Круг 24-В-ГОСТ 2590-71 / ВСт.3-II-ГОСТ 535-79	2,0
-03	720	М16-8g	1,5	Круг 16-В-ГОСТ 2590-71 / ВСт.3-II-ГОСТ 535-79	0,9
-04	750	М20-8g	2	Круг 20-В-ГОСТ 2590-71 / ВСт.3-II-ГОСТ 535-79	1,9
-05	770	М24-8g	2	Круг 24-В-ГОСТ 2590-71 / ВСт.3-II-ГОСТ 535-79	2,7

$h14; \pm \frac{t_2}{2}$.

АЧ6 379.000

Изм.	Лист	№ докум.	Подп.	Дата				
Разраб.	Белябская				Стяжка	Лит.	Масса	Масшт.
Пров.	Крупник					И	См. табл.	—
Рук. гр.	Крупник					Лист	Листов 1	
Гл. спец.	Вайнберг			11.86	См. табл.	Госстрой СССР Сантехпроект г. Москва.		
Н. контр.	Рубинская			11.86				
Утв.	Сливак			06.86				

Инв. № подл. | Подпись и дата | Взам. инв. № | Инв. № дубл. | Подпись и дата

копиров.

Поз.	Обозначение	Наименование	Кол. на исп. 1	01	02	03	04	05	06	07	08	09	Примечание
		Документация	-										
	АЧ6 379.000 СБ	Сборочный чертеж											
		Сборочные единицы											
1	АЧ6 364.010-06	Опора	1										
	-07	Опора		1									
	-08	Опора					1						
	-09	Опора							1				

Изм. | Лист | № докум. | Подп. | Дата

Исполнения 10...19 - см. листы 4...6,
20...29 - см. листы 7...9.

АЧ6 379.000

Изм.	Лист	№ докум.	Подп.	Дата		Лит.	Лист	Листов
Разраб.	Белябская				Опора подвижная	И	1	9
Пров.	Крупник			11.86		Госстрой СССР Сантехпроект г. Москва		
Рук. гр.	Крупник							
Н. контр.	Рубинская							
Утв.	Сливак			06.86				

93

Серия 3.900-9 Выпуск 2

копиров.

Формат А4

Инв.№ подл.	Подпись и дата	Взам.инв.№	Инв.№ дубл.	Подпись и дата

Серия 3.900-9 Выпуск 2

Зона	Поз.	Обозначение	Наименование	Кол. на исполн. А14Б 379.000- —	01	02	03	04	05	06	07	08	09	Примеч.
	1	А14Б 364.010-10	Опора					1						
		-11	Опора						1					
		-12	Опора							1				
		-13	Опора								1			
		-14	Опора									1		
		-15	Опора										1	
	2	А14Б 379.010	Кронштейн	1	1									
		-02	Кронштейн			1	1							
		-04	Кронштейн					1	1					
		-06	Кронштейн							1	1			
		-08	Кронштейн									1	1	
	3	-01	Кронштейн	1	1									
		-03	Кронштейн			1	1							
		-05	Кронштейн					1	1					
		-07	Кронштейн							1	1			
		-09	Кронштейн									1	1	
	4	А14Б 379.020	Плита	1	1	1	1							
		-01	Плита					1	1					
		-02	Плита							1	1	1	1	

Изм.	Лист	№ докум.	Подп.	Дата

А14Б 379.000

Копировал

Формат

Инв.№ подл.	Подп. и дата	Взам.инв.№	Инв.№ дубл.	Подп. и дата

Зона	Поз.	Обозначение	Наименование	Кол. на исполн. А14Б 379.000- —	01	02	03	04	05	06	07	08	09	Примеч.
			Детали											
	5	А14Б 379.001	Стяжка	2	2	2	2							
		-01	Стяжка					2	2					
		-02	Стяжка							2	2	2	2	
			Стандартные изделия											
	6		Болт М12х35.36 ГОСТ 7798-70	4	4	4	4	4	4	4	4	4	4	
	7		Гайка М12.4 ГОСТ 5915-70	4	4	4	4	4	4	4	4	4	4	
	8		Гайка М16.4 ГОСТ 5915-70	8	8	8	8							
			Гайка М20.4 ГОСТ 5915-70					8	8					
			Гайка М24.4 ГОСТ 5915-70							8	8	8	8	

Изм.	Лист.	№ докум.	Подп.	Дата

А14Б 379.000

ООО "Изополимет Плюс" - https://izopolimet.by

Инв.№ подл.	Подпись и дата	Взам. инв.№	Инв.№ дубл.	Подпись и дата

Серия 3.900-9 Выпуск 2

Зона	Поз.	Обозначение	Наименование	Кол. на исполн. А14Б 379 000- 10	11	12	13	14	15	16	17	18	19	Примеч.
			Документация											
		А14Б 379.000СБ	Сборочный чертеж											
			Сборочные единицы											
	1	А14Б 364.010 -06	Опора	1										
		-07	Опора		1									
		-08	Опора			1								
		-09	Опора				1							
		-10	Опора					1						
		-11	Опора						1					
		-12	Опора							1				
		-13	Опора								1			
		-14	Опора									1		
		-15	Опора										1	
	2	А14Б 379.010 -10	Кронштейн	1	1									
		-12	Кронштейн			1	1							
		-14	Кронштейн					1	1					

Изм.	Лист	№ докум.	Подп.	Дата

А14Б 379 000

Копировал [illegible] Формат А

Инв.№ подл.	Подп. и дата	Взам. инв.№	Инв.№ дубл.	Подп. и дата

Зона	Поз.	Обозначение	Наименование	Кол. на исполн. А14Б 379.000-3 10	11	12	13	14	15	16	17	18	19	Примеч.
	2	А14Б 379.010-16	Кронштейн							1	1			
		-18	Кронштейн									1	1	
	3	-11	Кронштейн	1	1									
		-13	Кронштейн			1	1							
		-15	Кронштейн					1	1					
		-17	Кронштейн							1	1			
		-19	Кронштейн									1	1	
	4	А14Б 379.020	Плита	1	1	1	1							
		-01	Плита					1	1					
		-02	Плита							1	1	1	1	
			Детали											
	5	А14Б 379.001	Стяжка	2	2	2	2							
		-01	Стяжка					2	2					
		-02	Стяжка							2	2	2	2	

Изм.	Лист	№ докум.	Подп.	Дата

А14Б 379.000

Копировал [illegible] Формат [illegible]

ООО "Изополимет Плюс" - https://izopolimet.by

Взам. № подл.	Подпись и дата	Взам. инв. №	Инв. № дубл.	Подпись и дата

Серия 3.900-9 Выпуск 2

Зона	Поз.	Обозначение	Наименование	Кол. на исполн. А14Б 379.000- 10	11	12	13	14	15	16	17	18	19	Примеча
			Стандартные изделия											
	6		Болт М12х35.36 ГОСТ 7798-70	4	4	4	4	4	4	4	4	4	4	
	7		Гайка М12.4 ГОСТ 5915-70	4	4	4	4	4	4	4	4	4	4	
	8		Гайка М16.4. ГОСТ 5915-70	8	8	8	8							
			Гайка М20.4 ГОСТ 5915-70					8	8					
			Гайка М24.4 ГОСТ 5915-70							8	8	8	8	

Изм.	Лист	№ докум.	Подп.	Дата

А14Б 379.000

Копировал Фамо Формат

Взам. инв. №	Подп. и дата	Взам. инв. №	Инв. № дубл.	Подп. и дата

Зона	Поз.	Обозначение	Наименование	Кол. на исполн. А14Б 379.000- 20	21	22	23	24	25	26	27	28	29	Примеча
			Документация											
		А14Б 379.000 СБ	Сборочный чертеж											
			Сборочные единицы											
	1	А14Б 364.010-06	Опора	1										
		-07	Опора		1									
		-08	Опора			1								
		-09	Опора				1							
		-10	Опора					1						
		-11	Опора						1					
		-12	Опора							1				
		-13	Опора								1			
		-14	Опора									1		
		-15	Опора											
	2	А14Б 379.010	Кронштейн	1	1									
		-02	Кронштейн			1	1							
		-04	Кронштейн					1	1					

Изм.	Лист	№ докум.	Подп.	Дата

А14Б 379.000

Инв.№ подл.	Подп. и дата	Взам. инв.№	Инв.№ дубл.	Подпись и дата

Серия 3.900-9 Выпуск 2

Зона	Поз.	Обозначение	Наименование	Кол. на исполн. А14Б 379.000- 20	21	22	23	24	25	26	27	28	29	Примечание
	2	А14Б 379.010 - 06	Кронштейн							1	1			
		-08	Кронштейн									1	1	
	3	-01	Кронштейн	1	1									
		-03	Кронштейн			1	1							
		-05	Кронштейн					1	1					
		-07	Кронштейн							1	1			
		-09	Кронштейн									1	1	
	4	А14Б379.020 - 03	Плита	1	1	1	1							
		-04	Плита					1	1					
		-05	Плита							1	1	1	1	
			Детали											
	5	А14Б379.001 -03	Стяжка	2	2	2	2							
		-04	Стяжка					2	2					
		-05	Стяжка							2	2	2	2	

Изм	Лист	№ докум.	Подп.	Дата

А14Б 379.000

Копиров. Бакин Формат А4

Инв.№ подл.	Подп. и дата	Взам. инв.№	Инв.№ дубл.	Подпись и дата

Зона	Поз.	Обозначение	Наименование	Кол. на исполн. А14Б.379.000- 20	21	22	23	24	25	26	27	28	29	Примечание
			Стандартные изделия											
	6		Болт М12х35.36 ГОСТ 7798-70	4	4	4	4	4	4	4	4	4	4	
	7		Гайка М12.4 ГОСТ 5915-70	4	4	4	4	4	4	4	4	4	4	
	8		Гайка М16.4 ГОСТ 5915-70	8	8	8	8							
			Гайка М20.4 ГОСТ 5915-70					8	8					
			Гайка М24.4 ГОСТ 5915-70							8	8	8	8	

Изм	Лист	№ докум.	Подп.	Дата

А14Б 379.000

Копиров. Бакин Формат А4

АЧ6 379000СБ

Серия 3.900-9 выпуск 2

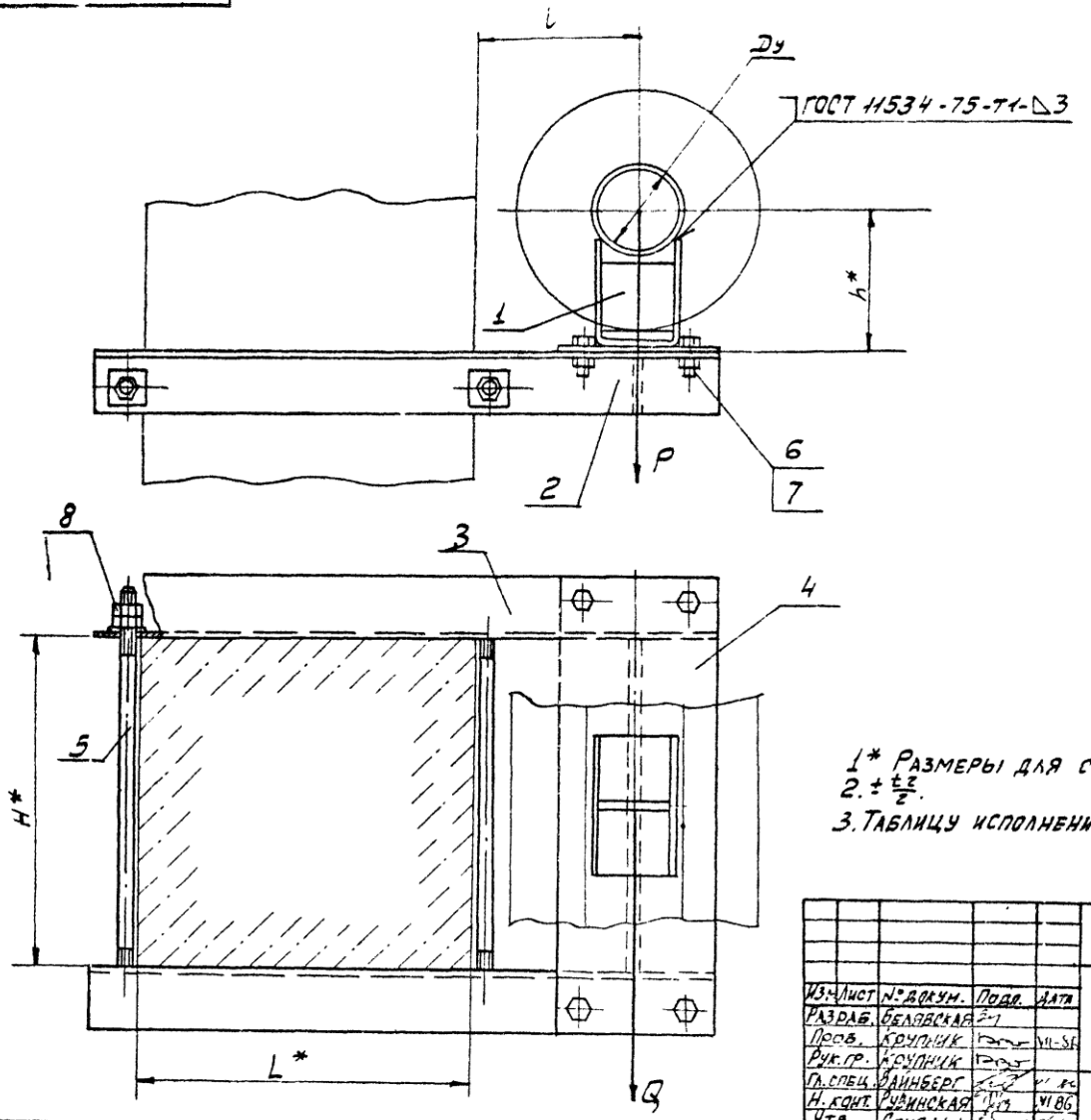

1* Размеры для справок.
2. $\pm\frac{tz}{2}$.
3. Таблицу исполнений - см. лист 2.

Изм.	Лист	№ докум.	Подп.	Дата	А146 379.000СБ		
Разраб.		Беляевская			Опора подвижная	Лит.	Масса: См. табл.	Масштаб: —
Пров.		Крупник		11-86		И		
Рук. гр.		Крупник				Лист 1	Листов 2	
Гл. спец.		Эйнберг		11.86		Госстрой СССР Сантехпроект г. Москва.		
Н. конт.		Рубинская		11.86				
Утв.		Спивак		11.86				

Копиров. Фомин

Формат А3

Инв. № подл. | Подпись и дата | Взам. инв. № | Инв. № дубл. | Подпись и дата

АЧ46 379.00006

Серия 3.900-9. Выпуск 2

Таблица

Обозначение	Условный проход Ду, мм	Допускаемые нагрузки, кгс		Размеры, мм				Масса кг
		Вертикальн.	Горизонтал.					
		P	Q	L*	l	H*	h*	
А14Б 379.000	100	157	47.1	400	195	400	162	22.1
-01							212	22.6
-02	125	220	66		210		175	22.2
-03							225	22.7
-04	150	325	97.5		220		188	39.3
-05							238	40.5
-06	200	860	258		260		218	45.6
-07							268	45.8
-08	250	1153	345.9		290		245	45.6
-09							295	46.3
-10	100	157	47.1	600	195		162	24.8
-11							212	25.3
-12	125	220	66		210		175	24.9
-13							225	25.4
-14	150	325	97.5		220		188	45.3
-15							238	46

Продолжение

Обозначение	Условный проход Ду, мм	Допускаемые нагрузки, кгс		Размеры, мм				Масса, кг
		Вертикальн.	Горизонтал.					
		P	Q	L*	l	H*	h*	
А14Б 379.000-16	200	860	258	600	260	400	218	50.8
-17							268	51.6
-18	250	1153	345.9		290		245	51.5
-19							295	52.3
-20	100	157	47.1	400	195	600	162	26.6
-21							212	27.1
-22	125	220	66		210		175	26.7
-23							225	27.2
-24	150	325	97.5		220		188	43.9
-25							238	44.6
-26	200	860	258		260		218	49.6
-27							268	50.5
-28	250	1153	345.9		290		245	51.3
-29							295	51.4

Инв. № подл. | Подпись и дата | Взам. инв. № | Инв. № дубл. | Подпись и дата

Изм.	Лист	№ докум.	Подпис.	Дата	А14Б 379.000 СБ	Лист 2

Копиров. Фамил. Формат А3

Инв.№ подл.	Подпись и дата	Взам. инв.№	Инв.№ дубл.	Подпись и дата

Серия 3.900-9 Выпуск 2

Формат	Зона	Поз.	Обозначение	Наименование	Кол. на исполн. А14Б 379.010-										Примечание
					–	01	02	03	04	05	06	07	08	09	
				Документация											
3			А14Б 379.010СБ	Сборочный чертеж											
				Детали											
4		1	А14Б 379.003	Накладка	2	2	2	2							
			-01	Накладка					2	2					
			-02	Накладка							2	2	2	2	
3		2	А14Б 379.004	Уголок	1	1									
			-01	Уголок			1	1							
			-02	Уголок					1	1					
			-03	Уголок							1	1			
			-04	Уголок									1	1	

Исполнения 10...19-см. лист 2

Изм.	Лист	№ докум.	Подп.	Дата
Разраб.		Белявская		
Пров.		Крупник		VI-86
Рук. гр.		Крупник		
Н.контр.		Рудинская		VI 86
Утв.		Спивак		06.86

А14Б 379.010

Кронштейн

Лит.	Лист	Л
И	1	

Госстрой СССР Сантехпроект г. Москва

Копировал

Формат А

Инв.№ подл.	Подп. и дата	Взам. инв.№	Инв.№ дубл.	Подп. и дата

Формат	Зона	Поз.	Обозначение	Наименование	Кол. на исполн. А14Б 379.010-										Примечание
					10	11	12	13	14	15	16	17	18	19	
				Документация											
3			А14Б 379.010СБ	Сборочный чертеж											
				Детали											
4		1	А14Б 379.003	Накладка	2	2	2	2							
			-01	Накладка					2	2					
			-02	Накладка							2	2	2	2	
3		2	А14Б 379.004-05	Уголок	1	1									
			-06	Уголок			1	1							
			-07	Уголок					1	1					
			-08	Уголок							1	1			
			-09	Уголок									1	1	

Изм.	Лист	№ докум.	Подп.	Дата

А14Б 379.010

Копировал

Форм

ООО "Изополимет Плюс" - https://izopolimet.by

А146 379.010СБ

Серия 3.900-9 выпуск 2

Рис.1

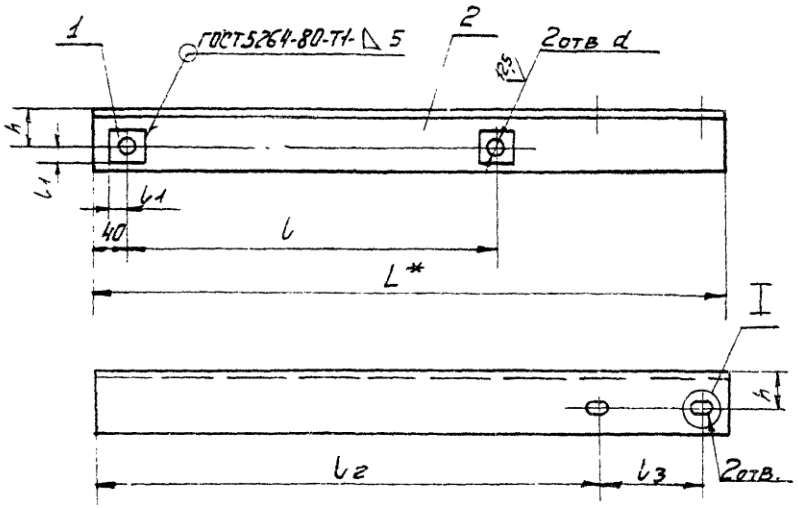

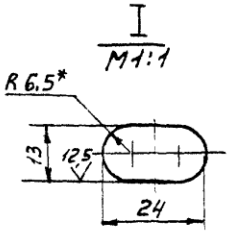

Обозначение	Рис	Размеры, мм							Масса кг
		L*	l	l1	l2	l3	h	d	
А146.379.010	1	745	435	20	592	122	45	17	5.36
-01	2								
-02	1	760			607				5.44
-03	2								
-04	1	770		25	617		55	21	12.02
-05	2								
-06	1	825		30	641	153		25	13.0
-07	2								
-08	1	855			671				13.43
-09	2								
-10	1	945	635	20	792	122	45	17	6.73
-11	2								
-12	1	960			807				6.8
-13	2								
-14	1	970		25	817		55	21	15.05
-15	2								
-16	1	1025		30	841	153		25	16.0
-17	2								
-18	1	1055			871				16.45
-19	2								

1.* Размеры для справок.
2. Н14: $\pm \frac{t_2}{2}$.

Рис.2
Остальное см. рис.1

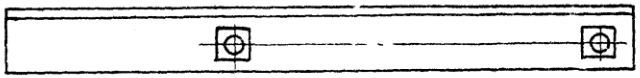

Изм.	Лист	№ докум.	Подп.	Дата	А146 379.010СБ			
Разраб.		Белявская			Кронштейн	Лит. И	Масса см. табл.	Масшт. —
Пров.		Крупник		VI-86		Лист	Листов 1	
Рук.гр.		Крупник				Госстрой СССР Сантехпроект г. Москва		
Гл.спец.		Зайнберг		VI-86				
Н.контр.		Рувинская		VI 86				
Утв.		Сливак		VI 86				

Копировал

Формат А3

Инв. № подл. | Подпись и дата | Взам. инв. № | Инв. № дубл. | Подпись и дата

Серия 3.900-9 Выпуск 2

А146 379.020

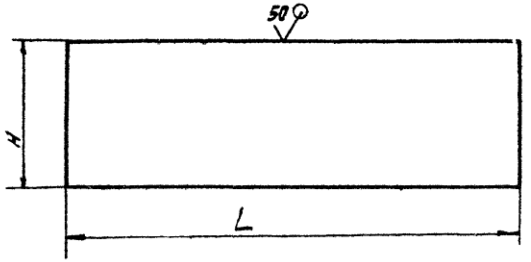

Обозначение	Размеры, мм L	Размеры, мм H	Масса кг
А146 379.006	550	182	6.3
-01	600		7.0
-02		213	8.2
-03	750	182	8.7
-04	800		9.3
-05		213	10.3
-06	390	75	1.9
-07		100	2.5
-08	590	75	2.8
-09		100	3.8

Неуказанные предельные отклонения размеров h 14.

Изм.	Лист	№ докум.	Подп.	Дата
Разраб.		Беляевская		
Пров.		Крупник		VI-86
Рук. гр.		Крупник		
Гл. спец.		Вайнберг		VI-86
Н. конт.		Рудинская		VI.86
Утв.		Слива		VI.86

А146 379.020

Плита

Лит.	Масса	Масштаб
И	См. табл.	—

Лист | Листов 1

Б 8.0 ГОСТ 19903-74
Ст. 3 ГОСТ 14637-79

Госстрой СССР. Сантехпроект г. Москва

Копировал

Обозначение	Наименование	Кол. на испол. А146 379.020- 01	02	03	04	05	Примечание
	Документация						
А146 379.020 СБ	Сборочный чертеж.						
	Детали						
А146 379.006	Плита	1					
-01	Плита		1				
-02	Плита			1			
-03	Плита				1		
-04	Плита					1	
-05	Плита						1
-06	Плита	1					
-07	Плита		1				
-08	Плита			1			
-09	Плита				1	1	

Изм.	Лист	№ докум.	Подп.	Дата
Разраб.		Беляевская		
Пров.		Крупник		VI-86
Рук. гр.		Крупник		
Н. конт.		Рудинская		VI.86
Утв.		Слива		VI.86

А146 379.020

Плита

Лит. | Лист | Листов 1

Госстрой СССР Сантехпроект г. Москва

Формат А4

Копировал

А146 379.020СБ

Серия 3.900-9 выпуск 2

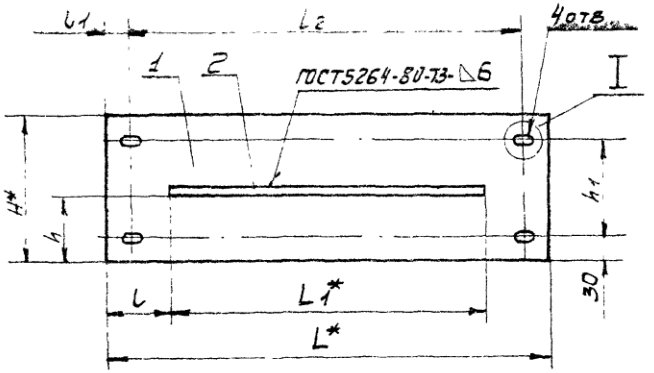

Обозначение	Размеры, мм								Масса, кг
	L*	L*1	l	l1	l2	H*	h	h1	
А146 379.020	550	390	80	30	490	182	87	122	7.2
-01	600		105	45	510				9.5
-02						213	97	153	10.7
-03	750	590	80	30	690	182	87	122	11.5
-04	800		105	45	710				13.1
-05						213	97	153	14.1

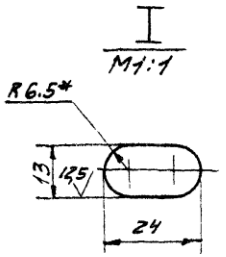

1.* Размеры для справок.
2. H14; $\pm\frac{t_2}{2}$.

Изм	Лист	N* докум.	Подп.	Дата	А146 379.020СБ	Лист	Масса	Масшт.
Разраб		Беловская			Плита	И	См. табл.	—
Пров.		Крупник		VI-86		Лист	Листов 1	
Рук. гр.		Крупник				Госстрой СССР Сантехпроект г. Москва.		
Гл. спец.		Вайнберг		VI. 86				
Н. контр.		Рубинская		VI 86				
Утв.		Спивак		06.86				

Копировал

Формат А3

Инв. № подл. | Подпись и дата | Взам. инв. № | Инв. № дубл. | Подпись и дата

Инв. № подл.	Подпись и дата	Взам. инв. №	Инв. № дубл.	Подп. и дата

Серия 3.900-9 Выпуск 2

Зона	Поз.	Обозначение	Наименование	Кол. на исполн. А14Б 380.000- —	01	02	03	04	05	06	07	08	09	Примечание
			Документация											
		А14Б 380.000 СБ	Сборочный чертеж											
			Сборочные единицы											
	1	А14Б 364.010	Опора	2										
		-01	Опора		2									
		-02	Опора			2								
		-03	Опора				2							

Лит. Шифр

Исполнение 10...19-см. листы 4...6,
20...29-см. листы 7...9,
30...35-см. листы 10...11.

Изм.	Лист	№ докум.	Подп.	Дата
Разраб.		Белявская		
Пров.		Крупник		11.86
Рук. гр.		Крупник		
Н. конт.		Рудинская		11.86
Утв.		Спивак		12.86

А14Б 380.000

Опора подвижная двухрядная

Лит.	Лист	Листов
И	1	11

Госстрой СССР Сантехпроект г. Москва

Копиров. Формат А4

Инв. № подл.	Подп. и дата	Взам. инв. №	Инв. № дубл.	Подп. и дата

Зона	Поз.	Обозначение	Наименование	Кол. на исполн. А14Б 380.000- —	01	02	03	04	05	06	07	08	09	Примечание
	1	А14Б 364.010 - 04	Опора					2						
		-05	Опора						2					
		-06	Опора							2				
		-07	Опора								2			
		-08	Опора									2		
		-09	Опора										2	
	2	А14Б 379.020	Плита	2	2	2	2							
		-01	Плита					2	2	2	2	2	2	
	3	А14Б 380.010	Кронштейн	1	1									
		-02	Кронштейн			1	1							
		-04	Кронштейн					1	1					
		-06	Кронштейн							1	1			
		-08	Кронштейн									1	1	
	4	-01	Кронштейн	1	1									
		-03	Кронштейн			1	1							
		-05	Кронштейн					1	1					
		-07	Кронштейн							1	1			
		-09	Кронштейн									1	1	

Изм.	Лист	№ докум.	Подп.	Дата

А14Б 380.000

Копировал

ООО "Изополимет Плюс" - https://izopolimet.by

Инв. № подл.	Подп. и дата	Взам. инв. №	Инв. № дубл.	Подп. и дата

Серия 3.900-9 Выпуск 2

Поз.	Обозначение	Наименование	Кол. на исполн. А14Б 380.000-										Примечание
			-	01	02	03	04	05	06	07	08	09	
		Детали											
5	А14Б 379.001	Стяжка	2	2	2	2							
	-01	Стяжка					2	2	2	2			
	-02	Стяжка									2		
		Стандартные изделия											
6		Болт М12×35.36 ГОСТ7798-70	4	4	4	4	4	4	4	4	4	4	
		Гайки ГОСТ 5915-70											
7		М12.4	4	4	4	4	4	4		4	4	4	
8		М16.4	8	8	8	8							
		М20.4					8	8		8			
		М24.4									8	8	

Изм.	Лист	№ докум.	Подп.	Дата	А14Б 380.000

Копировал Формат

Инв. № подл.	Подп. и дата	Взам. инв. №	Инв. № дубл.	Подп. и дата

Поз.	Обозначение	Наименование	Кол. на исполн. А14Б 380.000-										Примечание
			10	11	12	13	14	15	16	17	18	19	
		Документация											
	А14Б380.000СБ	Сборочный чертеж											
		Сборочные единицы											
1	А14Б 364.010 -10	Опора	2										
	-11	Опора		2									
	А14Б 364.010	Опора			2								
	-01	Опора				2							
	-02	Опора					2						
	-03	Опора						2					
	-04	Опора							2				
	-05	Опора								2			
	-06	Опора									2		
	-07	Опора										2	
2	А14Б 379.020-01	Плита	2	2					2	2	2	2	
	А14Б 379.020	Плита			2	2	2	2					

Изм.	Лист	№ докум.	Подп.	Дата	А14Б 380.000	Лист 4

Копировал Формат А4

Взам. инв.№ подл.	Подп. и дата	Взам. инв.№	Инв. № дубл.	Подп. и дата

Серия 3.900-9 Выпуск 2

Зона	Поз.	Обозначение	Наименование	Кол. на исполн. А14Б 380.000- 10	11	12	13	14	15	16	17	18	19	Примечание
	3	А14Б 380.010-10	Кронштейн	1	1									
		-12	Кронштейн			1	1							
		-14	Кронштейн					1	1					
		-16	Кронштейн							1	1			
		-18	Кронштейн									1	1	
	4	-11	Кронштейн	1	1									
		-13	Кронштейн			1	1							
		-15	Кронштейн					1	1					
		-17	Кронштейн							1	1			
		-19	Кронштейн									1	1	
			Детали											
	5	А14Б 379.001-02	Стяжка	2	2									
		А14Б 379.001	Стяжка			2	2	2	2					
		-01	Стяжка							2	2	2	2	

Изм	Лист	№ докум.	Подп.	Дата	А14Б.380.000

Копировал Формат

Взам. инв.№ подл.	Подп. и дата	Взам. инв.№	Инв. № дубл.	Подп. и дата

Зона	Поз.	Обозначение	Наименование	Кол. на исполн. А14Б 380.000- 10	11	12	13	14	15	16	17	18	19	Примечание
			Стандартные изделия											
	6		Болт М12х35.36 ГОСТ7798-70	4	4	4	4	4	4	4	4	4	4	
			Гайки ГОСТ 5915-70											
	7		М12.4	4	4	4	4	4	4	4	4	4	4	
	8		М24.4	8	8									
			М16.4			8	8	8	8					
			М20.4							8	8	8	8	

Изм	Лист	№ докум.	Подп.	Дата	А14Б.380.000

ООО "Изополимет Плюс" - https://izopolimet.by

№подл.	Подп. и дата	Взам. инв№	Инв. №дубл.	Подпись и дата

Серия 3.900-9 .Выпуск 2.

Поз.	Обозначение	Наименование	Кол. на исполн. А14Б 380.000- 20	21	22	23	24	25	26	27	28	29	Примечание
		Документация											
	А14Б 380.000СБ	Сборочный чертеж											
		Сборочные единицы											
1	А14Б 364.010-08	Опора	2										
	-09	Опора		2									
	-10	Опора			2								
	-11	Опора				2							
	А14Б364.010	Опора					2						
	-01	Опора						2					
	-02	Опора							2				
	-03	Опора								2			
	-04	Опора									2		
	-05	Опора										2	
2	А14Б 379.020-01	Плита	2	2	2	2							
	-03	Плита					2	2	2	2			
	-04	Плита									2	2	

Изм.	Лист	№докум.	Подп.	Дата

А14Б 380.000

Копировал Формат

№подл.	Подп. и дата	Взам. инв№	Инв. №дубл.	Подп. и дата

Поз.	Обозначение	Наименование	Кол. на исполн. А14Б 380.000- 20	21	22	23	24	25	26	27	28	29	Примечание
3	А14Б 380.010-20	Кронштейн	1	1									
	-22	Кронштейн			1	1							
	А14Б 380.010	Кронштейн					1	1					
	-02	Кронштейн							1	1			
	-04	Кронштейн									1	1	
4	-21	Кронштейн	1	1									
	-23	Кронштейн			1	1							
	-01	Кронштейн					1	1					
	-03	Кронштейн							1	1			
	-05	Кронштейн									1	1	
		Детали											
5	А14Б 379.001-02	Стяжка	2	2	2	2							
	-03	Стяжка					2	2	2	2			
	-04	Стяжка									2	2	

Изм.	Лист	№докум.	Подп.	Дата

А14Б 380.000

Взам.№ подл.	Подп. и дата	Взам. инв.№	Инв.№ дубл.	Подп. и дата

Серия 3.900-9 Выпуск 2

Зона	Поз.	Обозначение	Наименование	Кол. на исполн. А14Б 380.000- 20	21	22	23	24	25	26	27	28	29	Примечан.
			Стандартные изделия											
	6		Болт М12х35.36 ГОСТ 7798-70	4	4	4	4	4	4	4	4	4	4	
			Гайки ГОСТ 5915-70											
	7		М12.4	4	4	4	4	4	4	4	4	4	4	
	8		М24.4	8	8	8	8							
			М16.4					8	8	8	8			
			М20.4									8	8	

Изм.	Лист	№ докум.	Подп.	Дата	А14Б 380.000

Копировал Формат

Взам.№ подл.	Подп. и дата	Взам. инв.№	Инв.№ дубл.	Подп. и дата

Зона	Поз.	Обозначение	Наименование	Кол. на исполн. А14Б.380.000- 30	31	32	33	34	35					Примечан.
			Документация											
		А14Б 380.000 СБ	Сборочный чертеж	X	X	X	X	X	X					
			Сборочные единицы											
1		А14Б 364.010-06	Опора	2										
		-07	Опора		2									
		-08	Опора			2								
		-09	Опора				2							
		-10	Опора					2						
		-11	Опора						2					
2		А14Б 379.020-04	Плита	2	2	2	2	2	2					
3		А14Б 380.010-06	Кронштейн	1	1									
		-08	Кронштейн			1	1							
		-10	Кронштейн					1	1					
4		-07	Кронштейн	1	1									
		-09	Кронштейн			1	1							
		-11	Кронштейн					1	1					

Изм.	Лист	№ докум.	Подп.	Дата	А14Б 380.000

Копировал Формат

ООО "Изополимет Плюс" - https://izopolimet.by

Инв.№ подл.	Подп. и дата	Взам. инв.№	Инв.№ дубл.	Подп. и дата

Серия 3.900-9 Выпуск 2

Поз.	Обозначение	Наименование	Кол. на исполн. А14Б.380.000- 30	31	32	33	34	35					Примечание
		Детали											
5	А14Б 379.001-04	Стяжка	2	2									
	-05	Стяжка			2	2	2	2					
		Стандартные изделия											
6		Болт М12×35.36 ГОСТ 7798-70	4	4	4	4	4	4					
		Гайки ГОСТ 5915-70											
7		М12.4	4	4	4	4	4	4					
8		М20.4	8	8									
		М24.4			8	8	8	8					

Изм.	Лист	№ докум.	Подп.	Дата

А14Б.380.000

Копировал. Формат

Инв.№ подл.	Подп. и дата	Взам. инв.№	Инв.№ дубл.	Подп. и дата

Поз.	Обозначение	Наименование	Кол. на исполн. А14Б.380.010- –	01	02	03	04	05	06	07	08	09	Примечание
		Документация											
	А14Б 380.010 СБ	Сборочный чертеж	×	×	×	×	×	×	×	×	×	×	
		Детали											
1	А14Б 379.003	Накладка	2	2	2	2							
	-01	Накладка					2	2	2	2			
	-02	Накладка									2	2	
2	А14Б 380.001	Уголок	1	1									
	-01	Уголок			1	1							
	-02	Уголок					1	1					
	-03	Уголок							1	1			
	-04	Уголок									1	1	

сполнения 10...19-см. лист 2,
20...23-см. лист 3

Изм.	Лист	№ докум.	Подп.	Дата
Разраб.	Белявская			
Пров.	Крупник			11.86
Рук.гр.	Крупник			
Н.контр.	Рудинская			11.86
Утв.	Спивак			06.86

А14Б.380.010

Кронштейн

Лист	Листов
1	3

Госстрой СССР
Сантехпроект
г. Москва А

Копировал. Формат А4

ООО "Изополимет Плюс" - https://izopolimet.by

Инв.N подл.	Подпись и дата	Взам.инв.N	Инв.N дубл.	Подпись и дата

Серия 3.900-9 Выпуск 2

Зона	Поз.	Обозначение	Наименование	Кол. на исполн. А14Б.380.010 - 10	11	12	13	14	15	16	17	18	19	Примечание
			Документация											
		А14Б 380.010 СБ	Сборочный чертеж											
			Детали											
	1	А14Б 379.003 -02	Накладка	2	2									
		А14Б 379.003	Накладка			2	2	2	2					
		-01	Накладка							2	2	2	2	
	2	А14Б 380.001 - 05	Уголок	1	1									
		-06	Уголок			1	1							
		-07	Уголок					1	1					
		-08	Уголок							1	1			
		-09	Уголок									1	1	

Изм.	Лист	N докум.	Подп.	Дата	А14Б 380.010

Копиров. Формат А

Инв.N подл.	Подп. и дата	Взам.инв.N	Инв.N дубл.	Подп. и дата

Зона	Поз.	Обозначение	Наименование	Кол. на исполн. А14Б 380.010- 20	21	22	23	Примечание
			Документация					
		А14Б 380.010 СБ	Сборочный чертеж					
			Детали					
	1	А14Б 379.003 -02	Накладка	2	2	2	2	
	2	А14Б 380.001 -10	Уголок	1	1			
		-11	Уголок			1	1	

Изм.	Лист	N докум.	Подп.	Дата	А14Б 380.010

ООО "Изополимет Плюс" - https://izopolimet.by

А14Б.380.000СБ

Серия 3.900-9 Выпуск 2

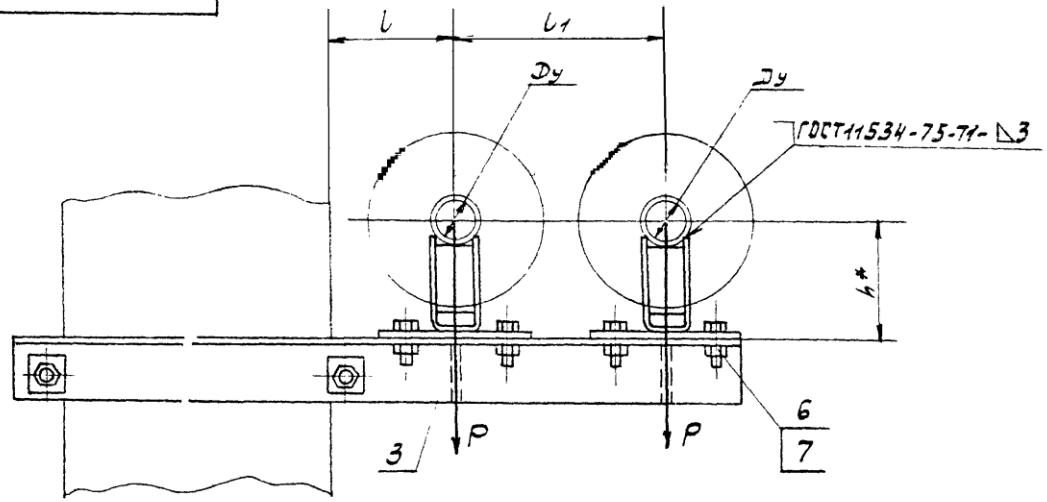

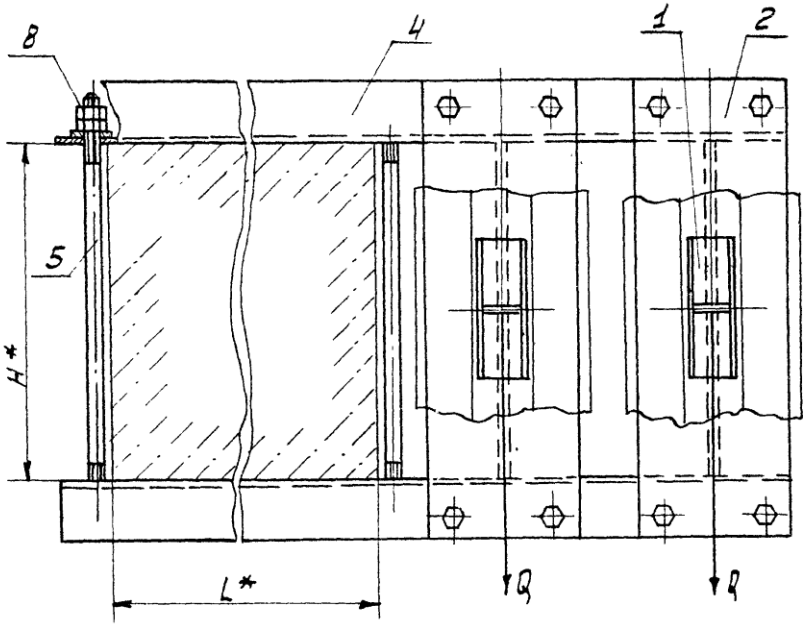

1.* Размеры для справок.
2. $\pm\frac{t_2}{2}$.
3. Таблицу исполнений - см. лист 2.

					А14Б.380.000СБ		
Изм.	Лист	№ докум.	Подп.	Дата	Опора подвижная двухрядная	Лит.	Масса	Масштаб
Разр.		Беляевская				И	См. табл.	—
Пров.		Крупник		VI-86		Лист 1	Листов 2
Рук. гр.		Крупник					
Гл. спец.		Вайнберг		VI-86		Госстрой СССР Сантехпроект г. Москва	
Н. конт.		Рубинская		VI 86			
Утв.		Сливак		06.86			

Инв. № подл. | Подпись и дата | Взам. инв. № | Инв. № дубл. | Подпись и дата

копир. | Формат А3

А146 380.000СБ

Серия 3.900-9 выпуск 2

Обозначение	Условный проход Ду, мм	Допускаемые нагрузки, кгс: вертикальн. P	Допускаемые нагрузки, кгс: горизонт. Q	Размеры, мм: L*	L	L1	H*	h*	Масса кг
А146 380.000	50	51	15.3	400	150	230	400	138	32.2
-01								188	33.1
-02	65	78	23.4		160	250		146	32.5
-03								196	33.4
-04	80	107	32.1		185	300		153	56.8
-05								203	57.8
-06	100	157	47.1		195	320		162	58.5
-07								212	59.6
-08	125	220	66		210	350		175	61.7
-09								225	62.7
-10	150	325	97.5		220	370		188	63.5
-11								238	64.9
-12	50	51	15.3	600	150	230		138	35.0
-13								188	35.9
-14	65	78	23.4		160	250		146	35.1
-15								196	36.0
-16	80	107	32.1		185	300		153	62.9
-17								203	63.8

Обозначение	Условный проход Ду, мм	Допускаемые нагрузки, кгс: вертикальн. P	Допускаемые нагрузки, кгс: горизонтальн. Q	Размеры, мм: L*	L	L1	H*	h*	Масса кг
А146 380.000-18	100	157	47.1	600	195	320	400	162	64.8
-19								212	65.8
-20	125	220	66		210	350		175	67.7
-21								225	68.7
-22	150	325	97.5		220	370		188	69.6
-23								238	70.9
-24	50	51	15.3	400	150	230	600	138	41.0
-25								188	41.9
-26	65	78	23.4		160	250		146	41.3
-27								196	42.2
-28	80	107	32.1		185	300		153	65.1
-29								203	66.1
-30	100	157	47.1		195	320		162	66.8
-31								212	67.8
-32	125	220	66		210	350		175	70.3
-33								225	71.3
-34	150	325	97.5		220	370		188	72.2
-35								238	73.5

Подпись и дата | Инв. № дубл. | Взам. инв. № | Подпись и дата | Инв. № подл.

Изм. Лист № докум. Подп. Дата

А146 380.000СБ

Лист 2

Копировал Формат А3

АЧ6380.010СБ

Серия 3.900-9 Выпуск 2

Рис.1

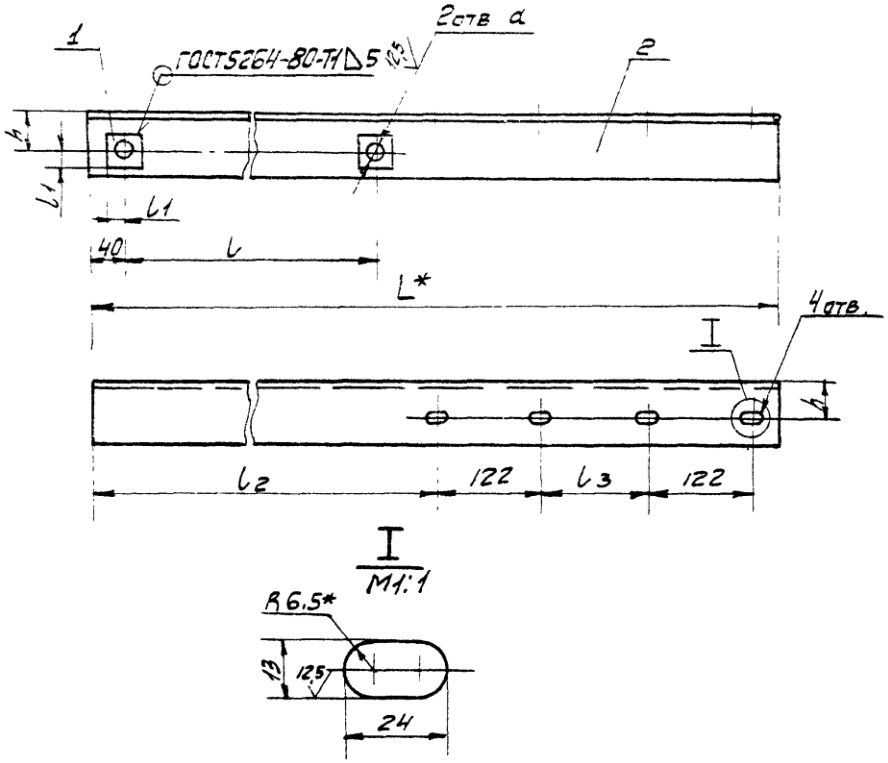

Рис.2

Остальное см. рис.1

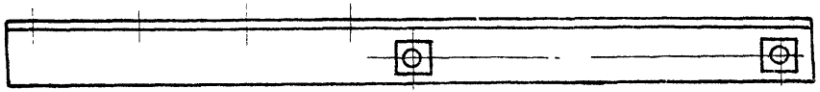

Остальное	Рис	Размеры, мм							Масса, кг
		L*	l	l1	l2	l3	h	d	
А14Б 380.010	1	930	435	20	546	108	45	17	6.6
-01	2								
-02	1	960			556	128			6.8
-03	2								
-04	1	1035		25	581	178	55	21	16.0
-05	2								
-06	1	1065			591	198			16.4
-07	2								
-08	1	1110		30	606	228		25	17.3
-09	2								
-10	1	1140			616	238			17.8
-11	2								
-12	1	1130	635	20	546	108	45	17	8.0
-13	2								
-14	1	1160			556	128			8.1
-15	2								
-16	1	1235		25	581	178	55	21	19.0
-17	2								
-18	1	1265			591	198			19.5
-19	2								
-20	1	1310		30	606	228		25	20,3
-21	2								
-22	1	1340			616	238			20.8
-23	2								

1* Размеры для справок.
2. H14; $\pm\frac{t2}{2}$,

Изм	Лист	№ докум.	Подп.	Дата	А14Б 380.010СБ			
Разраб.		Белявская			Кронштейн	Лит	Масса	Масшт.
Пров.		Крупник		VI-86		И	См. табл.	—
Рук. гр.		Крупник				Лист	Листов 1	
Гл. спец.		Эйнберг		VI.86		Госстрой СССР Сантехпроект г. Москва		
Н. контр.		Рубинская		VI.86				
Утв.		Спивак		06.86				

Копиров. Дежко Формат А3

Инв. № подл. | Подпись и дата | Взам. инв. № | Инв. № дубл. | Подпись и дата

АЧ45 380.001

Серия 3.900-9 Выпуск 2

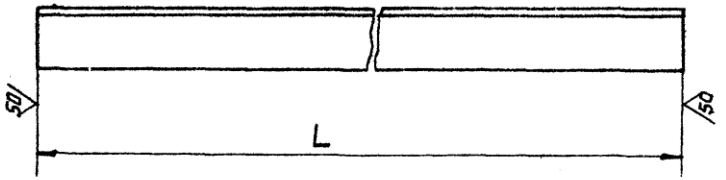

Обозначение	L, мм	Материал	Масса, кг.
А14Б 380.001	930	Уголок $\frac{75\times75\times6\text{-Б-ГОСТ8509-72}}{\text{ВСт3-I-ГОСТ535-79}}$	6,41
-01	960		6,61
-02	1035	Уголок $\frac{100\times100\times10\text{-Б-ГОСТ8509-72}}{\text{ВСт3-I-ГОСТ535-79}}$	15.63
-03	1065		16,08
-04	1110		16,76
-05	1140		17,21
-06	1130	Уголок $\frac{75\times75\times6\text{-Б-ГОСТ8509-72}}{\text{ВСт3-I-ГОСТ535-79}}$	7,79
-07	1160		7,99
-08	1235	Уголок $\frac{100\times100\times10\text{-Б-ГОСТ8509-72}}{\text{ВСт3-I-ГОСТ535-79}}$	18,65
-09	1265		19,1
-10	1310		19,78
-11	1340		20.23

Неуказанные предельные отклонения размеров h14.

Изм.	Лист	№ докум.	Подп.	Дата	А14Б 380.001			
Разраб.		Беляевская			Уголок	Лит.	Масса	Масшт.
Пров.		Крупник		VI-86		И	См. табл.	—
Рук. гр.		Крупник				Лист	Листов 1	
Гл. спец.		Олинберг		VI.86	См. табл.	Госстрой СССР Сантехпроект г. Москва		
Н-контр.		Рубинская		VI.86				
Утв.		Сливак		VI.86				

Инв. № подл. | Подпись и дата | Взам. инв. № | Инв. № дубл. | Подпись и дата

копировал | формат А3

ООО "Изополимет Плюс" - https://izopolimet.by

Телеграф СССР
Телеграмма

№ 3-900-9 в 2 часа
199
4 41 хсв.
3200
21 I 1967 г.