ГОСУДАРСТВЕННЫЙ КОМИТЕТ СССР ПО ДЕЛАМ СТРОИТЕЛЬСТВА
/ГОССТРОЙ СССР/

ТИПОВАЯ ДОКУМЕНТАЦИЯ НА КОНСТРУКЦИИ, ИЗДЕЛИЯ
И УЗЛЫ ЗДАНИЙ И СООРУЖЕНИЙ

СЕРИЯ 3.900-9

ОПОРНЫЕ КОНСТРУКЦИИ И СРЕДСТВА КРЕПЛЕНИЯ СТАЛЬНЫХ ТРУБОПРОВОДОВ ВНУТРЕННИХ САНИТАРНО-ТЕХНИЧЕСКИХ СИСТЕМ

ВЫПУСК 1

ОПОРНЫЕ КОНСТРУКЦИИ И СРЕДСТВА КРЕПЛЕНИЯ НЕИЗОЛИРОВАННЫХ ТРУБОПРОВОДОВ К ЖЕЛЕЗОБЕТОННЫМ КОЛОННАМ

РАБОЧИЕ ЧЕРТЕЖИ

21632-02
5-24

ООО "Изополимет Плюс" - https://izopolimet.by

ГОСУДАРСТВЕННЫЙ КОМИТЕТ СССР ПО ДЕЛАМ СТРОИТЕЛЬСТВА
/ГОССТРОЙ СССР/

ТИПОВАЯ ДОКУМЕНТАЦИЯ НА КОНСТРУКЦИИ, ИЗДЕЛИЯ
И УЗЛЫ ЗДАНИЙ И СООРУЖЕНИЙ

СЕРИЯ 3.900-9

ОПОРНЫЕ КОНСТРУКЦИИ И СРЕДСТВА КРЕПЛЕНИЯ СТАЛЬНЫХ ТРУБОПРОВОДОВ ВНУТРЕННИХ САНИТАРНО-ТЕХНИЧЕСКИХ СИСТЕМ

ВЫПУСК 1

ОПОРНЫЕ КОНСТРУКЦИИ И СРЕДСТВА КРЕПЛЕНИЯ НЕИЗОЛИРОВАННЫХ ТРУБОПРОВОДОВ
К ЖЕЛЕЗОБЕТОННЫМ КОЛОННАМ

РАБОЧИЕ ЧЕРТЕЖИ

РАЗРАБОТАНЫ
ГПИ САНТЕХПРОЕКТ
ГОССТРОЯ СССР

ГЛАВНЫЙ ИНЖЕНЕР ИНСТИТУТА ШИЛЛЕР Ю.И.

ГЛАВНЫЙ ИНЖЕНЕР ПРОЕКТА СПИВАК В.А.

УТВЕРЖДЕНЫ
ГЛАВСТРОЙПРОЕКТОМ ГОССТРОЯ СССР
ПРОТОКОЛ № 43 ОТ 11 июля 1986 г
ВВЕДЕНЫ В ДЕЙСТВИЕ
ГПИ САНТЕХПРОЕКТ
ПРИКАЗ № 128 ОТ 18 августа 1986 г.

ООО "Изополимет Плюс" - https://izopolimet.by

Содержание

Обозначение	Наименование	Стр
	Содержание	2...4
А146342.000	Опора подвижная	5
А146342.000СБ	Опора подвижная	6
А146343.000 А146343.010	Опора подвижная Кронштейн	7...9
А146343.000 СБ	Опора подвижная	10
А146343.010СБ А146343 005	Кронштейн Уголок	11
А146344.000	Опора подвижная	12
А146344.000СБ	Опора подвижная	13
А146344.010 А146345 010	Кронштейн Кронштейн	14
А146344.010СБ	Кронштейн	15
А146345.001 А146344 001	Косынка Уголок	16
А146345.000	Опора подвижная	17
А146345.000СБ	Опора подвижная	18
А146345.010СБ	Кронштейн	19
А146346.000	Опора подвижная	20
А146346.000СБ	Опора подвижная	21
А146347.000	Опора подвижная	22

Обозначение	Наименование	Стр.
А146347 000СБ	Опора подвижная	23
А146347010 А146348001	Кронштейн Уголок	24
А146347010СБ А146347 001	Кронштейн Швеллер	25
А146348.000 А146345.002	Опора подвижная двухрядная Планка	26,27
А146348.000СБ	Опора подвижная двухрядная	28
А146348.010	Кронштейн	29
А146348.010СБ	Кронштейн	30
А146349.000	Опора подвижная двухрядная	31
А146349.000СБ	Опора подвижная двухрядная	32
А146350 000СБ	Опора подвижная двухрядная	33
А146350 000СБ	Опора подвижная двухрядная	34
А146351.000	Опора подвижная двухрядная	35
А146351 000СБ	Опора подвижная двухрядная	36
А146351.010 А146351.001	Кронштейн Уголок	37
А146351.010СБ	Кронштейн	38
А146352.000	Опора подвижная двухрядная	39....41
А146352 000СБ	Опора подвижная двухрядная	42,43
А146352 010 А146343 002	Кронштейн Подушка	44,45

ООО "Изополимет Плюс" - https://izopolimet.by

Обозначение	Наименование	стр
А14Б352.010 СБ	Кронштейн	46
А14Б352 001	Швеллер	47
А14Б353.000 А14Б353 010 А14Б 353.020	Опора подвижная двухрядная Кронштейн Подвеска	48...51
А14Б353.000СБ	Опора подвижная двухрядная	52
А14Б353.010 СБ	Кронштейн	53
А14Б353 020 СБ	Подвеска	54
А14Б353. 001 А14Б353 002	Уголок Косынка	55
А14Б353 004	Тяга	56
А14Б353.005 А14Б 353 006	Ушко Серьга	57
А14Б 354.000 А14Б354. 001	Опора подвижная двухрядная Уголок	58, 59
А14Б354.000СБ	Опора подвижная двухрядная	60
А14Б354. 010	Кронштейн	61
А14Б354.010СБ	Кронштейн	62
А14Б355.000	Опора подвижная двухрядная	63 .66
А14Б355 000 СБ	Опора подвижная двухрядная	67, 68
А14Б 355.010	Кронштейн	69, 70
А14Б355.010СБ	Кронштейн	71

Обозначение	Наименование	стр.
А14Б355 002 А14Б355.001	Швеллер Уголок	72
А14Б356 000	Опора подвижная трехрядная	73
А14Б356. 000 СБ	Опора подвижная трехрядная	74
А14Б357.000	Опора подвижная трехрядная	75
А14Б357 000 СБ	Опора подвижная трехрядная	76
А14Б357.010 А14Б363 001	Кронштейн Плита	77
А14Б357.010СБ	Кронштейн	78
А14Б357.001 А14Б359.001	Уголок Уголок	79
А14Б358.000 А14Б358 010	Опора подвижная трехрядная Кронштейн	80...86
А14Б358.000 СБ	Опора подвижная трехрядная	87, 88
А14Б358. 010СБ	Кронштейн	89
А14Б358. 001	Швеллер	90
А14Б359.000	Опора подвижная трехрядная	91
А14Б359.000 СБ	Опора подвижная трехрядная	92
А14Б359 010	Кронштейн	93
А14Б359.010СБ	Кронштейн	94
А14Б360 000	Опора подвижная трехрядная	95
А14Б360. 000СБ	Опора подвижная трехрядная	96

ООО "Изополимет Плюс" - https://izopolimet.by

Обозначение	Наименование	Стр.
А14Б360.010	Кронштейн	87
А14Б360.010СБ	Кронштейн	90
А14Б343.006 А14Б360.001	Упор Уголок	93
А14Б361.000 А14Б353.007	Опора подвижная трехрядная Полухомут	100...105
А14Б361.000СБ	Опора подвижная трехрядная	106,107
А14Б361.010	Кронштейн	108...110
А14Б361.010СБ	Кронштейн	111
А14Б361.001	Швеллер	112
А14Б362.000 А14Б343.001	Опора подвижная Хомут	113...116
А14Б362.000СБ	Опора подвижная	117,118
А14Б362.010	Плита	119
А14Б362.010СБ	Плита	120
А14Б362.020	Кронштейн	121
А14Б362.020СБ	Кронштейн	122
А14Б363.002 А14Б362.001	Уголок Стяжка	123
А14Б362.003 А14Б362.002	Полоса Плита	124

Обозначение	Наименование	Стр.
А14Б362.006 А14Б362.005	Накладка Уголок	125
А14Б363.000	Опора подвижная двухрядная	126...129
А14Б363.000СБ	Опора подвижная двухрядная	130,131
А14Б363.010 А14Б363.020	Плита Кронштейн	132...134
А14Б363.010СБ	Плита	135
А14Б363.020СБ	Кронштейн	136

ООО "Изополимет Плюс" - https://izopolimet.by

N подл.	Подп. и дата	Взам. инв. N	Инв. N дубл.	Подп. и дата

Серия 3.900-9 Выпуск 1

Поз.	Обозначение	Наименование	Кол. на исполн. А14Б342.000 -			Примечание
			-	01	02	
		Документация				
	А14Б342.000СБ	Сборочный чертеж	X	X	X	
		Прочие изделия				
1		Кронштейн СТД 819 ТУ36-2366-81	1	1	1	

Лит.

Шифр

Изм.	Лист	N докум.	Подп.	Дата	А14Б.342.000		
Разраб.		Шершакова			Опора подвижная	Лит.	Лист	Листов
Пров.		Крупник		11.86		И	1	2
Рук. гр.		Крупник				Госстрой СССР Сантехпроект г. Москва		
Н. контр.		Рувинская		11.86				
Утв.		Спивак		06.86				

Копировал

Формат А4

N подл.	Подп. и дата	Взам. инв. N	Инв. N дубл.	Подп. и дата

Поз.	Обозначение	Наименование	Кол. на исполн. А14Б342.000 -			Примечание
			-	01	02	
		Хомуты ТУ36-2367-81				
2		СТД 805.00-05	1			
		СТД 805.00-06		1		
		СТД 805.00-07			1	
3		Дюбель ДГПШ 4,5×60 ТУ-14-4-794-77	4	4	4	

Изм.	Лист	N докум.	Подп.	Дата	А14Б342.000

А146342.000СБ

Серия 3.900-9 Выпуск 1

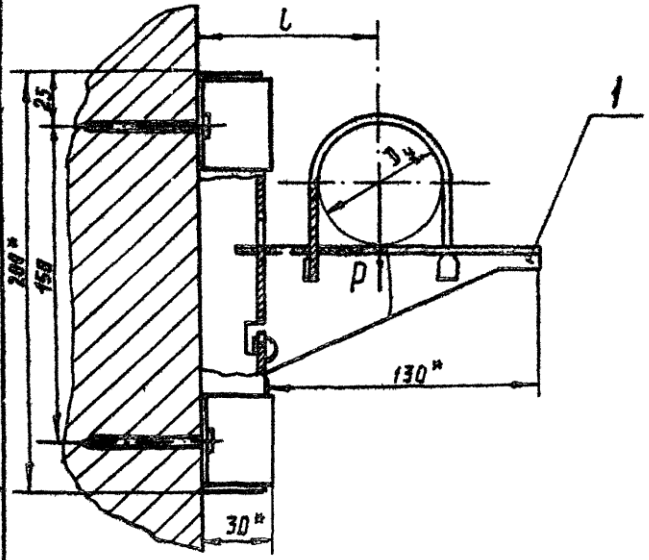

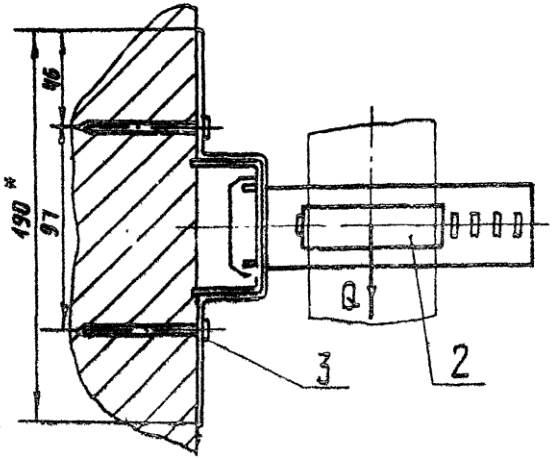

Обозначение	Условный проход Dy, мм	Допускаемые нагрузки, кгс. Вертикальн. P	Горизонт. Q	L, мм	Масса, кг
А146342.000	50	40	12	80	0,904
-01	65	56	17	85	0,914
-02	80	72	22	90	0,922

1. * Размеры для справок
2. $\pm\frac{t_2}{2}$
3. Крепление кронштейна произвести монтажным пистолетом ПЦ52-1 по ТУ 3-741-74

Изм.	Лист	N докум.	Подп.	Дата	А146342.000СБ		
Разраб.		Щершаков			Опора подвижная	Лит.	Масса: см. табл.	Масшт. —
Пров.		Крупник				Лист	Листов 1
Рук. груп.		Крупник				Госстрой СССР Сантехпроект г. Москва	
Гл. спец.		Ваинберг					
Н. контр.		Рувинская		VI 86 г.			
Утв.		Спивак		VI 86 г.			

Копировал Мельникова

Формат А3

Инв. № подл.	Подп. и дата	Взам. инв. №	Инв. № дубл.	Подп. и дата

Серия 3.900-9 Выпуск 1

Зона	Поз.	Обозначение	Наименование	Кол. на исполн. А14Б343.000-										Примечание
				–	01	02	03	04	05	06	07	08	09	
			Документация											
		А14Б343.000СБ	Сборочный чертеж											
			Сборочные единицы											
	1	А14Б343.010	Кронштейн	1										
		-01	Кронштейн		1									
		-02	Кронштейн			1								
		-03	Кронштейн				1							
		-04	Кронштейн					1						
		-05	Кронштейн						1					
		-06	Кронштейн							1				
		-07	Кронштейн								1			

Шифр

Исполнения 10 и 11 – см. лист 3

Изм.	Лист	№ докум.	Подп.	Дата	А14Б343.000			
Разраб.		Шершакова			Опора подвижная	Лит. И	Лист 1	Листов 3
Пров.		Крупник		VI 86		Госстрой СССР Сантехпроект г. Москва		
Рук. группы		Крупник						
Н. контр.		Рузинская		XII 86				
Утв.		Спивак						

Копировал: Крапкина Формат А4

Инв. № подл.	Подп. и дата	Взам. инв. №	Инв. № дубл.	Подп. и дата

Зона	Поз.	Обозначение	Наименование	Кол. на исполн. А14Б343.000-										Примечание
				–	01	02	03	04	05	06	07	08	09	
	1	А14Б343.010-08	Кронштейн									1		
		-09	Кронштейн										1	
			Детали											
	2	А14Б343.001	Хомут	1						1				
		-01	Хомут		1						1			
		-02	Хомут			1						1		
		-03	Хомут				1						1	
		-04	Хомут					1						
		-05	Хомут						1					
	3	А14Б343.002	Подушка	1						1				
		-01	Подушка		1						1			
		-02	Подушка			1						1		
		-03	Подушка				1						1	
		-04	Подушка					1						
		-05	Подушка						1					
			Стандартные изделия											
	4		Гайка М10-4 ГОСТ 5915-70	4						4				
			Гайка М12-4 ГОСТ 5915-70		4	4	4				4	4	4	
			Гайка М16-4 ГОСТ 5915-70					4	4					

Изм.	Лист	№ докум.	Подпись	Дата	А14Б343.000	Лит.

Копировал: Крапкина Формат А4

ООО "Изополимет Плюс" - https://izopolimet.by

Серия 3.900-9 Выпуск 1

Зона	Поз.	Обозначение	Наименование	Кол. на исполн. А14Б343.000- 10	11	Примечание
			Документация			
		А14Б343.000СБ	Сборочный чертеж	X	X	
			Сборочные единицы			
	1	А14Б343.010-10	Кронштейн	1		
		-11	Кронштейн		1	
			Детали			
	2	А14Б343.001-04	Хомут	1		
		-05	Хомут		1	
	3	А14Б343.002-04	Подушка	1		
		-05	Подушка		1	
			Стандартные изделия			
			Гайка М6.4 ГОСТ 5915-70	4	4	

Перв. примен. | Справ. № | Подп. и дата | Инв. № дубл. | Взам. инв. №

А14Б343.000

Копировал: Логинова Формат А4

Зона	Поз.	Обозначение	Наименование	Кол. на исполн. А14Б343.010- -	01	02	03	04	05	06	07	08	09	Примечание
			Документация											
		А14Б343.010СБ	Сборочный чертеж	X	X	X	X	X	X	X	X	X	X	
			Детали											
	1	А14Б343.005	Уголок	1										
		-01	Уголок		1									
		-02	Уголок			1								

Перв. примен. | Справ. № | Подп. и дата | Инв. № дубл. | Взам. инв. №

Изм.	Лист	№ докум.	Подп.	Дата
Разраб.		Шершакова		
Пров.		Крупник		01.86
Рук. гр.		Крупник		
Н. контр.		Рубинская		11.86
Утв.		Синяк		11.86

А14Б343.010

Кронштейн

Лит.	Лист	Листов
Н	1	1

Госстрой СССР САНТЕХПРОЕКТ г. Москва

Копировал: Логинова Формат А4

Инв.№ подл.	Подп. и дата	Взам. инв.№	Инв.№ дубл.	Подп. и дата

Серия 3.900-9 Выпуск 1

Зона	Поз.	Обозначение	Наименование	Кол. на исполн. А14Б343.010-										Примеч.
				-	01	02	03	04	05	06	07	08	09	
	1	А14Б343.005-03	Уголок				1							
		-04	Уголок					1						
		-05	Уголок						1					
		-06	Уголок							1				
		-07	Уголок								1			
		-08	Уголок									1		
		-09	Уголок										1	
	2	А14Б343.006	Упор	1	1	1				1	1	1		
		-01	Упор				1						1	
		-02	Упор					1						
		-03	Упор						1					

Изм.	Лист	№ докум.	Подп.	Дата

А14Б343.010

Копировал: Логинова Формат

Инв.№ подл.	Подп. и дата	Взам. инв.№	Инв.№ дубл.	Подп. и дата

Зона	Поз.	Обозначение	Наименование	Кол. на исполн. А14Б343.010-										Примеч.
				10	11									
			Документация											
		А14Б343.010СБ	Сборочный чертеж	X	X									
			Детали											
	1	А14Б343.005-10	Уголок	1										
		-11	Уголок		1									
	2	А14Б343.006-04	Упор	1										
		-05	Упор		1									

Изм.	Лист	№ докум.	Подп.	Дата

А14Б343.010

Серия 3.900-9 Выпуск 1

А146343 000 СБ

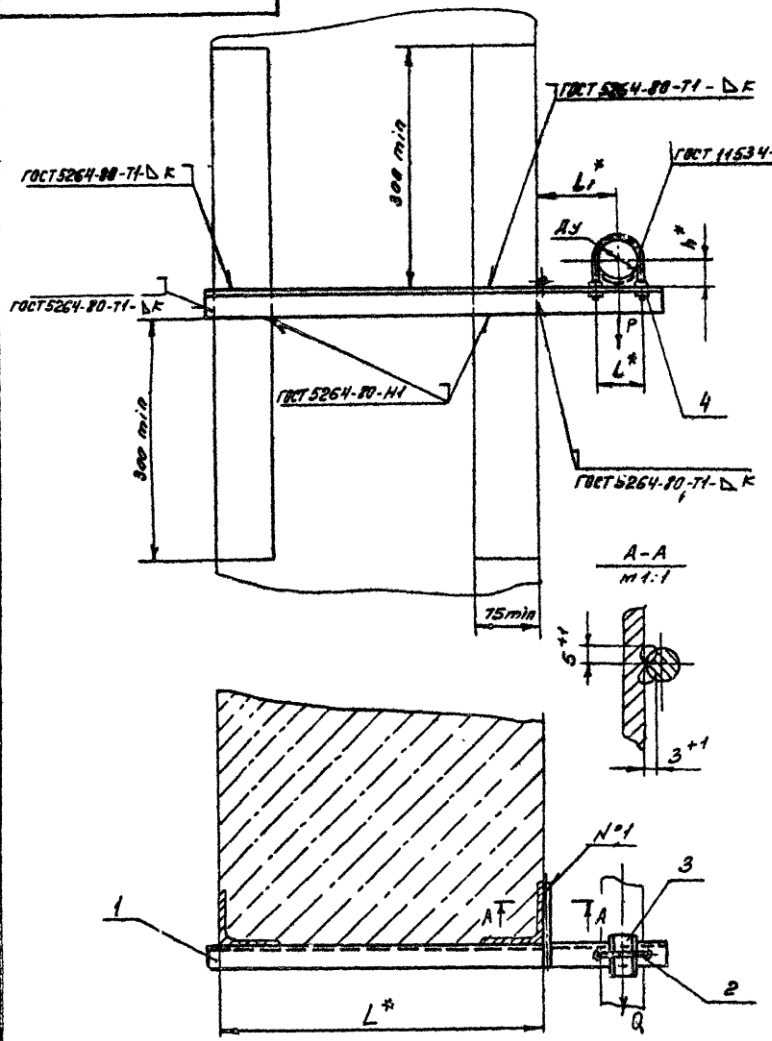

Обозначение	Условный проход Ду, мм	Допускаемые нагрузки, мм: Вертик. P	Горизо. Q	Размеры, мм: L*	l*	l1*	h*	k	Масса, кг
А146343.000	50	40	12	400	70	100	32	4	1,07
-01	65	56	17		90	120	41		1,48
-02	80	72	22		106	130	48		1,74
-03	100	120	36		122	140	57		2,40
-04	125	175	52		160	155	70		3,88
-05	150	266	80		180	170	83	5	5,10
-06	50	40	12	600	70	100	32	4	1,36
-07	65	56	17		90	120	41		1,86
-08	80	72	22		106	130	48		2,18
-09	100	120	36		122	140	57		3,46
-10	125	175	52		160	155	70		4,36
-11	150	266	80		180	170	83	5	6,25

1.* Размеры для справок.

2 Швы №1 - сварка ручная дуговая

Изм.	Лист	N докум.	Подп.	Дата	А146343 000 СБ	
Разраб.	Шершакова				Опора подвижная	Лит. / Масса / Масштаб
Пров.	Крупник					Лист / Листов 1
Рук. груп.	Крупник					Госстрой СССР САНТЕХПРОЕКТ г. Москва
Гл. спец.	Вайнберг					
Н. контр.	Рузинская					
Утв.	Сливак					

Копировал Денисова Формат А3

Инв. N подл. | Подп. и дата | Взам. инв. N | Инв. N дубл. | Подп. и дата

Серия 3.900-9 · Выпуск 1

А14Б343.010СБ

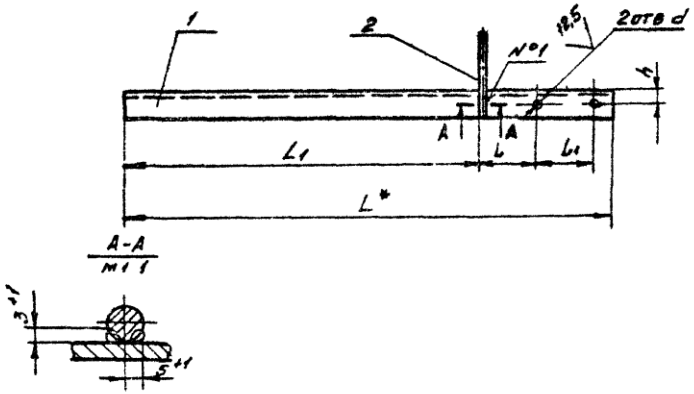

Обозначение	Размеры, мм L*	L1	L	L1	h	d	Масса, кг
А14Б343.010	570	415	65	100	20	12	0,87
-01	600		75	120		14	1,18
-02	620		77	130			1,37
-03	640		79	140	30		2,00
-04	670		75	155	35	18	2,67
-05	700		80	170	45		4,12
-06	770	615	65	100	15	12	1,16
-07	800		75	120	18	14	1,56
-08	820		77	130	20		1,81
-09	840		79	140	30		3,05
-10	870		75	155	35	18	3,45
-11	900		80	170	45		5,28

1. * Размер для справок
2. Неуказанные предельные отклонения размеров $\pm \frac{t_2}{2}$
3. Швы №1 - сварка ручная дуговая

Изм.	Лист	N докум.	Подп.	Дата
Разраб.	Шершакова			V-86
Пров.	Крупник			VI 86
Рук. груп.	Крупник			
Гл. спец.	Вайнберг			
Н. контр.	Рувинская			VI 86г
Утв.	Спивак			06 86

А14Б343.010СБ

Кронштейн

Лит.	Масса	Масштаб
Н	см таблицу	—

Лист | Листов 1

Госстрой СССР САНТЕХПРОЕКТ г. Москва

Копировал Денисова Формат А4

Подп. и дата | Инв. N дубл. | Взам. инв. N | Подп. и дата | Инв. N подл.

11

А14Б343.005

(V) А

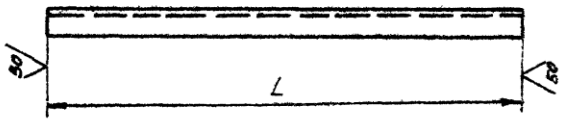

Обозначение	L, мм	Материал	Масса, кг
А14Б343.005	570	Уголок $\frac{36\times36\times4\text{-Б-ГОСТ 8509-72}}{\text{ВСт3-I-ГОСТ 535-79}}$	0,83
-01	600		1,14
-02	620		1,33
-03	640	Уголок $\frac{50\times50\times4\text{-Б-ГОСТ 8509-72}}{\text{ВСт3-I-ГОСТ 535-79}}$	1,95
-04	670	Уголок $\frac{63\times63\times4\text{-Б-ГОСТ 8509-72}}{\text{ВСт3-I-ГОСТ 535-79}}$	2,61
-05	700	Уголок $\frac{75\times75\times5\text{-Б-ГОСТ 8509-72}}{\text{ВСт3-I-ГОСТ 535-79}}$	4,06
-06	770	Уголок $\frac{36\times36\times4\text{-Б-ГОСТ 8509-72}}{\text{ВСт3-I-ГОСТ 535-79}}$	1,12
-07	800		1,52
-08	820		1,77
-09	840	Уголок $\frac{50\times50\times4\text{-Б-ГОСТ 8509-72}}{\text{ВСт3-I-ГОСТ 535-79}}$	2,56
-10	870	Уголок $\frac{63\times63\times4\text{-Б-ГОСТ 8509-72}}{\text{ВСт3-I-ГОСТ 535-79}}$	3,40
-11	900	Уголок $\frac{75\times75\times5\text{-Б-ГОСТ 8509-72}}{\text{ВСт3-I-ГОСТ 535-79}}$	5,22

Неуказанные предельные отклонения размеров. h14

Изм.	Лист	N докум.	Подп.	Дата
Разраб.	Шершакова			V-86
Пров.	Крупник			VI 86
Рук. груп.	Крупник			
Гл. спец.	Вайнберг			VI-86
Н. контр.	Рувинская			VI 86г
Утв.	Спивак			06 86

А14Б343.005

Уголок

см таблицу

Лит.	Масса	Масштаб
Н	см таблицу	—

Лист | Листов 1

Госстрой СССР САНТЕХПРОЕКТ г. Москва

Копировал Денисова Формат А4

Подп. и дата | Инв. N дубл. | Взам. инв. N | Подп. и дата | Инв. N подл.

Инв. N подл.	Подп. и дата	Взам. инв. N	Инв. N дубл.	Подп. и дата

Серия 3.900-9 Выпуск 1

Зона	Поз.	Обозначение	Наименование	Кол. на исполн. А14Б344.000-			Примечание
				–	01	02	
			Документация				
		А14Б344.000 СБ	Сборочный чертеж	X	X	X	
			Сборочные единицы				
	1	А14Б344.010	Кронштейн	1			
		-01	Кронштейн		1		
		-02	Кронштейн			1	

Лит.	
Шифр	

Изм.	Лист	N докум.	Подп.	Дата	А14Б344.000		
Разраб.		Шершакова			Опора подвижная	Лит. И	Лист 1 / Листов 2
Пров.		Крупник		11-86		Госстрой СССР Сантехпроект г. Москва	
Рук. гр.		Крупник					
Н. контр.		Рувинская		11.86			
Утв.		Спивак		06.86			

Копировал: Логинова Формат А4

Инв. N подл.	Подп. и дата	Взам. инв. N	Инв. N дубл.	Подп. и дата

Зона	Поз.	Обозначение	Наименование	Кол. на исполн. А14Б344.000-			Примечание
				–	01	02	
			Детали				
	2	А14Б343.001	Хомут	1			
		-01	Хомут		1		
		-02	Хомут			1	
	3	А14Б343.002	Подушка	1			
		-01	Подушка		1		
		-02	Подушка			1	
			Стандартные изделия				
	4		Гайка М10.4 ГОСТ 5915-70	4			
			Гайка М12.4 ГОСТ 5915-70		4	4	
			Прочие изделия				
	5		Дюбель ДГПШ 4,5х60 ТУ 14-4-794-77	2	2	2	

Изм.	Лист	N докум.	Подп.	Дата	А14Б344.000

Копировал: Логинова Формат А4

ООО "Изополимет Плюс" - https://izopolimet.by

Серия 3.900-9 выпуск 1

А146344.000СБ

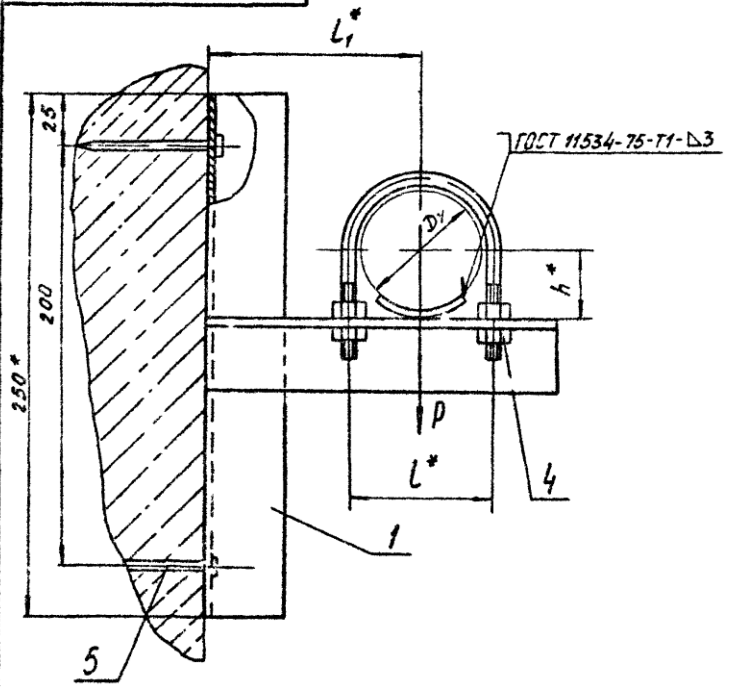

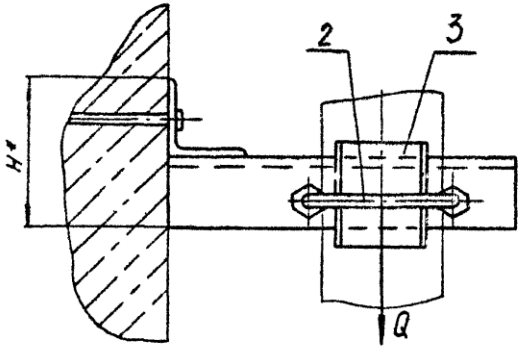

Обозначение	Условный проход Dy, мм	Допускаемые нагрузки, кгс		Размеры, мм					Масса, кг
		вертикальн	горизонтальн						
		P	Q	H*	h*	L*	L1*		
А146344.000	50	40	12	72	33	70	100		1,26
-01	65	56	17		41	90	120		1,46
-02	80	72	22	100	48	106	130		2,30

1.* Размеры для справок

2. $\pm\frac{t_2}{2}$

3 Крепление кронштейна произвести монтажным пистолетом ПЦ 52-1 по ТУ-3-741-74.

Изм	Лист	N докум	Подп	Дата	А146344.000СБ		
Разраб.	Шершакова			VI-85	Опора подвижная.	Лит	Масса	Масшт
Пров	Крупник			IX-85		И	См. табл	—
Рук груп	Крупник					Лист	Листов 1	
Гл спец	Ваинберг			VI-86		Госстрой СССР Сантехпроект г. Москва		
Н контр	Рубинская			XI 86				
Утв.	Спивак			06 86				

Копировал. Попова Формат А3

Инв. № подл. | Подп. и дата | Взам. инв. № | Инв. № дубл. | Подп. и дата

Взам.№подл.	Подп и дата	Взам.инв.№	Инв№дубл.	Подп. и дата

Серия 3.900-9 Выпуск 1

Зона	Поз.	Обозначение	Наименование	Кол. на исполн. А14Б344.010-			Примечание
				–	01	02	
			Документация				
		А14Б344.010 СБ	Сборочный чертеж	X	X	X	
			Детали				
	1	А14Б344.001	Уголок	1	1		
		-01	Уголок			1	
	2	-02	Уголок	1			
		-03	Уголок		1		
		-04	Уголок			1	

Изм	Лист	№докум.	Подп	Дата	А14Б344.010			
Разраб.		Шершакова			Кронштейн	Лит.	Лист	Листов
Пров		Крупник		11-86		Л		1
Рук гр		Крупник				Госстрой ССС		
Н.контр		Рувинская		11 86		САНТЕХПРОЕКТ		
Утв		Спивак		06 86		г Москва		

Копировал: Логинова Формат А4

Взам.№подл.	Подп. и дата	Взам. инв№	Инв №дубл.	Подп. и дата

Зона	Поз.	Обозначение	Наименование	Кол. на исполн. А14Б345.010-		Примечание
				–	01	
			Документация			
		А14Б345.010 СБ	Сборочный чертеж	X	X	
			Детали			
	1	А14Б344.001-05	Уголок	1		
		-06	Уголок		1	
	2	-07	Уголок	1		
		-08	Уголок		1	
	3	А14Б345.001	Косынка	1	1	
	4	А14Б345.002-02	Плита	1		
		-03	Плита		1	

Изм	Лист	№докум.	Подп.	Дата	А14Б345.010			
Разраб		Шершакова			Кронштейн	Лит	Лист	Листов
Пров.		Крупник				Л		1
Рук.гр.		Крупник				Госстрой ССС		
Н.контр.		Рувинская		11 86		САНТЕХПРОЕКТ		
Утв.		Спивак		06 86		г.Москва		

Копировал: Логинова Формат А4

А146344.010

Серия 3.900-9 выпуск 1

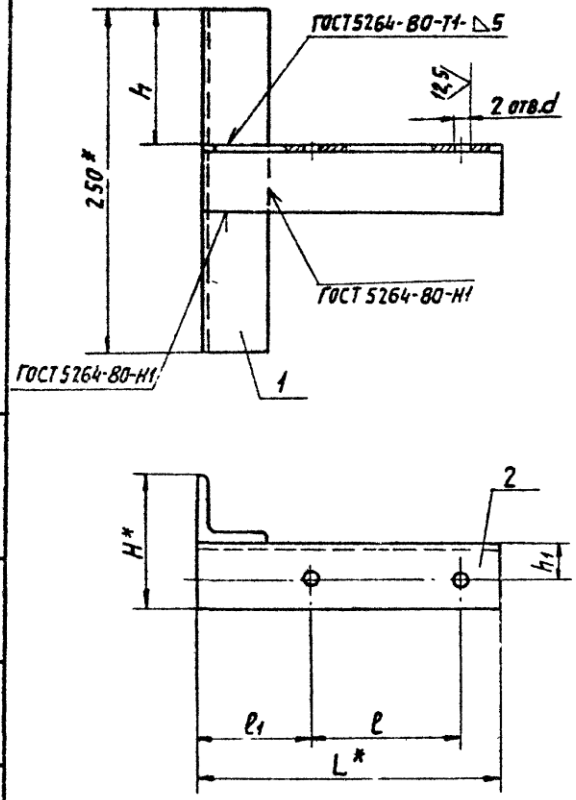

Обозначение	Размеры, мм							Масса, кг
	L*	ℓ	ℓ1	H*	h	h1	d	
А146344.010	165	70	65	72	107	20	$12^{+0,43}$	0,94
—01	195	90	75				$14^{+0,43}$	1,0
—02	210	106	77	100	100	30		1,78

1.* Размеры для справок.

$2 \pm \frac{t_2}{2}$.

Изм.	Лист	№ докум.	Подп.	Дата
Разраб.		Павловский		
Пров.		Шершакова		
Рук. гр.		Крупник		VI-86
Гл. спец.		Вайнберг		
Н. контр.		Рувинская		V 86г.
Утв.		Спивак		

А146344.010СБ

Кронштейн

См. таблицу

Лит.	Масса	Масштаб
И	см. табл.	—
Лист	Листов 1	

Госстрой СССР САНТЕХПРОЕКТ г. Москва

Копировал: Логинова

Формат А3

Инв. № подл. | Подп. и дата | Взам. инв. № | Инв. № дубл. | Подп. и дата

Серия 3.900-9 Выпуск 1

А14Б345.001

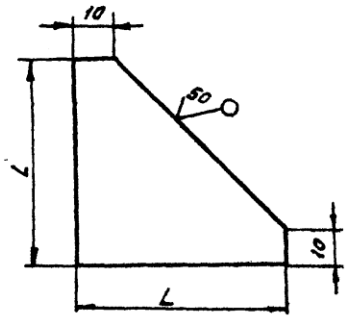

Обозначение	L, мм	Масса, кг
А14Б345.001	50	0,050
-01	75	0,11

Неуказанные предельные отклонения размеров h14, $\pm\frac{t_2}{2}$

Изм	Лист	N докум	Подп	Дата	А14Б345.001		
Разраб	Павловский				Косынка	Лит	Масса	Масштаб
Пров	Крупник			VI-86		Н	см таб	—
Рук груп	Крупник					Лист	Листов 1
Гл спец	Вайнберг			VI-86	Лист Б&О ГОСТ 19903-74 / В Ст3пс ГОСТ 14637-79	Госстрой СССР САНТЕХПРОЕКТ г Москва
Н контр	Рувинская			VI 86г		
Утв	Спивак			VI 86		

Копировал Денисова Формат А4

Подп. и дата | Инв. N дубл. | Взам. инв. N | Подп. и дата | Инв. N подл.

А14Б344.001

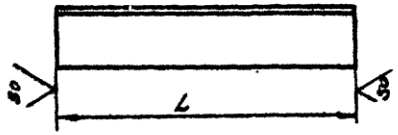

Обозначение	L, мм	Материал	Масса, кг
А14Б344.001	250-2,8	Уголок 36x36x4-Б-ГОСТ 8509-72 / В Ст3пс-I-ГОСТ 535-79	0,54
-01		Уголок 50x50x4-Б-ГОСТ 8509-72 / В Ст3пс-I-ГОСТ 535-79	0,84
-02	165-2,5	Уголок 36x36x4-Б-ГОСТ 8509-72 / В Ст3пс-I-ГОСТ 535-79	0,36
-03	195-2,8		0,42
-04	210-2,9	Уголок 50x50x5-Б-ГОСТ 8509-72 / В Ст3пс-I-ГОСТ 535-79	0,79
-05	200-2,8		0,76
-06		Уголок 75x75x5-Б-ГОСТ 8509-72 / В Ст3пс-I-ГОСТ 535-79	1,16
-07	242-2,9	Уголок 50x50x5-Б-ГОСТ 8509-72 / В Ст3пс-I-ГОСТ 535-79	0,91
-08	277-3,2	Уголок 75x75x5-Б-ГОСТ 8509-72 / В Ст3пс-I-ГОСТ 535-79	1,6

Изм	Лист	N докум	Подп	Дата	А14Б344.001		
Разраб	Павловский				Уголок	Лит	Масса	Масштаб
Пров	Крупник			VI 86		Н	см таб	—
Рук груп	Крупник					Лист	Листов 1
Гл спец	Вайнберг			VI-86	См таб	Госстрой СССР САНТЕХПРОЕКТ г Москва
Н контр	Рувинская			VI 86г		
Утв	Спивак			VI 86		

Копировал Денисова Формат А4

Взам. инв. №	Подп. и дата	Инв. № дубл.	Подп. и дата

Серия 3.900-9 Выпуск 1

Зона	Поз.	Обозначение	Наименование	Кол. на исполн. А14Б345.000-		Примечание
				–	01	
			Документация			
		А14Б345.000 СБ	Сборочный чертеж	×	×	
			Сборочные единицы			
	1	А14Б345.010	Кронштейн	1		
		-01	Кронштейн		1	

Лит.

Шифр

Изм.	Лист	№ докум.	Подп.	Дата	А14Б345.000			
Разраб.		Шершакова			Опора подвижная	Лит.	Лист	Листов
Пров.		Крупник		VI 86		И	1	2
Рук. гр.		Крупник				Госстрой СССР		
Н. контр.		Рувинская		VI 86		САНТЕХПРОЕКТ г. Москва		
УТВ.		Сливак		VI 86				

Копировал: Логинова Формат А4

Взам. инв. №	Подп. и дата	Инв. № дубл.	Подп. и дата

Зона	Поз.	Обозначение	Наименование	Кол. на исполн. А14Б345.000-		Примечание
				–	01	
	2	А14Б343.001-03	Хомут	1		
		-04	Хомут		1	
	3	А14Б343.002-03	Подушка	1		
		-04	Подушка		1	
			Стандартные изделия			
	4		Гайка М12.4 ГОСТ 5916-70	4		
			Гайка М16.4 ГОСТ 5915-70		4	
			Прочие изделия			
	5		Дюбель ДГПШ 4,5х60 ТУ-14-4-794-77	4	6	

Изм.	Лист	№ докум.	Подп.	Дата	А14Б345.000

Копировал: Логинова Формат А4

А14Б345.000 СБ

Серия 3.900-9 Выпуск 1

Рис.1

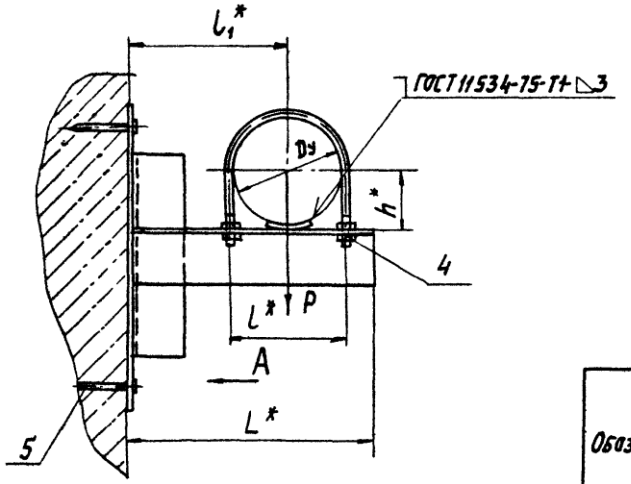

Рис.2
остальное см рис 1
Вид А
М1:5

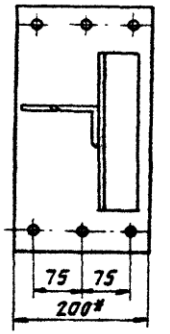

Обозначение	Рис.	Условный проход Dy, мм	Допускаемые нагрузки, кгс: вертикальн. P	Допускаемые нагрузки, кгс: горизонтальн. Q	Размеры, мм: L*	l*	l_1^*	h*	Масса, кг
А14Б345.000	1	100	120	36	245	122	155	57	4,7
-01	2	125	175	52	280	150	170	70	5,6

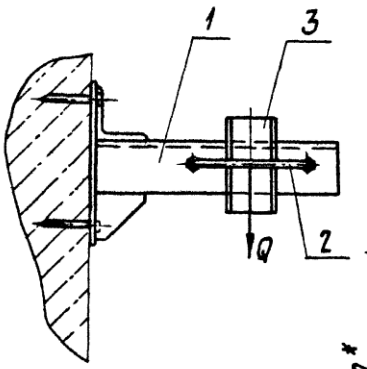

Вид А
М1:2

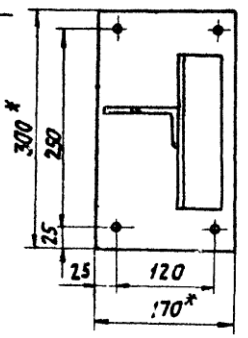

1.* Размеры для справок.
2. $\pm \frac{t_2}{2}$.
3. Крепление кронштейна произвести монтажным пистолетом ПЦ 52-1 по ТУ-3-741-74.

Изм.	Лист	№ докум.	Подп.	Дата	А14Б345.000СБ			
Разраб.		Шерцакова			Опора подвижная	Лит. И	Масса см табл.	Масштаб —
Пров.		Крупник		VI 86		Лист	Листов 1	
Рук. гр.		Крупник				Госстрой СССР САНТЕХПРОЕКТ г. Москва		
Гл. спец.		Вайнберг						
Н. контр.		Рывинская		V 86				
Утв.		Спивак						

Копировал: Логинова

Формат: А3

Инв. № подл. | Подп. и дата | Взам. инв. № | Инв. № дубл. | Подп. и дата

А146345.010

Серия 3.900-9 выпуск 1

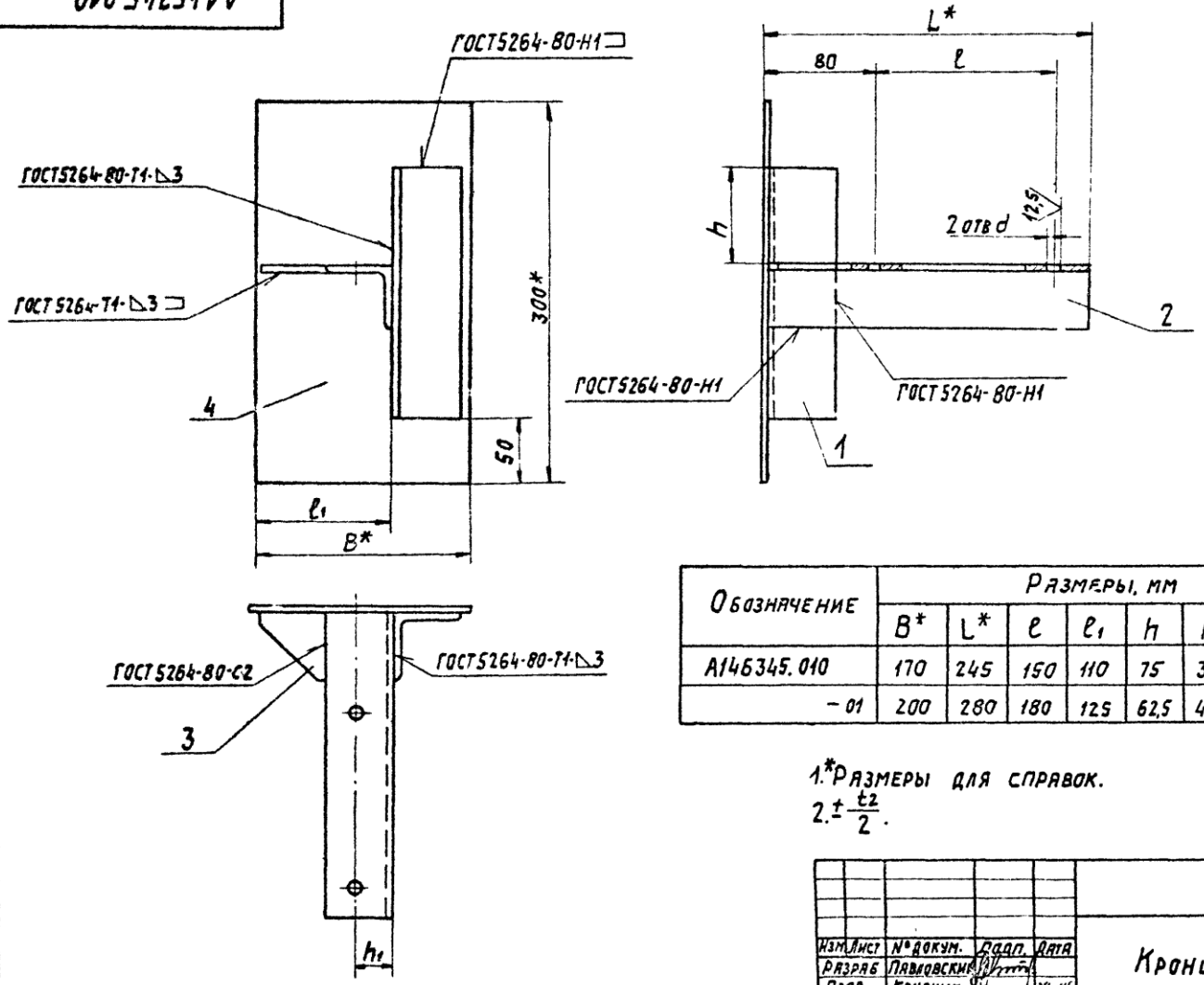

Обозначение	Размеры, мм							Масса, кг
	B*	L*	l	l_1	h	h_1	d	
А146345.010	170	245	150	110	75	30	$14^{+0,43}$	3,85
– 01	200	280	180	125	62,5	45	$18^{+0,43}$	4,05

1.* Размеры для справок.

2. $\pm\frac{t2}{2}$.

Изм.	Лист	№ докум.	Подп.	Дата	А146345.010СБ			
Разраб		Павловский			Кронштейн	Лит.	Масса	Масштаб
Пров.		Крупник		VI-86		И	См. табл.	—
Рук гр		Крупник				Лист	Листов 1	
Гл спец		Вайнберг			См. табл.	Госстрой СССР САНТЕХПРОЕКТ г. Москва		
Н контр		Рубинская		VI 86г				
Утв		Спивак		06.86				

Копировал: Логинова

Формат: А3

Инв. № подл. | Подп. и дата | Взам. инв. № | Инв. № дубл. | Подп. и дата

Серия 3.900-9 выпуск 1

Позиция	Зона	Поз.	Обозначение	Наименование	Кол.	Примечание
				Документация		
А3			А146346.000СБ	Сборочный чертеж		
				Прочие изделия		
		1		Кронштейн СТД922		
				ТУ36-2386-81	1	
		2		Хомут СТД[illegible].00-10		
				ТУ36-2387-81	1	
		3		Дюбель ДГПШ 4,5×60		
				ТУ-14-4-794-77	4	

Разраб.	Черникова			А146346 000
Пров.	Крупник			Опора подвижная
Гл.специал.	Крупник			
Н.контр.	Рудинская			
Утв.	Спивак			

Лит.	Лист	Листов
		1

ГОССТРОЙ СССР САНТЕХПРОЕКТ г. Москва

Инв. № подл. | Подп. и дата | Взам. инв. № | Инв. № дубл. | Подп. и дата

А14Б 347.000 СБ

Серия 3.900-9 выпуск 1

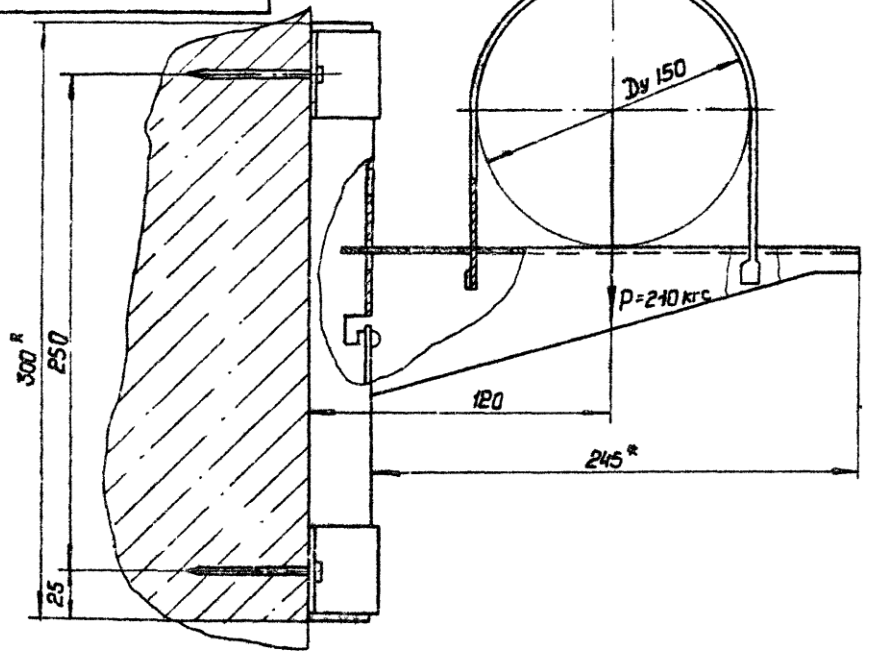

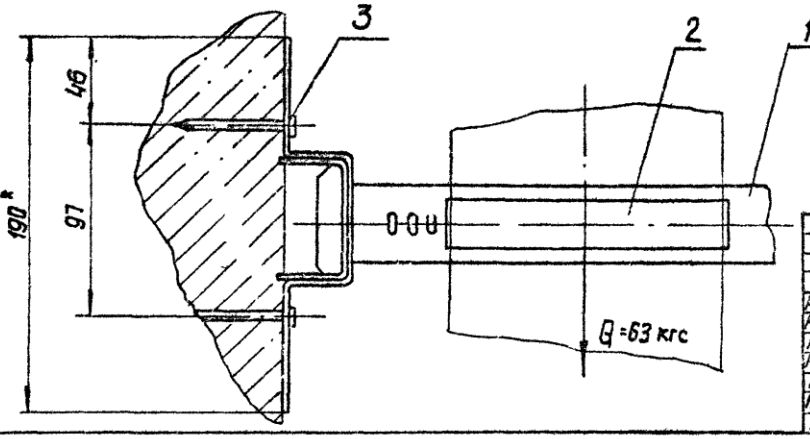

1.* Размеры для справок

2. $\pm\frac{t^2}{2}$.

3. Крепление кронштейна произвести монтажным пистолетом ПЦ 52-1 по ТУ-3-741-74

Изм.	Лист	N докум.	Подп.	Дата	А14Б 346.000 СБ		
Разраб.		Шершакова			Опора подвижная	Лит.	Масса	Масштаб
Пров.		Крупник		VI-86		Н	1,67	-
Рук. гр.		Крупник				Лист	Листов 1	
Гл. спец.		Ваннберг				Госстрой СССР Сантехпроект г. Москва		
Н. контр.		Рувинская		VII.86				
Утв.		Сливак		26.8.86				

Инв. N подл. | Подп. и дата | Взам. инв. N | Инв. N дубл. | Подп. и дата

Копировал

Формат А3

Инв.№ подл.	Подп. и дата	Взам. инв.№	Инв.№ дубл.	Подп. и дата

Серия 3.900-9 Выпуск 1

Зона	Поз.	Обозначение	Наименование	Кол. на исполн. А14Б347.000-											Примечание
				—	01	02	03								
			Документация												
		А14Б347.000 СБ	Сборочный чертеж	X	X	X	X								
			Сборочные единицы												
	1	А14Б347.010	Кронштейн	1											
		-01	Кронштейн		1										
		-02	Кронштейн			1									

Лит. Шифр

Изм.	Лист	№ докум.	Подп.	Дата	А14Б347.000			
Разраб.		Шершакова			Опора подвижная	Лит. И	Лист 1	Листов 2
Пров.		Крупник		VI-86		Госстрой СССР Сантехпроект г. Москва		
Рук. группы		Крупник						
Н. контр.		Вувинская		V.86				
Утв.		Сливак						

Копировал: Крамарина Формат А

Инв.№ подл.	Подп. и дата	Взам. инв.№	Инв. № дубл.	Подп. и дата

Зона	Поз.	Обозначение	Наименование	Кол. на исполн. А14Б347.000-											Примечание
				—	01	02	03								
	1	А14Б347.010-03	Кронштейн				1								
			Детали												
	2	А14Б343.001-06	Хомут	1		1									
		-07	Хомут		1		1								
	3	А14Б343.002-06	Подушка	1		1									
		-07	Подушка		1		1								
			Стандартные изделия												
	4		Гайка М20.4 ГОСТ 5915-70	4	4	4	4								
	5		Шайба 20.01 ГОСТ 10906-78	2	2	2	2								

Изм.	Лист	№ докум.	Подп.	Дата	А14Б347.000

ООО "Изополимет Плюс" - https://izopolimet.by

А146347.000СБ

Серия 3.900-9 выпуск 1

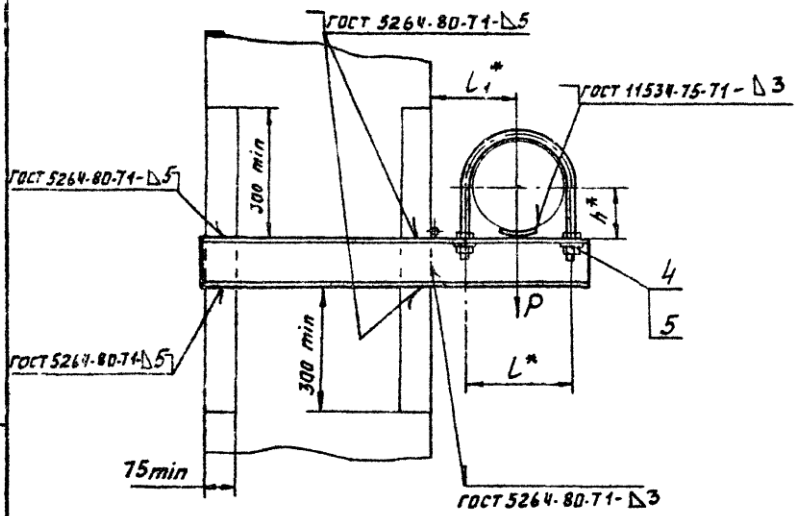

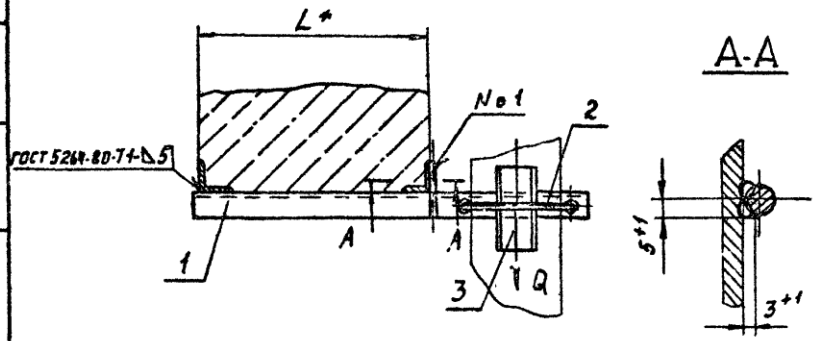

А-А

Обозначение	Условный проход, Ду, мм	Допускаемые нагрузки, кгс		Размеры, мм					Масса, кг
		вертикал P	горизонт. Q	L*	L*	L1*	h*		
А146347.000	200	590	177	400	242	200	113		10,23
-01	250	840	252		298	240	140		15,45
-02	200	590	177	600	242	200	113		12,34
-03	250	840	252		298	240	140		18,36

1.* Размеры для справок.

2. Швы №1 - сварка ручная дуговая.

Изм. Лист	N докум.		Дата	А146347.000СБ	
Разраб	Шершнев			Опора подвижная	Лит. / Масса / Масштаб: И, см. табл., —
Пров	Крупник		10.86		Лист / Листов 1
Рук. гр	Крупник				Госстрой СССР Сантехпроект г. Москва
Гл. спец.	Ваннберг				
Н. контр.	Ровинская		11.86		
Утв.	Спивак		06.86		

Копировал: Денисова Формат А3

Инв. N подл. | Подп. и дата | Взам. инв. N | Инв. N дубл. | Подп. и дата

Серия 3.900-9 выпуск 1

А146348.001

(✓)

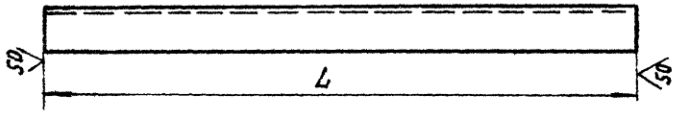

Обозначение	L, мм	Материал	Масса, кг
А146348.001	710_{-2}	Уголок $\frac{45x45x4-Б-ГОСТ8509-72}{ВСт3-I-ГОСТ535-79}$	1,93
-01	765_{-2}	Уголок $\frac{50x50x4-Б-ГОСТ8509-72}{ВСт3-I-ГОСТ535-79}$	2,33
-02	795_{-2}	Уголок $\frac{63x63x5-Б-ГОСТ535-79}{ВСт3-I-ГОСТ535-79}$	3,82
-03	$835_{-2,3}$	Уголок $\frac{75x75x6-Б-ГОСТ8509-72}{ВСт3-I-ГОСТ535-79}$	5,75
-04	$910_{-2,3}$	Уголок $\frac{45x45x4-Б-ГОСТ8509-72}{ВСт3-I-ГОСТ535-79}$	2,48
-05	$965_{-2,3}$	Уголок $\frac{50x50x4-Б-ГОСТ8509-72}{ВСт3-I-ГОСТ535-79}$	2,94
-06	$995_{-2,3}$	Уголок $\frac{63x63x5-Б-ГОСТ8509-72}{ВСт3-I-ГОСТ535-79}$	4,78
-07	$1035_{-2,6}$	Уголок $\frac{75x75x6-Б-ГОСТ8509-72}{ВСт3-I-ГОСТ535-79}$	7,13

Инв. № подл. | Подп. и дата | Взам. инв. № | Инв. № дубл. | Подп. и дата

Изм.	Лист	№ докум.	Подп.	Дата
Разраб.	Шершакова			
Пров.	Крупник			1986
Гл. специ.	Крупник			
Н. контр.	Ваинберг			
Утв.	Рувинская			1986
	Сливак			1986

А146348.001

Уголок

Лит.	Масса	Масштаб
И	см. табл.	—

Лист | Листов 1

см. табл.

Госстрой СССР Сантехпроект г. Москва

Копировал: Крапина Формат А4

Обозначение	Наименование	Кол. на исполн. А146347.010-				Примечание
		-	01	02	03	
	Документация					
А146347.010 СБ	Сборочный чертеж					
	Детали					
А146343.006-01	Упор	1		1		
-02	Упор		1		1	
А146347.001	Швеллер	1				
-01	Швеллер		1			
-02	Швеллер			1		
-03	Швеллер				1	
Формат	Зона	Позиция				
А4		1	А4	2	А4	

Инв. № подл. | Подп. и дата | Взам. инв. № | Инв. № дубл. | Подп. и дата

А146348.010

Изм.	Лист	№ докум.	Подп.	Дата
Разраб.	Шершакова			
Пров.	Ксупник			1986
Гл. специ.	Крупник			1986
Н. контр.	Рувинская			1986
Утв.	Сливак			1986

Кронштейн

Лит.	Лист	Листов
И		1

Госстрой СССР Сантехпроект г. Москва

Копировал: Крапина Формат А4

ООО "Изополимет Плюс" - https://izopolimet.by

Серия 3.900-9 Выпуск 1

А14Б347.010СБ

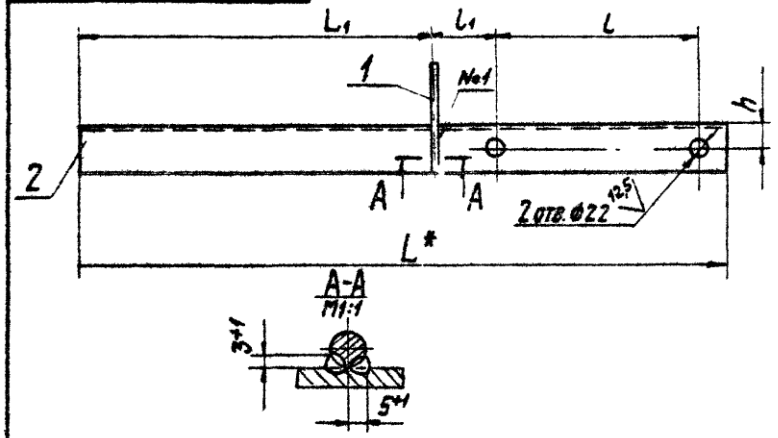

Обозначение	Размеры, мм					Масса, кг
	L*	L1	l	l1	h	
А14Б347.010	760	415	242	79	30	7,94
-01	825		298	91	35	11,69
-02	960	615	242	79	30	10,05
-03	1025		298	91	35	14,60

1. * Размер для справок.
2. $H14_{-}\pm\frac{t2}{2}$.
3. Швы №1 - сварка ручная дуговая.

Изм.	Лист	№ докум.	Подп.	Дата	А14Б347.010СБ	
Разраб.		Шершакова			Кронштейн	Лит. И; Масса см. табл.; Масштаб —
Пров.		Крупник		11-86		Лист; Листов 1
Рук. гр.		Крупник				Госстрой СССР САНТЕХПРОЕКТ г. Москва
Гл. спец.		Вайнберг				
Н. контр.		Рувинская		11.86		
Утв.		Спивак		11.86		

Копировал: Логинова Формат: А4

А14Б347.001

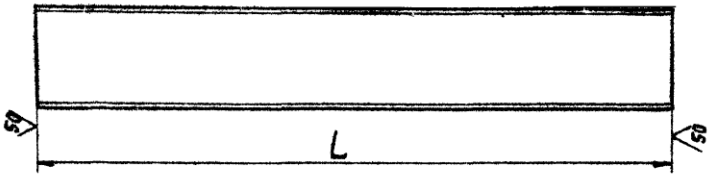

Обозначение	L, мм	Материал	Масса, кг
А14Б347.001	760-2	Швеллер 12-ГОСТ 8240-72 / ВСт3-1-ГОСТ 535-79	7,90
-01	825-2,3	Швеллер 16-ГОСТ 8240-72 / ВСт3-1-ГОСТ 535-79	11,64
-02	960-2,3	Швеллер 12-ГОСТ 8240-72 / ВСт3-1-ГОСТ 535-79	10,00
-03	1025-2,6	Швеллер 16-ГОСТ 8240-72 / ВСт3-1-ГОСТ 535-79	14,55

Изм.	Лист	№ докум.	Подп.	Дата	А14Б347-001	
Разраб.		Шершакова			Швеллер	Лит. И; Масса см. табл.; Масшт. —
Пров.		Крупник		11-86		Лист; Листов 1
Рук. гр.		Крупник			см. табл.	Госстрой СССР САНТЕХПРОЕКТ г. Москва
Гл. спец.		Вайнберг				
Н. контр.		Рувинская		11.86		
Утв.		Спивак		11.86		

Копировал: Логинова Формат: А4

Инв.№ подл.	Подп. и дата	Взам. инв.№	Инв.№ дубл.	Подп. и дата

Серия 3.900-9 Выпуск 1

Зона	Поз.	Обозначение	Наименование	Кол. на исполн. А14Б348.000-										Примечание
				–	01	02	03	04	05	06	07			
			Документация											
		А14Б348.000СБ	Сборочный чертеж	X	X	X	X	X	X	X	X			
			Сборочные единицы											
	1	А14Б348.010	Кронштейн	1										
		-01	Кронштейн		1									
		-02	Кронштейн			1								

Изм.	Лист	№ докум.	Подп.	Дата	А14Б348.000			
Разраб.		Шершакова			Опора подвижная двухрядная	Лит.	Лист	Листов
Пров.		Крупник		VI-86		И	1	3
Рук. группы		Крупник				Госстрой СССР Сантехпроект г. Москва		
Н. контр.		Рувинская		VII 86				
Утв.		Спивак		06.86				

Копировал: Крапанина Формат А4

Инв.№ подл.	Подп. и дата	Взам. инв.№	Инв.№ дубл.	Подп. и дата

Зона	Поз.	Обозначение	Наименование	Кол. на исполн. А14Б348.000-										Примечание
				–	01	02	03	04	05	06	07			
	1	А14Б348.010-03	Кронштейн				1							
		-04	Кронштейн					1						
		-05	Кронштейн						1					
		-06	Кронштейн							1				
		-07	Кронштейн								1			
			Детали											
	2	А14Б343.001	Хомут	2				2						
		-01	Хомут		2				2					
		-02	Хомут			2				2				
		-03	Хомут				2				2			
	3	А14Б343.002	Подушка	2				2						
		-01	Подушка		2				2					
		-02	Подушка			2				2				
		-03	Подушка				2				2			

Изм.	Лист	№ докум.	Подп.	Дата	А14Б348.000	1

Копировал: Крапанина Формат А4

ООО "Изополимет Плюс" - https://izopolimet.by

Серия 3.900-9 Выпуск 1

Обозначение	Наименование	Кол. на испол. А146348.000-							Примечание
		–	01	02	03	04	05	06	07
	Стандартные изделия								
	Гайка М10.4 ГОСТ 5915-70	8				8			
	Гайка М12.4 ГОСТ 5915-70		8	8	8		8	8	8

Инв. № подл. | Подп. и дата | Взам. инв. № | Инв. № дубл. | Подп. и дата

Зона | Поз. | Формат

А146348.000

Лист 3

Изм. | Лист | № докум. | Подп. | Дата

Копировал: Ерофеева

Формат А4

А146345.002

Ф(V)

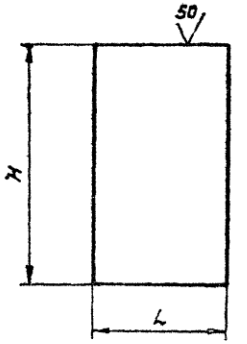

Обозначение	Размеры, мм L	Размеры, мм H	Масса, кг
А146345.002	170	300	1,22
-01	200	170	0,81
-02		250	1,20
-03		300	1,44
-04	170	350	1,42
-05	230		2,50
-06	200		1,68
-07		400	1,92

Неуказанные предельные отклонения размеров h14.

Инв. № подл. | Подп. и дата | Взам. инв. № | Инв. № дубл. | Подп. и дата

Изм.	Лист	№ докум.	Подп.	Дата
Разраб.	Шершакова			
Пров.	Крупник			VI-86
Рук. груп.	Крупник			
Гл. спец.	Вайнберг			
Н. контр.	Рувичская			VI.86
Утв.	Спивак			VI.86

А146345.002

Плита

Лит. И | Масса См. таба. | Масштаб —

Лист | Листов 1

Лист 63,0 ГОСТ 19903-74 / 4-IV ВСТ3 ГОСТ 16523-70

Госстрой СССР САНТЕХПРОЕКТ г. Москва

Копировал: Ерофеева

Формат А4

А146348.000СБ

Серия 3.900-9 выпуск 1

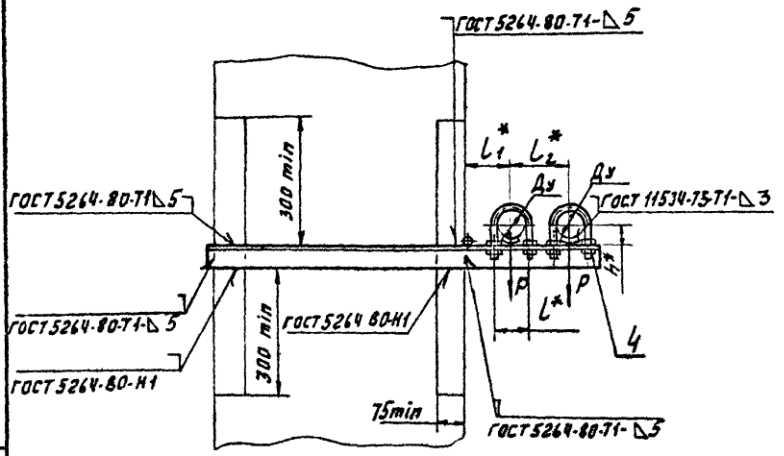

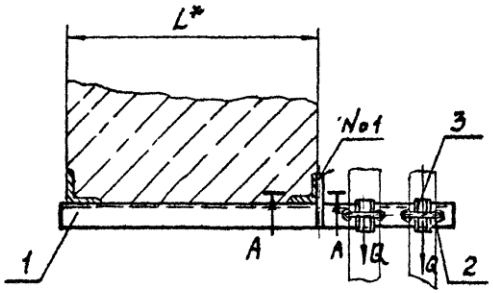

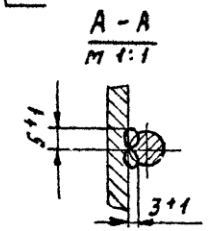

Обозначение	Условный проход Ду, мм	Допускаемые нагрузки, кг		Размеры, мм						Масса, кг
		вертик. P	горизон. Q	L^*	L^*	L_1^*	L_2^*	h		
А146348.000	50	40	12	400	70	100	140	32		3,06
-01	65	56	17		90	120	160	41		3,30
-02	80	72	22		106	130	175	48		4,91
-03	100	120	36		122	140	195	57		6,92
-04	50	40	12	600	70	100	140	32		3,19
-05	65	56	17		90	120	160	41		3,90
-06	80	72	22		106	130	175	48		5,87
-07	100	120	36		122	140	195	57		8,31

1.* Размеры для справок.
2. Швы №1 - Сварка ручная дуговая

Изм.	Лист	№ докум.	Подп.	Дата
Разраб.		Шершакова		
Пров.		Крупник		11-86
Рук. гр.		Крупник		
Гл. спец.		Вайнберг		
Н. контр.		Рувинская		11.86
Утв.		Спивак		12.86

А146348.000СБ

Опора подвижная двухрядная

Лит.	Масса	Масштаб
И	см. табл.	—

Лист | Листов 1

Госстрой СССР Сантехпроект г. Москва

Копировал: Денисова

Формат А3

Инв. № подл. | Подп. и дата | Взам. инв. № | Инв. № дубл. | Подп. и дата

Инв.№подл.	Подп. и дата	Взам.инв.№	Инв.№дубл.	Подп. и дата

Серия 3.900-9 Выпуск 1

Зона	Поз.	Обозначение	Наименование	Кол. на исполн. А14Б348.010-										Примеч.
				–	01	02	03	04	05	06	07			
	2	А14Б348.001-04	Уголок					1						
		-05	Уголок						1					
		-06	Уголок							1				
		-07	Уголок								1			

Изм.	Лист	№докум.	Подп.	Дата	А14Б348.010

Копировал: Крамлина Формат А

Инв.№подл.	Подп. и дата	Взам.инв.№	Инв.№дубл.	Подп. и дата

Зона	Поз.	Обозначение	Наименование	Кол. на исполн. А14Б348.010-										Примеч.
				–	01	02	03	04	05	06	07			
			Документация											
		А14Б348.010 СБ	Сборочный чертеж	×	×	×	×	×	×	×	×			
			Детали											
	1	А14Б343.006-04	Упор	1				1						
		-01	Упор		1				1					
		-02	Упор			1				1				
		-03	Упор				1				1			
	2	А14Б348.001	Уголок	1										
		-01	Уголок		1									
		-02	Уголок			1								
		-03	Уголок				1							

Изм.	Лист	№докум.	Подп.	Дата	А14Б348.010		
Разраб.		Шершакова			Кронштейн	Лит.	Лист 1
Пров.		Крупник		VI-86			Госстрой СССР Сантехпроект г. Москва
Рук.груп.		Крупник					
Н.контр.		Рувинская		VI 86			
Утв.		Сливак					

ООО "Изополимет Плюс" - https://izopolimet.by

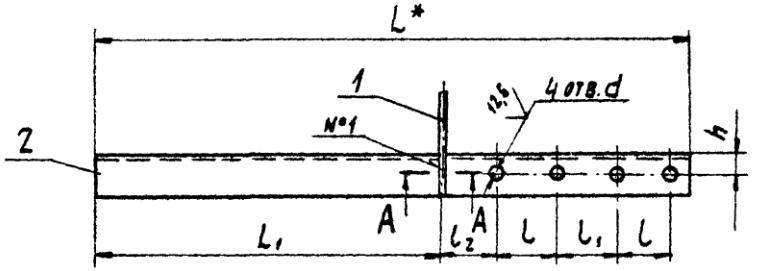

Обозначение	Размеры, мм							Масса, кг
	L*	L_1	l	l_1	l_2	h	d	
А146348.010	710	415	70	70	65	25	12	2,40
-01	765		90		75	30	14	2,38
-02	795		106	69	77	35		3,87
-03	835		122	73	79	45		5,80
-04	910	615	70	70	65	25	12	2,53
-05	965		90		75	30	14	2,98
-06	995		106	69	77	35		4,83
-07	1035		122	73	79	45		7,19

А-А
М1:2

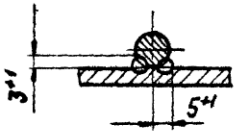

1. * Размер для справок.
2. $H14; \pm\frac{t_2}{2}$.
3. Швы №1 - сварка ручная дуговая.

Изм.	Лист	№ докум.	Подп.	Дата	А146348.010СБ			
Разраб.		Шершакова			Кронштейн	Лит. И	Масса см. табл.	Масштаб —
Пров.		Крупник		VII-86		Лист	Листов 1	
Рук. гр.		Крупник				Госстрой СССР САНТЕХПРОЕКТ г. Москва		
Гл. спец.		Вайнберг						
Н. контр.		Рубинская		VII.86				
Утв.		Спивак						

Копировал: Логинова Формат А3

Инв. № подл. | Подп. и дата | Взам. инв. № | Инв. № дубл. | Подп. и дата

N подл	Подп. и дата	Взам. инв. N	Инв. N дубл.	Подп. и дата

Серия 3.900-9 Выпуск 1

Поз.	Обозначение	Наименование	Кол. на исполн А14Б349.000-			Примечание
			-	01	02	
		Документация				
	А14Б349.000 СБ	Сборочный чертеж				
		Прочие изделия				
1		Кронштейн СТД 822 ТУ36-2366-81	1	1	1	

Лит

Шифр

Изм.	Лист	N докум.	Подп.	Дата	А14Б349.000			
Разраб.		Шершакова			Опора подвижная двухрядная	Лит	Лист	Листов
Пров.		Крупник		VI-86		И	1	2
Рук.гр.		Крупник				Госстрой СССР Сантехпроект г. Москва		
Н.контр.		Рувжицкая		VI 86				
Утв.		Спивак		06.86				

Копировал Формат А4

Взам. N подл	Подп. и дата	Взам. инв. N	Инв. N дубл.	Подп. и дата

Зона	Поз.	Обозначение	Наименование	Кол. на исполн А14Б349.000			Примечание
				-	01	02	
			Хомуты ТУ36-2367-81				
	2		СТД 805.00-05	2			
			СТД 805.00-06		2		
			СТД 805.00-07			2	
	3		Дюбель ДГП Ш 4,5 х60 ТУ-14-4-794-77	4	4	4	

Изм.	Лист	N докум.	Подп.	Дата	А14Б349.000

Копировал Формат А

А146349 000С6

Серия 3.900-9 выпуск 1

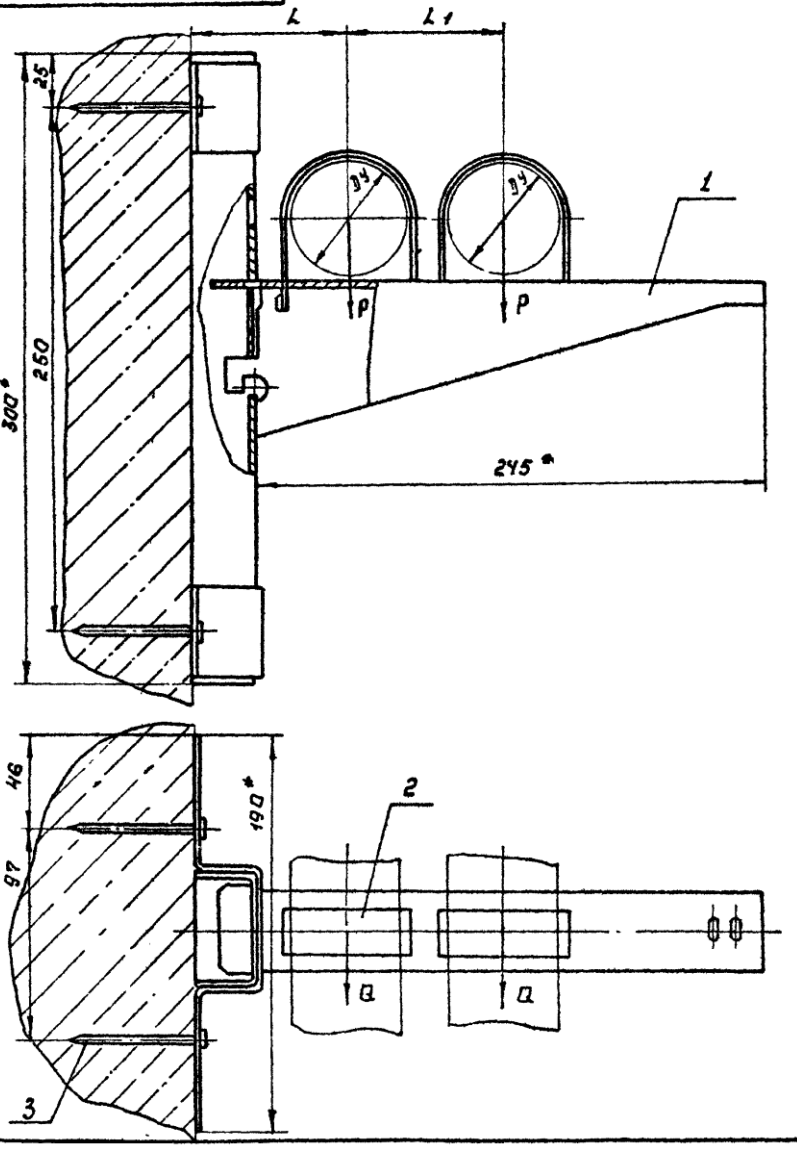

Обозначение	Условный проход, Ду, мм	Допускаемые нагрузки, кгс		Размеры, мм		Масса, кг
		вертикальн. P	горизонтальн. Q	L	L1	
А146349.000	50	40	12	75	75	1,868
-01	65	56	17	85	100	1,888
-02	80	72	22	90	106	1,904

1. *Размеры для справок.
2. $\pm \frac{t_2}{2}$
3. Крепление кронштейна произвести монтажным пистолетом ПЦ52-1 по ТУ 3-741-74

Изм.	Лист	№ докум.	Подп.	Дата
Разраб.		Шершнева		
Пров.		Крупник		VI-86
Рук. груп.		Крупник		
Гл. спец.		Вайнберг		
Н. контр.		Рувинская		
Утв.		Сливак		06.86

А146349000С6

Опора подвижная двухрядная

Лит.	Масса	Масштаб
И	см. табл	—
Лист	Листов 1	

Госстрой СССР САНТЕХПРОЕКТ г. Москва

Копировал Ерофеева

Формат А4

Инв. № подл. | Подп. и дата | Взам. инв. № | Инв. № дубл. | Подп. и дата

Инв. N подл	Подп. и дата	Взам. инв. N	Инв. N дубл.	Подп. и дата

Серия 3.900-9 Выпуск 1

Зона	Поз.	Обозначение	Наименование	Кол. на исполн. А146350.000-			Примеч.
				–	01	02	
			Документация				
		А146350.000 СБ	Сборочный чертеж	X	X	X	
			Прочие изделия				
	1		Кронштейн СТД 822				
			ТУ36-2366-81	1	1	1	
			Хомуты ТУ 36-2367-81				
	2		СТД 805.00-05	1			
			СТД 805.00-06		1		

Лит. | Шифр

Изм.	Лист	N докум.	Подп.	Дата	А146350.000		
Разраб.		Шершакова			Опора подвижная двухрядная	Лит.	Лист	Л
Пров.		Крупник				И	1	
Рук. гр.		Крупник				Госстрой СССР Сантехпроект г. Москва		
Н. контр.		Рувинская						
Утв.		Спивак						

Копировал: Денисова Форм.

Инв. N подл.	Подп. и дата	Взам. инв. N	Инв. N дубл.	Подп. и дата

Зона	Поз.	Обозначение	Наименование	Кол. на исполн. А146350.000-			Примеч.
				–	01	02	
	2		СТД 805.00-01			1	
	3		СТД 805.00-08	1	1	1	
	4		Дюбель ДГПШ 4,5×60 ТУ-14-4-794-77	4	4	4	

Изм.	Лист	N докум.	Подп.	Дата	А146350.000

Копировал:

А14Б350.000СБ

Серия 3.900-9. Выпуск 1

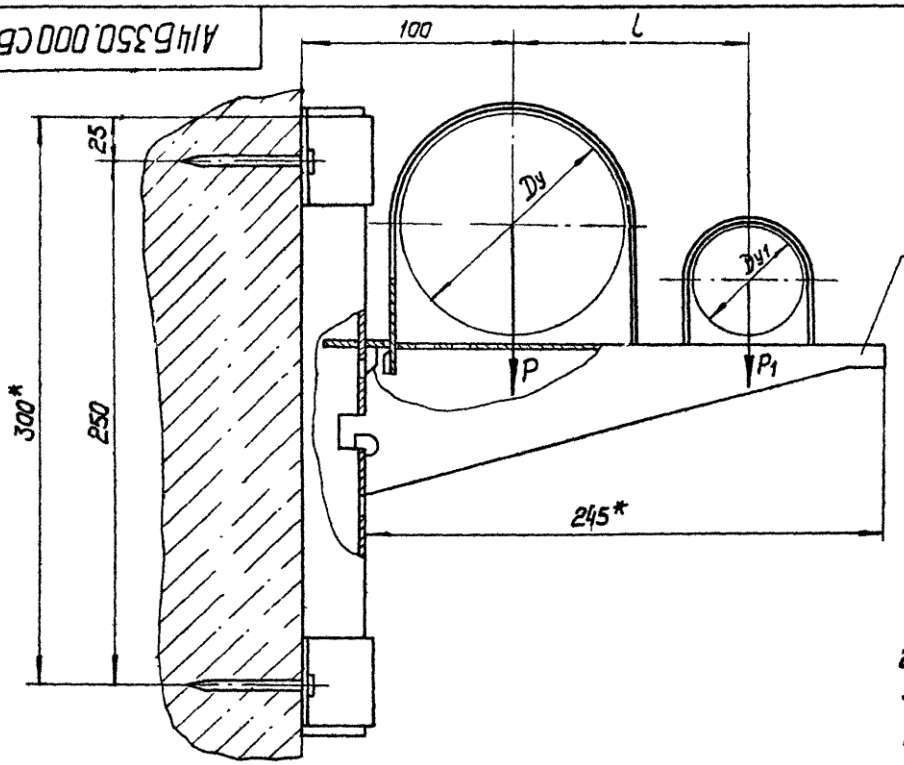

Обозначение	Условный проход, мм		Допускаемые нагрузки, кгс				L, мм	Масса, кг
			Вертикал.		Горизонт.			
	Dy	Dy1	P	P1	Q	Q1		
А14Б350.000	100	50	120	40	36	12	110	1,68
-01		65		56		17		1,70
-02		80		72		22	115	1,74

1. * Размеры для справок.
2. $\pm\frac{t2}{2}$
3. Крепление кронштейна произвести монтажным пистолетом ПЦ52-1 по ТУ-3-741-74.

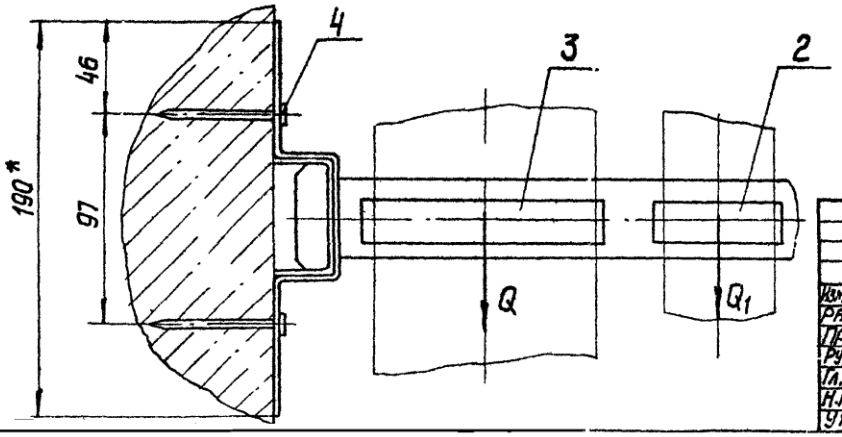

Изм.	Лист	N докум.	Подп.	Дата	А14Б350.000СБ		
Разраб.		Шершакова			Опора подвижная двухрядная	Лит.	Масса	Масштаб
Пров.		Крупник		VI-86		Н	см. табл.	-
Рук.гр.		Крупник				Лист	Листов 1	
Гл.спец.		Вайнберг				Госстрой СССР Сантехпроект г. Москва		
Н.контр.		Рувинская		VI 86г				
Утв.		Спивак		06.86				

Копировал

Формат А3

Инв. N подл. | Подп. и дата | Взам. инв. N | Инв. N дубл. | Подп. и дата

Инв. N подл.	Подп. и дата	Взам. инв. N	Инв. N дубл.	Подп. и дата

Серия 3.900-9 Выпуск 1

Зона	Поз.	Обозначение	Наименование	Кол. на исполн. А146 351.000-			Примечание
				-	01	02	
			Документация				
		А146 351.000 СБ	Сборочный чертеж	X	X	X	
			Сборочные единицы				
	1	А146 351.010	Кронштейн	1			
		-01	Кронштейн		1		
		-02	Кронштейн			1	

Лит. | Шифр

Изм.	Лист	N докум.	Подп.	Дата	А146 351.000		
Разраб.		Шершакова			Опора подвижная двухрядная	Лит.	Лист 1	Листов 2
Пров.		Крупник				Госстрой СССР Сантехпроект г. Москва	
Рук. гр.		Крупник					
Н. контр.		Рубинская					
Утв.		Спивак					

Копировал: Денисова Формат А

Инв. N подл.	Подп. и дата	Взам. инв. N	Инв. N дубл.	Подп. и дата

Зона	Поз.	Обозначение	Наименование	Кол. на исполн. А146 351.000-			Примечание
				-	01	02	
			Детали				
	2	А146 343.001	Хомут	2			
		-01	Хомут		2		
		-02	Хомут			2	
	3	А146 343.002	Подушка	2			
		-01	Подушка		2		
		-02	Подушка			2	
			Стандартные изделия				
	4		Гайка М10.4 ГОСТ 5915-70	8			
			Гайка М12.4 ГОСТ 5915-70		8	8	
			Прочие изделия				
	5		Дюбель ДГПШ 4.5×60 ТУ-14-4-794-77	4	6	6	

Изм.	Лист	N докум.	Подп.	Дата	А146 351.000

Копировал: Денисова Формат А

А146351.000СБ

Серия 3.900-9 Выпуск 1

Рис 1

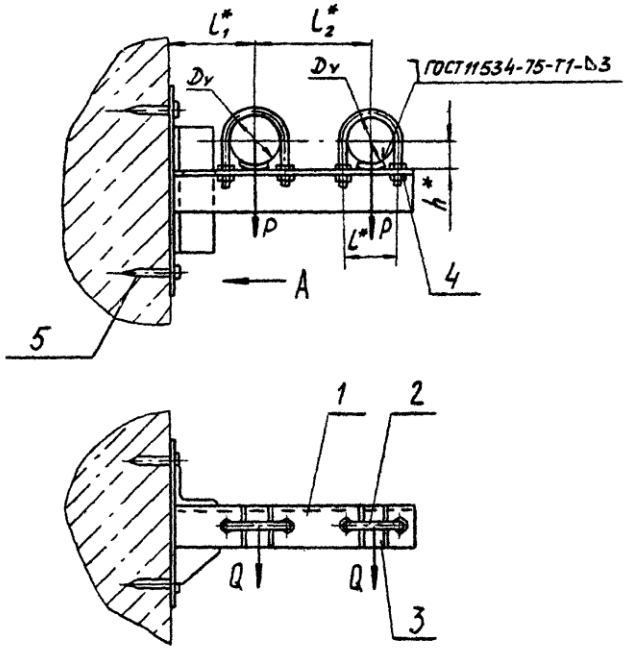

Вид А

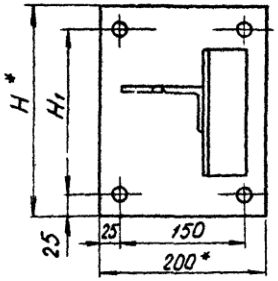

Рис 2
Вид А
Остальное см. рис. 1

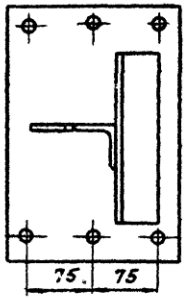

Обозначение	Рис	Условный проход Dy, мм	Допускаемые нагрузки, кгс		Размеры, мм						Масса, кг
			вертикальн	горизонтальн.							
			P	Q	L^*	L_1^*	L_2^*	H^*	H_1	h^*	
А146351.000	1	50	40	12	70	100	140	250	200	32	4,4
-01	2	65	56	17	90	120	160	300	250	41	5,9
-02		80	72	22	106	130	175			48	7,3

1. * Размеры для справок
2. $\pm \frac{t_2}{2}$
3. Крепление кронштейна произвести монтажным пистолетом ПЦ 52-1 по ТУ 3-741-74

Изм.	Лист	N° докум.	Подп.	Дата
Разраб.		Шершакова		VI-85
Провер.		Крупник		85
Рук. грп.		Крупник		
Гл. спец.		Ваннберг		VI-85
Н. контр.		Рувинская		VI.85
Утв.		Спивак		86

А146351.000СБ

Опора подвижная двухрядная.

Лит.	Масса	Масшт.
Н	См табл.	—

Лист | Листов 1

Госстрой СССР Сантехпроект г. Москва

Копировал Попова

Формат А3

Инв. N подл. | Подп. и дата | Взам. инв. N | Инв. N дубл. | Подп. и дата

Серия 3.900-9 выпуск 1

А14б351.001

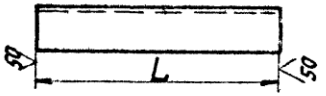

Обозначение	L, мм	Материал	Масса, кг
А14б 351.001	297-1,3	Уголок 50х50х4-Б-ГОСТ 8509-72 / ВСт3-I-ГОСТ 535-79	0,90
-01	347-1,3	Уголок 63х63х4-Б-ГОСТ 8509-72 / ВСт3-I-ГОСТ 535-79	1,35
-02	383-1,4	Уголок 63х63х5-Б-ГОСТ 8509-72 / ВСт3-I-ГОСТ 535-79	1,84
-03	150-1	Уголок 50х50х4-Б-ГОСТ 8509-72 / ВСт3-I-ГОСТ 535-79	1,51
-04	200-1,3	Уголок 63х63х4-Б-ГОСТ 8509-72 / ВСт3-I-ГОСТ 8509-72	2,04
-05		Уголок 63х63х5-Б-ГОСТ 8509-72 / ВСт3-I-ГОСТ 535-79	2,8

Изм.	Лист	№ докум.	Подп.	Дата
Разраб.	Щершаков			
Пров.	Крупник			VI-86
Рук.гр.	Крупник			
Гл.спец.	Вайнберг			
Н.контр.	Рувинская			X 86г
Утв.	Спивак			06.86

А14б 351.001

Уголок

Лит.	Масса	Масштаб
И	см. табл.	—

Лист | Листов 1

См. табл.

Госстрой СССР САНТЕХПРОЕКТ г. Москва

Копировал: Логинова Формат: А4

Инв. № подл. | Подп. и дата | Взам. инв. № | Инв. № дубл. | Подп. и дата

Формат	Зона	Поз.	Обозначение	Наименование	Кол. на испол. А14б351.010-			Примечание
					-	01	02	
				Документация				
А3			А14б 351.010 СБ	Сборочный чертеж		X	X	
				Детали				
А4		1	А14б 345.001	Косынка	1			
			-01	Косычка		1	1	
А4		2	А14б 345.001-07	Плита	1			
			-03	Плита		1	1	
А4		3	А14б 351.001	Уголок	1			
			-01	Уголок		1		
			-02	Уголок			1	
		4	-03	Уголок	1			
			-04	Уголок		1		
			-05	Уголок			1	

Изм.	Лист	№ докум.	Подп.	Дата
Разраб.	Щершаков			
Пров.	Крупник			VI-86
Рук.гр.	Крупник			
Н.контр.	Рувинская			X 86г
Утв.	Спивак			06.86

А14б 351.010

Кронштейн

Лит.	Листов
И	1

Госстрой СССР САНТЕХПРОЕКТ г. Москва

Копировал: Логинова Формат: А4

А14б351.010 СБ

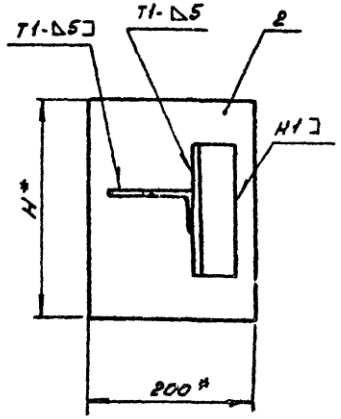

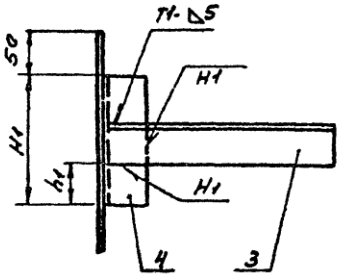

Обозначение	Размеры, мм											Масса, кг
	H*	H1	H2	h	h1	h2	L*	b	b1	b2	d	
А14б351.010	250	150	150	30	50	25	300	70	65	70	12	3,71
-01	300	200	189	35	37	—	350	90	75		14	4,93
-02							385	106	77	69		6,18

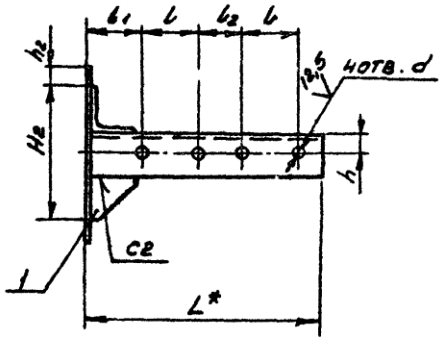

1. * Размеры для справок
2. $H14; \pm\frac{t_2}{2}$.
3. Сварные швы по ГОСТ 5264-80

Изм.	Лист	N докум.	Подп.	Дата	А14б351.010 СБ		
Разраб.	Шершакова				Кронштейн	Литера	Масштаб
Пров.	Крупник					Н	см. табл.
Рук. гр.	Крупник			VI.84		Лист	Листов 1
Гл. спец.	Ваннберг					Госстрой СССР Сантехпроект г. Москва	
Н. контр.	Рувинская						
Утв.	Сливак						

Копировал Денисова Формат А3

Серия 3.900-9 Выпуск 1

Инв. N подл.	Подп. и дата	Взам. инв. N	Инв. N дубл.	Подп. и дата

ООО "Изополимет Плюс" - https://izopolimet.by

Инв. № подл.	Подп. и дата	Взам. инв. №	Инв. № дубл.	Подп. и дата

Серия 3.900-9 Выпуск 1

Зона	Поз.	Обозначение	Наименование	Кол. на исполн. А14Б 352 000-										Примечание
				-	01	02	03	04	05	06	07	08	09	
			Документация											
		А14Б352.000 СБ	Сборочный чертеж	X	X	X	X	X	X	X	X	X	X	
			Сборочные единицы											
	1	А14Б352.010	Кронштейн	1										
		-01	Кронштейн		1									
		-02	Кронштейн			1								

Лит.

Шифр

сполнения 10-17 - см. листы 4...6

Изм.	Лист	№ докум.	Подп.	Дата	А14Б352.000			
Разраб.	Шершакова				Опора подвижная двухрядная	Лит. И	Лист 1	Лист 6
Пров.	Крупник			VI 86		Госстрой СССР САНТЕХПРОЕКТ г. Москва		
Рук. гр.	Крупник							
Н. контр.	Рувинская			V 86г				
Утв.	Сливак							

Копировал: Логинова Формат: А4

Инв. № подл.	Подп. и дата	Взам. инв. №	Инв. № дубл.	Подп. и дата

Зона	Поз.	Обозначение	Наименование	Кол. на исполн. А14Б.352 000-										Примечание
				-	01	02	03	04	05	06	07	08	09	
	1	А14Б352.010-03	Кронштейн				1							
		-04	Кронштейн					1						
		-05	Кронштейн						1					
		-06	Кронштейн							1				
		-07	Кронштейн								1			
		-08	Кронштейн									1		
		-09	Кронштейн										1	
			Детали											
	2	А14Б343.001-03	Хомут	1	1	1	1						1	
		-04	Хомут					1	1	1				
		-05	Хомут								1	1		
	3	А14Б343.001-04	Хомут	1				1					1	
		-05	Хомут		1				1		1			
		-06	Хомут			1				1		1		
		-07	Хомут				1							
	4	А14Б343.002-03	Подушка	1	1	1	1						1	
		-04	Подушка					1	1	1				

Изм.	Лист	№ докум.	Подп.	Дата	А14Б352.000

Копировал: Логинова Формат: А4

ООО "Изополимет Плюс" - https://izopolimet.by

Инв. № подл.	Подп. и дата	Взам. инв. №	Инв. № дубл.	Подп. и дата

Серия 3.900-9 Выпуск 1

Зона	Поз.	Обозначение	Наименование	Кол. на исполн. - А14Б352.000										Примечание
				-	01	02	03	04	05	06	07	08	09	
	4	А14Б343.002-05	Подушка								1	1		
	5	А14Б343.002-04	Подушка	1				1					1	
		-05	Подушка		1				1		1			
		-06	Подушка			1				1		1		
		-07	Подушка				1							
			Стандартные изделия											
	6		Гайка М12.4 ГОСТ 5915-70	4	4	4	4	8	4	4			4	
			Гайка М16.4 ГОСТ 5915-70								8	4		
	7		Гайка М16.4 ГОСТ 5915-70	4	4				4				4	
			Гайка М20.4 ГОСТ 5915-70			4	4			4		4		
	8		Шайба 12.04 ГОСТ 10906-78	2	2	2	2	4	2	2			2	
			Шайба 16.04 ГОСТ 10906-78								4	2		
	9		Шайба 16.04 ГОСТ 10906-78	2	2				2				2	
			Шайба 20.04 ГОСТ 10906-78			2	2			2		2		

Изм.	Лист	№ докум.	Подп.	Дата	А14Б352.000

Копировал: Логинова Формат А4

Инв. № подл.	Подп. и дата	Взам. инв. №	Инв. № дубл.	Подп. и дата

Зона	Поз.	Обозначение	Наименование	Кол. на исполн. А14Б352.000-										Примечание
				10	11	12	13	14	15	16	17			
			Документация											
		А14Б352.000 СБ	Сборочный чертеж	X	X	X	X	X	X	X	X			
			Сборочные единицы											
	1	А14Б352 010-10	Кронштейн	1										
		-11	Кронштейн		1									
		-12	Кронштейн			1								
		-13	Кронштейн				1							
		-14	Кронштейн					1						
		-15	Кронштейн						1					
		-16	Кронштейн							1				
		-17	Кронштейн								1			
			Детали											
	2	А14Б343.001-03	Хомут	1	1	1								

Изм.	Лист	№ докум.	Подп.	Дата	А14Б352.000

Копировал: Логинова Формат А4

Инв.№ подл.	Подп. и дата	Взам. инв.№	Инв.№ дубл.	Подп. и дата

Серия 3.900-9 Выпуск 1

Зона	Поз	Обозначение	Наименование	Кол. на исполн. А14Б352.000- 10	11	12	13	14	15	16	17
	2	А14Б343.001-04	Хомут				1	1	1		
		-05	Хомут							1	1
	3	А14Б343.001-05	Хомут	1				1		1	
		-06	Хомут		1				1		1
		-07	Хомут			1					
		-04	Хомут				1				
	4	А14Б343.002-03	Подушка	1	1	1					
		-04	Подушка				1	1	1		
		-05	Подушка							1	1
	5	А14Б343.003-05	Подушка	1				1		1	
		-06	Подушка		1				1		1
		-07	Подушка			1					
		-04	Подушка				1				
			Стандартные изделия								
	6		Гайка М12.4 ГОСТ 5915-70	4	4	4	8	4	4		
			Гайка М16.4 ГОСТ 5915-70							8	4
	7		Гайка М16.4 ГОСТ 5915-70	4				4			

Изм.	Лист	№ докум.	Подп.	Дата	А14Б352.000

Копировал: Логинова Формат: А4

Инв.№ подл.	Подп. и дата	Взам. инв.№	Инв.№ дубл.	Подп. и дата

Зона	Поз	Обозначение	Наименование	Кол. на исполн. А14Б352.000- 10	11	12	13	14	15	16	17	Примечание
	7		Гайка М20.4 ГОСТ 5915-70		4	4			4		4	
	8		Шайба 12.04 ГОСТ 10906-78	2	2	2	4	2	2			
			Шайба 16.04 ГОСТ 10906-78							4	2	
	9		Шайба 16.04 ГОСТ 10906-78	2				2				
			Шайба 20.04 ГОСТ 10906-78		2	2			2		2	

Изм.	Лист	№ докум.	Подп.	Дата	А14Б352.000

Копировал: Логинова Формат: А4

ООО "Изополимет Плюс" - https://izopolimet.by

А14Б352.000СБ

Серия 3.900-9 выпуск 1

Рис 1

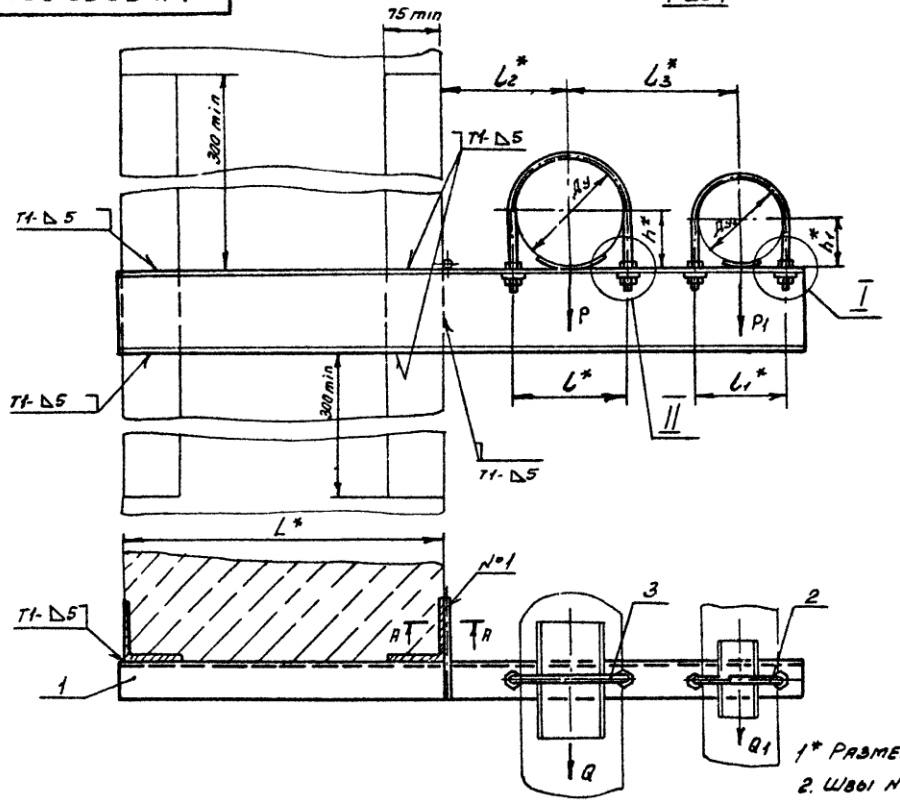

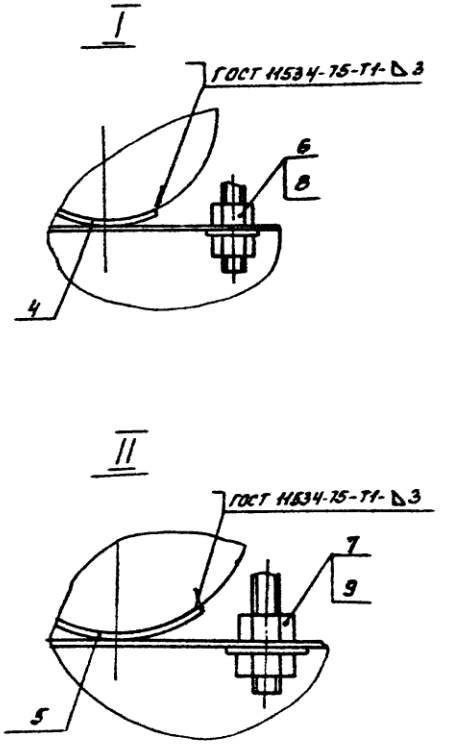

А-А
М 1:1

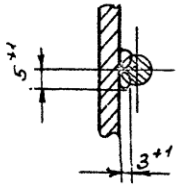

1* Размеры для справок.
2. Швы №1 - сварка ручная дуговая; остальные - по ГОСТ 5264-80, кроме швов, указанных на чертеже.
3. Таблицу исполнений см. лист 2.

Изм.	Лист	N докум.	Подп.	Дата	А14Б352.000СБ			
Разраб.	Шершакова				Опора подвижная двухрядная	Литер.	Масса	Масштаб
Пров.	Крупник			11-86			см. табл.	—
Рук. гр.	Крупник					Лист 1	Листов 2	
Гл. спец.	Вайнберг			11-86		Госстрой СССР Сантехпроект г. Москва		
Н. контр.	Рувинская			11 86г.				
Утв.	Спивак			06.86				

Копировал Денисова

Формат А3

Инв. N подл. | Подп. и дата | Взам. инв. N | Инв. N дубл. | Подп. и дата

Серия 3.900-9 Выпуск 1

Рис 2

Остальное см рис 1

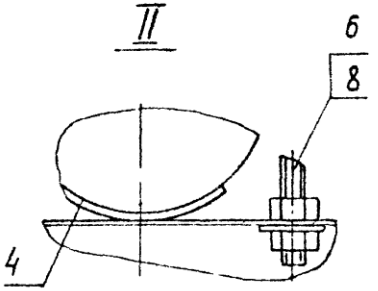

Обозначение	Рис	Условный проход, мм		Допускаемые нагрузки, кг				Размеры, мм							Масса, кг
				вертикальн		горизонтальн									
		D_y	D_{y_1}	P	P_1	Q	Q_1	L^*	l^*	l_1^*	l_2^*	l_3^*	h'	h_1^*	
А146352 000	1	125	100	175	120	52	36	400	150	122	155	210	70	57	9,24
-01		150		266		80			180		170	225	83		11,23
-02		200		590		177			242		200	255	113		14,52
-03		250		840		252			298		240	290	140		20,13
-04	2	125	125	175	175	52	52		150	150	155	225	70	70	10,10
-05	1	150		266		80			180		170	240	83		14,13
-06		200		590		177			242		200	270	113		17,55
-07	2	150	150	266	266	80	80		180	180	170		83	83	14,62
-08	1	200		590		177			242		200	280	113		19,11
-09		125	100	175	120	52	36	600	150	122	155	210	70	57	10,55
-10		150		266		80			180		170	225	83		13,30
-11		200		590		177			242		200	255	113		17,00
-12		250		840		252			298		240	290	140		23,21
13	2	125	125	175	175	52	52		150	150	155	225	70	70	11,81
-14	1	150		266		80			180		170	240	83		14,21
-15		200		590		177			242		200	305	113		20,15
-16	2	150	150	266	266	80	80		180	180	170	270	83	83	17,09
-17	1	200		590		177			242		200	310	113		22,66

Инв.№ подл. | Подп. и дата | Взам. инв.№ | Инв.№ дубл. | Подп. и дата

Изм	Лист	№ докум	Подп	Дата	А146352.000СБ	Лист 2

Взам. инв.№ подл.	Подп. и дата	Взам. инв.№	Инв. № дубл.	Подп. и дата

Серия 3.900-9 Выпуск 1

Зона	Поз.	Обозначение	Наименование	Кол. на исполн. А14Б 352.010-										Примечан.
				-	01	02	03	04	05	06	07	08	09	
			Документация											
		А14Б 352.010 СБ	Сборочный чертеж	X	X	X	X	X	X	X	X	X	X	
			Детали											
	1	А14Б343.006-04	Упор	1				1					1	
		-01	Упор		1				1					
		-05	Упор			1					1			
		-06	Упор				1					1		
		-02	Упор							1				
	2	А14Б 352.001	Швеллер	1										
		-01	Швеллер		1									
		-02	Швеллер			1								

...сполнения 10-17 см. лист 3

Изм.	Лист	№ докум.	Подп.	Дата	А14Б352.010		
Разраб.		Шершакова			Кронштейн	Лит.	Лист	Листов
Пров.		Крупник		VI-86		И	1	3
Рук. гр.		Крупник				Госстрой ССР	
Н. контр.		Рувинская		V 86г		Сантехпроект г. Москва	
Утв.		Спивак		06.86			

Копировал: Логинова Формат А4

Взам. инв.№ подл.	Подп. и дата	Взам. инв.№	Инв. № дубл.	Подп. и дата

Зона	Поз.	Обозначение	Наименование	Кол. на исполн. А14Б 352.010-										Примечан.
				-	01	02	03	04	05	06	07	08	09	
	2	А14Б 352.001-03	Швеллер				1							
		-04	Швеллер					1						
		-05	Швеллер						1					
		-06	Швеллер							1				
		-07	Швеллер								1			
		-08	Швеллер									1		
		-09	Швеллер										1	

Изм.	Лист	№ докум.	Подп.	Дата	А14Б 352.010

Копировал: Логинова Формат: А

ООО "Изополимет Плюс" - https://izopolimet.by

Серия 3.900-9 выпуск 1

Обозначение	Наименование	Кол. на испол. А146352.010- 10	11	12	13	14	15	16	17	Примечание
	Документация									
А146352010 СБ	Сборочный чертеж	X	X	X	X	X	X	X	X	
	Детали									
А146343.008-01	Упор	1	1			1				
-05	Упор		1					1		
-06	Упор			1					1	
-04	Упор				1					
-02	Упор						1			
А146352.001-10	Швеллер	1								
-11	Швеллер		1							
-12	Швеллер			1						
-13	Швеллер				1					
-14	Швеллер					1				
-15	Швеллер						1			
-16	Швеллер							1		
-17	Швеллер								1	
	Болт									
	Винт									
	Гайка									
	Шайба									
	Прокладка									
	Шпонка									
	Шплинт									
	Заклепка									
	Шарнир									
	Ось									
	Кронштейн									
	Скоба									
	Ролик									
	Стяжка									
	Ограничитель									
	Стержень									
	Труба									
	Лист									
	Уголок									
	Швеллер									
	Двутавр									
	Рельс									
	Шина									
	Пластина									
	Полоса									
	Круг									
	Сетка									
	Проволока									
	Трубопровод									
	Материалы									
	Комплекты									
	Стандартные изделия									
	Прочие изделия									

Инв. N подл. | Подп. и дата | Взам. инв. N | Инв. N дубл. | Подп. и дата

Изм. | Лист | N докум. | Подп. | Дата | Подп. | Дата

А146352.010

Лист 3

Копировал Денисова

Формат А4

А146343.002

75

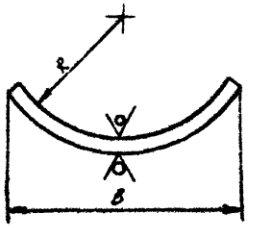

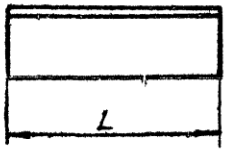

Обозначение	Размеры, мм R	B	L	Масса, кг
А146343.002	29	50	50	0,0604
-01	38			0,0580
-02	45		100	0,1440
-03	54			0,1180
-04	67	100	150	0,3760
-05	80			0,3600
-06	110		200	0,4700
-07	137	200		1,0200

Неуказанные предельные отклонения размеров h14; ±t/2.

А146343.002

Изм.	Лист	N докум.	Подп.	Дата	Подушка	Лит.	Масса	Масштаб
Разраб.	Павловский						см. табл.	—
Пров.	Крупник					Лист	Листов 1
Рук. гр.	Крупник						
Гл. спец.	Винберг				Лист 63.0 ГОСТ 19903-74 4-IV ВСт3-ГОСТ 16523-79	Госстрой СССР Сантехпроект г. Москва
Н. контр.	Рудычев						
Утв.	Спивак						

Копировал Денисова

Формат А4

А146352.010СБ

Серия 3.900-9 Выпуск 1

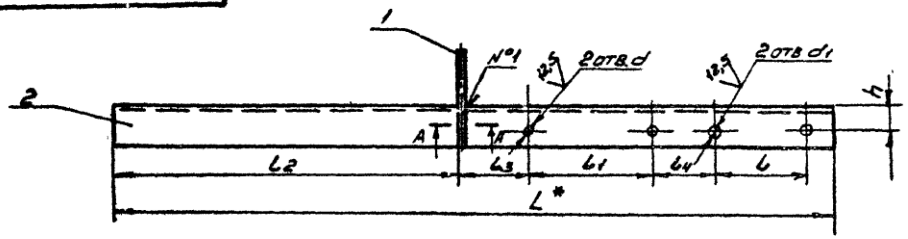

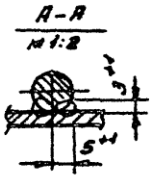

Обозначение	Размеры, мм									Масса, кг
	L*	L	L1	L2	L3	L4	h	d	d1	
А146352.010	865	122±0,5	150±0,5	415±1	80±0,37	74±0,37	30±0,31	$18^{+0,52}$	$14^{+0,52}$	7,47
-01	895		180±0,5							9,35
-02	945		242±0,575		79±0,435	73±0,37	35±0,31	$22^{+0,52}$		11,67
-03	1030		298±0,65		91±0,435	80±0,37	40±0,31			15,76
-04	890	150±0,5	150±0,5		80±0,37	75±0,37	30±0,31	$14^{+0,52}$		7,68
-05	920		180±0,5					$18^{+0,52}$		9,60
-06	985		242±0,575		79±0,435	77±0,37	35±0,31	$22^{+0,52}$		14,05
-07	970	180±0,5	180±0,5		80±0,37	90±0,37		$18^{+0,52}$	$18^{+0,52}$	11,98
-08	1010		242±0,575		79±0,435	69±0,37	40±0,31	$22^{+0,52}$		15,50
-09	1065	122±0,5	150±0,5	615±1	80±0,37	74±0,37	30±0,31	$18^{+0,52}$	$14^{+0,52}$	9,18
-10	1095		180±0,5							11,42
-11	1145		242±0,575		79±0,435	73±0,37	35±0,31	$22^{+0,52}$		14,13
-12	1230		298±0,65		91±0,435	80±0,37	40±0,31			18,85
-13	1090	150±0,5	150±0,5		80±0,37	75±0,37	30±0,31	$14^{+0,52}$		9,39
-14	1120		180±0,5					$18^{+0,52}$		11,68
-15	1220		242±0,575		79±0,435	109±0,435	35±0,31	$22^{+0,52}$		16,65
-16	1170	180±0,5	180±0,5		80±0,435	64±0,435		$18^{+0,52}$	$18^{+0,52}$	14,45
-17	1240		242±0,575		79±0,435	99±0,435	40±0,31	$22^{+0,52}$		19,05

1* Размер для справок.
2. Швы №1 - сварка ручная дуговая

Изм.	Лист	N докум.	Подп.	Дата
Разраб.		Чернякова		
Пров.		Крупник		VI-86
Рук. гр.		Крупник		
Гл. спец.		Вайнберг		
Н. контр.		Рувинская		VI.86
Утв.		Спивак		VI.86

А146352.010СБ

Кронштейн

Литера	Масса	Масштаб
Н	см. табл.	—
Лист	Листов 1	

Госстрой СССР
Сантехпроект
г. Москва

Копировал Давыдова Формат А3

Инв. N подл. | Подп. и дата | Взам. инв. N | Инв. N дубл. | Подп. и дата

Серия 3.900-9 выпуск 1

Обозначение	L, мм	Материал	Масса, кг
А14Б352 001	865-2,3	Швеллер 10-ГОСТ 8240-72 / ВСт3-I-ГОСТ 535-79	7,43
-01	895-2,3	Швеллер 12-ГОСТ 8240-72 / ВСт3-I-ГОСТ 535-79	9,30
-02	945-2,3	Швеллер 14-ГОСТ 8240-72 / ВСт3-I-ГОСТ 535-79	11,62
-03	1030-2,6	Швеллер 16а-ГОСТ 8240-72 / ВСт3-I-ГОСТ 535-79	15,70
-04	890-2,3	Швеллер 10-ГОСТ 8240-72 / ВСт3-I-ГОСТ 535-79	7,64
-05	920-2,3	Швеллер 12-ГОСТ 8240-72 / ВСт3-I-ГОСТ 535-79	9,56
-06	985-2,3	Швеллер 16-ГОСТ 8240-72 / ВСт3-I-ГОСТ 535-79	14,00
-07	970-2,3	Швеллер 14-ГОСТ 8240-72 / ВСт3-I-ГОСТ 535-79	11,93
-08	1010-2,6	Швеллер 16а-ГОСТ 8240-72 / ВСт3-I-ГОСТ 535-79	15,45
-09	1065-2,6	Швеллер 10-ГОСТ 8240-79 / ВСт3-I-ГОСТ 535-79	9,14
-10	1095-2,6	Швеллер 12-ГОСТ 8240-72 / ВСт3-I ГОСТ 535-79	11,38
-11	1145-2,6	Швеллер 14-ГОСТ 8240-72 / ВСт3-I-ГОСТ 535-79	14,08
-12	1230-2,6	Швеллер 16а-ГОСТ 8240-72 / ВСт3-I-ГОСТ 535-79	18,80
-13	1090-2,6	Швеллер 10-ГОСТ 8240-72 / ВСт3-I-ГОСТ 535-79	8,35
-14	1120-2,6	Швеллер 12-ГОСТ 8240-72 / ВСт3-I-ГОСТ 535-79	11,64
-15	1220-2,6	Швеллер 16-ГОСТ 8240-72 / ВСт3-I-ГОСТ 535-79	16,60
-16	1170-2,6	Швеллер 14-ГОСТ 8240-72 / ВСт3-I-ГОСТ 535-79	14,40
-17	1240-2,6	Швеллер 16а-ГОСТ 8240-72 / ВСт3-I-ГОСТ 535-79	19,00

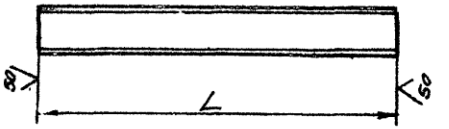

Изм.	Лист	N докум.	Подп.	Дата	А14Б352 001
Разраб.		Шершакова			Швеллер
Пров.		Крупник		VI-86	
Рук. гр.		Крупник			
Гл. спец.		Вайнберг		VI.86	
Н. контр.		Рувинская		VI 86	см. табл.
Утв.		Слив.к		06.86	

Литер.	Масса	Масштаб
	см. табл.	—
Лист	Листов 1	

Госстрой СССР
Сантехпроект
г. Москва

Копировал Денисова
Формат А3

ООО "Изополимет Плюс" - https://izopolimet.by

Инв.№подл.	Подп. и дата	Взам. инв.№	Инв.№дубл.	Подп. и дата

Серия 3.900-9 Выпуск 1

Зона	Поз.	Обозначение	Наименование	Кол. на исполн. А14Б 353 000- —	01	02	03	04	05	06	07			Примеч.
			Документация											
		А14Б353.000 СБ	Сборочный чертеж	X	X	X	X	X	X	X	X			
			Сборочные единицы											
	1	А14Б 353.010	Кронштейн	1										
		-01	Кронштейн		1									
		-02	Кронштейн			1								

Изм.	Лист	№докум.	Подп.	Дата	А14Б353.000			
Разраб.		Шершакова			Опора подвижная двухрядная	Лит. И	Лист 1	Листов 3
Пров.		Крупник		VI-86		Госстрой СССР Сантехпроект г. Москва		
Рук гр		Крупник						
Н.контр.		Рувинская		V 86				
Утв		Спивак		06 86				

Копировал Логинова Формат А

Инв.№подл.	Подп. и дата	Взам. инв.№	Инв.№дубл.	Подп. и дата

Зона	Поз.	Обозначение	Наименование	Кол. на исполн. А14Б 353 000- —	01	02	03	04	05	06	07			Примеч.
	1	А14Б 353.010-03	Кронштейн				1							
		-04	Кронштейн					1						
		-05	Кронштейн						1					
		-06	Кронштейн							1				
		-07	Кронштейн								1			
	2	А14Б 353.020	Подвеска	1				1						
		-01	Подвеска		1				1					
		-02	Подвеска			1				1				
		-03	Подвеска				1				1			
			Детали											
	3	А14Б 343 001	Хомут	1				1						
		-01	Хомут		1				1					
		-02	Хомут			1				1				
		-03	Хомут				1				1			
	4	А14Б 343.002	Подушка	1				1						
		-01	Подушка		1				1					
		-03	Подушка			1				1				

Изм.	Лист	№докум.	Подп.	Дата	А14Б 353.000

Инв.№ подл.	Подп. и дата	Взам. инв.№	Инв.№ дубл.	Подп. и дата

Серия 3.900-9 Выпуск 1

Зона	Поз.	Обозначение	Наименование	Кол. на исполн. А14Б 353.000-										Примечан.
				-	01	02	03	04	05	06	07			
	4	А14Б 343.002-04	Подушка				1				1			
			Стандартные изделия											
	5		Гайка М10.4 ГОСТ 5915-70	6				6						
			Гайка М12.4 ГОСТ 5915-70		4	6	6		4	6	6			
	6		Гайка М10.4 ГОСТ 5915-70		2				2					

Изм.	Лист	№ докум.	Подп.	Дата	А14Б 353.000

Копировал: Логинова Формат А4

Инв.№ подл.	Подп. и дата	Взам. инв.№	Инв.№ дубл.	Подп. и дата

Зона	Поз.	Обозначение	Наименование	Кол. на исполн. А14Б353.010-										Примечан.
				-	01	02	03	04	05	06	07			
			Документация											
		А14Б353.010 СБ	Сборочный чертеж	X	X	X	X	X	X	X	X			
			Детали											
	1	А14Б343.006	Упор	1				1						
		-04	Упор		1				1					
		-01	Упор			1				1				
		-02	Упор				1				1			
	2	А14Б353.001	Уголок	1										
		-01	Уголок		1									
		-02	Уголок			1								
		-03	Уголок				1							

Изм.	Лист	№ докум.	Подп.	Дата	А14Б 353.010			
Разраб.		Шершакова			Кронштейн	Лит.	Лист	Листов
Пров.		Крупник				Н	1	2
Рук. гр.		Крупник				Госстрой СССР Сантехпроект г. Москва		
Н. контр.		Рувинская		11.86				
Утв.		Сливак						

Копировал: Логинова Формат: А4

Инв.№ подл.	Подп. и дата	Взам. инв.№	Инв.№ дубл.	Подп. и дата

Серия 3.900-9 Выпуск 1

Зона	Поз.	Обозначение	Наименование	Кол. на исполн. А14Б353.010-										Примечание
				-	01	02	03	04	05	06	07			
	2	А14Б353.001-04	Уголок					1						
		-05	Уголок						1					
		-06	Уголок							1				
		-07	Уголок								1			
	3	-08	Уголок	1				1						
		-09	Уголок		1				1					
		-10	Уголок			1				1				
		-11	Уголок				1				1			
	4	А14Б353.002	Косынка	2				2						
		-01	Косынка		2				2					
		-02	Косынка			2				2				
		-03	Косынка				2				2			

Изм	Лист	№докум.	Подп.	Дата	А14Б353.010	Л

Копировал: Логинова Формат: А

Инв.№ подл.	Подп. и дата	Взам. инв.№	Инв.№ дубл.	Подп. и дата

Зона	Поз.	Обозначение	Наименование	Кол. на исполн. А14Б353.020-										Примечание
				-	01	02	03	04	05	06	07			
			Документация											
		А14Б353.000СБ	Сборочный чертеж	X	X	X	X	X	X	X				
			Детали											
	1	А14Б353.004	Тяга	1	1									
		-01	Тяга			1								
		-02	Тяга				1							
		-03	Тяга					1						
		-04	Тяга						1					
		-05	Тяга							1				
		-06	Тяга								1			
	2	-07	Тяга	1	1									

Изм	Лист	№докум.	Подп.	Дата	А14Б353.020			
Разраб.		Шершакова			Подвеска	Лит.	Лист	Листов
Пров.		Крупник		VI.86		И	1	3
Рук.гр.		Крупник				Госстрой СССР САНТЕХПРОЕКТ г. Москва		
Н.контр.		Рувинская		VI.86				
Утв.		Спивак		06.86				

Копировал: Логинова Формат: А4

Инв. N подл.	Подп. и дата	Взам. инв. №	Инв. N дубл.	Подп. и дата

Серия 3.900-9 Выпуск 1

Поз.	Обозначение	Наименование	Кол. на исполн. А146 353.020-										Примечание
			-	01	02	03	04	05	06	07			
2	А146 353. 004-08	Тяга			1	1							
	-09	Тяга					1	1	1	1			
3	А146 353. 005	Ушко	3	3									
	-01	Ушко			3	3							
	-02	Ушко					3	3	3	3			
4	А146 353 006	Серьга	1	1	1	1							
	-01	Серьга					1	1	1	1			
5	А146 353. 007	Полухомут	2										
	-01	Полухомут		2									
	-02	Полухомут			2								
	-03	Полухомут				2							
	-04	Полухомут					2						
	-05	Полухомут						2					
	-06	Полухомут							2				
	-07	Полухомут								2			

Изм.	Лист	N° докум.	Подп.	Дата	А146 353. 020	Лист

Копировал: Логинова Формат А4

Инв. N° подл.	Подп. и дата	Взам. инв. N	Инв. N° дубл.	Подп. и дата

Поз.	Обозначение	Наименование	Кол. на исполн. А146 353 020-										Примечание
			-	01	02	03	04	05	06	07			
		Стандартные изделия											
6		Болт М10х30.46 ГОСТ 7798-70	2	2									
		Болт М12х35 46 ГОСТ 7798-70			2	2							
		Болт М16х40.46 ГОСТ 7798-70					2	2	2	2			
7		Гайка М10.4 ГОСТ 5915-70	2	2									
		Гайка М12.4 ГОСТ 5915-70			2	2							
		Гайка М16.4 ГОСТ 5915-70					2	2	2	2			

Изм.	Лист	N° докум.	Подп.	Дата	А146 353.020	Лист

Копировал: Логинова Формат: А4

Серия 3.900-9 выпуск 1

А146353.000 СБ

Рис 1

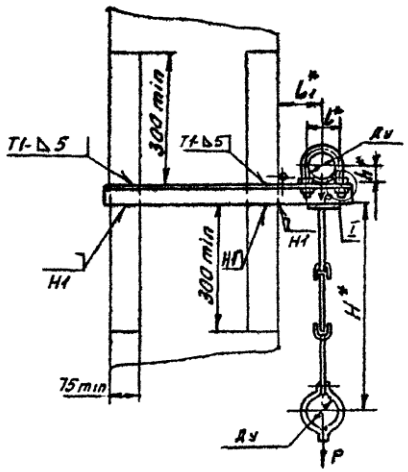

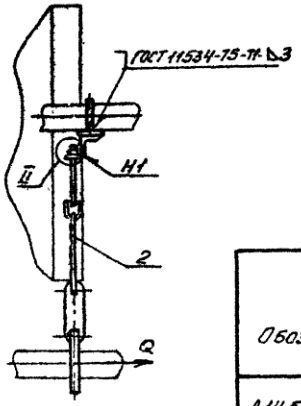

А-А
М 1:1

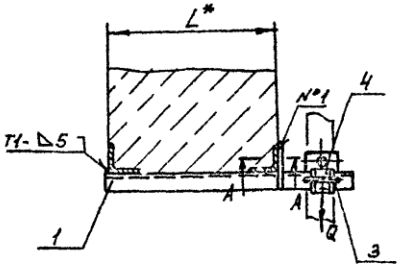

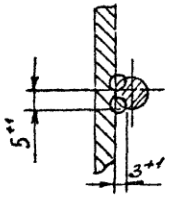

I

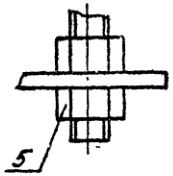

II

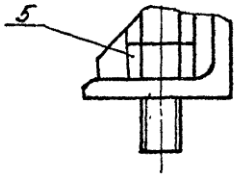

Рис 2
Остальное см. рис 1

II

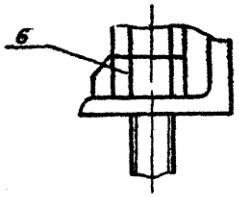

Обозначение	Рис	Условный проход Ду, мм	Допускаемые нагрузки, кг		Размеры, мм					Масса кг
			Вертикальн. P	Горизонт. Q	L*	l*	l1*	H*	h*	
А146353.000	1	50	40	12	400	70	100	600	32	3,01
-01	2	65	56	17		90	120		41	3,68
-02	1	80	72	22		106	130	680	48	4,32
-03		100	120	36		122	140	640	57	5,42
-04		50	40	12	600	70	100	500	32	3,44
-05	2	65	56	17		90	120		41	4,53
-06	1	80	72	22		106	130	620	48	4,93
-07		100	120	36		122	140	640	57	6,18

1.* Размеры для справок
2. Швы №1 - сварка ручная дуговая, остальные по ГОСТ 5264-80, кроме указанных на чертеже.

Изм	Лист	N докум	Подп	Дата
Разраб.		Шершякова		
Пров.		Крупник		VI-86
Рук гр		Крупник		
Гл спец		Вайнберг		
Н контр		Рувинская		VI 86
Утв		Спивак		06.86

А146353.000 СБ

Опора подвижная двухрядная

Лит	Масса	Масштаб
И	см. табл	—
Лист	Листов 1	

Госстрой СССР
Сантехпроект
г. Москва

Копировал Денисова

Формат А3

Инв. N подл. | Подп. и дата | Взам. инв. N | Инв. N дубл. | Подп. и дата

ООО "Изополимет Плюс" - https://izopolimet.by

Серия 3.900-9 выпуск 1

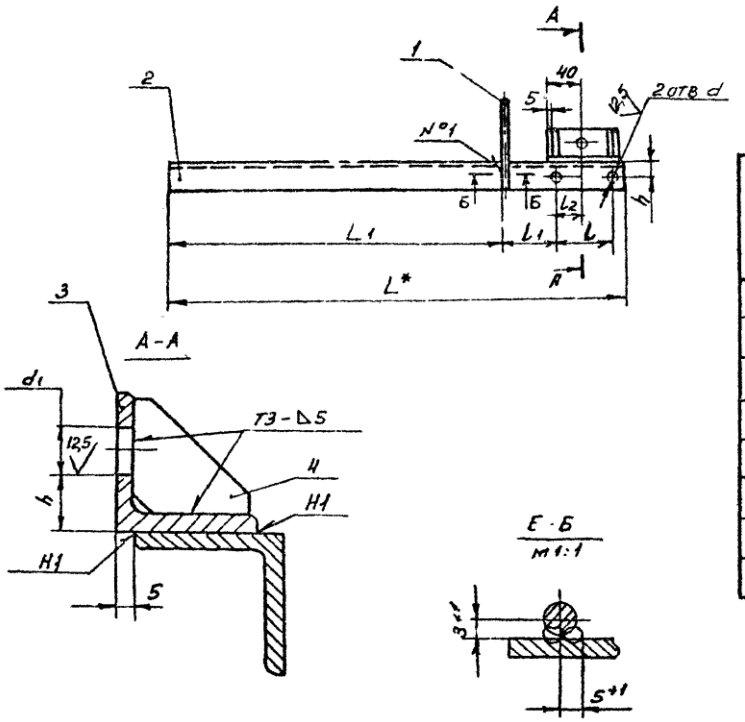

Обозначение	Размеры, мм								Масса, кг
	L^*	L_1	l	l_1	l_2	h	d	d_1	
А14Б353.010	570	415	70	65	35	20	12	12	1,44
-01	605		90	75	45	25	14	14	1,92
-02	620		106	77	53	30			2,20
-03	640		122	79	61	35			3,08
-04	770	615	70	65	35	20	12	12	1,87
-05	805		90	75	45	25	14	14	2,67
-06	820		106	77	53	30			2,81
-07	840		122	79	61	35			3,84

1. * Размер для справок.
2. $H14; \pm \frac{t_2}{2}$.
3. Швы №1 - сварка ручная дуговая, остальные - по ГОСТ 5264-80.

Изм.	Лист	N докум.	Подп.	Дата	А14Б353.010 СБ		
Разраб.	Шершакова				Кронштейн	Лит.	Масса	Масштаб
Пров.	Крупник					Н	см. табл.	—
Рук. гр.	Крупник					Лист	Листов 1	
Гл. спец.	Вайнберг					Госстрой СССР САНТЕХПРОЕКТ г. Москва		
Н. конт.	Рубинская							
Утв.	Сливак							

Копировал Денисова

Формат А3

Инв. N подл. | Подп. и дата | Взам. инв. N | Инв. N дубл. | Подп. и дата

А146353.020СБ

Выпуск 1

Серия 3.900-9

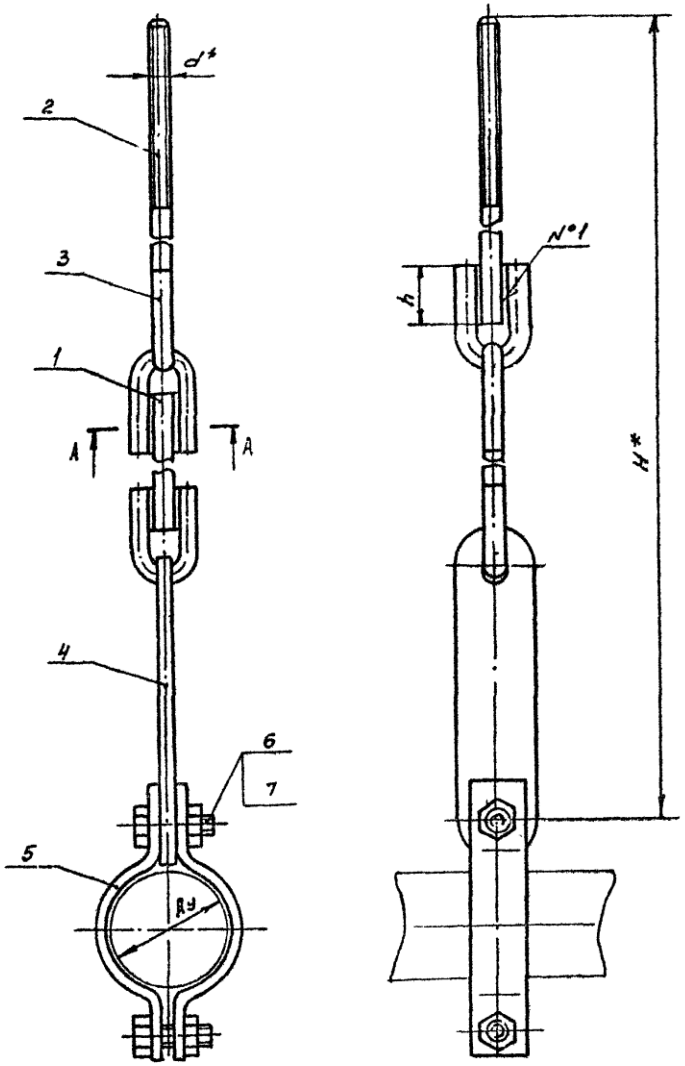

Обозначение	Условный проход Ду, мм	Размеры, мм					Масса, кг
		H*	h	h_1	L	d*	
А146353.020	50	525	$26^{+0,52}$	6^{+1}	10^{+1}	М10	1,24
-01	65	535					1,40
-02	80	650	$34^{+0,62}$	7^{+1}		М12	1,60
-03	100	670					1,78
-04	125	720	$43^{+0,62}$	9^{+1}	12^{+1}	М16	3,30
-05	150	730					3,35
-06	200	840					6,49
-07	250	850					5,29

А-А
М1:1

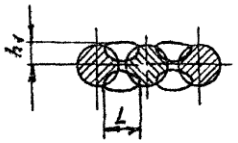

1* Размеры для справок

2 Швы №1 - сварка ручная, дуговая

Изм	Лист	N докум	Подп	Дата
Разраб		Шершакова		
Пров		Крупник		VI-86
Рук.гр		Крупник		
Гл спец		Вайнберг		VI-86
Н контр		Рувинская		VI 86
Утв		Спивак		06.86

А146353.020СБ

Подвеска

Лит	Масса	Масштаб
И	см табл	—

Лист | Листов 1

Госстрой СССР
САНТЕХПРОЕКТ
г Мос-ва

Копировал Денисова

Формат А3

Инв. N подл. | Подп. и дата | Взам. инв. N | Инв. N дубл. | Подп. и дата

Серия 3.900-9. Выпуск 1

А14Б353.001

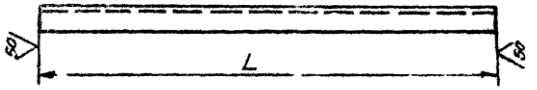

Обозначение	L, мм	Материал	Масса, кг
А14Б353.001	570	Уголок 36х36х4-Б-ГОСТ 8509-72 / ВСт3-I-ГОСТ 535-79	1,23
-01	605	Уголок 45х45х4-Б-ГОСТ 8509-72 / ВСт3-I-ГОСТ 535-79	1,65
-02	620	Уголок 50х50х4-Б-ГОСТ 8509-72 / ВСт3-I-ГОСТ 535-79	1,89
-03	640	Уголок 63х63х5-Б-ГОСТ 8509-72 / ВСт3-I-ГОСТ 535-79	2,50
-04	770	Уголок 36х36х4-Б-ГОСТ 8509-72 / ВСт3-I-ГОСТ 535-79	1,66
-05	805	Уголок 45х45х4-Б-ГОСТ 8509-72 / ВСт3-I-ГОСТ 535-79	2,30
-06	820	Уголок 50х50х4-Б-ГОСТ 8509-72 / ВСт3-I-ГОСТ 535-79	2,50
-07	840	Уголок 63х63х5-Б-ГОСТ 8509-72 / ВСт3-I-ГОСТ 535-79	3,26
-08	80	Уголок 36х36х4-Б-ГОСТ 8509-72 / ВСт3-I-ГОСТ 535-79	0,17
-09		Уголок 45х45х4-Б-ГОСТ 8509-72 / ВСт3-I-ГОСТ 535-79	0,21
-10		Уголок 50х50х4-Б-ГОСТ 8509-72 / ВСт3-I-ГОСТ 535-79	0,24
-11		Уголок 63х63х5-Б-ГОСТ 8509-72 / ВСт3-I-ГОСТ 535-79	0,43

Неуказанные предельные отклонения размеров h14

Изм.	Лист	N докум.	Подп.	Дата
Разраб.	Шершакова			
Пров.	Крупник			VI-86
Рук. груп.	Крупник			
Гл. спец.	Вайнберг			
Н. контр.	Рывинская			VI 86
Утв.	Сливак			06.86

А14Б353.001

Уголок

Лит.	Масса	Масштаб
Н	см табл.	—

Лист | Листов 1

см табл.

Госстрой СССР САНТЕХПРОЕКТ г. Москва

Копировал Денисова

Формат А4

Инв. N подл. | Подп. и дата | Взам. инв. N | Инв. N дубл. | Подп. и дата

А14Б353.002

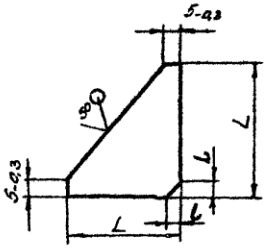

Обозначение	Размеры, мм L	Размеры, мм l	Материал	Масса, кг
А14Б353.002	32-0,62	4-0,3	Лист Б4,0 ГОСТ 19903-74 / ВСт3 ГОСТ 14637-79	0,020
-01	40-0,62	5-0,3		0,031
-02	45-0,62	6-0,36		0,038
-03	58-0,74		Лист Б5,0 ГОСТ 19903-74 / ВСт3 ГОСТ 14637-79	0,077
-04	70-0,74	9-0,36	Лист Б6,0 ГОСТ 19903-74 / 3Ст3 ГОСТ 14637-79	2,130

Изм.	Лист	N докум.	Подп.	Дата
Разраб.	Шершакова			
Пров.	Крупник			
Рук. груп.	Крупник			VI-86
Гл. спец.	Вайнберг			
Н. контр.	Рывинская			VI 86
Утв.	Сливак			06.86

А14Б353.002

Косынка

Лит.	Масса	Масштаб
Н	см. табл.	—

Лист | Лист. тов. 1

См. табл.

Госстрой СССР САНТЕХПРОЕКТ г. Москва

Копировал Денисова

Формат А4

А14Б353.004

Серия 5.900-9 Выпуск 1

Рис. 1

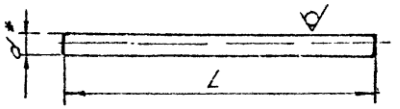

Рис. 2

Остальное см. рис. 1.

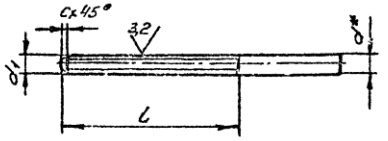

Обозначение	Рис.	Размеры, мм L	l	d*	d_1	c	Материал	Масса кг
А14Б353.004	1	155	—	10	—	—	Круг 10-В-ГОСТ 2590-71 / ВСт3-I-ГОСТ 535-79	0,096
-01		260	—	12	—	—	Круг 12-В-ГОСТ 2590-71 / ВСт3-I-ГОСТ 535-79	0,23
-02		261	—		—	—		0,32
-03		184	—	16	—	—	Круг 16-В-ГОСТ 2590-71 / ВСт3-I ГОСТ 535-79	0,28
-04		176	—		—	—		0,27
-05		254	—		—	—		0,49
-06		234	—	16	—	—		0,37
-07	2	140	90	10	М10,89	1,5	Круг 10-В-ГОСТ 2590-71 / ВСт3-I-ГОСТ 535-79	0,086
-08		135	100	12	М12,89	1,8	Круг 12-В-ГОСТ 2590-71 / ВСт3-I-ГОСТ 535-79	0,11
-09		220	130	16	М16,89	2,0	Круг 16 В-ГОСТ 2590-71 / ВСт3-I-ГОСТ 535-79	0,34

1* Размеры для справок

2. h14

Изм.	Лист	N° докум.	Подп.	Дата	А146353.004				
Разраб.		Шершакова		11-86	Тяга	Литера	Масса	Масштаб	
Пров.		Крупник		11-86		И	см. табл.	—	
Рук. гр.		Крупник		11-86		Лист	Листов 1		
Гл. спец.		Вайнберг		11-86	См. табл.	Госстрой СССР САНТЕХПРОЕКТ г. Москва			
Н. контр.		Рувинская		11-86					
Утв.		Спивак		11-86					

Копировал Денисова Формат А3

Инв. N подл. | Подп. и дата | Взам. инв. N | Инв. N дубл. | Подп. и дата

Серия 3.900-9 Выпуск 1

50 √(√)

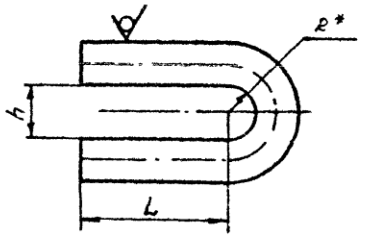

Обозначение	Размеры, мм			Материал	Масса, кг
	L	h	R*		
А146353.005	$35^{+0,31}$	$13^{+0,43}$	6,5	Круг 10-В-ГОСТ 2590-71 / ВСт3-I-ГОСТ 535-79	0,056
-01	$45^{+0,31}$	$15^{+0,43}$	7,5	Круг 12-В-ГОСТ 2590-71 / ВСт3-I-ГОСТ 535-79	0,11
-02	$55^{+0,37}$	$20^{+0,52}$	10	Круг 16-В-ГОСТ 2590-71 / ВСт3-I-ГОСТ 535-79	0,24

* Размер для справок

Изм.	Лист	N докум.	Подп.	Дата	А146353.005			
Разраб.		Шершакова			Ушко	Лит.	Масса	Масштаб
Пров.		Крупник		VI-86		Н	см. табл.	—
Рук. груп.		Крупник				Лист	Листов	
Гл. спец.		Вайнберг		VI.86	см. табл.	Госстрой СССР САНТЕХПРОЕКТ г. Москва		
Н. контр.		Рувинская		VI 86				
Утв.		Спивак		06.06				

Взам. инв. N | Подп. и дата | Инв. N подл.

Копировал Денисова — Формат А4

А146353.006

50 √(√)

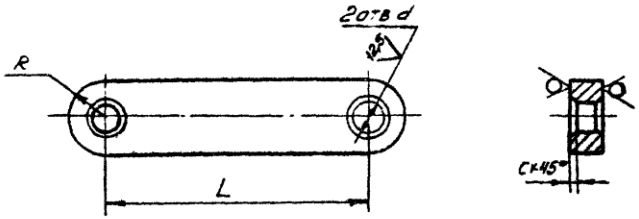

Обозначение	Размеры, мм				Материал	Масса, кг
	L	d	R	C		
А146353.006	125	14	18	2	Лист 6В0 ГОСТ 19903-74 / ВСт3 ГОСТ 14637-79	0,32
-01	150	20	26	3	Лист 512,0 ГОСТ 19903-74 / ВСт3 ГОСТ 14637-79	0,86

Неуказанные предельные отклонения размеров. $H14, \pm\frac{t_2}{2}$

Изм.	Лист	N докум.	Подп.	Дата	А146353.006			
Разраб.		Шершакова			Серьга	Лит.	Масса	Масштаб
Пров.		Крупник				Н	см. табл.	—
Рук. груп.		Крупник		VI-86		Лист	Листов 1	
Гл. спец.		Вайнберг		VI.86	см. табл.	Госстрой СССР САНТЕХПРОЕКТ г. Москва		
Н. контр.		Рувинская		VI.86				
Утв.		Спивак		06.06				

Взам. инв. N | Подп. и дата | Инв. N подл.

Копировал Денисова — Формат А4

Nподл.	Подп. и дата	Взам. инв.N	Инв.№ дубл.	Подп. и дата

Серия 3.300-9 Выпуск 1

Зона	Поз.	Обозначение	Наименование	Кол. на исполн. А14Б 354.000-				Примечание
				–	01	02	03	
			Документация					
		А14Б 354.000 СБ	Сборочный чертеж	X	X	X	X	
			Сборочные единицы					
	1	А14Б 353.020	Подвеска	1				
		-01	Подвеска		1			
		-02	Подвеска			1		

Изм	Лист	N докум.	Подп.	Дата	А14Б 354.000			
Разраб.		Шершакова			Опора подвижная двухрадная	Лит.	Лист	Листов
Пров.		Крупник		VI-86		И	1	3
Рук. гр.		Крупник				Госстрой СССР Сантехпроект г. Москва		
Н.контр.		Рувинская		VI 86г				
Утв.		Сливак		06.86				

Копировал: Логинова Формат А4

Nподл.	Подп. и дата	Взам. инв.№	Инв.N дубл.	Подп. и дата

Зона	Поз.	Обозначение	Наименование	Кол. на исполн. А14Б 354.000-				Примечание
				–	01	02	03	
	1	А14Б 353.020-03	Подвеска				1	
	2	А14Б 354.010	Кронштейн	1				
		-01	Кронштейн		1			
		-02	Кронштейн			1		
		-03	Кронштейн				1	
			Детали					
	3	А14Б 343.001	Хомут	1				
		-01	Хомут		1			
		-02	Хомут			1		
		-03	Хомут				1	
	4	А14Б 343.002	Подушка	1				
		-01	Подушка		1			
		-02	Подушка			1		
		-03	Подушка				1	
			Стандартные изделия					
	5		Гайки ГОСТ 5915-70					
			М10.4	4				

Изм	Лист	N докум.	Подп.	Дата	А14Б 354.000

Копировал: Логинова Формат: А4

Серия 3.900-9 Выпуск 1

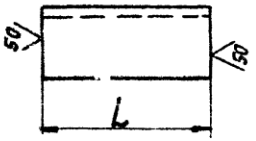

Обозначение	L, мм	Материал	Масса, кг
А14Б354.001	80-0,87	Уголок 36х36х4-Б-ГОСТ 8509-72 / ВСт3-I-ГОСТ 535-79	0,17
-01		Уголок 45х45х4-Б-ГОСТ 8509-72 / ВСт3-I-ГОСТ 535-79	0,19
-02		Уголок 50х50х4-Б-ГОСТ 8509-72 / ВСт3-I-ГОСТ 535-79	0,27
-03	100-0,87	Уголок 63х63х5-Б-ГОСТ 8509-72 / ВСт3-I-ГОСТ 535-79	0,48
-04	157-1	Уголок 36х36х4-Б-ГОСТ 8509-72 / ВСт3-I-ГОСТ 535-79	0,33
-05	187-1,15	Уголок 45х45х4-Б-ГОСТ 8509-72 / ВСт3-I-ГОСТ 535-79	0,51
-06	207-1,15	Уголок 50х50х4-Б-ГОСТ 8509-72 / ВСт3-I-ГОСТ 535-79	0,63
-07	222-1,15	Уголок 63х63х5-Б-ГОСТ 8509-72 / ВСт3-I-ГОСТ 535-79	1,06
-08	150-1	Уголок 36х36х4-Б-ГОСТ 8509-72 / ВСт3-I-ГОСТ 535-79	0,32
-09		Уголок 45х45х4-Б-ГОСТ 8509-72 / ВСт3-I-ГОСТ 535-79	0,41
-10		Уголок 50х50х4-Б-ГОСТ 8509-72 / ВСт3-I-ГОСТ 535-79	0,45
-11	200-1,15	Уголок 63х63х4-Б-ГОСТ 8509-72 / ВСт3-I-ГОСТ 535-79	0,96

Изм.	Лист	№ докум.	Подп.	Дата
Разраб.		Шершакова		
Пров.		Крупник		11-86
Рук. гр.		Крупник		
Гл. спец.		Вайнберг		
Н. контр.		Рувинская		11.86
Утв.		Сливак		11.86

А14Б354.001

Уголок

Лит.	Масса	Масштаб
И	см. табл.	—

Лист | Листов 1

См. табл.

Госстрой СССР САНТЕХПРОЕКТ г. Москва

Копировал: Логинова Формат: А4

Инв. № подл.	Подп. и дата	Взам. инв. №	Инв. № дубл.	Подп. и дата

Обозначение	Наименование	Кол. на исполн. А14Б354.000-																			Примечание
		–	01	02	03																
	Гайки ГОСТ 5915-70																				
	М12.4		4	4	4																
	М10.4	2	2																		
	М12.4			2	2																
	Прочие изделия																				
	Дюбель ДГПШ 4,5х60					7															
	ТУ-14-4-794-77	4	4	4	5																
Поз.				5	6																
Зона																					
Формат																					

Изм.	Лист	№ докум.	Подп.	Дата

А14Б354.000

Лист 3

Копировал: Логинова Формат А4

А14Б354.000СБ

Серия 3.900-9 Выпуск 1

Рис 1

Вид А

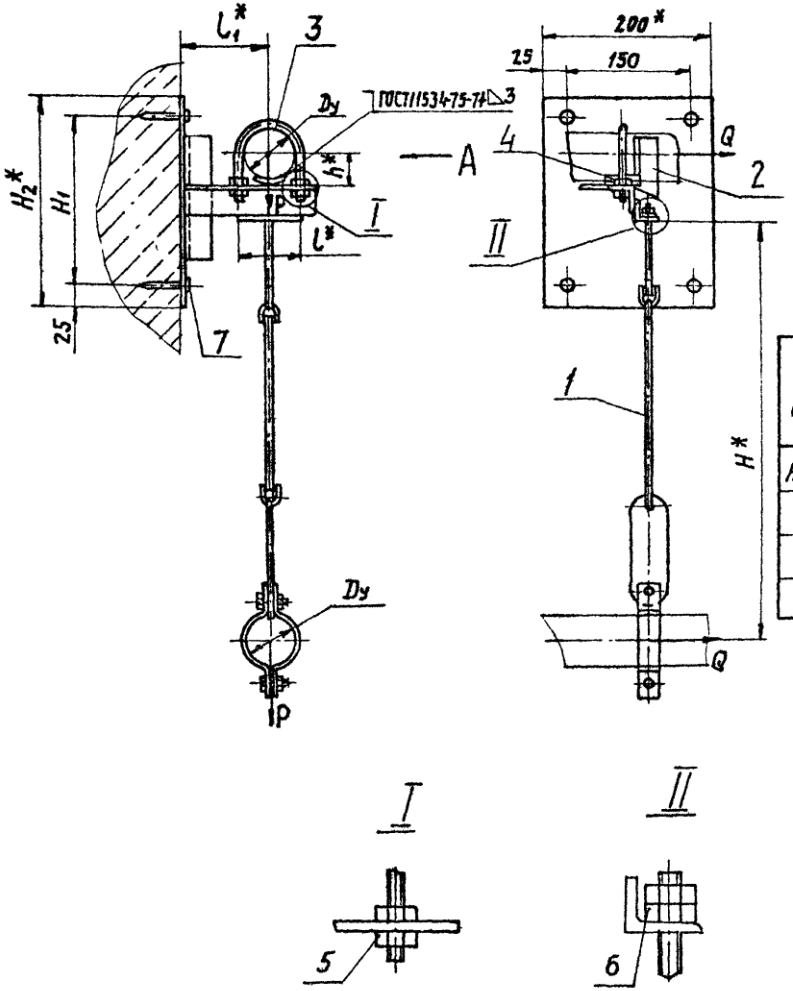

Рис 2

Остальное см. рис.1

Вид А

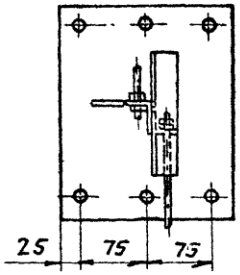

Обозначение	Рис.	Условный проход Ду, мм	Допускаемые нагрузки, кг: вертикальн. P	Допускаемые нагрузки, кг: горизонтальн. Q	Размеры, мм: H*	H_1	H_2*	l*	l_1*	h*	Масса, кг
А14Б354.000	1	50	40	12	500	200	250	70	100	32	3,80
-01		65	56	17				90	120	41	4,30
-02		80	72	22	620			106	130	48	4,90
-03	2	100	120	36	640	250	300	122	140	57	6,65

1.* Размеры для справок.

2. $\pm \frac{t2}{2}$.

3. Крепление кронштейна произвести монтажным пистолетом ПЦ 52-1 по ТУ-3-741-74.

Изм.	Лист	№ Докум.	Подп.	Дата
Разраб.		Шершакова		
Пров.		Крупник		11-86
Рук.гр.		Крупник		
Гл.спец.		Вайнберг		
Н.контр.		Рувинская		1.86
Утв.		Сливак		12.86

А14Б354.000СБ

Опора подвижная двухрядная.

Лит.	Масса	Масшт.
И	см. л.1	—
Лист	Листов 1	

Госстрой СССР САНТЕХПРОЕКТ г. Москва

Копировал: Логинова

Формат: А3

Инв. № подл. | Подп. и дата | Взам. инв. № | Инв. № дубл. | Подп. и дата

Взам. инв.N	Подп. и дата	Инв. N дубл.	Подп. и дата

Серия 3.900-9 Выпуск 1

Зона	Поз.	Обозначение	Наименование	Кол. на исполн. А14Б354.010-			
				–	01	02	03
			Документация				
		А14Б 354.010СБ	Сборочный чертеж	X	X	X	X
			Детали				
	1	А14Б345.001	Косынка	1	1	1	
		-01	Косынка				1
	2	А14Б 345.001 -02	Плита	1	1	1	
		-03	Плита				1
	3	А14Б 353.002	Косынка	2			
		-01	Косынка		2		

Изм	Лист	N докум.	Подп.	Дата	А14Б354.010		
Разраб		Шершакова			Кронштейн	Лит	Лист 1 / Листов 2
Пров		Кругник		VI 86			
Рук гр		Крупник				Госстрой СССР	
Н контр		Русинская		VI 86 г		САНТЕХПРОЕКТ г. Москва	
Утв.		Спивак					

Копировал: Логинова Формат А4

Взам. инв.N	Подп.	Подп. и дата	Взам. инв.N	Инв. N дубл.	Подп. и дата

Зона	Поз.	Обозначение	Наименование	Кол. на исполн. А14Б354.010-				Примечание
				–	01	02	03	
	3	А14Б353.002-02	Косынка			2		
		-03	Косынка				2	
	4	А14Б 354.001	Уголок	1				
		-01	Уголок		1			
		-02	Уголок			1		
		-03	Уголок				1	
	5	-04	Уголок	1				
		-05	Уголок		1			
		-06	Уголок			1		
		-07	Уголок				1	
	6	-08	Уголок	1				
		-09	Уголок		1			
		-10	Уголок			1		
		-11	Уголок				1	

Изм	Лист	N докум.	Подп.	Дата	А14Б354.010

Копировал: Логинова Формат: А4

ООО "Изополимет Плюс" - https://izopolimet.by

А14Б354.010СБ

Серия 3.900-9 Выпуск 1

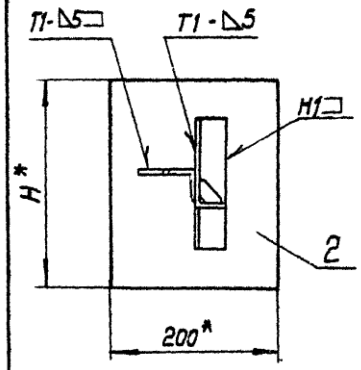

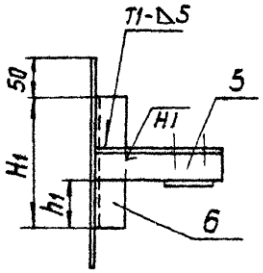

Обозначение	Размеры, мм												Масса, кг
	H*	H1	H2	h	h1	h2	L*	L	L1	L2	d	d1	
А14Б354.010	250	150	108	20	57	46	160	70	65	35	12	12	2,10
-01			135	25	52,5	32,5	190	90	75	45	14		2,33
-02			150	30	50	25	210	106	77	53		14	2,67
-03	300	200	189	35	43,5	5,5	225	122	79	61			4,20

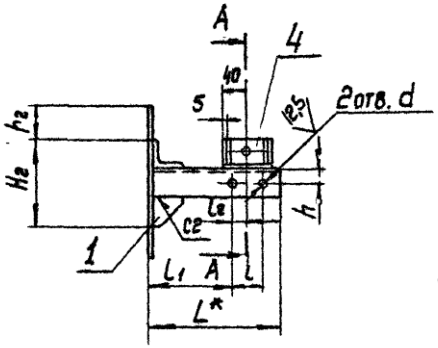

А-А

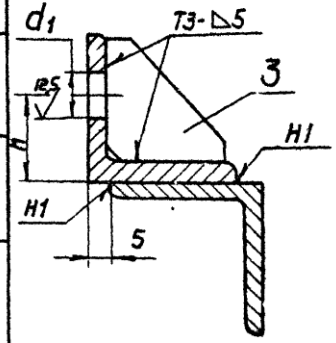

1.*Размеры для справок
2. Н14; ± t2/2.
3. Сварные швы по ГОСТ 5264-80

Изм. Лист	N докум.	Подп.	Дата	А14Б 354.010 СБ	
Разраб.	Щершакова			Кронштейн	Лит. И; Масса см. табл.; Масштаб -
Пров.	Крупник		11-86		Лист; Листов 1
Рук. гр.	Крупник				Госстрой СССР Сантехпроект г. Москва
Гл спец.	Вайнберг				
Н. контр.	Рувинская		11.86		
Утв.	Спивак		11.86		

Копировал

Формат А3

Инв. N подл. | Подп. и дата | Взам. инв. N | Инв. N дубл. | Подп. и дата

Инв.№ подл.	Подп. и дата	Взам. инв.№	Инв.№ дубл.	Подп. и дата

Серия 3.900-9 Выпуск 1

Поз.	Обозначение	Наименование	Кол. на исполн. А146355.000-									
			–	01	02	03	04	05	06	07	08	09
		Документация										
	А146355.000СБ	Сборочный чертеж	X	X	X	X	X	X	X	X	X	X
		Сборочные единицы										
1	А146353.020-03	Подвеска	1	1	1	1						
	-04	Подвеска					1	1	1	1		
	-05	Подвеска									1	1

Лит

Шифр

полнения 10... 19- см. листы 4...6
0... 27- см. листы 7,8

Изм	Лист	№докум.	Подп.	Дата	А146355.000			
Разраб.		Шершакова			Опора подвижная двухрядная	Лит	Лист	Листов
Пров.		Крупник		VI 86		И	1	8
Рук. гр.		Крупник				Госстрой СССР САНТЕХПРОЕКТ г. Москва		
Н. контр.		Рубинская		VI 86				
Утв.		Спивак						

Копировал: Логинова Формат А4

Инв.№ подл.	Подп. и дата	Взам. инв.№	Инв.№ дубл.	Подп. и дата

Позиция	Поз.	Обозначение	Наименование	Кол. на исполн. А146355.000-										Примечание
				–	01	02	03	04	05	06	07	08	09	
	2	А146355.010	Кронштейн	1				1						
		-01	Кронштейн		1				1					
		-02	Кронштейн			1								
		-03	Кронштейн				1							
		-04	Кронштейн							1			1	
		-05	Кронштейн								1			
		-06	Кронштейн									1		
			Детали											
	3	А146343.001-04	Хомут	1				1						
		-05	Хомут		1				1			1		
		-06	Хомут			1				1			1	
		-07	Хомут				1				1			
	4	А146343.002-04	Подушка	1				1				1		
		-05	Подушка		1				1				1	
		-06	Подушка			1				1				
		-07	Подушка				1				1			

Изм	Лист	№докум	Подп	Дата	А146355.000

Копировал: Логинова Формат А4

ООО "Изополимет Плюс" - https://izopolimet.by

Взам. инв. №	Подп. и дата	Инв. № дубл.	Подп. и дата

Серия 3.900-9 Выпуск 1

Зона	Поз.	Обозначение	Наименование	Кол. на исполн. А14Б355.000-										Примечание
				–	01	02	03	04	05	06	07	08	09	
			Стандартные изделия											
			Гайки ГОСТ 5915-70											
	5		М16.4	4	4			4	4			4		
			М20.4			4	4			4	4		4	
	6		М16.4	2	2	2	2	2	2	2	2	2	2	
			Шайбы ГОСТ 10906-78											
			16.04	2	2			2	2			2		
			М20.04			2	2			2	2		2	

Изм.	Лист	№ докум.	Подп.	Дата	А14Б355.000

Копировал: Логинова Формат А4

Взам. инв. №	Подп. и дата	Инв. № дубл.	Подп. и дата

Зона	Поз.	Обозначение	Наименование	Кол. на исполн. А14Б355.000-										Примечание
				10	11	12	13	14	15	16	17	18	19	
			Документация											
		А14Б355.000 СБ	Сборочный чертеж	X	X	X	X	X	X	X	X	X	X	
			Сборочные единицы											
	1	А14Б353.020-05	Подвеска	1										
		-06	Подвеска		1	1								
		-07	Подвеска				1							
		-03	Подвеска					1	1	1	1			
		-04	Подвеска									1	1	
	2	А14Б353.010-05	Кронштейн	1										
		07	Кронштейн		1									
		-08	Кронштейн			1								
		-09	Кронштейн				1							
		-10	Кронштейн					1				1		
		-11	Кронштейн						1				1	
		-12	Кронштейн							1				

Изм.	Лист	№ докум.	Подп.	Дата	А14Б355.000

Копировал: Логинова Формат А4

Инв. № подл.	Подп. и дата	Взам. инв. №	Инв. № дубл.	Подп. и дата

Серия 3.900-9 Выпуск 1

Поз.	Обозначение	Наименование	Кол. на исполн. А14Б355.000- 10	11	12	13	14	15	16	17	18	19	Примечан.
2	А14Б355.010-13	Кронштейн								1			
		Детали											
3	А14Б343.001-07	Хомут	1		1	1			1				
	-06	Хомут		1						1			
	-04	Хомут					1				1		
	-05	Хомут						1				1	
4	А14Б343.002-07	Подушка	1		1	1			1				
	-06	Подушка		1						1			
	-04	Подушка					1				1		
	-05	Подушка						1				1	
		Стандартные изделия											
		Гайки ГОСТ5915-70											
5		М20.4	4	4	4	4			4	4			
		М16.4					4	4			4	4	
6		М16.4	2	2	2	2	2	2	2	2	2	2	

Изм.	Лист	№ докум.	Подп.	Дата	А14Б355.000	Лист

Копировал: Крайлина Формат А4

Инв. № подл.	Подп. и дата	Взам. инв. №	Инв. № дубл.	Подп. и дата

Поз.	Обозначение	Наименование	Кол. на исполн. А14Б355.000- 10	11	12	13	14	15	16	17	18	19	Примечан.
		Шайбы ГОСТ10906-78											
7		20.04	2	2	2	2			2	2			
		16.04					2	2			2	2	

Изм.	Лист	№ докум.	Подп.	Дата	А14Б355.000	Лист

Копировал: Крайлина Формат А4

ООО "Изополимет Плюс" - https://izopolimet.by

Инв.№ подл.	Подп. и дата	Взам. инв.№	Инв.№ дубл.	Подп. и дата

Серия 3.900-9 Выпуск 1

Поз.	Обозначение	Наименование	Кол. на исполн. А14Б355.000- 20	21	22	23	24	25	26	27			Примечан.
		Документация											
	А14Б355.000 СБ	Сборочный чертеж											
		Сборочные единицы											
1	А14Б353.020-04	Подвеска	1	1									
	-05	Подвеска			1	1	1						
	-06	Подвеска						1	1				
	-07	Подвеска								1			
2	А14Б355.010-14	Кронштейн	1										
	-15	Кронштейн		1		1							
	-16	Кронштейн			1		1						
	-17	Кронштейн						1					
	-18	Кронштейн							1				
	-19	Кронштейн								1			

Изм.	Лист	№ докум.	Подп.	Дата	А14Б 355.000	Л.

Копировал: Крайлина Формат А4

Инв.№ подл.	Подп. и дата	Взам. инв.№	Инв. № дубл.	Подп. и дата

Поз.	Обозначение	Наименование	Кол. на исполн. А14Б355.000- 20	21	22	23	24	25	26	27			Примечан.
		Детали											
3	А14Б343.001-06	Хомут	1			1		1					
	-07	Хомут		1			1		1	1			
	-05	Хомут			1								
4	А14Б343.002-06	Подушка	1			1		1					
	-07	Подушка		1			1		1	1			
	-08	Подушка			1								
		Стандартные изделия											
		Гайки ГОСТ5915-70											
5		М20.4	4	4		4	4	4	4	4			
		М16.4			4								
6		М16.4	2	2	2	2	2	2	2	2			
		Шайбы ГОСТ10906-78											
7		20.04	2	2		2	2	2	2	2			
		16.04			2								

Изм.	Лист	№ докум.	Подп.	Дата	А14Б 355.000	Л.

Копировал: Крайлина Формат А4

ООО "Изополимет Плюс" - https://izopolimet.by

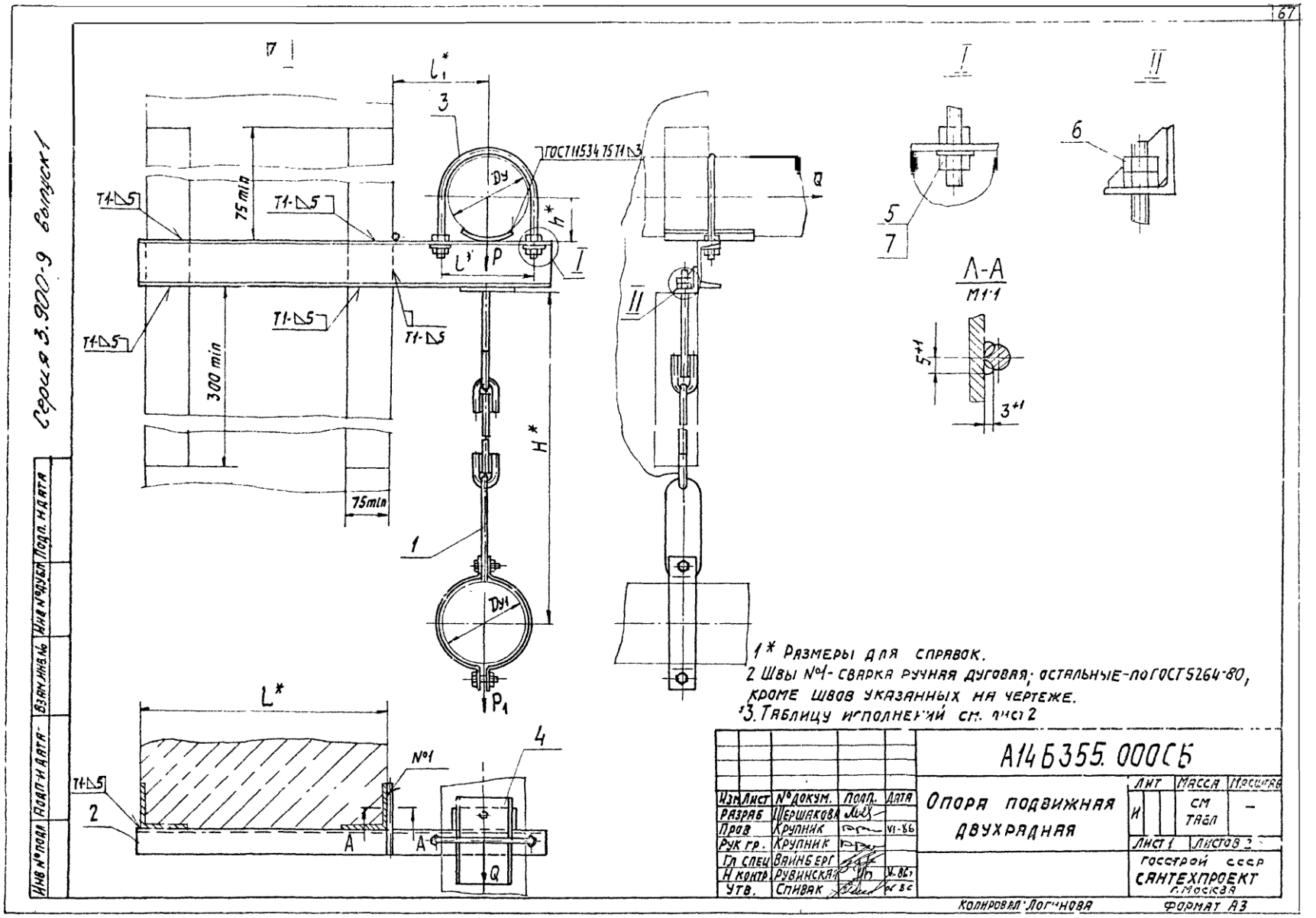
Серия 3.900-9 Выпуск 1
Т1-△5
75 min
300 min
75min
L*
L'
P
P1
H*
h*
Dy
Dy1
ГОСТ 11534-75 Т1-△3
Q
I
II
А-А
М1:1
5+1
3+1
№1
А
1
2
3
4
5
6
7
1* Размеры для справок.
2 Швы №1 - сварка ручная дуговая; остальные - по ГОСТ 5264-80, кроме швов указанных на чертеже.
3. Таблицу исполнений см. лист 2
А14Б355.000СБ
Опора подвижная двухрядная
Изм. Лист № докум. Подп. Дата
Разраб. Шершакова
Пров. Крупник VI-86
Рук. гр. Крупник
Гл. спец. Вайнберг
Н. контр. Рубинская VI-86
Утв. Спивак VI 86
Лит. Масса Масштаб
И
см таб.
Лист 1 Листов 2
Госстрой СССР
САНТЕХПРОЕКТ
г. Москва
Копировал: Логинова
Формат А3

А146355.000СБ

Серия 3.900-9 выпуск 1

Обозначение	Условный проход, мм Dy	Dy1	Допускаемые нагрузки, кгс вертикальн. P	P1	горизонтальн. Q	Размеры, мм L*	L*	L1*	H*	h*	Масса, кг
А146355.000	125	100	175	120	52	400	150	155	640	70	8,10
-01	150		266		80		180	170		83	9,50
-02	200		590		177		242	200		113	13,90
-03	250		840		252		298	240		140	16,60
-04	125	125	175	175	52		150	155	680	70	9,61
-05	150		266		80		180	170		83	11,00
-06	200		590		177		242	200		113	16,80
-07	250		840		252		298	240		140	20,30
-08	150	150	266	266	80		180	170	690	83	12,30
-09	200		590		177		242	200		113	16,90
-10	250		840		252		298	240		140	20,35
-11	200	200	590	590	177		242	200	800	113	21,70
-12	250		840		252		298	240		140	26,00
-13		250		840							26,00
-14	125	100	175	120	52	600	150	155	640	70	9,50
-15	150		266		80		180	170		83	11,20
-16	200		590		177		242	200		113	15,30
-17	250		840		252		298	240		140	19,90
-18	125	125	175	175	52		150	155	680	70	11,00
-19	150		266		80		180	170		83	12,72
-20	200		590		177		242	200		113	19,70
-21	250		840		252		298	240		140	23,30
-22	150	150	266	266	80		180	170	690	83	14,40
-23	200		590		177		242	200		113	21,80
-24	250		840		252		298	240		140	16,90
-25	200	200	590	590	177		242	200	800	113	24,90
-26	250		840		252		298	240		140	29,70
-27		250		840							30,20

Инв. № подл. | Подп. и дата | Взам. инв. № | Инв. № дубл. | Подп. и дата | Инв. № подл.

Изм.	Лист	№ докум.	Подп.	Дата	А146355.000СБ	Лист 2

Копировал: Логинова Формат А3

N подл.	Подп. и дата	Взам. инв. N	Инв. N дубл.	Подп. и дата

Серия 3.900-9 Выпуск 1

Поз.	Обозначение	Наименование	Кол. на исполн. А14Б355.010-										Примечан
			-	01	02	03	04	05	06	07	08	09	
		Документация											
	А14Б355.010 СБ	Сборочный чертеж	X	X	X	X	X	X	X	X	X	X	
		Детали											
1	А14Б343.006	Упор	1										
	-04	Упор		1									
	-05	Упор			1								
	-06	Упор				1		1		1			
	-02	Упор					1						
	-01	Упор							1				
	-03	Упор									1		
	-07	Упор										1	

полнения 10...19 - см листы 3,4

Изм.	Лист	N докум.	Подп.	Дата
Разраб.		Шершакова		
Пров.		Крупник		VI-86
Рук.гр.		Крупник		
Н.контр.		Рувинская		VI 86
Утв.		Спивак		

А14Б355.010

Кронштейн

Лит.	Лист	Листов
Н	1	4

Госстрой СССР
Сантехпроект
г. Москва

Копировал Формат А4

N подл.	Подп. и дата	Взам. инв. N	Инв. N дубл.	Подп. и дата

Поз.	Обозначение	Наименование	Кол. на исполн. А14Б355.010 -										Примечан
			-	01	02	03	04	05	06	07	08	09	
2	А14Б353.002 -02	Косынка	2	2	2	2	2	2	2	2	2	2	
3	А14Б355.001	Уголок	1	1	1	1	1	1	1	1	1	1	
4	А14Б355.002	Швеллер	1										
	-01	Швеллер		1									
	-02	Швеллер			1								
	-03	Швеллер				1							
	-04	Швеллер					1						
	05	Швеллер						1					
	-06	Швеллер							1				
	-07	Швеллер								1			
	-08	Швеллер									1		
	-09	Швеллер										1	

Изм.	Лист	N докум.	Подп.	Дата

А14Б355.010

Копировал Формат А4

Инв. N подл.	Подп. и дата	Взам. инв. N	Инв. N дубл.	Подп. и дата

Серия 3.900-9 Выпуск 1

Зона	Поз.	Обозначение	Наименование	Кол. на исполн. А14Б355.010- 10	11	12	13	14	15	16	17	18	19	Примечан
			Документация											
		А14Б355.010 СБ	Сборочный чертеж											
			Детали											
	1	А14Б343.006	Упор	1										
		-04	Упор		1									
		-05	Упор			1								
		-06	Упор				1		1		1			
		-02	Упор					1						
		-01	Упор							1				
		-03	Упор									1		
		-07	Упор										1	
	2	А14Б353.002-02	Косынка	2	2	2	2	2	2	2	2	2	2	
	3	А14Б355.001	Уголок	1	1	1	1	1	1	1	1	1	1	
	4	А14Б355.002-10	Швеллер	1										
		-11	Швеллер		1									

Изм.	Лист	N докум.	Подп.	Дата	А14Б355.010

Копировал Формат А

Инв. N подл.	Подп. и дата	Взам. инв. N	Инв. N дубл.	Подп. и дата

Зона	Поз.	Обозначение	Наименование	Кол. на исполн. А14Б355.010- 10	11	12	13	14	15	16	17	18	19	Примечан
	4	А14Б355.002-12	Швеллер			1								
		-13	Швеллер				1							
		-14	Швеллер					1						
		-15	Швеллер						1					
		-16	Швеллер							1				
		-17	Швеллер								1			
		-18	Швеллер									1		
		-19	Швеллер										1	

Изм.	Лист	N докум.	Подп.	Дата	А14Б355.010

Копировал Формат А4

Серия 3.900-9 выпуск 1

Обозначение	Размеры, мм								Масса, кг
	L^*	L_1	b	b_1	b_2	h	d	d_1	
А14Б355 010	670	415	150	80	75	25	18	14	5,10
-01	700		180		90	30			6,40
-02	770		242	79	121	35	22		9,80
-03	840		298	91	149	40			11,00
-04	770		242	79	121	35		18	11,25
-05	840		298	91	149	40			13,10
-06	700		180	80	90	30	18		7,66
-07	770		242	79	121	40	22		12,91
-08	840		298	91	149	45			15,75
-09						50			16,90
-10	870	615	150	80	75	25	18	14	6,50
-11	900		180		90	30			8,10
-12	970		242	79	121	35	22		12,24
-13	1040		298	91	149	40			14,25
-14	970		242	79	121	35		18	14,10
-15	1040		298	91	149	40			16,15
-16	900		180	80	90	30	18		9,74
-17	970		242	79	121	40	22		16,17
-18	1040		298	91	149	45			19,43
-19						50			21,10

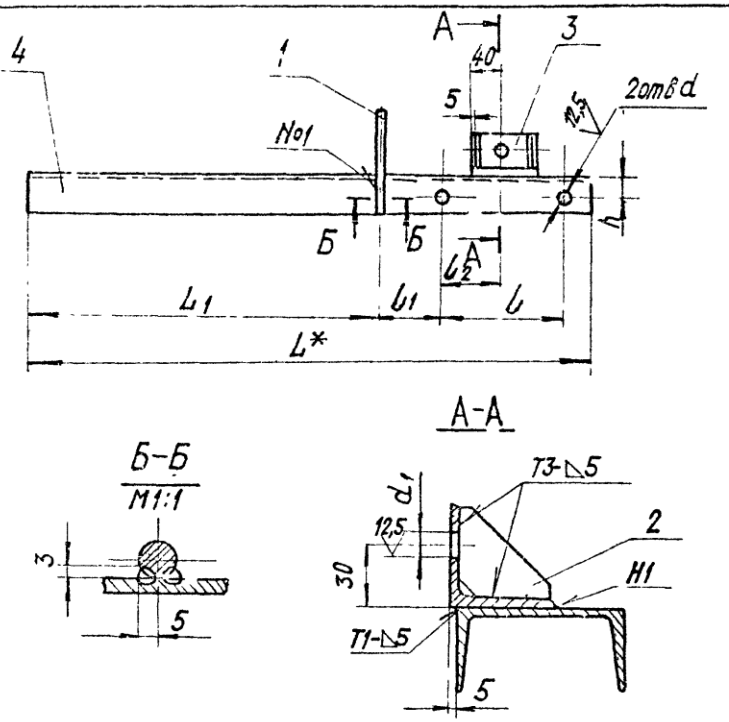

1.*Размер для справок.

2. $H14; \pm\frac{t_2}{2}$

3. Швы №1-сварка ручная дуговая; остальные-г.о ГОСТ 5264-80.

Изм.	Лист	№ докум.	Подп.	Дата
Разраб.		Шершакова		
Пров.		Крупник		11-86
Рук. группы		Крупник		
Гл. спец.		Вайнберг		
Н. контр.		Рубинская		X 86г
Утв.		Спивак		12.86

А14Б 355.010 СБ

Кронштейн

Лит.	Масса	Масштаб
И	21.1. ТАБ.	—
Лист	Листов 1	

Госстрой СССР САНТЕХПРОЕКТ г. Москва

Копировал: Кранлина Формат А3

Инв. № подл. | Подп. и дата | Взам. инв. № | Инв. № дубл. | Подп. и дата

Серия 3.900-9 выпуск 1

А146 355.002

(√)А

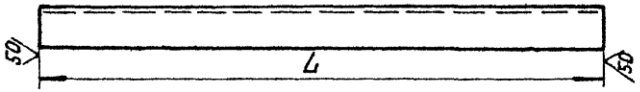

Обозначение	L, мм	Материал	Масса, кг
А146355.002	670-2	Швеллер 8-ГОСТ 8240-72 / Вст3-I-ГОСТ 535-79	4,72
-01	700-2	Швеллер 10-ГОСТ 8240-72 / Вст3-I-ГОСТ 535-79	6,01
-02	770-2	Швеллер 14-ГОСТ 8240-72 / Вст3-I-ГОСТ 535-79	9,40
-03	840-2,3	Швеллер 18-ГОСТ 8240-72 / Вст3-I-ГОСТ 535-79	10,60
-04	770-2	Швеллер 16-ГОСТ 8240-72 / Вст3-I-ГОСТ 535-79	10,86
-05	840-2,3	Швеллер 16а-ГОСТ 8240-72 / Вст3-I-ГОСТ 535-79	12,70
-06	700-2	Швеллер 12-ГОСТ 8240-72 / Вст3-I-ГОСТ 535-79	7,28
-07	770-2	Швеллер 18-ГОСТ 8240-72 / Вст3-I-ГОСТ 535-79	12,52
-08	840-2,3	Швеллер 20-ГОСТ 8240-72 / Вст3-I-ГОСТ 535-79	15,36
-09		Швеллер 22-ГОСТ 8240-72 / Вст3-I-ГОСТ 535-79	16,50
-10	870-2,3	Швеллер 8-ГОСТ 8240-72 / Вст3-I-ГОСТ 535-79	6,13
-11	900-2,3	Швеллер 10-ГОСТ 8240-72 / Вст3-I-ГОСТ 535-79	7,72
-12	970-2,3	Швеллер 14-ГОСТ 8240-72 / Вст3-I-ГОСТ 535-79	11,86
-13	1040-2,6	Швеллер 18-ГОСТ 8240-72 / Вст3-I-ГОСТ 535-79	13,86
-14	970-2,3	Швеллер 16-ГОСТ 8240-72 / Вст3-I-ГОСТ 535-79	13,70
-15	1040-2,6	Швеллер 16а-ГОСТ 8240-72 / Вст3-I-ГОСТ 535-79	15,76
-16	900-2,3	Швеллер 12-ГОСТ 8240-72 / Вст3-I-ГОСТ 535-79	9,36
-17	970-2,3	Швеллер 18-ГОСТ 8240-72 / Вст3-I-ГОСТ 535-79	15,78
-18	1040-2,6	Швеллер 20-ГОСТ 8240-72 / Вст3-I-ГОСТ 535-79	19,04
-19		Швеллер 22-ГОСТ 8240-72 / Вст3-I-ГОСТ 535-79	20,70

Подп. и дата | Инв. № дубл. | Взам. инв. № | Подп. и дата | Инв. № подл.

Изм.	Лист	№ докум.	Подп.	Дата
Разраб.		Шершакова		
Пров.		Крупник		VI-86
Рук. группы		Крупник		
Гл. спец.		Вайнберг		
Н. контр.		Рувинская		VI 86
Утв.		Сливак		VI 86

А146 355.002

Швеллер

Лит.	Масса	Масштаб
Н	См. табл.	—

Лист | Листов 1

См. табл.

Госстрой СССР Сантехпроект г. Москва

Копировал: Крапкина Формат А4

А146 355.001

(√)А

Подп. и дата | Инв. № дубл. | Взам. инв. № | Подп. и дата | Инв. № подл.

Изм.	Лист	№ докум.	Подп.	Дата
Разраб.		Шершакова		
Пров.		Крупник		VI 86
Рук. группы		Крупник		
Гл. спец.		Вайнберг		
Н. контр.		Рувинская		VI 86
Утв.		Сливак		VI 86

А146 355.001

Уголок

Лит.	Масса	Масштаб
И	0,26	1:2

Лист | Листов 1

Уголок 50х50х5-Б-ГОСТ 8509-72 / Вст3-I-ГОСТ 535-79

Госстрой СССР Сантехпроект г. Москва

Копировал: Крапкина Формат А4

Инв.№ подл.	Подп. и дата	Взам. инв.№	Инв.№ дубл.	Подп. и дата

Серия 3.900-9 Выпуск 1

Поз.	Обозначение	Наименование	Кол. на исполн. А14Б356.000 —	01	02	Примечание
		Документация				
	А14Б356.000 СБ	Сборочный чертеж	X	X	X	
		Прочие изделия				
		Кронштейн СТД 823 ТУ36-2366-81	1	1	1	

Лит.

Шифр

Изм.	Лист	№ докум.	Подп.	Дата	А14Б 356.000		
Разраб.		Шершакова			Опора подвижная трехрядная	Лит.	Лист 1 / Листов 2
Пров.		Крупник		VI.86			
Гл.инж.пр.		Крупник				Госстрой СССР Сантехпроект г. Москва	
Н.контр.		Гувинская		VI 86			
Утв.		Спирак					

Копировал: Крапанна Формат А

Инв.№ подл.	Подп. и дата	Взам. инв.№	Инв.№ дубл.	Подп. и дата

Поз.	Обозначение	Наименование	Кол. на исполн. А14Б356.000 —	01	02	Примечание
		Хомуты ТУ36-2367-81				
2		СТД 805.00-05	3			
		СТД 805.00-06		3		
		СТД 805.00-07			3	
3		Дюбель ДГПШ 4,5х60 ТУ14-4-794-77	4	4	4	

Изм.	Лист	№ докум.	Подпись	Дата	А14Б356 000

Копировал: Крапанна Формат А4

ООО "Изополимет Плюс" - https://izopolimet.by

А146356.000СБ

Серия 3.900-9 выпуск 1

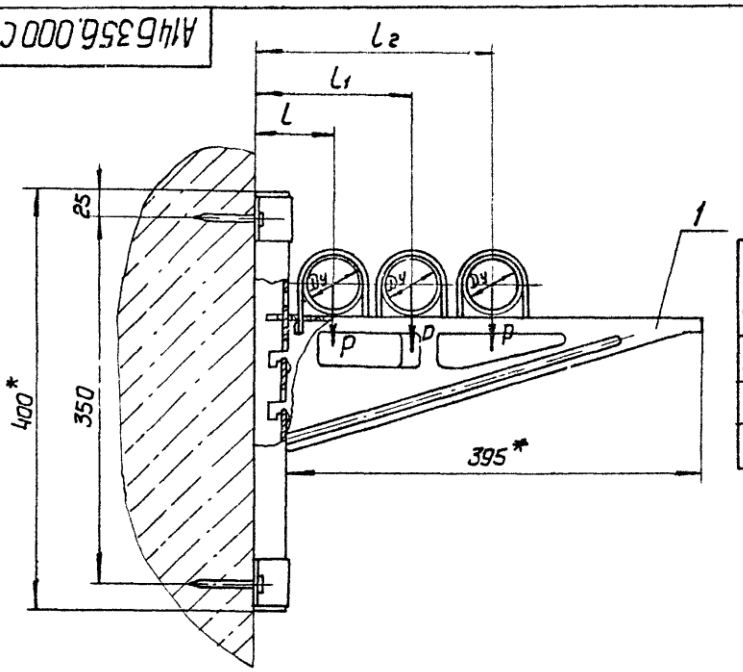

Обозначение	Условный проход Ду, мм	Допускаемые нагрузки, кгс		Размеры, мм			Масса, кг
		Вертикал.	Горизонт				
		P	Q	L	L_1	L_2	
А146356.000	50	40	12	70	150	225	2,458
-01	65	56	17	80	170	260	2,468
-02	80	72	22	85	185	285	2,476

1. * Размеры для справок
2. $\pm \frac{t_2}{2}$
3. Крепление кронштейна произвести монтажным пистолетом ПЦ 52-1 по ТУ 3-741-74.

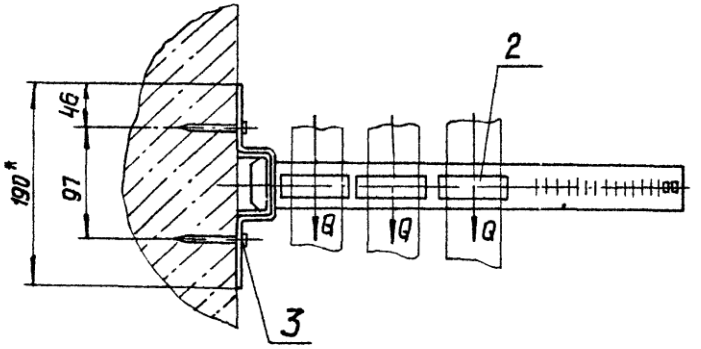

Изм.	Лист	N докум.	Подп.	Дата	А146356.000СБ			
Разраб.		Шершакова			Опора подвижная трехрядная	Лит.	Масса	Масштаб
Пров.		Крупник		VI.86		И	см. табл.	–
Рук. гр.		Крупник				Лист	Листов 1	
Гл. спец.		Ваннберг				Госстрой СССР Сантехпроект г. Москва		
Н. контр.		Рувинская		VI 86г				
Утв		Спивак		06.86				

Инв. N подл. | Подп. и дата | Взам. инв. N | Инв. N дубл. | Подп. и дата

Копировал

Формат А3

Инв.№ подл	Подп. и дата	Взам. инв.№	Инв.№ дубл.	Подп. и дата

Серия 3.900-9 Вып.уск 1

Поз.	Обозначение	Наименование	Кол. на исполн. А14Б357 000-		Примеч.
			-	01	
		Документация			
	А14Б 357.000 СБ	Сборочный чертеж	X	X	
		Сборочные единицы			
1	А14Б357.010	Кронштейн	1	1	

Условное наименование

Изм.	Лист	№ докум.	Подп.	Дата	А14Б 357.000			
Разраб.		Шершаков			Опора подвижная трехрядная	Лит.	Лист	Листов
Пров.		Крупник		11-80		И	1	2
Рук. гр.		Крупник				Госстрой СССР Сантехпроект г. Москва		
Н.контр.		Рувинская		11.86				
Утв.		Спивак		11.86				

Копировал: Логинова Формат

Инв.№ подл	Подп. и дата	Взам. инв.№	Инв.№ дубл.	Подп. и дата

Поз.	Обозначение	Наименование	Кол. на исполн. А14Б 357 000-		Примеч.
			-	01	
		Детали			
2	А14Б 343.001	Хомут	3		
	-01	Хомут		3	
3	А14Б 343.002	Подушка	3		
	-01	Подушка		3	
		Стандартные изделия			
4		Гайка М10.4 ГОСТ 5915-70	12		
		Гайка М12.4 ГОСТ 5915-70		12	
		Прочие изделия			
5		Дюбель ДГПШ 4,5х60 ТУ14-4-794-77	4	6	

Изм.	Лист	№ докум.	Подп.	Дата	А14Б 357.000

ООО "Изополимет Плюс" - https://izopolimet.by

А14Б357.000СБ

Серия 3.900-9 Выпуск 1

Рис. 1

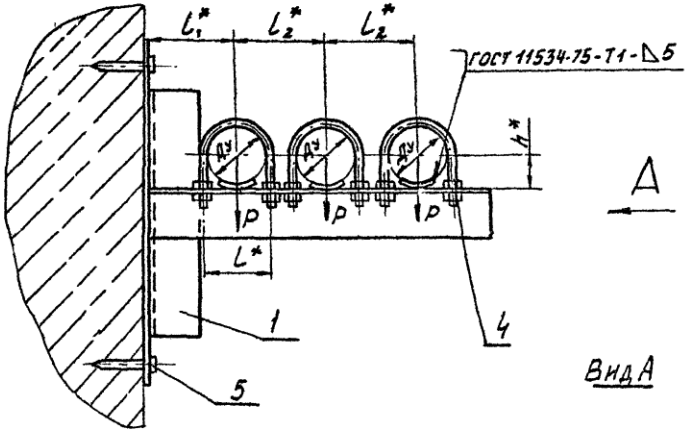

Рис. 2
Вид А
Остальное см. рис. 1

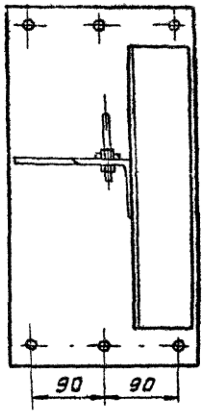

Вид А

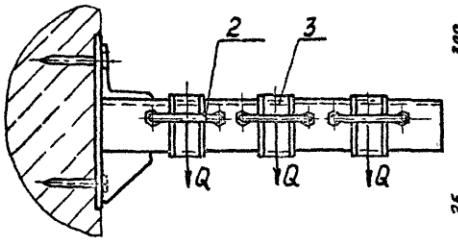

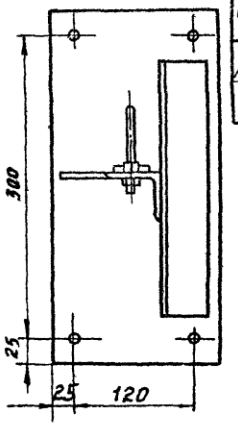

Обозначение	Рис.	Условный проход Ду, мм	Допускаемые нагрузки, кгс		Размеры, мм				Масса, кг
			вертикал	горизонтал					
			P	Q	l^*	l_1^*	l_2^*	h^*	
А14Б357.000	1	50	40	12	70	90	90	32	6.64
-01	2	65	56	17	90	100	110	41	10.07

1* Размеры для справок.
2. $\pm \frac{t_2}{2}$.
3. Крепление кронштейна произвести монтажным пистолетом ПЦ-52-1 по ТУ 3-741-74.

Изм.	Лист	N докум.	Подп.	Дата
Разраб		Шершакова		
Пров		Крупник		VI 86
Рук. гр.		Крупник		
Гл. спец.		Вайнберг		
Н. контр.		Рувинская		VI 86
Утв.		Спивак		VI 86

А14Б357.000СБ

Опора подвижная трехрядная

Лит.	Масса	Масштаб
И	см. табл.	—
Лист	Листов 1	

Госстрой СССР
Сантехпроект
г. Москва

Копировал: Денисова
Формат А3

Инв. N подл. | Подп. и дата | Взам. инв. N | Инв. N дубл. | Подп. и дата

Серия 3.900-9 Выпуск 1

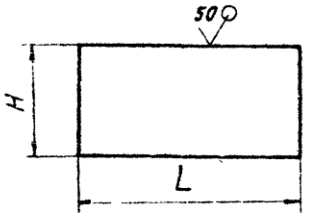

Обозначение	Размеры, мм L	Размеры, мм H	Масса, кг
А14Б 363.001	550	270	9,5
— 01		310	10,9
— 02		338	12,0
— 03	600	377	14,6
— 04		438	16,9
— 05		509	19,6
— 06	750	270	13,0
— 07		310	14,9
— 08		338	16,3
— 09	800	377	19,5
— 10		438	22,5
— 11		509	26,1

Неуказанные предельные отклонения размеров — h14

Изм.	Лист	№ докум.	Подп.	Дата
Разраб.	Шершакова			
Пров.	Крупник			VI.86
Рук. гр.	Крупник			
Гл. спец.	Вяинберг			
Н. контр.	Рувинская			VI.86
Утв.	Спивак			VI.86

А14Б 363.001

Плита

Лит.	Масса	Масштаб
И	см. табл.	—

Лист | Листов 1

Лист — Б8.0 ГОСТ 19903-74 / ВСт3 ГОСТ 14637-79

Госстрой СССР САНТЕХПРОЕКТ г. Москва

Копировал: Логинова — Формат: А4

Взам. инв. № | Подп. и дата | Инв. № подл.

Поз.	Обозначение	Наименование	Кол. на испол. А14Б 357.010-		Примечание
			—	01	
		Документация			
	А14Б357.010 СБ	Сборочный чертеж		X	
		Детали			
А4 1	А14 Б 345.001	Косынка	1		
	-01	Косынка		1	
А4 2	А14 Б 345.002-04	Плита	1		
	-05	Плита		1	
А4 3	А14Б357.001	Уголок	1		
	-01	Уголок		1	
4	-02	Уголок	1		
	-03	Уголок		1	

Изм.	Лист	№ докум.	Подп.	Дата
Разраб.	Шершакова			
Пров.	Крупник			
Рук. гр.	Крупник			
Н. контр.	Рувинская			VI.86
Утв.	Спивак			VI.86

А14Б 357.010

Кронштейн

Лит.	Лист	Листов
И		1

Госстрой СССР САНТЕХПРОЕКТ г. Москва

Копировал: Логинова — Формат: А4

А14Б357.010СБ

Серия 3.900-9 Выпуск 1

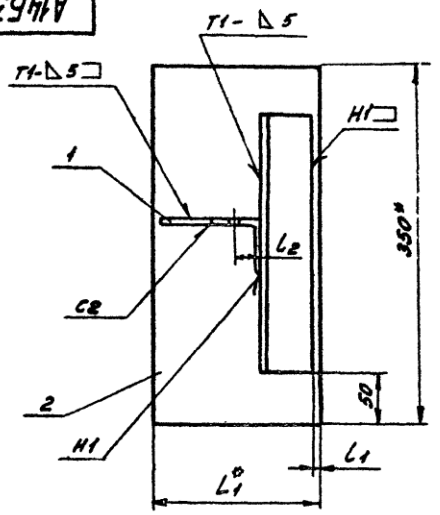

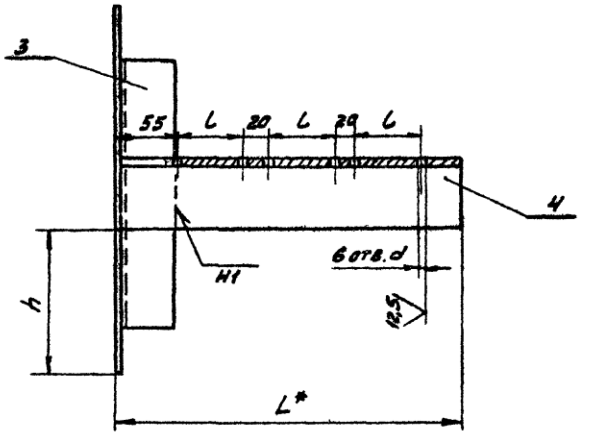

Обозначение	Размеры, мм							Масса, кг
	h	L*	L_1^*	l	l_1	l_2	d	
А14Б357.010	150	340	170	70	10	30	12	5,25
-01	187,5	390	230	90	2,5	45	14	7,00

1.* Размеры для справок.

2. Н14; $\pm \frac{t_2}{2}$

3. Сварные швы по ГОСТ 5264-80.

Изм.	Лист	N докум.	Подп.	Дата	А14Б357.010СБ			
Разраб.		Шершакова			Кронштейн	Лит.	Масса	Масштаб
Пров.		Крупник		II-86		Н	см. табл.	—
Рук. гр.		Крупник				Лист	Листов 1	
Гл. спец.		Вайнберг				Госстрой СССР Сантехпроект г. Москва		
Н. конт.		Рувинский		VII 86				
Утв.		Спивак		VII 86				

Копировал: Денисова

Формат А3

Инв. N подл. | Подп. и дата | Взам. инв. N | Инв. N дубл. | Подп. и дата

Серия 3.900-9 Выпуск 1

А146357.001

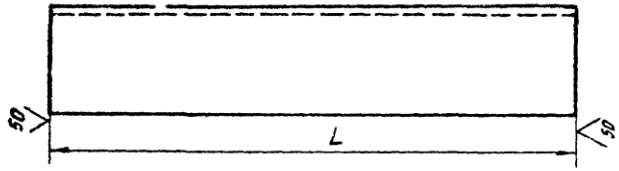

Обозначение	L, мм	Материал	Масса, кг
А146357.001	$250_{-1,3}$	Уголок $\frac{50\times50\times5\text{-Б-ГОСТ 8509-72}}{\text{ВСт3-I-ГОСТ 535-79}}$	0,94
-01	$350_{-1,4}$	Уголок $\frac{75\times75\times7\text{-Б-ГОСТ 8509-72}}{\text{ВСт3-I-ГОСТ 535-79}}$	2,78
-02	$340_{-1,4}$	Уголок $\frac{50\times50\times5\text{-Б-ГОСТ 8509-72}}{\text{ВСт3-I-ГОСТ 535-79}}$	1,28
-03	$390_{-1,4}$	Уголок $\frac{75\times75\times7\text{-Б-ГОСТ 8509-72}}{\text{ВСт3-I-ГОСТ 535-79}}$	3,10

Подп. и дата | Инв. N дубл. | Взам. инв. N | Подп. и дата | Инв. N подл.

Изм	Лист	N докум	Подп	Дата	А146357.001			
Разраб		Шершакова			Уголок	Лит. Н	Масса см табл.	Масштаб
Пров		Крупник		VI 86		Лист	Листов	
Рук гр		Крупник						
Гл спец		Вайнберг						
Н контр.		Рувинская		V.86	См табл.	Госстрой СССР Сантехпроект г. Москва		
Утв		Спивак		06.86				

Копировал: Денисова Формат А4

А146359.001

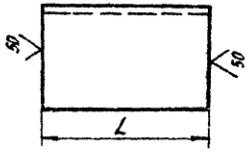

Обозначение	L, мм	Материал	Масса, кг
А146359.001	80	Уголок $\frac{50\times50\times4\text{-Б-ГОСТ 8509-72}}{\text{ВСт3-I-ГОСТ 535-79}}$	0,24
-01		Уголок $\frac{56\times56\times5\text{-Б-ГОСТ 8509-72}}{\text{ВСт3-I-ГОСТ 535-79}}$	0,34
-02		Уголок $\frac{63\times63\times6\text{-Б-ГОСТ 8509-72}}{\text{ВСт3-I-ГОСТ 535-79}}$	0,46
-03	715	Уголок $\frac{50\times50\times4\text{-Б-ГОСТ 8509-72}}{\text{ВСт3-I-ГОСТ 535-79}}$	2,18
-04	765	Уголок $\frac{56\times56\times5\text{-Б-ГОСТ 8509-72}}{\text{ВСт3-I-ГОСТ 535-79}}$	3,25
-05	800	Уголок $\frac{63\times63\times6\text{-Б-ГОСТ 8509-72}}{\text{ВСт3-I-ГОСТ 535-79}}$	4,57
-06	915	Уголок $\frac{50\times50\times4\text{-Б-ГОСТ 8509-72}}{\text{ВСт3-I-ГОСТ 535-79}}$	2,79
-07	965	Уголок $\frac{56\times56\times5\text{-Б-ГОСТ 8509-72}}{\text{ВСт3-I-ГОСТ 535-79}}$	4,10
-08	1000	Уголок $\frac{63\times63\times6\text{-Б-ГОСТ 8509-72}}{\text{ВСт3-I-ГОСТ 535-79}}$	5,72

Неуказанные предельные отклонения размеров – h14

Подп. и дата | Инв. N дубл. | Взам. инв. N | Подп. и дата | Инв. N подл.

Изм	Лист	N докум	Подп	Дата	А146359.001			
Разраб		Шершакова			Уголок	Лит. Н	Масса см. табл.	Масштаб —
Пров		Крупник		VI-86		Лист	Листов	
Рук гр		Крупник						
Гл спец		Вайнберг						
Н контр.		Рувинская		V-86	См табл	Госстрой СССР Сантехпроект г. Москва		
Утв.		Спивак		06.86				

Копировал: Денисова Формат А4

ООО "Изополимет Плюс" - https://izopolimet.by

Инв.№подл.	Подп. и дата	Взам. инв.№	Инв.№ дубл.	Подп. и дата

Серия 3.900-9 Выпуск 1

Зона	Поз.	Обозначение	Наименование	Кол. на испол. А14Б358.000- –	01	02	03	04	05	06	07	08	09	Примечан.
			Документация											
		А14Б358 000 СБ	Сборочный чертеж	X	X	X	X	X	X	X	X	X	X	
			Сборочные единицы											
	1	А14Б358.010	Кронштейн	1										
		-01	Кронштейн		1									
		-02	Кронштейн			1								

Шифр Лит.

Исполнения 10... 19 - см. листы 5...7,
20... 25 - см. листы 8, 9.

Изм	Лист	№докум	Подп.	Дата
Разраб.		Шершакова		
Пров		Крупник		VI-80
Рук. гр		Крупник		
Н контр		Рубинская		
Утв		Спивак		10.86

А14Б358.000

Опора подвижная трехрядная

Лит.	Лист	Листов
И	1	9

Госстрой СССР
Сантехпроект
г. Москва

Копировал: Логинова Формат: А4

Инв.№подл.	Подп. и дата	Взам. инв.№	Инв.№ дубл.	Подп. и дата

Зона	Поз.	Обозначение	Наименование	Кол. на испол. А14Б358.000- –	01	02	03	04	05	06	07	08	09	Примечан.
	1	А14Б358.010-03	Кронштейн				1							
		-04	Кронштейн					1						
		-05	Кронштейн						1					
		-06	Кронштейн							1				
		-07	Кронштейн								1			
		-08	Кронштейн									1		
		-09	Кронштейн										1	
			Детали											
	2	А14Б343.001	Хомут	1	1	1	1	1						
		-01	Хомут						1	1	1	1		
		-02	Хомут										1	
	3	-01	Хомут	2										
		-02	Хомут		2				2				2	
		-03	Хомут			2				2				
		-04	Хомут				2				2			
		-05	Хомут					2				2		
	4	А14Б343.002	Подушка	1	1	1	1	1						

Изм	Лист	№докум.	Подп	Дата

А14Б358.000

Копировал: Логинова Формат А4

ООО "Изополимет Плюс" - https://izopolimet.by

Н подл.	Подп. и дата	Взам. инв. N	Инв. N дубл.	Подп. и дата

Серия 3.900-9. Выпуск 1

Поз.	Обозначение	Наименование	Кол. на исполн. А1Б358.000-									
			-	01	02	03	04	05	06	07	08	
4	А1Б343.001-01	Подушка						1	1	1	1	
	-02	Подушка										
5	-01	Подушка	2									
	-02	Подушка		2				2				2
	-03	Подушка			2				2			
	-04	Подушка				2				2		
	-05	Подушка					2				2	
		Стандартные изделия										
		Гайки ГОСТ 5915-70										
6		М10.4	4	4	4	4	4					
		М12.4						4	4	4	4	4
7		М12.4	8	8				8				8
		М16.4			8	8			8	8		
		М20.4					8				8	
		Шайбы ГОСТ 10906-78										
8		10.04	2	2	2	2	2					
		12.04						2	2	2	2	2

Изм.	Лист	N докум.	Подп.	Дата

А1Б358.000

Копировал: Денисова Формат А

Н подл.	Подп. и дата	Взам. инв. N	Инв. N дубл.	Подп. и дата

Поз.	Обозначение	Наименование	Кол. на исполн. А1Б358.000-										Примеч.
			-	01	02	03	04	05	06	07	08	09	
		Шайбы ГОСТ 10906-78											
9		12.04	4	4				4				4	
		16.04			4	4			4	4			
		20.04					4				4		

Изм.	Лист	N докум.	Подп.	Дата

А1Б358.000

Копировал: Денисова Формат А

Инв. N подл.	Подп. и дата	Взам. инв. N	Инв. N дубл.	Подп. и дата

Серия 3.900-9 Выпуск 1

Зона	Поз.	Обозначение	Наименование	Кол. на неполн. А14Б 358.000- 10	11	12	13	14	15	16	17	18	19	Примечание
			Документация											
		А14Б 358 000 СБ	Сборочный чертеж	X	X	X	X	X	X	X	X	X	X	
			Сборочные единицы											
	1	А14Б 358.010-10	Кронштейн	1										
		-11	Кронштейн		1									
		-12	Кронштейн			1								
		-13	Кронштейн				1							
		-14	Кронштейн					1						
		-15	Кронштейн						1					
		-16	Кронштейн							1				
		-17	Кронштейн								1			
		-18	Кронштейн									1		
		-19	Кронштейн										1	

Изм	Лист	N докум	Подп	Дата	А14Б 358.000

Копировал: Денисова Формат

Инв. N подл.	Подп. и дата	Взам. инв. N	Инв. N дубл.	Подп. и дата

Зона	Поз.	Обозначение	Наименование	Кол. на неполн. А14Б 358 000- 10	11	12	13	14	15	16	17	18	19	Примечание
			Детали											
	2	А14Б 343.001-02	Хомут	1	1	1								
		А14Б 343 001	Хомут				1	1	1	1	1			
		-01	Хомут									1	1	
	3	-03	Хомут	2					2				2	
		-04	Хомут		2					2				
		-05	Хомут			2					2			
		-01	Хомут				2							
		-02	Хомут					2				2		
	4	А14Б 343 002-02	Подушка	1	1	1								
		А14Б 343.002	Подушка				1	1	1	1	1			
		-01	Подушка									1	1	
	5	-03	Подушка	2					2				2	
		-04	Подушка		2					2				
		-05	Подушка			2					2			
		-01	Подушка				2							
		-02	Подушка					2				2		

Изм	Лист	N докум	Подп	Дата	А14Б 358.000

Копировал: Денисова Формат А

ООО "Изополимет Плюс" - https://izopolimet.by

Инв. N подл.	Подп. и дата	Взам. инв. N	Инв. N дубл.	Подп. и дата

Серия 3.900-9. Выпуск 1

Зона	Поз.	Обозначение	Наименование	Кол. на исполн. А14Б358.000- 10	11	12	13	14	15	16	17	18	19
	6		Гайки ГОСТ 5915-70										
			М12.4	4	4	4						4	4
			М10.4				4	4	4	4	4		
	7		М16.4	8	8				8	8			8
			М20.4			8					8		
			М12.4				8	8				8	
			Шайбы ГОСТ 10906-78										
	8		М12.04	2	2	2						2	2
			М10.04				2	2	2	2	2		
	9		М16.04	4	4				4	4			4
			М20.04			4					4		
			М12.04				4	4				4	

Изм.	Лист	N докум.	Подп.	Дата

А14Б358.000

Копировал: Денисова Формат

Инв. N подл.	Подп. и дата	Взам. инв. N	Инв. N дубл.	Подп. и дата

Зона	Поз.	Обозначение	Наименование	Кол. на исполн. А14Б358.000- 20	21	22	23	24	25					Примечание
			Документация											
		А14Б358.000 СБ	Сборочный чертеж	X	X	X	X	X	X					
			Сборочные единицы											
	1	А14Б358.010-20	Кронштейн	1										
		-21	Кронштейн		1									
		-22	Кронштейн			1								
		-23	Кронштейн				1							
		-24	Кронштейн					1						
		-25	Кронштейн						1					
			Детали											
	2	А14Б343.001-01	Хомут	1	1									
		-02*	Хомут			1	1	1	1					
	3	-04	Хомут	2				2						

Изм.	Лист	N докум.	Подп.	Дата

А14Б358.000

Копировал: Денисова Формат

ООО "Изополимет Плюс" - https://izopolimet.by

Инв. N подл.	Подп. и дата	Взам. инв. N	Инв. N дубл.	Подп. и дата

Серия 3.900-9 Выпуск 1

Поз.	Обозначение	Наименование	Кол. на исполн. А14Б358 000- 20	21	22	23	24	25					Примеч.
3	А14Б343 001-05	Хомут		2				2					
	-02	Хомут			2								
	-03	Хомут				2							
4	А14Б343 002-01	Подушка	1	1									
	-02	Подушка			1	1	1	1					
5	-04	Подушка	2				2						
	-05	Подушка		2				2					
	-02	Подушка			2								
	-03	Подушка				2							
		Стандартные изделия											
6		Гайка М12 4 ГОСТ 5915-70	4	4	4	4	4	4					
7		Гайка М16 4 ГОСТ 5915-70	8			8	8						
		Гайка М20 4 ГОСТ 5915-70		8				8					
		Гайка М12 4 ГОСТ 5915-70			8								
8		Шайба 12 04 ГОСТ 10906-78	2	2	2	2	2	2					
9		Шайба 16 04 ГОСТ 10906-78	4			4	4						
		Шайба 20 04 ГОСТ 10906-78		4				4					
		Шайба 12 04 ГОСТ 10906-78			4								

Изм.	Лист	N докум.	Подп.	Дата

А14Б358 000

Копировал Денисова Формат А

Инв. N подл.	Подп. и дата	Взам. инв. N	Инв. N дубл.	Подп. и дата

Поз.	Обозначение	Наименование	Кол. на исполн. А14Б358 010- –	01	02	03	04	05	06	07	08	09	Примеч.
		Документация											
	А14Б358 010 СБ	Сборочный чертеж	×	×	×	×	×	×	×	×	×	×	
		Детали											
1	А14Б343 006	Упор	1										
	-04	Упор		1				1					
	-01	Упор			1							1	
	-02	Упор				1			1	1			
	-08	Упор					1				1		
2	А14Б358 001	Швеллер	1										
	-01	Швеллер		1									
	-02	Швеллер			1								

полнения 10 19-см листы 3, 4,
25-см. лист 5

Изм.	Лист	N докум.	Подп.	Дата
Разраб.	Шершакова			
Пров.	Крупник			
Рук. гр.	Крупник			
Н. контр.	Рувинская			
Утв.	Спивак			

А14Б358.010

Крочштейн

Лит.	Лист	Листов
Н	1	1

Госстрой СССР
Сантехпроект
г. Москва

ООО "Изополимет Плюс" - https://izopolimet.by

Н подл.	Подп. и дата	Взам. инв. №	Инв. № дубл.	Подп. и дата

Серия 3.900-9 Выпуск 1

Поз.	Обозначение	Наименование	Кол. на исполн. А14Б358.010-										Примеч.
			-	01	02	03	04	05	06	07	08	09	
2	А14Б358.001-03	Швеллер				1							
	-04	Швеллер					1						
	-05	Швеллер						1					
	-06	Швеллер							1				
	-07	Швеллер								1			
	-08	Швеллер									1		
	-09	Швеллер										1	

Изм.	Лист	N докум.	Подп.	Дата

А14Б358.010

Копировал: Денисова Формат

Н подл.	Подп. и дата	Взам. инв. №	Инв. № дубл.	Подп. и дата

Поз.	Обозначение	Наименование	Кол. на исполн. А14Б358.010-										Примеч.
			10	11	12	13	14	15	16	17	18	19	
		Документация											
	А14Б358.010 СБ	Сборочный чертеж	×	×	×	×	×	×	×	×	×	×	
		Детали											
1	А14Б343.006-05	Упор	1										
	-06	Упор		1									
	-08	Упор			1					1			
	А14Б343.006	Упор				1							
	-04	Упор					1				1		
	-01	Упор						1					
	-02	Упор							1			1	
2	А14Б358.001-10	Швеллер	1										
	-11	Швеллер		1									
	-12	Швеллер			1								
	-13	Швеллер				1							
	-14	Швеллер					1						

Изм.	Лист	N докум.	Подп.	Дата

А14Б358.010

ООО "Изополимет Плюс" - https://izopolimet.by

N подл.	Подп. и дата	Взам. инв. N	Инв. N дубл.	Подп. и дата

Серия 3.900-9 Выпуск 1

Поз.	Обозначение	Наименование	Кол. на исполн. А14Б358.010- 10	11	12	13	14	15	16	17	18	19	Примечание
2	А14Б358.001-15	Швеллер						1					
	-16	Швеллер							1				
	-17	Швеллер								1			
	-18	Швеллер									1		
	-19	Швеллер										1	

Изм.	Лист	N докум.	Подп.	Дата	А14Б358.010

Копировал Формат А

N подл.	Подп. и дата	Взам. инв. N	Инв. N дубл.	Подп. и дата

Поз.	Обозначение	Наименование	Кол. на исполн. А14Б358.010- 20	21	22	23	24	25					Примечание
		Документация											
	А14Б358.010 СБ	Сборочный чертеж	X	X	X	X	X	X					
		Детали											
1	А14Б343.006-02	Упор	1										
	-08	Упор		1				1					
	-01	Упор			1								
	-05	Упор				1							
	-06	Упор					1						
2	А14Б358.001-20	Швеллер	1										
	-21	Швеллер		1									
	-22	Швеллер			1								
	-23	Швеллер				1							
	-24	Швеллер					1						
	-25	Швеллер						1					

Изм.	Лист	N докум.	Подп.	Дата	А14Б358.010

Копировал Формат А4

А146358.000 СБ

Серия 3.900-9 Выпуск 1

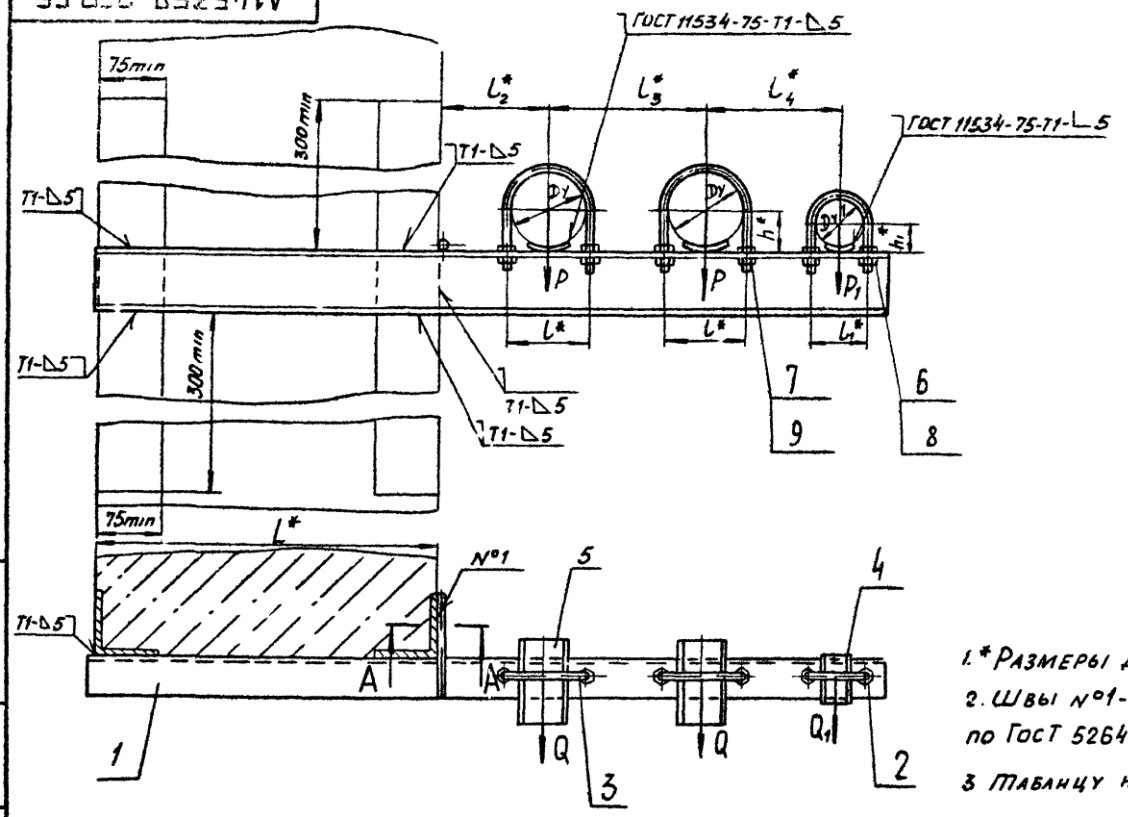

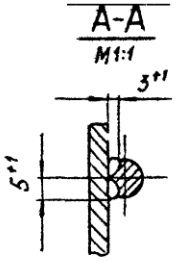

1. * Размеры для справок.
2. Швы №1 - сварка ручная дуговая; остальные - по ГОСТ 5264-80, кроме швов, указанных на чертеже
3. Таблицу исполнений см. лист 2.

Изм	Лист	№ докум	Подп	Дата	А146358.000 СБ			
Разраб	Шершакова				Опора подвижная трехрядная.	Лит	Масса	Масшт
Провер	Крупник			VI-86		И	см табл	—
Рук.гр.п	Крупник					Лист 1	Листов 2	
Гл.спец.	Ваннберг					Госстрой СССР Сантехпроект г. Москва		
Н.контр.	Рубинская			VI 86				
Утв	Спивак			VI 86				

Копировал: Попова

Формат А3

Инв. № подл. | Подп. и дата | Взам. инв. № | Инв. № дубл. | Подп. и дата

А14Б358.000СБ

Серия 3.900-9 Выпуск 1

Обозначение	Условный проход, мм		Допускаемые нагрузки, кгс				Размеры, мм								Масса, кг
			вертикальн.		горизонтальн.										
	Ду	Ду1	P	P1	Q	Q1	L*	l*	l1*	l2*	l3*	l4*	h*	h1*	
А14Б358.000С	80	50	72	40	22	12	400	106	70	130	175	160	48	32	8,00
-01	100		120		36			122		140	195	170	57		9,90
-02	125		175		52			150		155	225	185	70		13,56
-03	150		266		80			180		170	270	200	83		18,80
-04	200		590		177			242		200	310	230	113		31,60
-05	100	80	120	72	36	22		122	106	140	195	185	57	48	10,27
-06	125		175		52			150		155	225	200	70		18,10
-07	150		266		80			180		170	270	215	83		19,46
-08	200		590		177			242		200	310	245	113		33,46
-09	100	100	120	120	36	36		122	122	140	195	195	57	57	12,43
-10	125		175		52			150		155	225	210	70		16,43
-11	150		266		81			180		170	270	225	83		21,10
-12	200		590		177			242		200	310	255	113		32,80
-13	80	50	72	40	22	12	600	106	70	130	175	160	48	32	9,41
-14	100		120		36			122		140	195	170	57		11,60
-15	125		175		52			150		155	225	185	70		15,63
-16	150		266		80			180		170	270	200	83		21,62
-17	200		590		177			242		200	310	230	113		36,00
-18	100	80	120	72	36	22		122	106	140	195	185	57	48	12,00
-19	125		175		52			150		155	225	200	70		21,00
-20	150		266		80			180		170	270	215	83		22,31
-21	200		590		177			242		200	310	245	113		37,90
-22	100	100	120	120	36	36		122	122	140	195	195	57	57	14,52
-23	125		175		52			150		155	225	210	70		18,90
-24	150		266		80			180		170	270	225	83		25,15
-25	200		590		177			242		200	310	255	113		37,20

Изм. Лист N докум. Подп. Дата

А14Б358.000СБ

Лист 2

Копировал: Денисова

Формат А3

Инв. N подл. | Подп. и дата | Взам. инв. N | Инв. N дубл. | Подп. и дата

А1Б6358.010СБ

Серия 3.900-9 Выпуск 1

Обозначение	Размеры, мм										Масса, кг
	L^*	L_1	l	l_1	l_2	l_3	l_4	h	d	d_1	
А1Б6358.010	935	415	106	70	77	69	72	25	14	12	6,64
-01	975		122		79	73	74	30			8,44
-02	1035		150		80	75	75		18		10,81
-03	1110		180			90		35			15,81
-04	1210		242		79	68	74	50	22		26,70
-05	1000		122	106		73	71	30	14	14	8,63
-06	1070		150		80	75	72	35	18		15,15
-07	1145		180			90					16,30
-08	1245		242		79	68	71	50	22		28,36
-09	1030		122	122		73	73	30	14		10,76
-10	1090		150		80	75	74	35	18		13,45
-11	1165		180			90		40			17,87
-12	1255		242		70	68	73	50	22		27,66
-13	1135	615	106	70	77	69	72	25	14	12	8,04
-14	1175		122		79	73	74	30			10,14
-15	1235		150		80	75	75		18		12,9
-16	1310		180			90		35			18,65
-17	1410		242		79	68	74	50	22		31,06
-18	1200		122	106		73	71	30	14	14	10,34
-19	1270		150		80	75	72	35	18		18,05
-20	1345		180			90					19,15
-21	1445		242		79	68	71	50	22		32,80
-22	1230		122	122		73	73	30	14		12,84
-23	1290		150		80	75	74	35	18		15,91
-24	1365		180			90		40			20,95
-25	1455		242		70	68	73	50	22		32,06

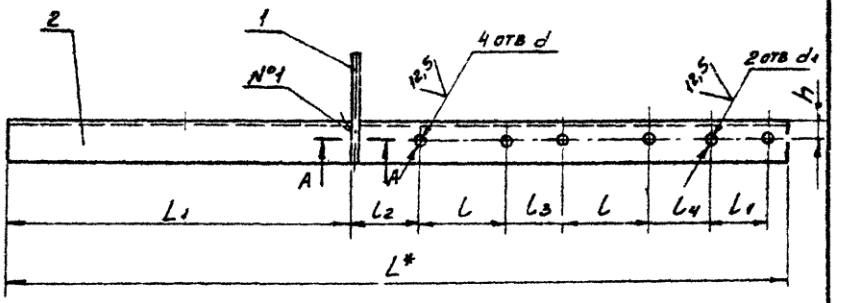

А-А
М1:1

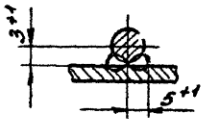

1. * Размеры для справок.
2. Н14; $\pm \frac{t_2}{2}$.
3. Швы №1 - сварка ручная дуговая

Изм.	Лист	N докум.	Подп.	Дата	А1Б6358.010СБ			
Разраб		Шершакова			Кронштейн	Лит.	Масса	Масштаб
Пров		Крупник		VI-86			см таб.	—
Рук гр		Крупник				Лист	Листов 1	
Гл спец.		Вайнберг				Госстрой СССР Сантехпроект г. Москва		
Н контр		Рувинская		VI.86				
Утв		Спивак		VI.86				

Копировал: Денисова Формат А3

Инв. N подл. | Подп. и дата | Взам. инв. N | Инв. N дубл. | Подп. и дата

А146358 001

Серия 3.900-9 выпуск 1

Обозначение	L, мм	Материал	Масса, кг
А146358 001	935	Швеллер 8-ГОСТ 8240-72 / ВСт3-I-ГОСТ 535-79	6,60
-01	975	Швеллер 10-ГОСТ 8240-72 / ВСт3-I-ГОСТ 535-79	8,40
-02	1035	Швеллер 12-ГОСТ 8240-72 / ВСт3-I-ГОСТ 536-79	10,76
-03	1110	Швеллер 16-ГОСТ 8240-72 / ВСт3-I-ГОСТ 535-79	15,76
-04	1210	Швеллер 22а-ГОСТ 8240-72 / ВСт3-I-ГОСТ 535-79	26,62
-05	1000	Швеллер 10-ГОСТ 8240-72 / ВСт3-I-ГОСТ 535-79	8,59
-06	1070	Швеллер 16-ГОСТ 8240-72 / ВСт3-I-ГОСТ 535-79	15,10
-07	1145		16,25
-08	1245	Швеллер 22а-ГОСТ 8240-72 / ВСт3-I-ГОСТ 535-79	28,30
-09	1030	Швеллер 12-ГОСТ 8240-72 / ВСт3-I-ГОСТ 535-79	10,71
-10	1090	Швеллер 14-ГОСТ 8240-72 / ВСт3-I-ГОСТ 535-79	13,40
-11	1165	Швеллер 16а-ГОСТ 8240-72 / ВСт3-I-ГОСТ 535-79	17,82
-12	1255	Швеллер 22а-ГОСТ 8240-72 / ВСт3-I-ГОСТ 535-79	27,60
-13	1135	Швеллер 8-ГОСТ 8240-72 / ВСт3-I-ГОСТ 535-79	8,00
-14	1175	Швеллер 10-ГОСТ 8240-72 / ВСт3-I-ГОСТ 535-79	10,10
-15	1235	Швеллер 12-ГОСТ 8240-72 / ВСт3-I-ГОСТ 535-79	12,84
-16	1310	Швеллер 16-ГОСТ 8240-72 / ВСт3-I-ГОСТ 535-79	18,60
-17	1410	Швеллер 22а-ГОСТ 8240-72 / ВСт3-I-ГОСТ 535-79	31,00
-18	1200	Швеллер 10-ГОСТ 8240-72 / ВСт3-I-ГОСТ 535-79	10,30
-19	1270	Швеллер 16-ГОСТ 8240-72 / ВСт3-I-ГОСТ 535-79	18,00
-20	1345		19,10
-21	1445	Швеллер 22а ГОСТ 8240-72 / ВСт3-I ГОСТ 535-79	32,74
-22	1230	Швеллер 12-ГОСТ 8240-72 / ВСт3-I-ГОСТ 535-79	12,80
-23	1290	Швеллер 14-ГОСТ 8240-72 / ВСт3-I-ГОСТ 535-79	15,86
-24	1365	Швеллер 16а-ГОСТ 8240-72 / ВСт3-I-ГОСТ 535-79	20,90
-25	1455	Швеллер 22а-ГОСТ 8240-72 / ВСт3-I-ГОСТ 535-79	32,00

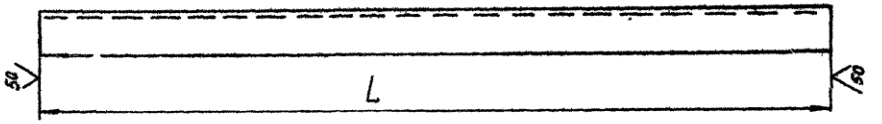

Неуказанные предельные отклонения размеров h14

Изм.	Лист	№ докум.	Подп.	Дата	А146358.001			
Разраб.		Шерешкова			Швеллер	Лит.	Масса	Масшт.
Провер.		Крупник		VI-86		И	см табл.	—
Рук. груп.		Крупник				Лист	Листов 1	
Гл. спец.		Вайнберг			См. табл.	Госстрой СССР Сантехпроект г. Москва		
Н. контр.		Рувинская		XII 86				
Утв.		Спивак						

Копировал Попова Формат А3

Инв. № подл. | Подп. и дата | Взам. инв. № | Инв. № дубл. | Подп. и дата

ООО "Изополимет Плюс" - https://izopolimet.by

Инв. N подл.	Подп. и дата	Взам. инв. N	Инв. N дубл.	Подп. и дата

Серия 3.900-9 Выпуск 1

Зона	Поз.	Обозначение	Наименование	Кол. на исполн. А14Б359.000-										Примечание
				–	01	02	03	04	05					
			Документация											
		А14Б359.000 СБ	Сборочный чертеж	×	×	×	×	×	×					
			Сборочные единицы											
	1	А14Б353.020	Подвеска	1			1							
		-01	Подвеска		1			1						
		-02	Подвеска			1			1					
	2	А14Б359.010	Кронштейн	1										

Лит. | Шифр

Изм.	Лист	N докум.	Подп.	Дата	А14Б359.000			
Разраб.		Шершякова			Опора подвижная трехрядная	Лит.	Лист	Листов
Пров.		Круг. 1нж		17.86			1	2
Рук. гр.		Крупник				Госстрой ССР САНТЕХПРОЕКТ г. Москва		
Н. конт.		Рувинская		11.86				
Утв.		Спивак						

Копировал: Денисова Формат А4

Инв. N подл.	Подп. и дата	Взам. инв. N	Инв. N дубл.	Подп. и дата

Зона	Поз.	Обозначение	Наименование	Кол. на исполн. А14Б359.000-										Примечание
	2	А14Б359.010-01	Кронштейн		1									
		-02	Кронштейн			1								
		-03	Кронштейн				1							
		-04	Кронштейн					1						
		-05	Кронштейн						1					
			Детали:											
	3	А14Б343.001	Хомут	2			2							
		-01	Хомут		2			2						
		-02	Хомут			2			2					
	4	А14Б343.002	Подушка	2			2							
		-01	Подушка		2			2						
		-02	Подушка			2			2					
			Стандартные изделия											
			Гайки ГОСТ 5915-70											
	5		М10.4	8			8							
			М12.4		8	8		8	8					
	6		М10.4	2	2		2	2						
			М12.4			2			2					

Изм.	Лист	N докум.	Подп.	Дата	А14Б359.000

ООО "Изополимет Плюс" - https://izopolimet.by

Серия 3.900-9 Выпуск 1

А146359000С6

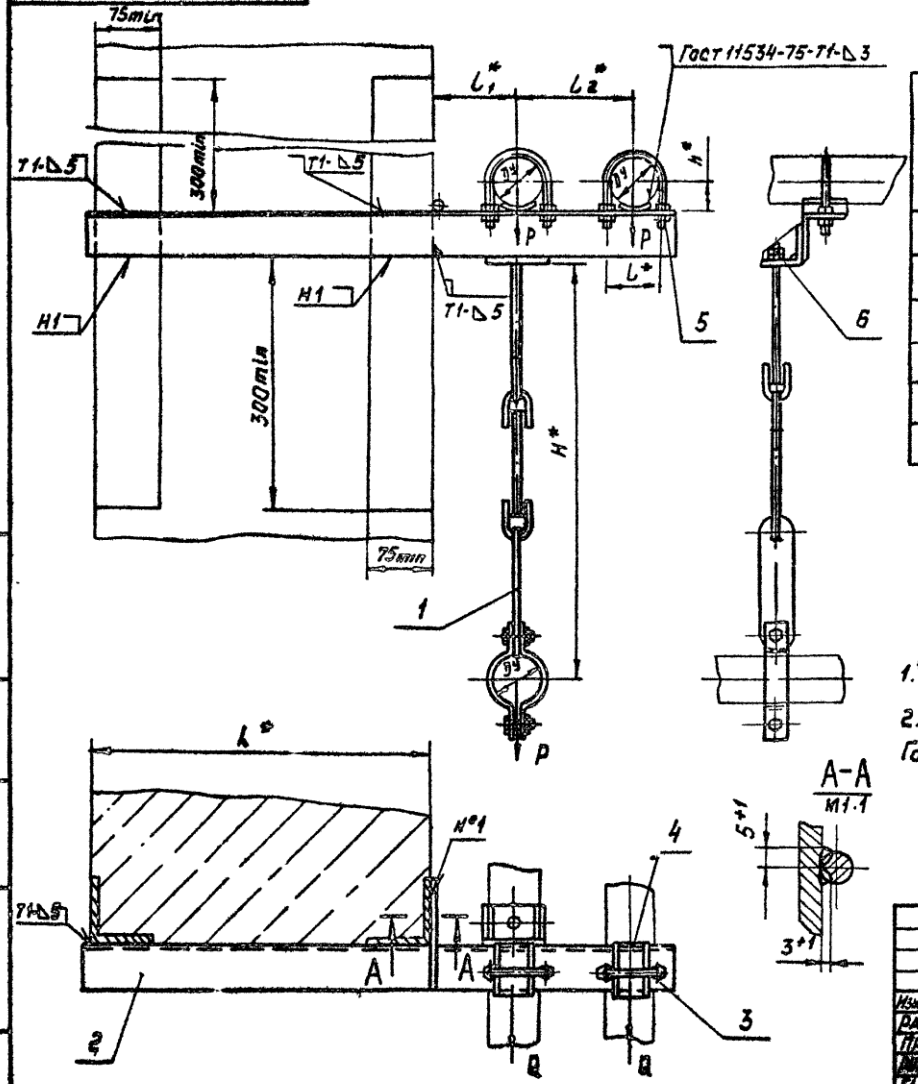

Обозначение	Условный проход, мм Dy	Допускаемые нагрузки, кгс		Размеры, мм						Масса, кг
		вертикальная P	горизонтальная Q	L*	l*	l_1^*	l_2^*	H*	h*	
А146359000	50	40	12	400	70	100	140	500	32	4,44
-01	65	56	17		90	120	160		41	6,03
-02	80	72	22		106	130	175	620	48	7,85
-03	50	40	12	600	70	100	140	500	32	5,05
-04	65	56	17		90	120	160		41	6,90
-05	80	72	22		106	130	175	620	48	9,00

1.* Размеры для справок

2. Швы №1 - сварка ручная дуговая; остальные по ГОСТ 5264-80, кроме швов, указанных на чертеже

Изм.	Лист	№ докум.	Подп.	Дата	А146359000С6			
Разраб.		Шершакова			Опора подвижная трехрядная	Лит.	Масса	Масштаб
Пров.		Крупник		11.86		И	см табл.	—
Нач. груп.		Крупник				Лист	Листов 1	
Гл. спец.		Воинберг				Госстрой СССР Сантехпроект г. Москва		
Н. контр.		Рубинская		11.86				
Утв.		Сивак		11.86				

Копировал: Ерофеева Формат А3

Перв. примен. | Справ. № | Подп. и дата | Инв. № дубл. | Взам. инв. № | Подп. и дата | Инв. № подл.

Инв N подл	Подп и дата	Взам инв N	Инв N дубл	Подп и дата

Серия 3.900-9 Выпуск 1

Зона	Поз.	Обозначение	Наименование	Кол на исполн. А14Б359.010-										Примеч
				–	01	02	03	04	05					
			Документация											
		А14Б359.010 СБ	Сборочный чертеж	×	×	×	×	×	×					
			Детали											
	1	А14Б343.006-01	Упор	1			1							
		-05	Упор		1			1						
		-02	Упор			1			1					
	2	А14Б353.002-02	Косынка	2	2		2	2						
		-03	Косынка			2			2					
	3	А14Б359.001	Уголок	1			1							
		-01	Уголок		1			1						
		-02	Уголок			1								

Изм	Лист	N докум	Подп	Дата	А14Б359.010		
Разраб	Шершакова				Кронштейн	Лит	Лист
Пров.	Крупник			VI 86		Н	
Рук гр.	Крупник					Госстрой СССР САНТЕХПРОЕКТ г Москва	
Н конт	Рувинская			VI 86			
Утв	Спивак			1 04 86			

Копировал: Денисова Формат

Инв N подл	Подп. и дата	Взам. инв N	Инв. N дубл	Подп. и дата

Зона	Поз.	Обозначение	Наименование	Кол на исполн А14Б359.010-										Примеч
	4	А14Б359.001-03	Уголок	1										
		-04	Уголок		1									
		-05	Уголок			1								
		-06	Уголок				1							
		-07	Уголок					1						
		-08	Уголок						1					

Изм	Лист	N докум.	Подп	Дата	А14Б359.010

А146359.010СБ

Серия 3.900-9 выпуск 1

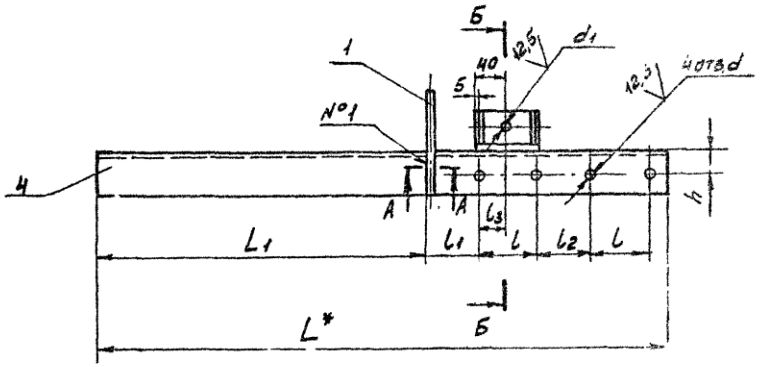

Обозначение	Размеры, мм									Масса, кг
	L*	L1	l	l1	l2	l3	h	d	d1	
А146359.010	715	415	70	65	70	35	30	12	12	2,54
-01	765		90	75		45		14		3,71
-02	800		106	77	69	53	35		14	5,21
-03	915	615	70	65	70	35	30	12	12	3,15
-04	965		90	75		45		14		4,56
-05	1000		106	77	69	53	35		14	6,36

Б-Б

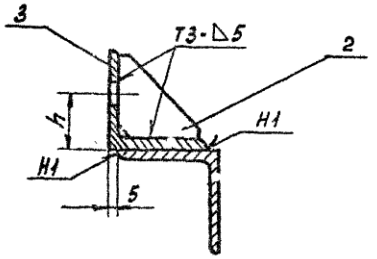

А-А
м 1:1

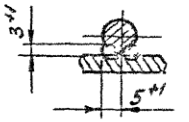

1. * Размер для справок.
2. $H141 \pm \frac{t_z}{2}$.

№1 - сварка ручная дуговая, остальное - ОСТ 5264-80.

Изм.	Лист	N докум.	Подп.	Дата	А146359.010СБ			
Разраб.	Шерязкова				Кронштейн	Лит.	Масса	Масштаб
Пров.	Крупник			VI-86			см. табл.	–
Рук.гр.	Крупник					Лист	Листов 1	
Гл.спец.	Вайнберг					Госстрой СССР САНТЕХПРОЕКТ г. Москва		
Н.конт.	Рувинская			VI 86г				
Утв.	Спивак			VI-86				

Копировал: Денисова

Формат А3

Инв. N подл. | Подп. и дата | Взам. инв. N | Инв. N дубл. | Подп. и дата

Инв N подл	Подп и дата	Взам инв N	Инв N дубл	Подп и дата

Серия 3.900-9 Выпуск 1

Зона	Поз	Обозначение	Наименование	Кол. на исполн А14Б360.000-			Примечание
				–	01	02	
			Документация				
		А14Б360.000 СБ	Сборочный чертеж	X	X	X	
			Сборочные единицы				
	1	А14Б353.020	Подвеска	1			
		-01	Подвеска		1		
		-02	Подвеска			1	

Лит

Шифр

Изм	Лист	N докум.	Подп	Дата	А14Б360.000		
Разраб		Шерчакова			Опора подвижная трехрядная	Лит	Лист 1	Листов 2
Пров		Крупник		VI.86		Госстрой СССР Сантехпроект г. Москва	
Рук гр		Крупник					
Н конт		Вавинская		VI.86			
Утв.		Спивак					

Копировал: Денисова Формат А4

Инв N подл.	Подп и дата	Взам. инв N	Инв N дубл	Подп и дата

Зона	Поз.	Обозначение	Наименование	Кол на исполн. А14Б360.000			Примечание
				–	01	02	
	2	А14Б360 010	Кронштейн	1			
		-01	Кронштейн		1		
		-02	Кронштейн			1	
			Детали				
	3	А14Б343 001	Хомут	2			
		-01	Хомут		2		
		-02	Хомут			2	
	4	А14Б343 002	Подушка	2			
		-01	Подушка		2		
		-02	Подушка			2	
			Стандартные изделия				
			Гайки ГОСТ 5915-70				
	5		М10 4	8			
			М12.4		8	8	
	6		М10 4	2	2		
			М12 4			2	

Изм	Лист	N докум	Подп	Дата	А14Б360.000

Копировал: Денисова Формат А4

ООО "Изополимет Плюс" - https://izopolimet.by

А14Б360.000СБ

Серия 3.900-9 Вып.1

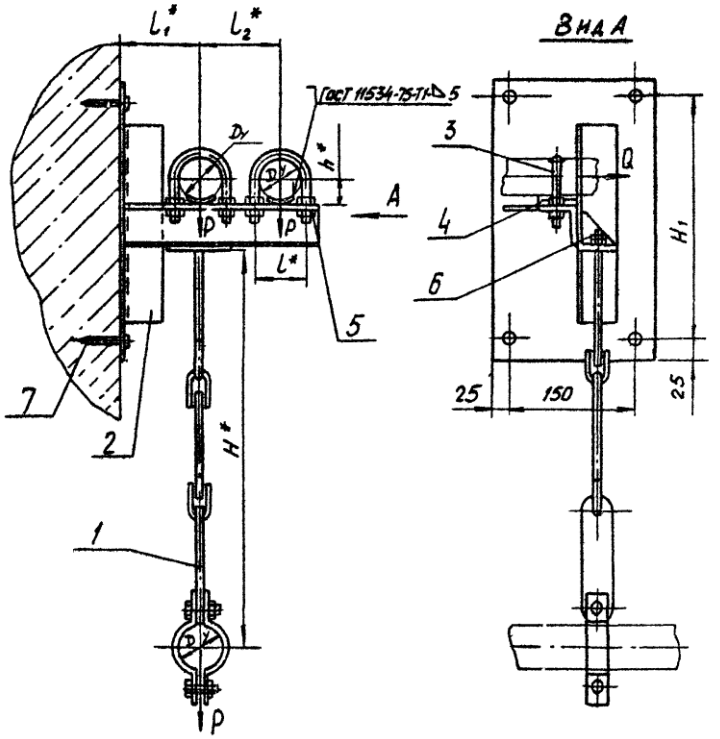

Обозначение	Условный проход, мм Dy	Допускаемые нагрузки, кг		Размеры, мм						Масса, кг
		вертикальн. P	горизонтальн. Q	H*	H1	h*	L*	L_1^*	L_2^*	
А14Б360.000	50	40	12	500	300	32	70	100	100	5,9
-01	65	56	17			41	90	110	120	6,7
-02	80	72	22	620	350	48	106	120	140	8,1

1 *Размеры для справок

2. $\pm\frac{t_2}{2}$

3. Крепление кронштейна произвести монтажным пистолетом ПЦ 52-1 по ТУ3-741-74

Изм.	Лист	№ докум.	Подп.	Дата	А14Б360.000СБ			
Разраб.	Шершакова				Опора подвижная трехрядная.	Лит.	Масса	Масшт.
Провер.	Крупник			VI-86		Н	см. табл.	—
Рук. гр.	Крупник					Лист	Листов 1	
Гл. спец.	Ванкберг					Госстрой СССР Сантехпроект г. Москва		
Н. контр.	Рубинская			VI.86 г.				
Утв.	Сливак			VI-86				

Копировал Попова Формат А3

Инв. № подл. | Подп. и дата | Взам. инв. № | Инв. № дубл. | Подп. и дата

Инв. N подл.	Подп. и дата	Взам. инв. N	Инв. N дубл.	Подп. и дата

Серия 3.900-9 Выпуск 1

Зона	Поз.	Обозначение	Наименование	Кол. на исполн. А14Б360.010 -			Примечание
				-	01	02	
			Документация				
		А14Б360.010 СБ	Сборочный чертеж	X	X	X	
			Детали				
	1	А14Б345.001	Косынка	1	1		
		-01	Косынка			1	
	2	А14Б345.002-06	Плита	1	1		
		-07	Плита			1	
	3	А14Б353.002-02	Косынка	2	2		
		-03	Косынка			2	
	4	А14Б359.001	Уголок	1			
		-01	Уголок		1		

Изм.	Лист	N докум.	Подп.	Дата	А14Б360.010		
Разраб.		Шершакова			Кронштейн	Лит.	Лист	Листов
Пров.		Крупник		VI 86		И	1	2
Рук.гр.		Крупник				Госстрой СССР		
Н.контр.		Рувинская		VI 86		Сантехпроект г. Москва		
Утв.		Спивак						

Копировал Формат А4

Инв. N подл.	Подп. и дата	Взам. инв. N	Инв. N дубл.	Подп. и дата

Зона	Поз.	Обозначение	Наименование	Кол. на исполн. А14Б360.010 -			Примечание
				-	01	02	
	4	А14Б359.001-02	Уголок			1	
	5	А14Б360.001	Уголок	1			
		-01	Уголок		1		
		-02	Уголок			1	
	6	-03	Уголок	1			
		-04	Уголок		1		
		-05	Уголок			1	

Изм.	Лист	N докум.	Подп.	Дата	А14Б360.010

Копировал Формат А4

А146360.010СБ

Серия 3.900-9 выпуск 1

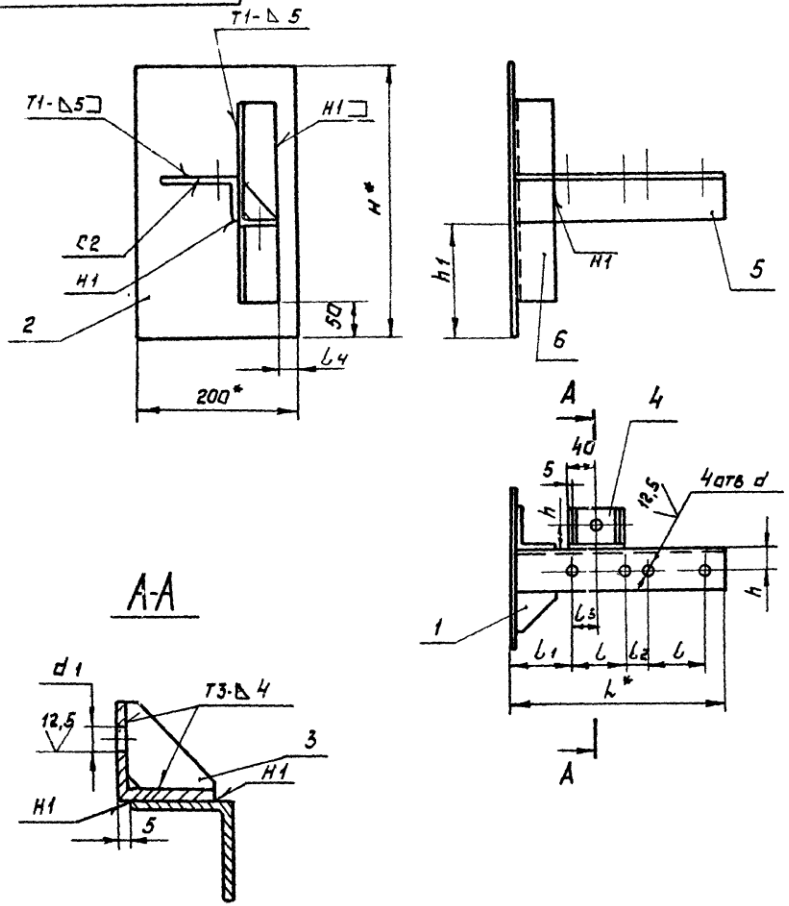

Обозначение	Размеры, мм											Масса, кг
	L*	L	L1	L2	L3	L4	H*	h	h1	d	d1	
А146360.010	260	70	65	30	35	25	350	30	150	12	12	4,00
-01	300	90			45	22			147	14		4,35
-02	340	106	67	34	53	11	400	35	168,5		14	5,45

1. * Размеры для справок.
2. Н14; $\pm \frac{t_2}{2}$.
3. Сварные швы по ГОСТ 5264-80.

Изм.	Лист	№ докум.	Подп.	Дата	А146360.010СБ			
Разраб.		Шершакова			Кронштейн	Лит.	Масса	Масштаб
Пров.		Крупник		VI-86		И	см. табл.	—
Рук. груп.		Крупник				Лист	Листов 1	
Гл. спец.		Зайнберг				Госстрой СССР САНТЕХПРОЕКТ г. Москва		
Н. контр.		Рубинская		VI.86				
Утв.		Спивак		VI.86				

Копировал: Ерофеева Формат А3

Подп. и дата | Инв. № дубл. | Взам. инв. № | Подп. и дата | Инв. № подл.

Серия 3.900-9 Выпуск 1

А146343.006

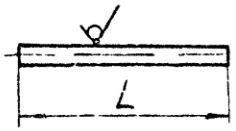

Обозначение	L, мм	Масса, кг
А146343.006	111-0,87	0,043
-01	125-1	0,049
-02	139-1	0,054
-03	150-1	0,059
-04	120-1	0,047
-05	133-1	0,052
-06	143-1	0,056
-07	157-1	0,061
-08	162-1	0,063

Изм.	Лист	N докум.	Подп.	Дата	А145343.006			
Разраб.	Шершакова				Упор	Лит. И	Масса см. табл.	Масштаб –
Пров.	Крупник			VI-86		Лист	Листов 1	
Рук. гр.	Крупник							
Гл. спец.	Вайнберг				Круг В-В-ГОСТ 2590-71 / ВСт.3-ГОСТ 535-79	Госстрой СССР Сантехпроект г. Москва		
Н. контр.	Рувинская			VI 86				
Утв.	Спивак			VI 86				

Инв. N подл. | Подп. и дата | Взам. инв. N | Инв. N дубл. | Подп. и дата

Копировал Формат А4

А146360.001

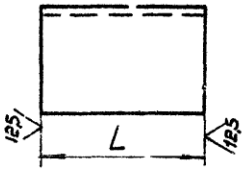

Обозначение	L, мм	Материал	Масса, кг
А146360.001	257-1,3	Уголок 50×50×5-Б-ГОСТ 8509-72 / ВСт3-I-ГОСТ 535-79	0,94
-01	297-1,3	Уголок 56×56×5-Б-ГОСТ 8509-72 / ВСт3-I-ГОСТ 535-79	1,27
-02	337-1,3	Уголок 63×63×5-Б-ГОСТ 8509-72 / ВСт3-I-ГОСТ 535-79	1,63
-03	250-1,3	Уголок 50×50×5-Б-ГОСТ 8509-72 / ВСт3-I-ГОСТ 535-79	0,94
-04		Уголок 56×56×5-Б-ГОСТ 8509-72 / ВСт3-I-ГОСТ 535-79	1,06
-05	300-1,3	Уголок 63×63×5-Б-ГОСТ 8509-72 / ВСт3-I-ГОСТ 535-79	1,71
-06	90-0,87	Уголок 75×75×6-Б-ГОСТ 8509-72 / ВСт3-I-ГОСТ 535-79	0,60

Изм.	Лист	N докум.	Подп.	Дата	А146360.001			
Разраб.	Шершакова				Уголок	Лит. А	Масса см. табл.	Масштаб –
Пров.	Крупник			VI-86		Лист	Листов 1	
Рук. гр.	Крупник			VI-86				
Гл. спец.	Вайнберг				см. табл.	Госстрой СССР Сантехпроект г. Москва		
Н. контр.	Рувинская			VI 86				
Утв.	Спивак			VI 86				

Инв. N подл. | Подп. и дата | Взам. инв. N | Инв. N дубл. | Подп. и дата

Копировал Формат А4

ООО "Изополимет Плюс" - https://izopolimet.by

N подл.	Подп. и дата	Взам. инв. N	Инв. N дубл.	Подп. и дата

Серия 3.900-9 Выпуск 1

Зона	Поз.	Обозначение	Наименование	Кол. на исполн. А14Б361.000 -										Примечание
				-	01	02	03	04	05	06	07	08	09	
			Документация											
		А14Б361.000 СБ	Сборочный чертеж	X	X	X	X	X	X	X	X	X	X	
			Сборочные единицы											
	1	А14Б353.020-02	Подвеска	1										
		-03	Подвеска		1				1				1	
		-04	Подвеска			1				1				
		-05	Подвеска				1				1			
		-06	Подвеска					1				1		

Лист

Шифр

полнения 10...19 - см. листы 5...8,
0...25 - см. листы 9...11.

Изм.	Лист	N докум.	Подп.	Дата
Разраб.		Шершакова		
Пров.		Крупник		11-86
Рук. гр.		Крупник		
Н. контр.		Рувинская		11 86
Утв.		Спивак		04-86

А14Б361.000

Опора подвижная трехрядная.

Лит.	Лист	Листов
Н.	1	11

Госстрой СССР
Сантехпроект
г. Москва

Копировал

Формат А4

Н. подл.	Подп. и дата	Взам. инв. N	Инв. N дубл.	Подп. и дата

Зона	Поз.	Обозначение	Наименование	Кол. на исполн. А14Б361.000 -										Примечание
				-	01	02	03	04	05	06	07	08	09	
	2	А14Б361.010	Кронштейн	1										
		-01	Кронштейн		1									
		-02	Кронштейн			1								
		-03	Кронштейн				1							
		-04	Кронштейн					1						
		-05	Кронштейн						1					
		-06	Кронштейн							1				
		-07	Кронштейн								1			
		-08	Кронштейн									1		
		-09	Кронштейн										1	
			Детали											
	3	А14Б343.001	Хомут	1	1	1	1	1						
		-02	Хомут						1	1	1	1		
		-03	Хомут										1	
	4	А14Б343.001-02	Хомут	1										
		-03	Хомут		1				1				1	
		-04	Хомут			1				1				

Изм.	Лист	N докум.	Подп.	Дата

А14Б361.000

Копировал

Формат А4

ООО "Изополимет Плюс" - https://izopolimet.by

Инв. № подл	Подп. и дата	Взам. инв. №	Инв. № дубл.	Подп. и дата

Серия 3.900-9 Выпуск 1

Зона	Поз.	Обозначение	Наименование	Кол. на исполн. А14Б361.000- —	01	02	03	04	05	06	07	08	09	Примечание
	4	А14Б343.001-05	Хомут				1				1			
		-06	Хомут					1				1		
	5	А14Б343.002	Подушка	1	1	1	1	1						
		-02	Подушка						1	1	1	1		
		-03	Подушка										1	
	6	А14Б343.002-02	Подушка	1										
		-03	Подушка		1				1				1	
		-04	Подушка			1				1				
		-05	Подушка				1				1			
		-06	Подушка					1				1		
			Стандартные изделия											
			Гайки Гост 5915-70											
	7		М10	4	4	4	4	4						
			М12						4	4	4	4	4	
	8		М12	4	4				4				4	
			М16			4	4			4	4			
			М20					4				4		

Изм.	Лист	№ докум.	Подп.	Дата

А14Б361.000

Копировал Ерофеева Формат А

Инв. № подл	Подп. и дата	Взамен инв. №	Инв. № дубл.	Подп. и дата

Зона	Поз.	Обозначение	Наименование	Кол. на исполн. А14Б361.000- —	01	02	03	04	05	06	07	08	09	Примечание
			Гайки Гост 5915-70											
	9		М12,4	2	2				2				2	
			М15,4			2	2	2		2	2	2		
			Шайбы Гост 10906-78											
	10		10.04	2	2	2	2	2						
			12.04						2	2	2	2	2	
	11		12.04	2	2				2				2	
			16,04			2	2			2	2			
			20 04					2				2		

Изм.	Лист	№ докум.	Подп.	Дата

А14Б361.000

ООО "Изополимет Плюс" - https://izopolimet.by

Инв. № подл.	Подп. и дата	Взам. инв. №	Инв. № дубл.	Подп. и дата

Серия 3.900-9 Выпуск 1

Зона	Поз.	Обозначение	Наименование	Кол. на исполн. А14Б 361.000- 10	11	12	13	14	15	16	17	18	19	Примеч.
			Документация											
		А14Б 361.000 СБ	Сборочный чертеж	X	X	X	X	X	X	X	X	X	X	
			Сборочные единицы											
	1	А14Б 353.020-04	Подвеска	1					1				1	
		-05	Подвеска		1					1		1		
		-06	Подвеска			1					1			
		-02	Подвеска				1							
		-03	Подвеска					1				1		
	2	А14Б 361.010-10	Кронштейн	1										
		-11	Кронштейн		1									
		-12	Кронштейн			1								
		-13	Кронштейн				1							
		-14	Кронштейн					1						
		-15	Кронштейн						1					
		-16	Кронштейн							1				

...ажения 20÷25 см. лист 8-11.

Изм.	Лист	N докум.	Подп.	Дата

А14Б 361.000

Копировал: Денисова Формат

Инв. № подл.	Подп. и дата	Взам. инв. №	Инв. № дубл.	Подп. и дата

Зона	Поз.	Обозначение	Наименование	Кол. на исполн. А14Б 361.000- 10	11	12	13	14	15	16	17	18	19	Примеч.
	2	А14Б 361.010-17	Кронштейн								1			
		-18	Кронштейн									1		
		-19	Кронштейн										1	
			Детали											
	3	А14Б 343.001-03	Хомут	1	1	1								
		А14Б 343 001	Хомут				1	1	1	1	1			
		-02	Хомут									1	1	
	4	А14Б 343 001-04	Хомут	1					1				1	
		-05	Хомут		1					1				
		-06	Хомут			1					1			
		-02	Хомут				1							
		-03	Хомут					1				1		
	5	А14Б 343.002-03	Подушка	1	1	1								
		А14Б 343.002	Подушка				1	1	1	1	1			
		-02	Подушка									1	1	
	6	А14Б 343.002-04	Подушка	1					1				1	
		-05	Подушка		1					1				

Изм.	Лист	N докум.	Подп.	Дата

А14Б 361.000

ООО "Изополимет Плюс" - https://izopolimet.by

Инв. N подл.	Подп. и дата	Взам. инв. N	Инв. N дубл.	Подп. и дата

Серия 3.900-9 Выпуск 1

Зона	Поз.	Обозначение	Наименование	Кол. на исполн. А14Б361.000- 10	11	12	13	14	15	16	17	18	19	Примечание
	6	А14Б343.002-06	Подушка			1					1			
		-02	Подушка				1							
		-03	Подушка					1				1		
			Стандартные изделия											
			Гайки ГОСТ 5915-70											
	7		М12.4	4	4	4						4	4	
			М10.4				4	4	4	4	4			
	8		М16.4	4	4				4	4			4	
			М20.4			4					4			
			М10.4				4							
			М12.4					4				4		
	9		М16.4	2	2	2			2	2	2		2	
			М12.4				2	2				2		
			Шайбы ГОСТ 10906-78											
	10		12.04	2	2	2								
			10.04				2	2	2	2	2			
	11		16.04	2	2				2	2			2	

Изм.	Лист	N докум.	Подп.	Дата	А14Б361.000

Копировал Формат А1

Инв. N подл.	Подп. и дата	Взам. инв. N	Инв. N дубл.	Подп. и дата

Зона	Поз.	Обозначение	Наименование	Кол. на исполн. А14Б361.000- 10	11	12	13	14	15	16	17	18	19	Примечание
			Шайбы ГОСТ 10906-78											
	11		20.04			4					4			
			10.04				4							
			12.04					4				4		

Изм.	Лист	N докум.	Подп.	Дата	А14Б361.000

Копировал Формат А1

N подл.	Подп. и дата	Взам. инв. N	Инв. N дубл.	Подп. и дата

Серия 3.900-9 Выпуск 1

Зона	Поз.	Обозначение	Наименование	Кол. на исполн. А14Б361.000- 20	21	22	23	24	25					Примечание
			Документация											
		А14Б361.000 СБ	Сборочный чертеж	X	X	X	X	X	X					
			Сборочные единицы											
	1	А14Б353.020-05	Подвеска	1				1						
		-06	Подвеска		1				1					
		-03	Подвеска			1								
		-04	Подвеска				1							
	2	А14Б361.010-20	Кронштейн	1										
		-21	Кронштейн		1									
		-22	Кронштейн			1								
		-23	Кронштейн				1							
		-24	Кронштейн					1						
		-25	Кронштейн						1					

Изм.	Лист	N докум.	Подп.	Дата	А14Б361.000

Копировал Формат А4

N подл.	Подп. и дата	Взам. инв. N	Инв. N дубл.	Подп. и дата

Зона	Поз.	Обозначение	Наименование	Кол. на исполн. А14Б361.000- 20	21	22	23	24	25					Примечание
			Детали											
	3	А14Б343.001-02	Хомут	1	1									
		-03	Хомут			1	1	1	1					
	4	А14Б343.001-05	Хомут	1				1						
		-06	Хомут		1				1					
		-03	Хомут			1								
		-04	Хомут				1							
	5	А14Б343.002-02	Подушка	1	1									
		-03	Подушка			1	1	1	1					
	6	А14Б343.001-05	Подушка	1				1						
		-06	Подушка		1				1					
		-03	Подушка			1								
		-04	Подушка				1							
			Стандартные изделия											
			Гайки ГОСТ 5915-70											
	7		М12.4	4	4	4	4	4	4					

Изм.	Лист	N докум.	Подп.	Дата	А14Б361.000

Копировал Формат А4

Серия 3.900-9 выпуск 1

А146353.007

50 √(√)

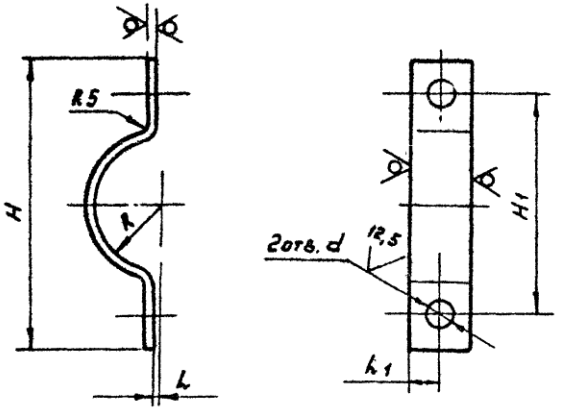

Обозначение	Размеры, мм H	H1	L	L1	R	d	Материал	Масса кг
А146353.007	140	104	4	15	30	12	Полоса 5×30-Б-Гост 103-76 / ВСт3-I-Гост 535-79	0,21
-01	160	120			39			
-02	170	134			45	14		0,23
-03	200	160			54			0,28
-04	220	180	6	20	67	18	Полоса 5×40-Б-Гост 103-76 / ВСт3-I-Гост 535-79	0,42
-05	265	216	8	25	80		Полоса 5×50-Б-Гост 103-76 / ВСт3-I-Гост 535-79	0,62
-06	350	280			110		Полоса 6×50-Б-Гост 103-76 / ВСт 3-I-Гост 535-79	1,04
-07	410	340			137			1,24

Неуказанные предельные отклонения размеров H14; h14; $\pm\frac{t_2}{2}$

Изм.	Лист	№ докум.	Подп.	Дата
Разраб.		Шершакова		
Пров.		Крупник		11-86
Рук. груп.		Крупник		
Гл. спец.		Ванберг		
Н. контр.		Рубинская		11 86
Утв.		Спивак		06 86

А146353.007

Полухомут

Лит.	Масса	Масштаб
И	см. табл	—

Лист | Листов 1

см. табл.

Госстрой СССР САНТЕХПРОЕКТ г. Москва

Копировал: Ерофеева Формат А4

Инв. № подл. | Подп. и дата | Взам. инв. № | Инв. № дубл. | Подп. и дата

Обозначение	Наименование	Кол. на исполн. А146361.000- 20	21	22	23	24	25	Примечание
	Гайки Гост 5915-70							
	М16,4	4			4	4		
	М20,4		4				4	
	М12,4			4				
	М16,4	2	2		2	2	2	
	М12,4			2				
	Шайбы Гост 10906-78							
	12.04	2	2	2	2	2	2	
	16.04	2			2	2		
	20.04		2				2	
	12.04			2				
Поз.			8			9		10	11
Зона								
Формат								

Инв. № подл. | Подп. и дата | Взам. инв. № | Инв. № дубл. | Подп. и дата

А146361.000С

Лист 1 | Листов 1

Копировал: Ерофеева Формат А4

105

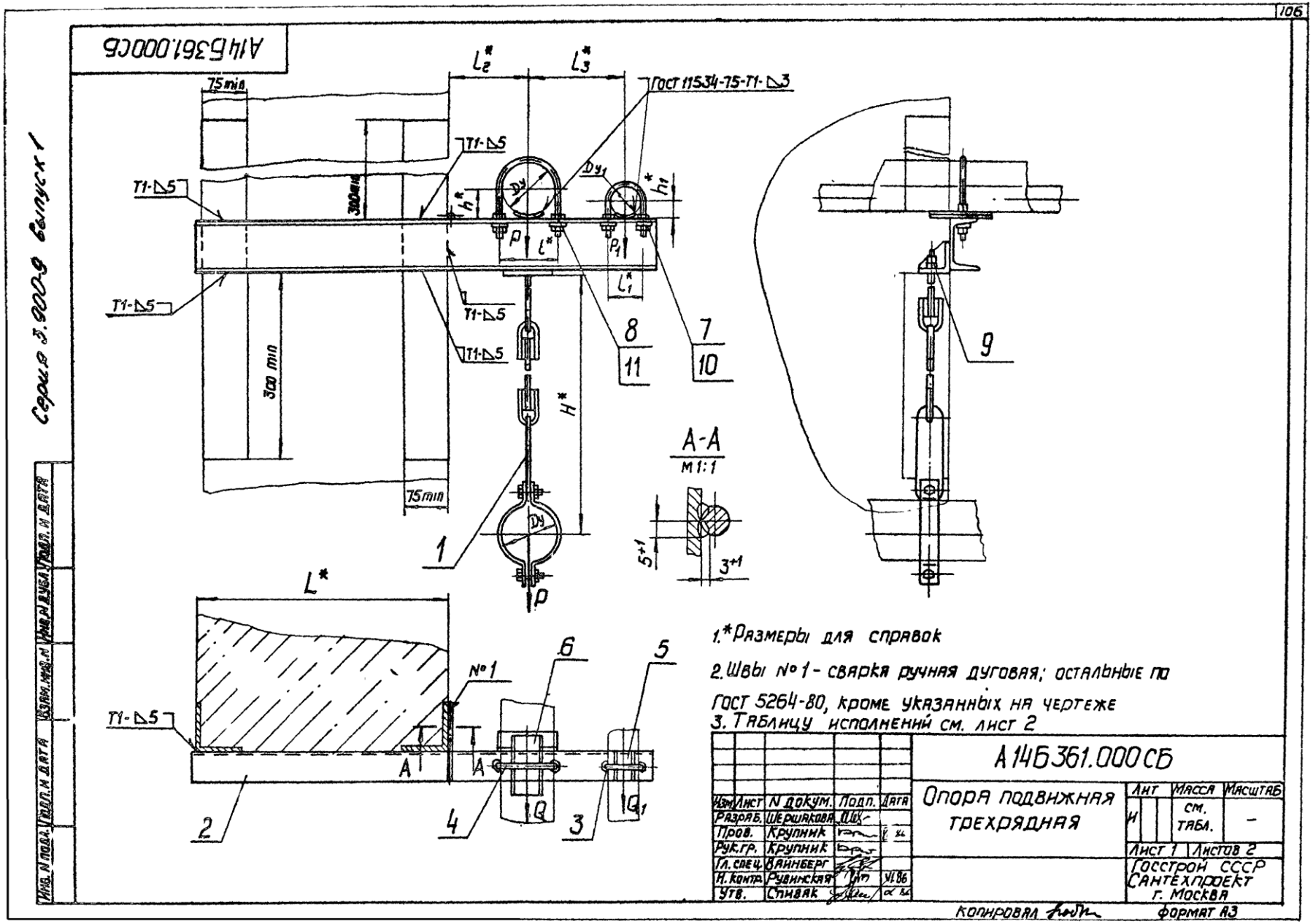
А14Б361.000СБ
Серия 3.900-9 выпуск 1
ГОСТ 11534-75-Т1-Δ3
Т1-Δ5
75 min
300 min
Dy
Dy1
P
P1
L*
L1*
L2*
L3*
h*
h1*
H*
1
2
3
4
5
6
7
8
9
10
11
№1
А
А-А
М1:1
5+1
3+1
1.*Размеры для справок
2.Швы №1 - сварка ручная дуговая; остальные по ГОСТ 5264-80, кроме указанных на чертеже
3.Таблицу исполнений см. лист 2
А14Б361.000СБ
Опора подвижная трехрядная
Изм. Лист N докум. Подп. Дата
Разраб. Шершакова
Пров. Крупник
Рук.гр. Крупник
Гл.спец. Вайнберг
Н.контр. Рувинская VI.86
Утв. Спивак
Лит. И
Масса см. табл.
Масштаб –
Лист 1 Листов 2
Госстрой СССР Сантехпроект г. Москва
Копировал
Формат А3
Инв. N подл. Подп. и дата Взам. инв. N Инв. N дубл. Подп. и дата

А14Б361.000СБ

Серия 3.900-9 выпуск 1

Обозначение	Условный проход, мм		Допускаемые нагрузки, кгс				Размеры, мм								Масса, кг
			вертикальн.		горизонтальн										
	D_y	D_{y1}	P	P_1	Q	Q_1	L^*	l^*	l_1^*	L_2^*	L_3^*	H^*	h^*	h_1^*	
А14Б361.000	80	50	72	40	22	12	400	106	70	130	160	620	25	30	8,26
-01	100		120		36			122		140	170	640			8,61
-02	125		175		52			150		155	185	680	30		12,30
-03	150		266		80			180		170	200	690		45	14,74
-04	200		590		177			242		200	230	800	40		24,00
-05	100	80	120	72	36	22		122	106	140	185	640	25	30	9,10
-06	125		175		52			150		155	200	680	30		12,75
-07	150		266		80			180		170	215	690		45	16,25
-08	200		590		177			242		200	245	800	40		24,61
-09	100	100	120	120	36	36		122	122	140	195	640	30	30	12,53
-10	125		175		52			150		155	210	680			15,30
-11	150		266		80			180		170	225	690	35	45	17,33
-12	200		590		177			242		200	255	800	45		28,00
-13	80	50	72	40	22	12	600	106	70	130	160	620	25	30	9,66
-14	100		120		36			122		140	170	640			10,00
-15	125		175		52			150		155	185	680	30		14,00
-16	150		266		80			180		170	200	690		45	16,82
-17	200		590		177			242		200	230	800	40		27,11
-18	100	80	120	80	36	22		122	106	140	185	640	25	30	10,47
-19	125		175		52			150		155	200	680	30		15,00
-20	150		266		80			180		170	215	690		45	17,42
-21	200		590		177			242		200	245	800	40		27,20
-22	100	100	120	120	36	36		122	122	140	195	640	30	30	13,20
-23	125		175		52			150		155	210	680			17,10
-24	150		266		80			180		170	225	690	35	45	19,70
-25	200		590		177			242		200	255	800	45		31,60

Инв. N подл. | Подп. и дата | Взам. инв. N | Инв. N дубл. | Подп. и дата

Изм.	Лист	N докум.	Подп.	Дата	А14Б361.000СБ	Лист 2

Копировал

Формат А3

N подл.	Подп. и дата	Взам. инв. N	Инв. N дубл.	Подп. и дата

Серия 3.900-9 Выпуск 1

Поз.	Обозначение	Наименование	Кол. на исполн. А14Б361.010 -										Примечание
			-	01	02	03	04	05	06	07	08	09	
		Документация											
	А14Б361.010 СБ	Сборочный чертеж											
		Детали											
1	А14Б343.006	Упор	1	1				1					
	-04	Упор			1				1			1	
	-01	Упор				1				1			
	-06	Упор					1				1		
2	А14Б353.002-02	Косынка	2	2	2			2	2			2	
	-04	Косынка				2	2			2	2		
3	А14Б360.001-06	Уголок	1	1	1	1	1	1	1	1	1	1	

...олнения 10...19 - см. листы 3,4,
... 25 - см. листы 5,6

Изм.	Лист	N докум.	Подп.	Дата
Разраб.		Щерщакова		
Пров.		Крупник		11-86
Рук.гр.		Крупник		
Н.контр.		Рувинская		11.86
Утв.		Спивак		11.86

А14Б361.010

Кронштейн

Лит. | Лист | Листов
Госстрой СССР Сантехпроект г. Москва

Копировал

N подл.	Подп. и дата	Взам. инв. N	Инв. N дубл.	Подп. и дата

Поз.	Обозначение	Наименование	Кол. на исполн. А14Б361.010 -										Примечание
			-	01	02	03	04	05	06	07	08	09	
4	А14Б361.001	Швеллер	1										
	-01	Швеллер		1									
	-02	Швеллер			1								
	-03	Швеллер				1							
	-04	Швеллер					1						
	-05	Швеллер						1					
	-06	Швеллер							1				
	-07	Швеллер								1			
	-08	Швеллер									1		
	-09	Швеллер										1	

Изм.	Лист	N докум.	Подп.	Дата

А14Б361.010

Копировал

ООО "Изополимет Плюс" - https://izopolimet.by

N подл	Подп. и дата	Взам. инв. N	Инв. N дубл	Подп. и дата

Серия 3.900-9 Выпуск 1

Поз.	Обозначение	Наименование	Кол. на исполн А14Б361.010 - 10	11	12	13	14	15	16	17	18	19	Примеч
		Документация											
	А14Б361.010 СБ	Сборочный чертеж	X	X	X	X	X	X	X	X	X	X	
		Детали											
1	А14Б343.006-01	Упор	1						1				
	-05	Упор		1									
	-03	Упор			1								
	А14Б343.006	Упор				1	1				1		
	-04	Упор						1				1	
	-06	Упор								1			
2	А14Б353.002-02	Косынка	2			2	2	2			2	2	
	-04	Косынка		2	2				2	2			
3	А14Б360.001-06	Уголок	1	1	1	1	1	1	1	1	1	1	
4	А14Б361.001-10	Швеллер	1										

Изм	Лист	N докум.	Подп.	Дата

А14Б361.010

Копировал Форм

N подл.	Подп. и дата	Взам. инв. N	Инв. N дубл	Подп. и дата

Поз.	Обозначение	Наименование	Кол. на исполн. А14Б361.010 - 10	11	12	13	14	15	16	17	18	19	Примеч
4	А14Б361.001-11	Швеллер		1									
	-12	Швеллер			1								
	-13	Швеллер				1							
	-14	Швеллер					1						
	-15	Швеллер						1					
	-16	Швеллер							1				
	-17	Швеллер								1			
	-18	Швеллер									1		
	-19	Швеллер										1	

Изм	Лист	N докум	Подп.	Дата

А14Б361.010

Инв. № подл.	Подп. и дата	Взам. инв. №	Инв. № дубл.	Подп. и дата

Серия 3.900-9 Выпуск 1

Поз.	Обозначение	Наименование	Кол. на исполн. А146361.010- 20	21	22	23	24	25					Примеч.
		Документация											
	А146361.010СБ	Сборочный чертеж	X	X	X	X	X	X					
		Детали											
1	А146343.006-01	Упор	1			1							
	-06	Упор		1									
	-04	Упор			1								
	-05	Упор					1						
	-03	Упор						1					
2	А146353.002-04	Косынка	2	2			2	2					
	-02	Косынка			2	2							
3	А146360.001-06	Уголок	1	1	1	1	1	1					
4	А146361.001-20	Швеллер	1										
	-21	Швеллер		1									

Изм.	Лист	№ докум.	Подп.	Дата

А146361.010

Копировал: Ерофеева Формат

Инв. № подл.	Подп. и дата	Взамен инв. №	Инв. № дубл.	Подп. и дата

Поз.	Обозначение	Наименование	Кол. на исполн. А146361.010- 20	21	22	23	24	25					Примеч.
4	А146361.001-22	Швеллер			1								
	-23	Швеллер				1							
	-24	Швеллер					1						
	-25	Швеллер						1					

Изм.	Лист	№ докум.	Подп.	Дата

А146361.010

ООО "Изополимет Плюс" - https://izopolimet.by

А14Б361.010СБ

Обозначение	Размеры, мм												Масса, кг
	L^*	L_1	L	l_1	l_2	l_3	l_4	h	h_1	d	d_1	d_2	
А14Б361.010	765	415	106	70	77	72	53	25	30	14	12	14	5,81
-01	785		122		79	74	61						5,94
-02	820		150		80	75	75	30	45	18		18	7,46
-03	850		180				90						9,74
-04	910		242		79	74	121	40		22			14,91
-05	820		122	106		71	61	25	30	14	14	14	6,20
-06	850		150		80	72	75	30	45	18		18	7,72
-07	880		180				90						10,05
-08	940		242		79	71	121	40		22			15,31
-09	840		122	122		73	61	30	30	14		14	9,63
-10	870		150		80	74	75	35	45	18		18	9,46
-11	900		180				90						12,10
-12	960		242		79	73	121	45		22			18,66
-13	965	615	106	70	77	72	53	25	30	14	12	14	7,21
-14	985		122		79	74	61						7,35
-15	1020		150		80	75	75	30	45	18		18	9,16
-16	1050		180				90						11,82
-17	1110		242		79	74	121	40		22			18,00
-18	1020		122	106		71	61	25	30	14	14	14	7,61
-19	1050		150		80	72	75	30	45	18		18	9,90
-20	1080		180				90						12,23
-21	1140		242		79	71	121	40		22			17,87
-22	1040		122	122		73	61	30	30	14		14	10,34
-23	1070		150		80	74	75	35	45	18		18	12,03
-24	1100		180				90						14,50
-25	1160		242		79	73	121	45		22			22,30

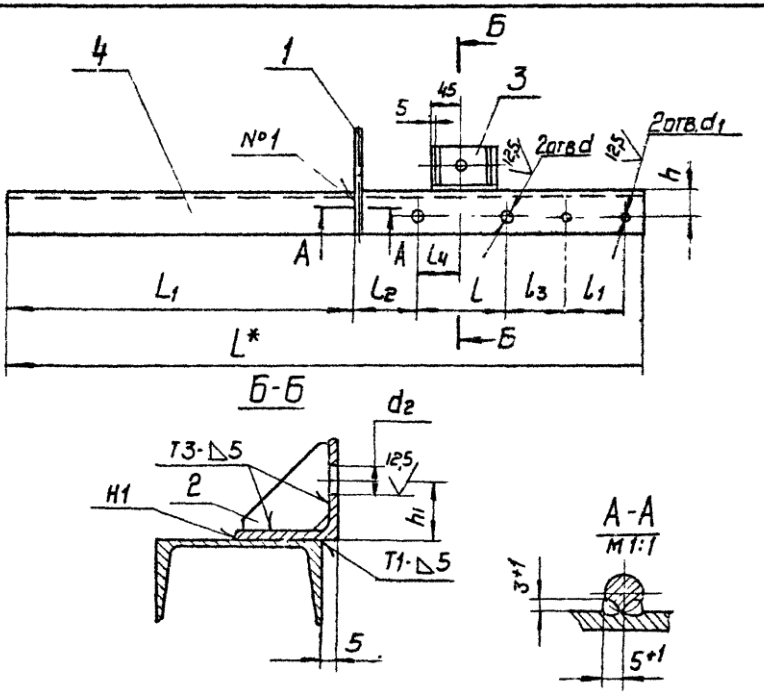

1.* Размер для справок

2. $H14; \pm \frac{t2}{2}$

3. Швы № 1 - сварка ручная дуговая; остальные по ГОСТ 5264-80.

Изм.	Лист	N докум.	Подп.	Дата	А14Б 361.010 СБ		
Разраб.	Шершакова				Кронштейн	Лит.	Масса	Масштаб
Пров.	Крупник			VI-86		И	см табл.	—
Рук. гр.	Крупник					Лист	Листов 1	
Гл. спец.	Баинберг					Госстрой СССР Сантехпроект г. Москва		
Н. контр.	Рувинская			VI 86				
Утв.	Спивак			06 86				

Копир

Формат А3

Инв. N подл. | Подп. и дата | Взам. инв. N | Инв. N дубл. | Подп. и дата

А14Б361.001

Серия 3.900-9 выпуск 1

Обозначение	L, мм	Материал	Масса, кг
А14Б361.001	765	Швеллер 8-ГОСТ 8240-72 / ВСт3-I-ГОСТ 535-79	5,39
-01	785		5,53
-02	820	Швеллер 10-ГОСТ 8240-72 / ВСт3-I-ГОСТ 535-79	7,04
-03	850	Швеллер 12-ГОСТ 8240-72 / ВСт3-I-ГОСТ 535-79	8,84
-04	910	Швеллер 16а-ГОСТ 8240-72 / ВСт3-I-ГОСТ 535-79	13,90
-05	820	Швеллер 8-ГОСТ 8240-72 / ВСт3-I-ГОСТ 535-79	5,78
-06	850	Швеллер 10-ГОСТ 8240-72 / ВСт3-I-ГОСТ 535-79	7,30
-07	880	Швеллер 12-ГОСТ 8240-72 / ВСт3-I-ГОСТ 535-79	9,15
-08	940	Швеллер 16а-ГОСТ 8240-72 / ВСт3-I-ГОСТ 535-79	14,3
-09	840	Швеллер 10-ГОСТ 8240-72 / ВСт3-I-ГОСТ 535-79	7,21
-10	870	Швеллер 12-ГОСТ 8240-72 / ВСт3-I-ГОСТ 535-79	9,01
-11	900	Швеллер 14-ГОСТ 8240-72 / ВСт3-I-ГОСТ 535-79	11,07
-12	960	Швеллер 20-ГОСТ 8240-72 / ВСт3-I-ГОСТ 535-79	17,66
-13	965	Швеллер 8-ГОСТ 8240-72 / ВСт3-I-ГОСТ 535-79	6,80
-14	985		6,94
-15	1020	Швеллер 10-ГОСТ 8240-72 / ВСт3-I-ГОСТ 535-79	8,75
-16	1050	Швеллер 12-ГОСТ 8240-72 / ВСт3-I-ГОСТ 535-79	10,92
-17	1110	Швеллер 16а-ГОСТ 8240-72 / ВСт3-I-ГОСТ 535-79	17,00
-18	1020	Швеллер 8-ГОСТ 8240-72 / ВСт3-I-ГОСТ 535-79	7,20
-19	1050	Швеллер 10-ГОСТ 8240-72 / ВСт3-I-ГОСТ 535-79	9,00
-20	1080	Швеллер 12-ГОСТ 8240-72 / ВСт3-I-ГОСТ 535-79	11,23
-21	1140	Швеллер 16а-ГОСТ 8240-72 / ВСт3-I-ГОСТ 535-79	17,44
-22	1040	Швеллер 10-ГОСТ 8240-72 / ВСт3-I-ГОСТ 535-79	8,92
-23	1070	Швеллер 12-ГОСТ 8240-72 / ВСт3-I-ГОСТ 535-79	11,12
-24	1100	Швеллер 14-ГОСТ 8240-72 / ВСт3-I-ГОСТ 535-79	13,50
-25	1160	Швеллер 20-ГОСТ 8240-72 / ВСт3-I-ГОСТ 535-79	21,30

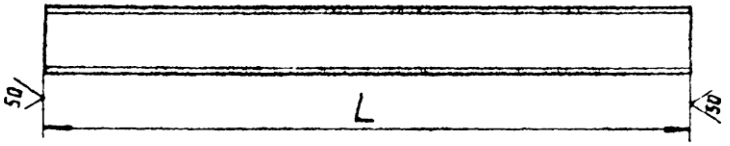

Неуказанные предельные отклонения размеров h 14

Изм.	Лист	N докум.	Подп.	Дата	А14Б361.001
Разраб.		Шершнева			Швеллер
Пров.		Крупник		VI 86	
Рук. гр.		Крупник			
Гл. спец.		Баннберг			Смотри таблицу
Н. контр.		Рыжинская		VI 86	
Утв.		Спивак		VI 86	

Лит.	Масса	Масштаб
И	см. табл.	—
Лист	Листов 1	

Госстрой СССР Сантехпроект г. Москва

Копировал

Формат А3

Инв. N подл. | Подп. и дата | Взам. инв. N | Инв. N дубл. | Подп. и дата

Инв.N подл.	Подп. и дата	Взам. инв.N	Инв.N дубл.	Подп. и дата

Серия 3.900-9 Выпуск 1

Зона	Поз.	Обозначение	Наименование	Кол. на исполн. А14Б362.000-										Примечание
				–	01	02	03	04	05	06	07	08	09	
			Документация											
		А14Б362.000 СБ	Сборочный чертеж	X	X	X	X	X	X	X	X	X	X	
			Сборочные единицы											
	1	А14Б362.010	Плита	1										
		-01	Плита		1									
		-02	Плита			1								

Лит. Шифр

полнения 10...14 - см. листы 5...7

Изм.	Лист	N докум.	Подп.	Дата
Разраб.		Шершакова		
Пров.		Крупник		VI-86
Рук.гр.		Крупник		
Н.контр.		Рувинская		VI 86
Утв.		Спивак		VI 86

А14Б362.000

Опора подвижная

Лит.	Лист	Листов
Н	1	

Госстрой СССР Сантехпроект г. Москва

Копировал Формат А4

Инв.N подл.	Подп. и дата	Взам. инв.N	Инв.N дубл.	Подп. и дата

Зона	Поз.	Обозначение	Наименование	Кол. на исполн. А14Б362.000-										Примечание
				–	01	02	03	04	05	06	07	08	09	
	1	А14Б362.010-03	Плита				1							
		-04	Плита					1						
		-05	Плита						1					
		-06	Плита							1				
		-07	Плита								1			
		-08	Плита									1		
		-09	Плита										1	
	2	А14Б362.020	Кронштейн	1					1					
		-01	Кронштейн		1					1				
		-02	Кронштейн			1					1			
		-03	Кронштейн				1					1		
		-04	Кронштейн					1					1	
	3	А14Б362.020-05	Кронштейн	1					1					
		-06	Кронштейн		1					1				
		-07	Кронштейн			1					1			
		-08	Кронштейн				1					1		
		-09	Кронштейн					1					1	

Изм.	Лист	N докум.	Подп.	Дата

А14Б362.000

ООО "Изополимет Плюс" - https://izopolimet.by

Нº подл.	Подп. и дата	Взам. инв. №	Инв. № дубл.	Подп. и дата

Серия 3.900-9 Выпуск 1

Поз.	Обозначение	Наименование	Кол. на исполн. А14Б362.000 —	01	02	03	04	05	06	07	08	09	Примеч.
		Детали											
4	А14Б343.001-03	Хомут	1					1					
	-04	Хомут		1					1				
	-05	Хомут			1					1			
	-06	Хомут				1					1		
	-07	Хомут					1					1	
5	А14Б343.002-03	Подушка	1					1					
	-04	Подушка		1					1				
	-05	Подушка			1					1			
	-06	Подушка				1					1		
	-07	Подушка					1					1	
6	А14Б362.001	Стяжка	2	2	2								
	-01	Стяжка				2							
	-02	Стяжка					2						
	-03	Стяжка						2	2	2			
	-04	Стяжка									2		
	-05	Стяжка										2	

Изм.	Лист	Нº докум.	Подп.	Дата

А14Б 362.000

Копировал: Кранлина Формат:

Нº подл.	Подп. и дата	Взам. инв. №	Инв. № дубл.	Подп. и дата

Поз.	Обозначение	Наименование	Кол. на исполн. А14Б362.000 —	01	02	03	04	05	06	07	08	09	Примеч.
		Стандартные изделия											
7		Болт М12х30.36 ГОСТ 7798-70	4	4	4	4	4	4	4	4	4	4	
		Гайки ГОСТ 5915-70											
8		М12.4	4					4					
		М16.4		4	4				4	4			
		М20.4				4	4				4	4	
9		М12.4	4	4	4	4	4	4	4	4	4	4	
10		М16.4	4	4	4			4	4	4			
		М20.4				4					4		
		М24.4					4					4	

Изм.	Лист	Нº докум.	Подпись	Дата

А14Б 362.000

Копировал: Кранлина Формат: А4

Инв.№ подл.	Подп. и дата	Взам. инв.№	Инв. № дубл.	Подп. и дата

Серия 3.900-9 Выпуск 1

Поз.	Обозначение	Наименование	Кол. на исполн. А14Б362.000- 10	11	12	13	14						Примеч.
		Документация											
	А14Б362.000СБ	Сборочный чертеж											
		Сборочные единицы											
1	А14Б362.010	Плита	1										
	-01	Плита		1									
	-02	Плита			1								
	-03	Плита				1							
	-04	Плита					1						
2	А14Б362.020-10	Кронштейн	1										
	-11	Кронштейн		1									
	-12	Кронштейн			1								
	-13	Кронштейн				1							
	-14	Кронштейн					1						
3	-15	Кронштейн	1										
	-16	Кронштейн		1									

Изм.	Лист	№ докум.	Подп.	Дата

А14Б 362.000

Копировал: Крайнина Формат А4

Инв.№ подл.	Подп. и дата	Взам. инв.№	Инв. № дубл.	Подп. и дата

Зона	Поз.	Обозначение	Наименование	Кол. на исполн. А14Б362.000- 10	11	12	13	14						Примеч.
	3	А14Б362.020-17	Кронштейн			1								
		-18	Кронштейн				1							
		-19	Кронштейн					1						
			Детали											
	4	А14Б343.001-03	Хомут	1										
		-04	Хомут		1									
		-05	Хомут			1								
		-06	Хомут				1							
		-07	Хомут					1						
	5	А14Б343.002-03	Подушка	1										
		-04	Подушка		1									
		-05	Подушка			1								
		-06	Подушка				1							
		-07	Подушка					1						
	6	А14Б362.001	Стяжка	2	2	2								
		-01	Стяжка				2							
		-02	Стяжка					2						

Изм.	Лист	№ докум.	Подп.	Дата

А14Б 362.000

Копировал: Крайнина Формат А4

ООО "Изополимет Плюс" - https://izopolimet.by

Серия 3.900-9 Выпуск 1

Обозначение	Наименование	Кол. на изделие А14Б362.000- 10	11	12	13	14	Примечание
	Стандартные изделия						
Болт М12х80.36 ГОСТ 7798-70		4	4	4	4	4	
Гайки ГОСТ 5915-70							
7	М12.4	4					
8	М16.4		4	4			
	М20.4				4	4	
9	М12.4	4	4	4	4	4	
10	М16.4	4	4	4			
	М20.4				4		
	М24.4					4	

Изм. Кол. Лист. N док. Подп. Дата

Взам. инв. N | Инв. N дубл. | Подп. и дата

Инв. N подл. | Подп. и дата

Зона | Позиция

А14Б362.000

Лист 7

Копировал: Крамина Формат А4

А14Б343.001

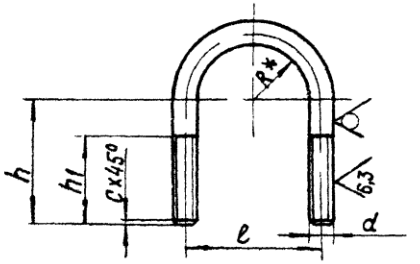

Обозначение	Размеры, мм l	h	h1	R*	d	c	Материал	Масса кг
А14Б343.001	70	60	40	29	М10 8g	2	Круг 10-В ГОСТ 2590-71 / ВСт3-I ГОСТ 535-79	0,136
-01	90	70	50	38	М12 8g		Круг 12-В ГОСТ 2590-71 / ВСт3-I ГОСТ 535-79	0,235
-02	106	80		45				0,276
-03	122	92		54				0,320
-04	150	108	58	67	М16 8g	5	Круг 16-В ГОСТ 2590-71 / ВСт3-I ГОСТ 535-79	0,691
-05	180	124		80				0,816
-06	242	164	76	110	М20 8g		Круг 20-В ГОСТ 2590-71 / ВСт3-I ГОСТ 535-79	1,672
-07	298	192		137				2,030

1.* Размер для справок $2 \pm \frac{t2}{2}$

Изм.	Лист	№ докум.	Подп.	Дата
Разраб.		Павловский		
Пров.		Крупник		11.86
Рук. группы		Крупник		
Гл. спец.		Ванберг		
Н. контр.		Рувинская		11.86
Утв.		Оливак		11.86

А14Б343.001

Хомут

Лит.	Масса	Масштаб
Н	См. табл.	—

Лист | Листов 1

См. табл.

Госстрой СССР Сантехпроект г. Москва

Копировал: Крамина Формат А4

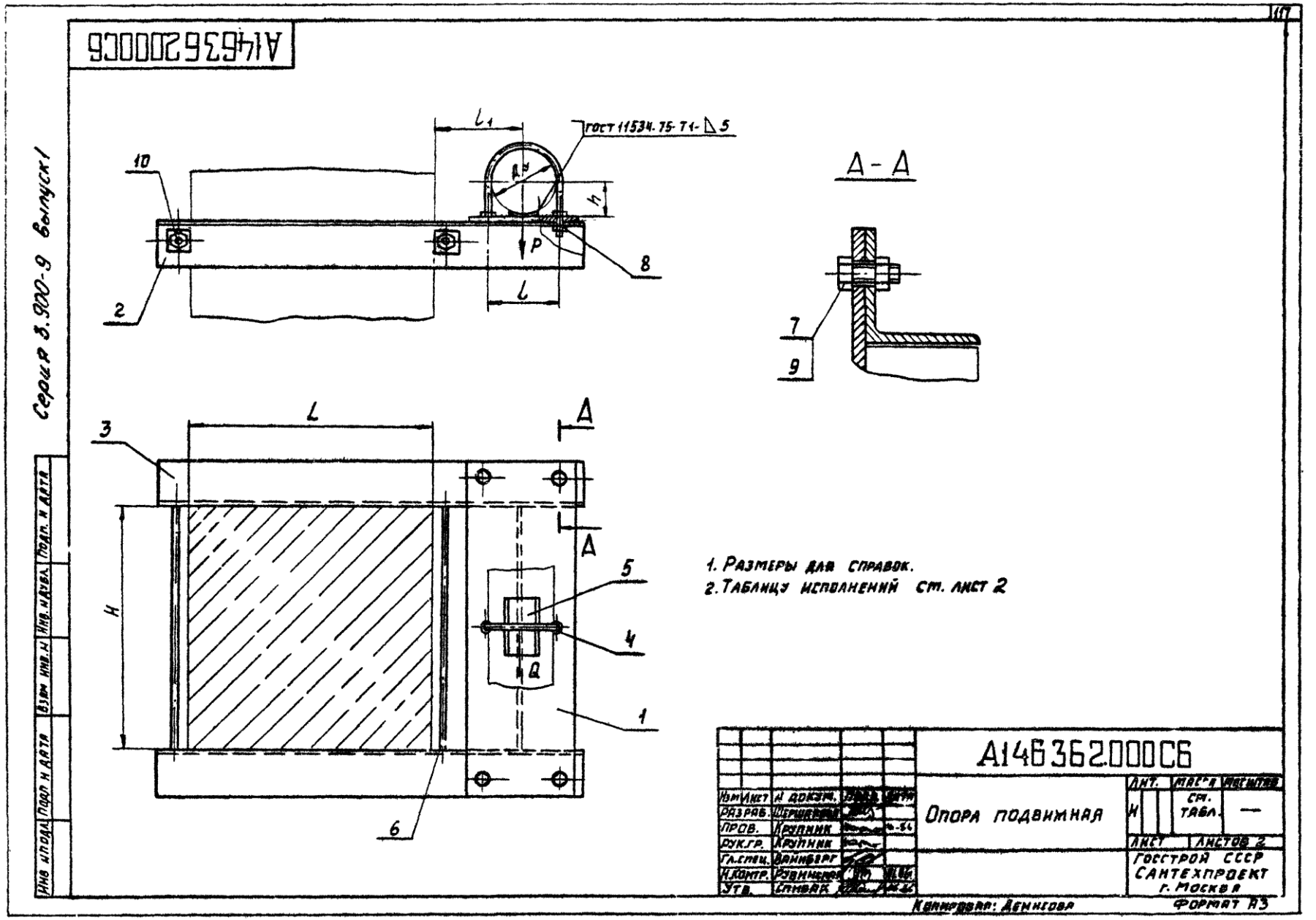
Серия 3.900-9 Выпуск 1
А1463620000С6
ГОСТ 11534-75-Т1-Δ5
А-А
1. Размеры для справок.
2. Таблицу исполнений см. лист 2
А1463620000С6
Опора подвижная
Лит. Масса Масштаб
Лист Листов 2
Госстрой СССР
Сантехпроект
г. Москва
Разраб. Щербинин
Пров. Крупник
Рук.гр. Крупник
Гл.спец. Данненберг
Н.контр. Розинцева
Утв. Спивак
Копировал: Денисова
Формат А3

А14 6362 000 СБ

Серия 3.900-9 выпуск 1

Обозначение	Условный проход Ду, мм	Допускаемые нагрузки, кгс		Размеры, мм					Масса, кг
		вертикальн	горизонтальн.	L	b	b_1	H	h	
		P	B						
А14 6362.000	100	120	36	400	122	140	400	57	20,60
-01	125	175	52		150	155		70	24,20
-02	150	266	80		180	170		83	24,33
-03	200	590	177		242	200		113	45,00
-04	250	840	252		298	240		140	52,35
-05	100	120	36		122	140	600	57	23,10
-06	125	175	52		150	155		70	26,60
-07	150	266	80		180	170		83	28,60
-08	200	590	177		242	200		113	50,15
-09	250	840	252		298	240		140	59,50
-10	100	120	36	600	122	140	400	57	23,30
-11	125	175	52		150	155		70	25,40
-12	150	266	80		180	170		83	27,10
-13	200	590	177		242	200		113	51,00
-14	250	840	252		298	240		140	58,40

Инв. № подл. | Подп. и дата | Взам. инв. № | Инв. № дубл. | Подп. и дата

Изм	Лист	№ докум	Подп	Дата	А14 6362 000 СБ	Лист 2

Копировал: Ерофеева Формат А3

Инв.№подл.	Подп. и дата	Взам. инв.№	Инв. №дубл.	Подп. и дата

Серия 3.900-9 Выпуск 1

Зона	Поз.	Обозначение	Наименование	Кол. на исполн. А14Б362.010-										Примеч.
				–	01	02	03	04	05	06	07	08	09	
			Документация											
		А14Б362.010СБ	Сборочный чертеж											
			Детали											
	1	А14Б362.002	Плита	1										
		-01	Плита		1									
		-02	Плита			1								
		-03	Плита				1							
		-04	Плита					1						
		-05	Плита						1					
		-06	Плита							1				
		-07	Плита								1			

Изм.	Лист	№ докум.	Подп.	Дата	А14Б362.010		
Разраб.		Шершакова			Плита	Лит.	Лист	Листов
Пров.		Крупник		11-86		И	1	
Рук. группы		Крупник				Госстрой СантехПроект г. Москва	
Н. контр.		Рувинская		11 86				
Утв.		Спивак		11 86				

Копировал: Краилина Формат А

Инв.№подл.	Подп. и дата	Взам. инв.№	Инв. №дубл.	Подп. и дата

Зона	Поз.	Обозначение	Наименование	Кол. на исполн. А14Б362.010-										Примеч.
				–	01	02	03	04	05	06	07	08	09	
	1	А14Б362.002-08	Плита									1		
		-09	Плита										1	
	2	А14Б362.003	Полоса	1	1	1								
		-01	Полоса				1	1						
		-02	Полоса						1	1	1			
		-03	Полоса									1	1	

Изм.	Лист	№ докум.	Подп.	Дата	А14Б362.010

ООО "Изополимет Плюс" - https://izopolimet.by

А146362.010СБ

Серия 3.900-9 Выпуск 1

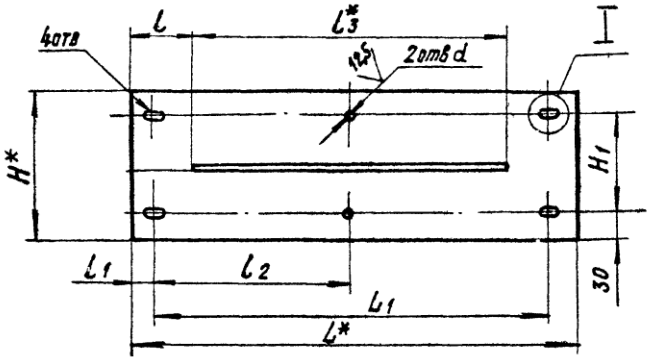

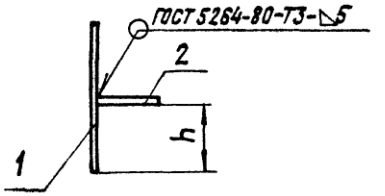

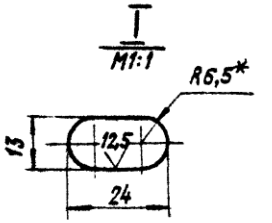

Обозначение	Размеры, мм										Масса, кг
	L*	L1	L	l1	l2	L*3	H*	H1	h	d	
А146362.010	550	490	80	30	245	390	182	122	88	14	8,27
-01							210	150	101	18	9,27
-02							240	180	116		10,32
-03	600	510	105	45	255		302	242	147	22	14,10
-04							358	298	175		16,25
-05	750	690	80	30	345	590	182	122	88	14	10,57
-06							210	150	101	18	12,93
-07							240	180	116		14,35
-08	800	710	105	45	355		302	242	147	22	19,23
-09							358	298	175		22,00

1.* Размеры для справок

2. $H14; \pm\frac{t_2}{2}$

					А146362.010СБ		
Изм.	Лист	№ докум.	Подп.	Дата	Плита	Лит.	Масса	Масштаб
Разраб.		Шершакова				Н	см. табл.	—
Пров.		Крупник		VI 86		Лист	Листов 1	
Рук. группы		Крупник				Госстрой СССР Сантехпроект г. Москва		
Гл. спец.		Вайнберг						
Н. контр.		Бубнинская		V 86				
Утв.		Сливак						

Копировал: Крамлина Формат А3

Инв. № подл.	Подп. и дата	Взам. инв. №	Инв. № дубл.	Подп. и дата

Серия 3.900-9 Выпуск 1

Зона	Поз.	Обозначение	Наименование	Кол. на исполн. А14Б362.020-										Примеч.
				–	01	02	03	04	05	06	07	08	09	
			Документация											
		А14Б362.020СБ	Сборочный чертеж											
			Детали											
	1	А14Б362.005	Уголок	1					1					
		-01	Уголок		1					1				
		-02	Уголок			1					1			
		-03	Уголок				1					1		
		-04	Уголок					1					1	
	2	А14Б362006	Накладка	2	2	2			2	2	2			
		-01	Накладка				2					2		
		-02	Накладка					2					2	

Изм.	Лист	№ докум.	Подп.	Дата	А14Б362020		
Разраб.		Шершакова			Кронштейн	Лит.	Лист	Листов
Пров.		Крупник		11-86		И	1	
Рук. группы		Крупник				Госстрой СССР Сантехпроект г. Москва	
Н. контр.		Рувинская		VI 86				
Утв.		Спивак		26.6.86				

Копировал Крапилина Формат

Инв. № подл.	Подп. и дата	Взам. инв. №	Инв. № дубл.	Подп. и дата

Зона	Поз.	Обозначение	Наименование	Кол. на исполн. А14Б362.020-										Приме
				10	11	12	13	14	15	16	17	18	19	
			Документация											
		А14Б362.020СБ	Сборочный чертеж											
			Детали											
	1	А14Б362.005-05	Уголок	1					1					
		-06	Уголок		1					1				
		-07	Уголок			1					1			
		-08	Уголок				1					1		
		-09	Уголок					1					1	
	2	А14Б362.006	Накладка	2	2	2			2	2	2			
		-01	Накладка				2					2		
		-02	Накладка					2					2	

Изм.	Лист	№ докум.	Подпись	Дата	А14Б362.020

А14Б362.020СБ

Серия 3.900-9 выпуск 1

Рис.1

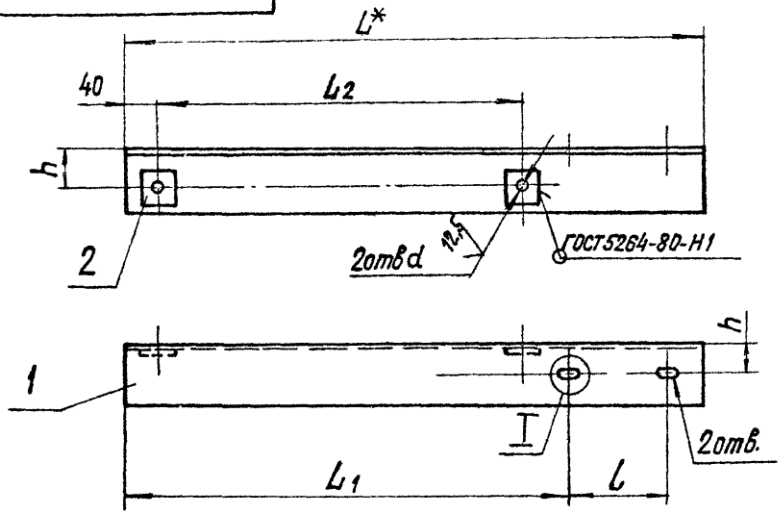

Рис.2

Остальное см. рис. 1

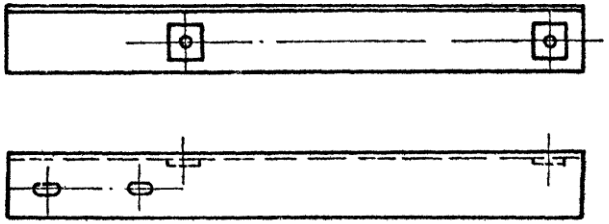

Обозначение	Рис.	Размеры, мм L*	l	L_1	L_2	h	d	Масса, кг
А14Б362.020	1	690	122	536	435	45	18	4,95
-01		720	150	537				5,20
-02		760	180					5,43
-03		820	242	536		55	22	12,80
-04		890	298	548			26	14,03
-05	2	690	122	536		45	18	4,95
-06		720	150	537				5,20
-07		760	180					5,43
-08		820	242	536		55	22	12,80
-09		890	298	548			26	14,03
-10	1		122	736	635	45	18	6,32
-11		920	150	737				6,53
-12		960	180					6,80
-13		1020	242	736		55	22	15,72
-14		1090	298	748			26	17,05
-15	2	890	122	736		45	18	6,32
-16		920	150	737				6,53
-17		960	180					6,80
-18		1020	242	736		55	22	15,72
-19		1090	298	748			26	17,05

1.* Размеры для справок.
2. $H14; \pm\frac{t2}{2}$

Изм. Лист	№ докум.	Подп.	Дата	
Разраб.	Шершакова			
Пров.	Крупник		VI-86	
Рук. группы	Крупник			
Гл. спец.	Вайнберг			
Н. контр.	Рувинская		X 86	
Утв.	Спивак			

А14Б362.020СБ

Кронштейн

Лит.	Масса	Масштаб
И	см. табл.	—

Лист | Листов 1

Госстрой СССР Сантехпроект г. Москва

Копировал: Крайлина Формат А3

Инв. № подл. | Подп. и дата | Взам. инв. № | Инв. № дубл. | Подп. и дата

Серия 3.900-9 Вып. 1

А14Б363.002

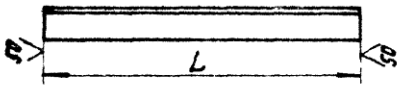

Обозначение	L, мм	Материал	Масса, кг
А14Б363.002	765	Уголок 75х75х6-Б-ГОСТ 8509-72 / ВСт3-I-ГОСТ 535-79	5,4
-01	810		5,6
-02	845		5,9
-03	885	Уголок 100х100х10-Б-ГОСТ 8509-72 / ВСт3-I-ГОСТ 535-79	13,4
-04	945		14,4
-05	1015		15,3
-06	965	Уголок 75х75х6-Б-ГОСТ 8509-72 / ВСт3-I-ГОСТ 535-79	6,7
-07	1010		7,0
-08	1045		7,2
-09	1085	Уголок 100х100х10-Б-ГОСТ 8509-72 / ВСт3-I-ГОСТ 535-79	16,3
-10	1145		17,5
-11	1215		18,3

Неуказанные предельные отклонения размеров h14

Изм.	Лист	№ докум.	Подп.	Дата	А14Б363 002			
Разраб.	Шершакова				Уголок	Лит. И	Масса см. табл.	Масштаб —
Пров.	Крупник			VI-86		Лист	Листов 1	
Рук.группы	Крупник							
Гл.спец.	Вайнберг				см. табл.	ГОССТРОЙ СССР САНТЕХПРОЕКТ г. МОСКВА		
Н.контр.	Рувинская			X.86				
Утв.	Сливак			06-86				

Инв. № подл. | Подп. и дата | Взам. инв. № | Инв. № дубл. | Подп. и дата

Копировал: Крайлина Формат А4

А14Б362.001

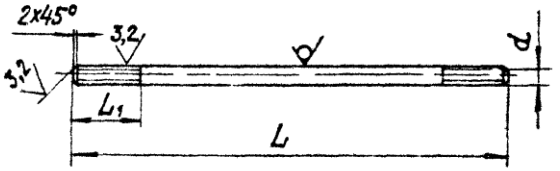

Обозначение	Размеры, мм L	L1	d	Материал	Масса, кг
А14Б362.001	520	80	М16 89	Круг 16-В-ГОСТ 2590-71 / ВСт3-I-ГОСТ 535-79	0,80
-01	550	100	М20 89	Круг 20-В-ГОСТ 2590-71 / ВСт3-I-ГОСТ 535-79	1,35
-02	570	115	М24 89	Круг 24-В-ГОСТ 2590-71 / ВСт3-I-ГОСТ 535-79	2,00
-03	720	80	М16 89	Круг 16-В-ГОСТ 2590-71 / ВСт3-I-ГОСТ 535-79	1,13
-04	750	100	М20 89	Круг 20-Б ГОСТ 2590-71 / ВСт3-I-ГОСТ 535-79	1,94
-05	770	115	М24 89	Круг 24-В-ГОСТ 2590-71 / ВСт3-I-ГОСТ 535-79	2,73

Неуказанные предельные отклонения размеров h14

Изм.	Лист	№ докум.	Подп.	Дата	А14Б362.001			
Разраб.	Шершакова				Стяжка	Лит. И	Масса см. табл.	Масштаб —
Пров.	Крупник			II-86		Лист	Листов 1	
Рук.группы	Крупник							
Гл.спец.	Вайнберг				см. табл.	ГОССТРОЙ СССР САНТЕХПРОЕКТ г. МОСКВА		
Н.контр.	Рувинская			X.86				
Утв.	Сливак			06-86				

Инв. № подл. | Подп. и дата | Взам. инв. № | Инв. № дубл. | Подп. и дата

Копировал: Крайлина Формат А4

Серия 3.900-9 выпуск 1

А14Б362.003

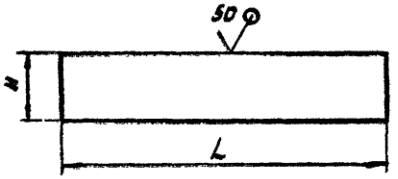

Обозначение	Размеры, мм L	Размеры, мм H	Масса, кг
А14Б362.003	390	75	1,87
-01		100	2,50
-02	590	75	2,83
-03		100	3,77

Неуказанные предельные отклонения размеров h14.

Изм.	Лист	N докум.	Подп.	Дата	А14Б362.003		
Разраб.	Шершакова				Полоса	Лит. Н	Масса см. табл.	Масштаб —
Пров.	Крупник			VI-86		Лист	Листов 1
Рук. гр.	Крупник				Лист 68,0 ГОСТ 19903-74 / ВСТ3 ГОСТ 14637-79	Госстрой СССР Сантехпроект г. Москва
Гл. спец.	Вайнберг					
Н. контр.	Рувинская			VI-86		
Утв.	Спивак			06.86		

Копировал: Денисова Формат А4

Инв. N подл. | Подп. и дата | Взам. инв. N | Инв. N дубл. | Подп. и дата

А14Б362.002

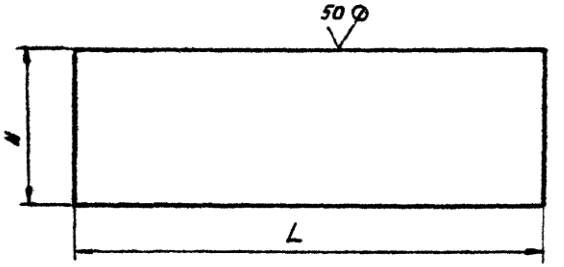

Обозначение	Размеры, мм L	Размеры, мм H	Масса, кг
А14Б362.002	550	182	6,40
-01		210	7,40
-02		240	8,45
-03	600	302	11,60
-04		358	13,75
-05	750	182	8,74
-06		210	10,10
-07		240	11,52
-08	800	302	15,46
-09		358	18,32

Неуказанные предельные отклонения размеров h14.

Изм.	Лист	N докум.	Подп.	Дата	А14Б362.002		
Разраб.	Шершакова				Плита	Лит. Н	Масса см. табл.	Масштаб —
Пров.	Крупник			VI-86		Лист	Листов 1
Рук. гр.	Крупник				Лист 68,0 ГОСТ 19903-74 / ВСТ3 Т ГОСТ 14637-79	Госстрой СССР Сантехпроект г. Москва
Гл. спец.	Вайнберг					
Н. контр.	Рувинская			VI-86		
Утв.	Спивак			06.86		

Копировал: Денисова Формат А4

Инв. N подл. | Подп. и дата | Взам. инв. N | Инв. N дубл. | Подп. и дата

Серия 3.900-9 Выпуск 1

А14Б362.006

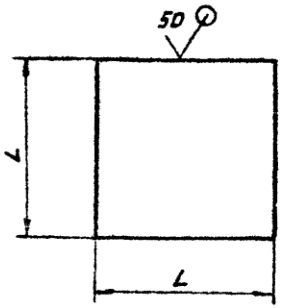

Обозначение	L, мм	Масса, кг
А14Б362.006	43-0,62	0,1
-01	53-0,74	0,2
-02	63-0,74	0,3

Изм	Лист	N докум	Подп.	Дата	А14Б362.006			
Разраб	Шершакова				Накладка	Лит. И	Масса см табл	Масштаб —
Пров.	Крупник			VI 86		Лист	Листов 1	
Рук гр.	Крупник							
Гл спец	Вайнберг				Лист Б 8,0 ГОСТ 19903-74 / В Ст3-ГОСТ 14637-79	Госстрой СССР Сантехпроект г Москва		
Н контр	Рувинская			V 86г				
Утв.	Спивак			06.86				

Копировал: Денисова Формат А4

Подп. и дата | Инв. N дубл. | Взам. инв. N | Подп. и дата | Инв. N подл.

А14Б362.005

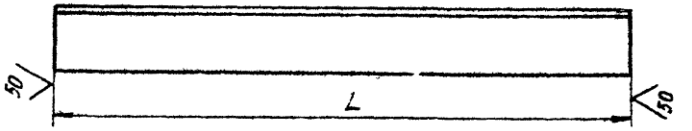

Обозначение	L, мм	Материал	Масса, кг
А14Б362.005	690-2	Уголок 75×75×6-Б-ГОСТ 8509-72 / В Ст3-I-ГОСТ 535-79	4,75
-01	720-2		5,00
-02	760-2		5,23
-03	820-2,3	Уголок 100×100×10-Б ГОСТ 8509-72 / В Ст3-I-ГОСТ 535-79	12,40
-04	890-2,3		13,43
-05		Уголок 75×75×6 Б-ГОСТ 8509-72 / В Ст3-I-ГОСТ 535-79	6,12
-06	920-2,3		6,33
-07	960-2,3		6,60
-08	1020-2,6	Уголок 100×100×10-Б-ГОСТ 8509-72 / В Ст3-I-ГОСТ 535-79	15,32
-09	1090-2,6		16,45

Изм	Лист	N докум	Подп.	Дата	А14Б362.005			
Разраб	Шершакова				Уголок	Лит. И	Масса см. табл.	Масштаб —
Пров	Крупник			VI 86		Лист	Листов 1	
Рук гр	Крупник							
Гл спец	Вайнберг				См. табл.	Госстрой СССР Сантехпроект г Москва		
Н контр	Рувинская			V 86г				
Утв.	Спива			06.86				

Копировал: Денисова Формат А4

№подл.	Подп. и дата	Взам. инв. №	Инв. № дубл.	Подп. и дата

Серия 3.900-9 Выпуск 1

Зона	Поз.	Обозначение	Наименование	Кол. на исполн. А14Б363.000-										Примечание
				–	01	02	03	04	05	06	07	08	09	
			Документация											
		А14Б363.000 СБ	Сборочный чертеж											
			Сборочные единицы											
		А14Б363.010	Плита	1										
		-01	Плита		1									
		-02	Плита			1								

Лит. Шифр

полнения 10...17-см. листы 5...8

Изм.	Лист	№ докум.	Подп.	Дата	А14Б363.000			
Разраб.		Шершакова			Опора подвижная двухрядная	Лит.	Лист	Листов
Пров.		Крупник		11-86		И	1	8
Рук. группы		Крупник				Госстрой СССР Сантехпроект г. Москва		
Н. контр.		Рувинская		11.86				
Утв.		Спивак		11.86				

Копировал: Крапанина Формат А4

№подл.	Подп. и дата	Взам. инв. №	Инв. № дубл.	Подп. и дата

Зона	Поз.	Обозначение	Наименование	Кол. на исполн. А14Б363.000-										Примечание
				–	01	02	03	04	05	06	07	08	09	
	1	А14Б363.010-03	Плита				1							
		-04	Плита					1						
		-05	Плита						1					
		-06	Плита							1				
		-07	Плита								1			
		-08	Плита									1		
		-09	Плита										1	
	2	А14Б363.020	Кронштейн	1						1				
		-01	Кронштейн		1						1			
		-02	Кронштейн			1						1		
		-03	Кронштейн				1						1	
		-04	Кронштейн					1						
		-05	Кронштейн						1					
	3	-06	Кронштейн	1						1				
		-07	Кронштейн		1						1			
		-08	Кронштейн			1						1		
		-09	Кронштейн				1						1	
		-10	Кронштейн					1						
		-11	Кронштейн						1					

Изм.	Лист	№ докум.	Подпись	Дата	А14Б363.000	1
						2

Копировал: Крапанина Формат А4

ООО "Изополимет Плюс" - https://izopolimet.by

Взам. инв. №	Подп. и дата	Взам. инв. №	Инв. № дубл.	Подп. и дата

Серия 3.900-9 Выпуск 1

Зона	Поз.	Обозначение	Наименование	Кол. на исполн. А14Б363.000 –	01	02	03	04	05	06	07	08	09	Примеч.
			Детали											
4		А14Б343.001	Хомут	2						2				
		-01	Хомут		2						2			
		-02	Хомут			2						2		
		-03	Хомут				2						2	
		-04	Хомут					2						
		-05	Хомут						2					
5		А14Б343.002	Подушка	2						2				
		-01	Подушка		2						2			
		-02	Подушка			2						2		
		-03	Подушка				2						2	
		-04	Подушка					2						
		-05	Подушка						2					
6		А14Б362.001	Стяжка	2	2	2	2							
		-01	Стяжка					2						
		-02	Стяжка						2					
		-03	Стяжка							2	2	2	2	
			Стандартные изделия											
7			Болт М12х30.36 ГОСТ 7798-70	4	4	4	4	4	4	4	4	4	4	

Изм.	Лист	№ докум.	Подп.	Дата

А14Б363.000

Копировал: Крапанина Формат

Взам. инв. №	Подп. и дата	Взам. инв. №	Инв. № дубл.	Подп. и дата

Зона	Поз.	Обозначение	Наименование	Кол. на исполн. А14Б363.000 –	01	02	03	04	05	06	07	08	09	Примеч.
			Гайки ГОСТ 5915-70											
	8		М10 4	8						8				
			М12 4		8	8	8				8	8	8	
			М16 4					8	8					
	9		М12 4	4	4	4	4	4	4	4	4	4	4	
	10		М16 8	8	8	8	8			8	8	8	8	
			М20 8					8						
			М24 8						8					

Изм.	Лист	№ докум.	Подп.	Дата

А14Б363.000

Копировал: Крапанина Формат

Взам. инв. № подл.	Подп. и дата	Взам. инв. №	Инв. № дубл.	Подп. и дата

Серия 3.900-9 Выпуск 1

Зона	Поз.	Обозначение	Наименование	Кол. на исполн. А14Б363.000- 10	11	12	13	14	15	16	17			Примеч.
			Документация											
		А14Б363.000 СБ	Сборочный чертеж											
			Сборочные единицы											
	1	А14Б363.010-10	Плита	1										
		-11	Плита		1									
		А14Б363.010	Плита			1								
		-01	Плита				1							
		-02	Плита					1						
		-03	Плита						1					
		-04	Плита							1				
		-05	Плита								1			
	2	А14Б363.020-04	Кронштейн	1										
		-05	Кронштейн		1									
	3	-10	Кронштейн	1										
		-11	Кронштейн		1									

Изм.	Лист	№ докум.	Подп.	Дата

А14Б.363.000

Копировал: Крайлина Формат

Взам. инв. № подл.	Подп. и дата	Взам. инв. №	Инв. № дубл.	Подп. и дата

Зона	Поз.	Обозначение	Наименование	Кол. на исполн. А14Б363.000 10	11	12	13	14	15	16	17			Примеч.
	2	А14Б363.020-12	Кронштейн			1								
		-13	Кронштейн				1							
		-14	Кронштейн					1						
		-15	Кронштейн						1					
		-16	Кронштейн							1				
		-17	Кронштейн								1			
	3	А14Б363.020-18	Кронштейн			1								
		-19	Кронштейн				1							
		-20	Кронштейн					1						
		-21	Кронштейн						1					
		-22	Кронштейн							1				
		-23	Кронштейн								1			
			Детали											
	4	А14Б343.001-04	Хомут	2						2				
		-05	Хомут		2						2			
		А14Б343.001	Хомут			2								
		-01	Хомут				2							

Изм.	Лист	№ докум.	Подп.	Дата

А14Б363.000

ООО "Изополимет Плюс" - https://izopolimet.by

Инв. № подл.	Подп. и дата	Взам. инв. №	Инв. № дубл.	Подп. и дата

Серия 3.900-9 Выпуск 1

Зона	Поз.	Обозначение	Наименование	Кол. на исполн. А1Б363.000 10	11	12	13	14	15	16	17			Примеч.
	4	А1Б343.001-02	Хомут					2						
		-03	Хомут						2					
	5	А1Б343.002-04	Подушка	2						2				
		-05	Подушка		2						2			
		А1Б343.002	Подушка			2								
		-01	Подушка				2							
		-02	Подушка					2						
		-03	Подушка						2					
	6	А1Б362.001-04	Стяжка	2										
		-05	Стяжка		2									
		А1Б362.001	Стяжка			2	2	2	2					
		-01	Стяжка							2				
		-02	Стяжка								2			
			Стандартные изделия											
			Болт М12х30.36 ГОСТ 7798-70	4	4	4	4	4	4	4	4			
			Гайки ГОСТ 5915-70											
			М16.4	8	8					8	8			

Изм.	Лист	№ докум.	Подп.	Дата

А1Б363.000

Копировал: Крамарина Формат А

Инв. № подл.	Подп. и дата	Взам. инв. №	Инв. № дубл.	Подп. и дата

Зона	Поз.	Обозначение	Наименование	Кол. на исполн. А1Б363.000 10	11	12	13	14	15	16	17			Примеч.
			Гайки ГОСТ 5915-70											
			М10.4			3								
			М12.4				8	8	8					
			М12.4	4	4	4	4	4	4	4				
			М20.8	8						8				
			М24.8		8						8			
			М16.8			8	8	8	8					

Изм.	Лист	№ докум.	Подп.	Дата

А1Б363.000

Копировал: Крамарина Формат А

Серия 3.900-9 Выпуск 1

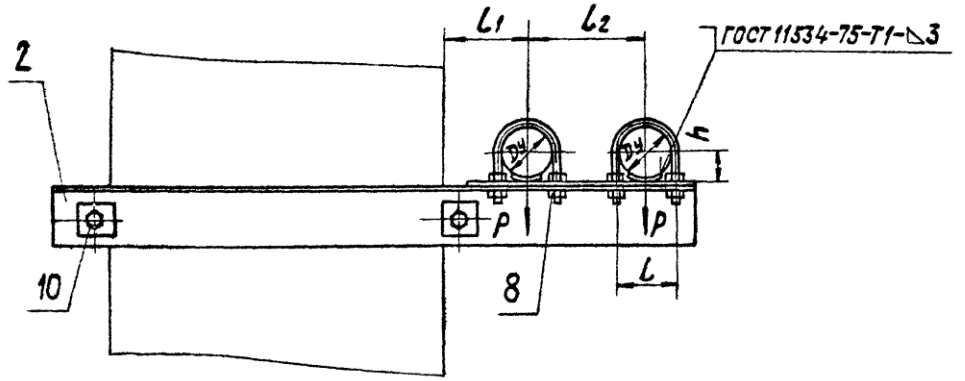

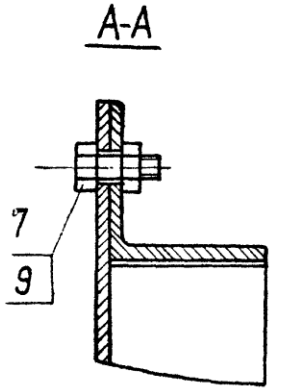

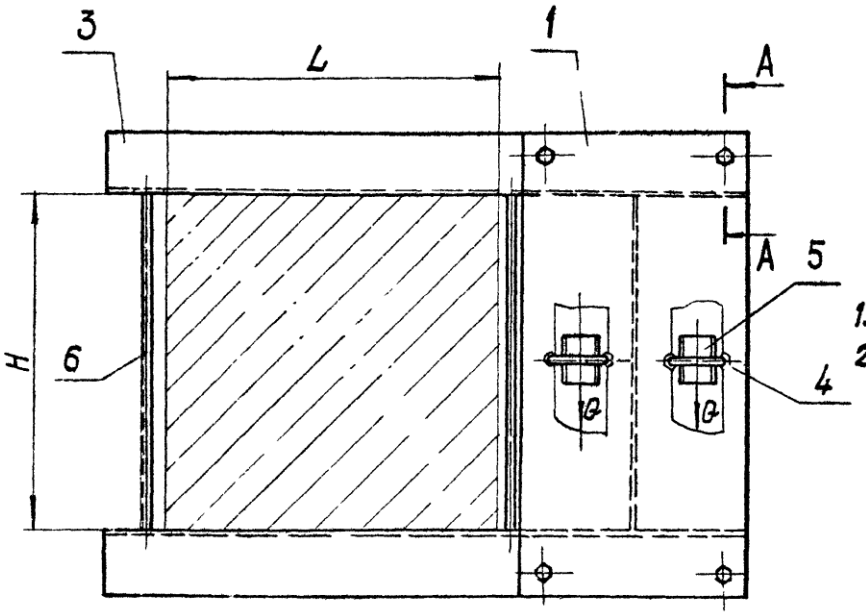

1. Размеры для справок
2. Таблицу исполнений см. лист 2.

Изм.	Лист	№ докум.	Подп.	Дата	А146 363.000СБ		
Разраб.		Шершакова			Опора подвижная двухрядная	Лит.	Масса	Масштаб
Пров.		Крупник		VI-86		И	см. табл.	—
Рук.группы		Крупник				Лист 1	Листов 2	
Гл.спец.		Вайнберг				Госстрой СССР Сантехпроект г. Москва		
Н.контр.		Рувинская		VI.86				
Утв.		Сливак		06.86				

Инв.№подл. | Подп. и дата | Взам.инв.№ | Инв.№дубл. | Подп. и дата

Копировал: Крапивина Формат А3

Обозначение	Условный проход Dy, мм	Допускаемые нагрузки, кгс		Размеры, мм						Масса, кг
		вертикальн.	горизонтальн.							
		P	Q	L	l	l_1	l_2	H	h	
А146363.000	50	40	12	400	70	100	140	400	32	25,3
-01	65	56	17		90	120	160		41	27,4
-02	80	72	22		106	130	175		48	29,1
-03	100	120	36		122	140	195		57	47,5
-04	125	175	52		150	155	225		70	54,9
-05	150	266	80		180	170	270		33	69,6
-06	50	40	12		70	100	140	600	32	30,4
-07	65	56	17		90	120	160		41	32,8
-08	80	72	22		106	130	175		48	35,1
-09	100	120	36		122	140	195		57	54,2
-10	125	175	52		150	155	225		70	59,0
-11	150	266	80		180	170	270		83	78,8
-12	50	40	12	600	70	100	140	400	32	28,0
-13	65	56	17		90	120	160		41	30,2
-14	80	72	22		106	130	175		48	34,8
-15	100	120	36		122	140	195		57	53,3
-16	125	175	52		150	155	225		70	61,1
-17	150	266	80		180	170	270		83	75,6

Серия 3.900-9 Выпуск 1

Инв. № подл. | Подп. и дата | Взам. инв. № | Инв. № дубл. | Подп. и дата

Изм. | Лист | № докум. | Подп. | Дата

А146363.000СБ

Лист 2

Копировал: Крайлина Формат А3

Взам. N подл.	Подп. и дата	Взам. инв. N	Инв. N дубл.	Подп. и дата

Серия 3.900-9 Выпуск 1

Зона	Поз.	Обозначение	Наименование	Кол. на исполн. А14Б363.010-										Примеч.
				-	01	02	03	04	05	06	07	08	09	
			Документация											
		А14Б363.010 СБ	Сборочный чертеж	X	X	X	X	X	X	X	X	X	X	
			Детали											
	1	А14Б362.003	Полоса	1	1	1								
		-01	Полоса				1	1	1					
		-02	Полоса							1	1	1		
		-03	Полоса										1	
	2	А14Б363.001	Плита	1										
		-01	Плита		1									
		-02	Плита			1								
		-03	Плита				1							

...олнения 10...11 - см. лист 3

Изм.	Лист	N докум.	Подп.	Дата	А14Б363.010		
Разраб.		Шершакова			Плита	Лит.	Лист 1
Пров.		Крупник		VI-96		Госстрой СССР Сантехпроект г. Москва	
Рук. гр.		Крупник					
Н. контр.		Рувинская		VI.96			
Утв.		Спивак		06.96			

Копировал: Денисова Формат А

Взам. N подл.	Подп. и дата	Взам. инв. N	Инв. N дубл.	Подп. и дата

Зона	Поз.	Обозначение	Наименование	Кол. на исполн. А14Б363.010-										Примеч.
	2	А14Б363.001-04	Плита					1						
		-05	Плита						1					
		-06	Плита							1				
		-07	Плита								1			
		-08	Плита									1		
		-09	Плита										1	

Изм.	Лист	N докум.	Подп.	Дата	А14Б363.010

Копировал: Денисова Формат

№подл	Подп. и дата	Взам. инв. №	Инв. № дубл.	Подп. и дата

Серия 3.900-9 Выпуск 1

Поз.	Обозначение	Наименование	Кол. на исполн. А14Б363.010 – 10	11	Примеча
		Документация			
	А14Б363.010 СБ	Сборочный чертеж			
		Детали			
1	А14Б362.003-03	Полоса	1	1	
2	А14Б363.001-10	Плита	1		
	-11	Плита		1	

Изм	Лист	№ докум	Подп	Дата	А14Б 363.010

Копировал: Крамлина Формат

№подл	Подп. и дата	Взам. инв. №	Инв. № дубл	Подп и дата

Поз.	Обозначение	Наименование	Кол. на исполн. А14Б363.020 – –	01	02	03	04	05	06	07	08	09	Примеча
		Документация											
	А14Б363.020 СБ	Сборочный чертеж											
		Детали											
1	А14Б362.006	Накладка	2	2	2	2			2	2	2	2	
	-01	Накладка					2						
	-02	Накладка						2					
2	А14Б363.002	Уголок	1						1				
	-01	Уголок		1						1			
	-02	Уголок			1						1		
	-03	Уголок				1						1	
	-04	Уголок					1						
	-05	Уголок						1					

...ОЗначения 18...19-см. лист 2
...23-см. лист 3

Изм	Лист	№ докум.	Подп	Дата	А14Б363.020
Разраб.		Шершакова			Кронштейн
Пров		Крупник		11.86	Лит. И / Лист 1 / Листов 3
Рук. группы		Крупник			Госстрой СССР Сантехпроект г. Москва
Н. контр.		Рувинская		11.86	
Утв.		Спивак			

ООО "Изополимет Плюс" - https://izopolimet.by

№подл.	Подп. и дата	Взам. инв.№	Инв.№ дубл.	Подп. и дата

Серия 3.900-9 Выпуск 1

Поз.	Обозначение	Наименование	Кол. на исполн. А14Б363.020 – 10	11	12	13	14	15	16	17	18	19	Примеч.
		Документация											
	А14Б363.020СБ	Сборочный чертеж											
		Детали											
1	А14Б362.006-01	Накладка	2						2				
	-02	Накладка		2						2			
	А14Б362.006	Накладка			2	2	2	2			2	2	
2	А14Б363.002-04	Уголок	1										
	-05	Уголок		1									
	-06	Уголок			1						1		
	-07	Уголок				1						1	
	-08	Уголок					1						
	-09	Уголок						1					
	-10	Уголок							1				
	-11	Уголок								1			

Изм.	Лист	№ докум.	Подп.	Дата	А14Б363.020

Копировал: Крайлина Формат А

№подл.	Подп. и дата	Взам. инв.№	Инв.№ дубл.	Подп. и дата

Поз.	Обозначение	Наименование	Кол. на исполн. А14Б363.020 – 20	21	22	23	Примеч.
		Документация					
	А14Б363.020СБ	Сборочный чертеж					
		Детали					
1	А14Б362.006	Накладка	2	2			
	-01	Накладка			2		
	-02	Накладка				2	
2	А14Б363.002-08	Уголок	1				
	-09	Уголок		1			
	-10	Уголок			1		
	-11	Уголок				1	

Изм.	Лист	№ докум.	Подпись	Дата	А14Б363.020

Копировал: Крайлина Формат

ООО "Изополимет Плюс" - https://izopolimet.by

А14Б363.010СБ

Серия 3.900-9 Выпуск 1

Обозначение	Размеры, мм											Масса, кг
	L^*	L_1	l	l_1	l_2	l_3^*	H^*	h	h_1	h_2	d	
А14Б363.010	550	490	30	245	80	390	270	70	70	131	12	11,4
-01							310	90		151	14	12,8
-02							338	106	66	165		13,9
-03	600	510	45	255	105		377	122	73	184,5	18	17,1
-04							438	150	78	215		19,4
-05							509	180	89	254,5		22,1
-06	750	690	30	345	90	590	270	70	70	131	12	15,8
-07							310	90		151	14	17,7
-08							338	106	66	165		19,1
-09	800	710	45	355	105		377	122	73	184,5	18	23,3
-10							438	150	78	215		26,3
-11							509	180	89	254,5		29,9

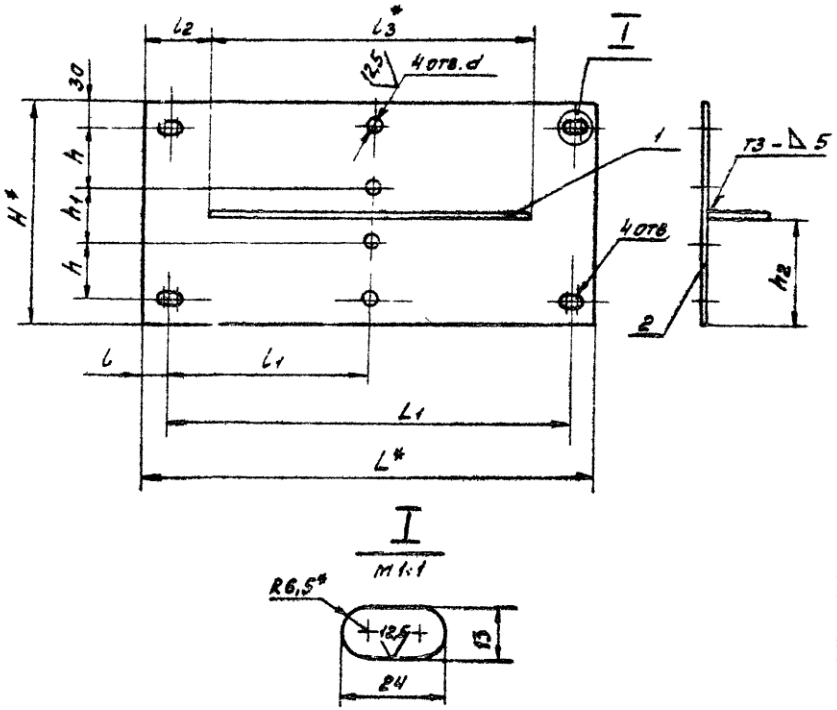

1.* Размеры для справок.

2. $H14; \pm\frac{IT8}{2}$.

3. Сварные швы по ГОСТ 5264-80

Изм.	Лист	N докум.	Подп.	Дата	А14Б363.010СБ		
Разраб.	Щершакова				Плита	Лит.	Масса	Масштаб
Пров.	Крупник					Н	6 кг.	—
Рук. гр.	Крупник						Трав.	
Гл. спец.	Винберг					Лист	Листов 1	
Н. конт.	Рувинская					Госстрой СССР Сантехпроект г. Москва		
Утв.	Сливак							

Копировал: Денисова Формат А3

Инв. N подл. | Подп. и дата | Взам. инв. N | Инв. N дубл. | Подп. и дата

А14Б363.020СБ

Серия 3.900-9 выпуск 1

Обозначение	Рис	Размеры, мм L*	L	L1	L2	h	d	Масса, кг
А14Б363.020	1	765	210	522	435	45	18	5,6
-01		810	250	532				5,8
-02		845	278	535				6,1
-03		885	317	536		55		13,6
-04		945	378	535			22	14,8
-05		1015	449	537			26	15,9
-06	2	765	210	522		45	18	5,6
-07		810	250	532				5,8
-08		845	278	535				6,1
-09		885	317	536		45		13,6
-10		945	378	535			22	14,8
-11		1015	449	537			26	15,9
-12	1	965	210	722	635	45	18	6,9
-13		1010	250	732				7,2
-14		1045	278	735				7,4
-15		1085	317	736		55		16,5
-16		1145	378	735			22	17,9
-17		1215	449	737			26	18,9
-18	2	965	210	722		45	18	6,9
-19		1010	250	732				7,2
-20		1045	278	735				7,4
-21		1085	317	736		55		16,5
-22		1145	378	735			22	17,9
-23		1215	449	737			26	18,9

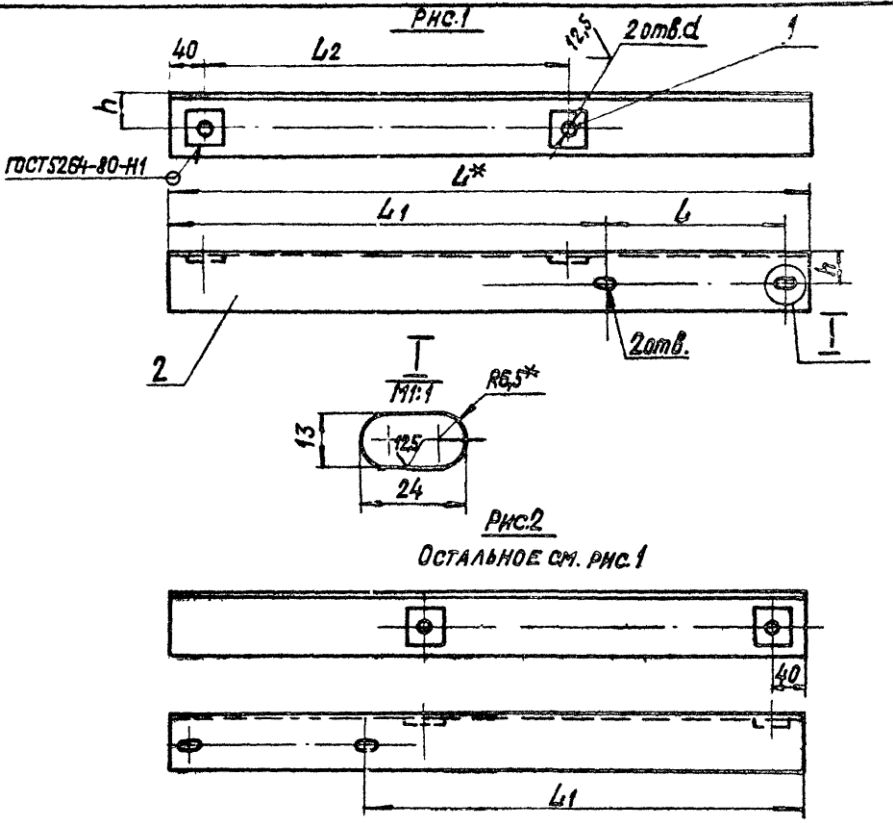

1.* Размеры для справок.
2. $H14; \pm\frac{t2}{2}$

Изм.	Лист	№ докум.	Подп.	Дата	А14Б363.020СБ			
Разраб.		Шершакова			Кронштейн	Лит.	Масса	Масштаб
Пров.		Крупник		11.86		И	см. табл.	—
Рук. группы		Крупник				Лист	Листов 1	
Гл. спец.		Вайнберг				ГОССТРОЙ СССР САНТЕХПРОЕКТ г. Москва		
Н. контр.		Рубинская		3.86				
Утв.		Спивак		06.86				

Копировал: Крапанина Формат А3

Инв. № подл. | Подп. и дата | Взам. инв. № | Инв. № дубл. | Подп. и дата

Госстрой СССР
Тбилисский филиал
ЦИТП
Типовой проект /серия/
№ 3-900-9 вып 1
Заказ № 198
Цена 5 руб. 24 коп.
Тираж 3200
Дата „21" 1 1987 г.