ГОСУДАРСТВЕННЫЙ КОМИТЕТ СССР ПО ДЕЛАМ СТРОИТЕЛЬСТВА
/ГОССТРОЙ СССР/

ТИПОВАЯ ДОКУМЕНТАЦИЯ НА КОНСТРУКЦИИ ИЗДЕЛИЯ
И УЗЛЫ ЗДАНИЙ И СООРУЖЕНИЙ

СЕРИЯ 4.900-9

УЗЛЫ И ДЕТАЛИ ТРУБОПРОВОДОВ ИЗ ПЛАСТМАССОВЫХ ТРУБ ДЛЯ СИСТЕМ ВОДОСНАБЖЕНИЯ И КАНАЛИЗАЦИИ

ВЫПУСК 1

КРЕПЛЕНИЯ ПЛАСТМАССОВЫХ ТРУБОПРОВОДОВ

РАБОЧИЕ ЧЕРТЕЖИ

20800

Отпускная цена
на момент реализации
указана в счет-накладной

ГОСУДАРСТВЕННЫЙ КОМИТЕТ СССР ПО ДЕЛАМ СТРОИТЕЛЬСТВА
/ГОССТРОЙ СССР/

ТИПОВАЯ ДОКУМЕНТАЦИЯ НА КОНСТРУКЦИИ ИЗДЕЛИЯ
И УЗЛЫ ЗДАНИЙ И СООРУЖЕНИЙ

СЕРИЯ 4.900-9

УЗЛЫ И ДЕТАЛИ ТРУБОПРОВОДОВ ИЗ ПЛАСТМАССОВЫХ ТРУБ ДЛЯ СИСТЕМ ВОДОСНАБЖЕНИЯ И КАНАЛИЗАЦИИ

ВЫПУСК 1

КРЕПЛЕНИЯ ПЛАСТМАССОВЫХ ТРУБОПРОВОДОВ

РАБОЧИЕ ЧЕРТЕЖИ

РАЗРАБОТАНЫ
ГПИ САНТЕХПРОЕКТ
ГОССТРОЯ СССР

ГЛАВНЫЙ ИНЖЕНЕР ИНСТИТУТА /ШИЛЛЕР Ю.И./

ГЛАВНЫЙ ИНЖЕНЕР ПРОЕКТА /САРГИН Ю.Н./

УТВЕРЖДЕНЫ
ГЛАВСТРОЙПРОЕКТОМ ГОССТРОЯ СССР
ПРОТОКОЛ №7 ОТ 29 ЯНВАРЯ 1985 г.

ВВЕДЕНЫ В ДЕЙСТВИЕ ГПИ САНТЕХПРОЕКТ
ПРИКАЗ № 131 ОТ 1 ОКТЯБРЯ 1985 г.

Содержание

Обозначение	Наименование	Стр.
	Содержание	2; 3; 4; 5; 6; 7
А14Б 289.000 ТО	Крепление пластмассовых трубопроводов Техническое описание.	8
А14Б. 289. 000	Опора отдельная к кирпичной или бетонной стене Dн 50-200	9; 10
А14Б 289; 002	Прокладка	10
А14Б 289. 000 СБ	Опора отдельная к кирпичной или бетонной стене Dн 50-200	11
А14Б 289. 001	Кронштейн	12
А14Б 290. 000	Опора отдельная к бетонной стене или железобетонной колонне Dн 50-200	13; 14
А14Б 290. 001	Плита	14
А14Б 290. 000 СБ	Опора отдельная к бетонной стене или железобетонной колонне Dн 50-200	15
А14Б 290. 010 А14Б 290. 010 СБ	Кронштейн Кронштейн	16
А14Б 291. 000	Опора отдельная к бетонной стене или железобетонной колонне Dн 20-160	17; 18
А14Б 291. 000 СБ	Опора отдельная к бетонной стене или железобетонной колонне Dн 20-160	19
А14Б 292. 000	Опора отдельная двухрядная к бетонной стене или железобетонной колонне Dн 20-160	20; 21
А14Б 292. 000 СБ	Опора отдельная двухрядная к бетонной стене или железобетонной колонне Dн 20-160	22
А14Б 293. 000	Опора отдельная трехрядная к бетонной стене или железобетонной колонне Dн 20-160	23; 24; 25
А14Б 291. 001	Прокладка	25
А14Б 293. 000 СБ	Опора отдельная трехрядная к бетонной стене или железобетонной колонне Dн 20-160	26
А14Б 294. 000	Опора отдельная к железобетонной колонне Dн 110-200	27; 28
А14Б 294. 000 СБ	Опора отдельная к железобетонной колонне Dн 110-200	29; 28
А14Б 294. 010	Кронштейн	30; 31
А14Б 294. 010 СБ	Кронштейн	32
А14Б 294. 020 А14Б 294; 020 СБ	Плита Плита	33
А14Б 294. 001 А14Б 294. 002	Стяжка Накладка	34

ООО "Изополимет Плюс" - https://izopolimet.by

Обозначение	Наименование	Стр.
А14Б 294.003	Уголок	35
А14Б 294.005 А14Б 294.004	Плита Плита	36
А14Б 295.000	Опора отдельная к железобетонной колонне Dн 110-200	37; 38
А14Б 296.002	Основание сплошное	38
А14Б 295.000СБ	Опора отдельная к железобетонной колонне Dн 110-200	39
А14Б 296.000	Опора со сплошным основанием к кирпичной или бетонной стене Dн 20-32	40
А14Б 296.000СБ	Опора со сплошным основанием к кирпичной или бетонной стене Dн 20-32	41
А14Б 296.001	Консоль	42
А14Б 297.000	Опора со сплошным основанием к бетонной стене или железобетонной колонне Dн 20-32	43
А14Б 297.000СБ	Опора со сплошным основанием к бетонной стене или железобетонной колонне Dн 20-32	44
А14Б 297.010СБ А14Б 297.010	Кронштейн Кронштейн	45

Обозначение	Наименование	Стр.
А14Б 298.000	Опора со сплошным основанием к кирпичной или бетонной стене Dн 40-110	46
А14Б 298.000СБ	Опора со сплошным основанием к кирпичной или бетонной стене Dн 40-110	47
А14Б 298.001 А14Б.298.002	Основание сплошное Планка установочная	48
А14Б 299.000	Опора со сплошным основанием к железобетонной колонне Dн 63-110	49
А14Б 299.000СБ	Опора со сплошным основанием к железобетонной колонне Dн 63-110	50
А14Б 299.010	Кронштейн	51
А14Б 299.010СБ	Кронштейн	52
А14Б 300.000	Опора со сплошным основанием к железобетонной колонне Dн 63-110	53
А14Б 300.000СБ	Опора со сплошным основанием к железобетонной колонне Dн 63-110	54
А14Б 301.000	Опора со сплошным основанием к бетонной стене или железобетонной колонне Dн 40-110	55
А14Б 301.000СБ	Опора со сплошным основанием к бетонной стене или железобетонной колонне Dн 40-110	56

ООО "Изополимет Плюс" - https://izopolimet.by

Обозначение	Наименование	Стр.
А14Б 302. 000	Опора со сплошным основанием к кирпичной или бетонной стене Дн 125-200	57; 58
А14Б 302. 000СБ	Опора со сплошным основанием к кирпичной или бетонной стене Дн 125 - 200	59; 58
А14Б 302. 002	Уголок	60
А14Б 303. 000	Опора со сплошным основанием к железобетонной колонне Дн 125-200	61; 62
А14Б302. 004	Уголок	62
А14Б303. 000СБ	Опора со сплошным основанием к железобетонной колонне Дн 125-200	63
А14Б 304. 000	Опора со сплошным основанием к железобетонной колонне Дн125-200	64; 65
А14Б 302. 001	Консоль	65
А14Б 304. 000СБ	Опора со сплошным основанием к железобетонной колонне Дн 125-200	66
А14Б 305. 000	Опора двухрядная со сплошным основанием к кирпичной или бетонной стене Дн 125-200	67; 68
А14Б 305. 001	Настил	68
А14Б 305. 000СБ	Опора двухрядная со сплошным основанием к кирпичной или бетонной стене Дн 125-200	69

Обозначение	Наименование	Стр.
А14Б 305. 010 А14Б 305. 010СБ	Кронштейн Кронштейн	70
А14Б 306. 000	Опора двухрядная со сплошным основанием к железобетонной колонне Дн 125-200	71; 72
А14Б 308. 002	Упор	72
А14Б 306. 000СБ	Опора двухрядная со сплошным основанием к железобетонной колонне Дн 125-200	73
А14Б 307. 000	Опора двухрядная со сплошным основанием к железобетонной колонне Дн 125-200	74; 75
А14Б 302. 003	Настил	75
А14Б. 307. 000СБ	Опора двухрядная со сплошным основанием к железобетонной колонне Дн 125-200	76
А14Б 308. 000	Опора для вертикальных трубопроводов с сопровождением к кирпичной или бетонной стене Дн 40-110	77
А14Б 308. 000СБ	Опора для вертикальных трубопроводов с сопровождением к кирпичной или бетонной стене Дн 40-110	78

ООО "Изополимет Плюс" - https://izopolimet.by

Обозначение	Наименование	Стр.
А14Б 308. 010	Кронштейн	79; 80
А14Б. 308. 001	Сопровождение	80
А14Б 308. 010 СБ	Кронштейн	81
А14Б 308. 003	Консоль	82
А14Б 309. 000	Опора для вертикальных трубопроводов с сопровождением к бетонной стене или железобетонной колонне Dн 40-110	83; 84
А14Б 310. 001	Сопровождение	84
А14Б 309. 000 СБ	Опора для вертикальных трубопроводов с сопровождением к бетонной стене или железобетонной колонне Dн 40-110	85
А14Б 309. 010. СБ А14Б 309. 010	Кронштейн Кронштейн	86
А14Б 310. 000	Опора для вертикальных трубопроводов с сопровождением к кирпичной или бетонной стене Dн 125-200	87 88
А14Б 310. 002	Уголок	88
А14Б 310. 000 СБ	Опора для вертикальных трубопроводов с сопровождением к кирпичной или бетонной стене Dн 125-200	89

Обозначение	Наименование	Стр.
А14Б 311. 000	Опора для вертикальных трубопроводов с сопровождением к бетонной стене или железобетонной колонне Dн 125-160	90
А14Б 311. 000. СБ	Опора для вертикальных трубопроводов с сопровождением к бетонной стене или железобетонной колонне Dн 125-160	91
А14Б 315. 000	Опора подвесная отдельная	92; 93; 94; 95
А14Б 315. 000 СБ	Опора подвесная отдельная	96; 92
А14Б 315. 001 А14Б 315. 007	Прокладка Шпилька	97
А14Б 315. 003	Тяга	98
А14Б 315. 020 А14Б 315. 010	Муфта Опора	99
А14Б 315. 010 СБ А14Б 315. 002	Опора Пластина	100
А14Б 315. 020 СБ А14Б 315. 009	Муфта Гайка	101
А14Б 316. 000	Опора подвесная со сплошным основанием Dн 20-32	102
А14Б 316. 000 СБ	Опора подвесная со сплошным основанием Dн 20-32	103; 108

ООО "Изополимет Плюс" - https://izopolimet.by

Обозначение	Наименование	Стр.
А14Б 317. 000	Опора подвесная со сплошным основанием Дн 40-110	104; 105; 106
А14Б 315. 004	Пластина	106
А14Б. 317. 000СБ	Опора подвесная со сплошным основанием Дн 40-110	107; 108
А14Б 318. 000	Опора подвесная со сплошным основанием Дн 125-200	109; 110
А14Б 318. 003	Настил	110
А14Б 318. 000СБ	Опора подвесная со сплошным основанием Дн 125-200	111
А14Б 318. 001	Основание сплошное	112
А14Б 320. 002 А14Б 318. 002	Уголок Уголок	113
А14Б 319. 000	Опора подвесная отдельная двухрядная	114; 115; 116
А14Б 319. 000СБ	Опора подвесная отдельная двухрядная	117
А14Б 319. 001	Швеллер	118
А14Б 320. 000	Опора подвесная двухрядная со сплошным основанием Дн 125-200	119; 120
А14Б 320. 001	Настил	120

Обозначение	Наименование	Стр.
А14Б 320. 000СБ	Опора подвесная двухрядная со сплошным основанием Дн 125-200	121
А14Б 321. 000	Опора подвесная для канализационных трубопроводов Дн 50, 110	122, 123
А14Б. 321. 000СБ	Опора подвесная для канализационных трубопроводов Дн 50, 110	124
А14Б 321. 001 А14Б 321. 002	Уголок Уголок	125
А14Б 321. 003	Пластина	126
А14Б 321. 010 А14Б 321. 010СБ	Хомут Хомут	127
А14Б 321. 005 А14Б 321. 006	Хомут Прокладка	128
А14Б 322. 000	Опора подвесная для канализационных трубопроводов Дн 50, 110	129; 130; 131; 132; 133
А14Б 322. 000СБ	Опора подвесная для канализационных трубопроводов Дн 50, 110	134; 135

Обозначение	Наименование	Стр.
А14Б322.010 А14Б322.010СБ	Кронштейн Кронштейн	136
А14Б322.002 А14Б322.001	Пластина Тяга	137
А14Б323.000	Опора для вертикальных канализационных трубопроводов к бетонной стене Дн 50, 110	138
А14Б323.001 А14Б.323.000СБ	Уголок Опора для вертикальных канализационных трубопроводов к бетонной стене Дн 50, 110	139
А14Б323.010 А14Б323.010.СБ	Кронштейн Кронштейн	140
А14Б324.000	Опора для крепления канализационных трубопроводов к полу Дн 50, 110	141
А14Б324.000СБ	Опора для крепления канализационных трубопроводов к полу Дн 50, 110	142
А14Б324.010 А14Б324.010СБ	Основание Основание	143

Обозначение	Наименование	Стр.
А14Б.324.001 А14Б324.002	Основание Шпилька	144
А14Б325.000	Опора для крепления канализационных трубопроводов к полу Дн 50, 110	145; 146; 147
А14Б325.000СБ	Опора для крепления канализационных трубопроводов к полу Дн 50, 110	148
А14Б325.001 А14Б325.002	Кронштейн Кронштейн	149
А14Б326.000	Опора для вертикальных канализационных трубопроводов к бетонной стене Дн 50, 110	150
А14Б323.002 А14Б326.000СБ	Уголок Опора для вертикальных канализационных трубопроводов к бетонной стене Дн 50, 110	151
А14Б326.010 А14Б326.010СБ	Кронштейн Кронштейн	152
А14Б327.002 А14Б327.000	Хомут Опора	153

ООО "Изополимет Плюс" - https://izopolimet.by

А146289.000ТО

Серия 4.900-9 вып.1

1. Назначение

1.1 Рабочие чертежи креплений пластмассовых трубопроводов внутренних санитарно-технических систем выполнены для крепления напорных трубопроводов Дн 20-200 из полиэтиленовых труб ПВП, ПНП, ПП среднего типа („С") давлением до 0,6МПа (6 кгс/см²) по ГОСТ 18599-73 и для крепления самотечных (канализационных) трубопроводов Дн 50, 110 по ГОСТ 22689.3-77

2. Технические данные

2.1 При разработке рабочих чертежей опорных конструкций и средств креплений, основные нормализованные узлы (хомуты, скобы, тяги, пластины, сплошные основания), а также часть кронштейнов выполнены в соответствии с ОСТ 36-17-77 „Опоры и подвески пластмассовых трубопроводов", ГОСТ 16127-78 "Детали стальных трубопроводов, подвески" и рабочих чертежей унифицированных средств креплений трубопроводов, разработанных ВНИИГС (Ленинград) совместно с ПКБ треста Сантехдеталь.

2.2. Узлы и детали креплений по ОСТ 36-17-77 и ГОСТ 16127-78 выпускаются заводами Минмонажспецстроя СССР и союзных республик, а унифицированные средства крепления трубопроводов, разработанные ВНИИГС и ПКБ треста Сантехдеталь-Воронежским заводом Монтажных заготовок треста Юговостоксантехмонтаж" (394002 Воронеж, Базовая ул.,1)

2.3. Опорные конструкции и средства крепления разработаны для различных вариантов по диаметрам, количеству трубопроводов в одном потоке, по их расположению (горизонтальное, вертикальное), по их креплению к различным строительным конструкциям (стенам, колоннам, перекрытиям и к полу).

2.4 Предусмотрены следующие способы крепления трубопроводов к строительным конструкциям: посредством сварки или разъемных соединений к закладным деталям, пристрелкой строительно-монтажным пистолетом, а также посредством стяжных шпилек к колоннам.

2.5. Опоры для напорных полиэтиленовых трубопроводов предусмотрены как отдельными, так и на сплошном основании с установкой его на опорах через 6 м.

Опоры для самотечных канализационных трубопроводов могут выполняться как отдельными без сплошного основания, так и на сплошном основании.

2.6. Конструктивно опоры выполнены подвижными, что обеспечивает подвижность при тепловых расширениях в горизонтальных трубопроводах в двух направлениях, а в вертикальных трубопроводах в одном направлении (вверх).

2.7 Во избежание коррозии, металлические узлы и детали опор и подвесок следует окрашивать антикоррозийным лакокрасочным покрытием.

3. Правила выбора креплений пластмассовых трубопроводов

3.1 Для удобства пользования при проектировании каждый конкретный вид опорной конструкции имеет свое обозначение и полный комплект конструкторской документации, что позволяет своевременно производить индексацию проектов, а также заказывать опоры и крепления на любом предприятии при отсутствии возможности централизованного их получения.

3.2. Выбор каждого вида опорных конструкций следует производить в соответствии с допускаемой нагрузкой (Р).

3.3 Расстояния между опорами и масса полиэтиленовых трубопроводов приведена в таблице в выпуске 0 серии 4.900-9.

3.4. Монтаж и крепление пластмассовых трубопроводов следует производить в соответствии с нижеследующими документами:

Инструкция по проектированию и монтажу водопроводных и канализационных сетей из пластмассовых труб СН 478-80;

Рекомендации по креплению технологических трубопроводов из полиэтилена;

СПКТБ „Энергополимер", Москва, 1979 г.;

Инструкция по применению пороховых инструментов при производстве монтажных и специальных строительных работ ВСН-410-80 ММС СССР.

Энергоиздат, Москва 1981г.

Изм	Лист	N докум.	Подп.	Дата	А146289.000ТО			
Разраб		Крупник			Крепления пластмассовых трубопроводов. Техническое описание	Лит И	Лит	Листов 1
Пров		Вайнберг				Госстрой СССР САНТЕХПРОЕКТ г. Москва		
Рук.гр.		Крупник						
Н.контр.		Литвак						
Утв.		Спивак						

Инв.N подл. | Подп. и дата | Взам.инв.N | Инв.N дубл. | Подп. и дата

Копировал Мелк 20800 9 Формат А3

ООО "Изополимет Плюс" - https://izopolimet.by

Инв.№ подл.	Подп. и дата	Взам. инв.№	Инв.№ дубл.	Подп. и дата

Серия 4.900-9 вып. 1

Формат	Зона	Поз.	Обозначение	Наименование	Кол. на исполн. А14Б289.000- —	01	02	03	04	05	06	07			Примечание
				Документация											
3			А14Б 289. 000 СБ	Сборочный чертеж	X	X	X	X	X	X	X	X			
				Детали											
3		1	А14Б 289. 001	Кронштейн	1										
			-01	Кронштейн		1									
			-02	Кронштейн			1								
			-03	Кронштейн				1							
			-04	Кронштейн					1						
			-05	Кронштейн						1					
			-06	Кронштейн							1				
			-07	Кронштейн								1			
		2	А14Б 289. 002	Прокладка	1	1	1								

Изм.	Лист	№ докум.	Подп.	Дата	А14Б289.000		
Разраб.	Белявская			VI-85	Опора отдельная к кирпичной или бетонной стене Dн 50-200	Лит.	Лист	Листов
Пров.	Крупник					И	1	3
Рук.гр.	Крупник					Госстрой СССР		
Н.контр.	Литвак					САНТЕХПРОЕКТ г. Москва		
Утв.	Сливак							

Копировал: Формат А4

Инв.№ подл.	Подп. и дата	Взам. инв.№	Инв.№ дубл.	Подп. и дата

Формат	Зона	Поз.	Обозначение	Наименование	Кол. на исполн. А14Б 289. 000- —	01	02	03	04	05	06	07			Примечание
4		2	А14Б 289. 002 — 01	Прокладка				1	1						
			-02	Прокладка						1	1				
			-03	Прокладка								1			
		3	-04	Прокладка	1										
			-05	Прокладка		1									
			-06	Прокладка			1								
			-07	Прокладка				1							
			-08	Прокладка					1						
			-09	Прокладка						1					
			-10	Прокладка							1				
			-11	Прокладка								1			
				Стандартные изделия											
				Болты ГОСТ 7798-70											
		4		М8х20.36	2	2	2								
				М10х25.36				2	2	2	2				
				М12х25.36								2			

А14Б289.000 Лист

Серия 4.900-9 Вып. 1

Обозначение	Наименование	Кол. на исполн. А14Б 289.000-							Примечание
		–	01	02	03	04	05	06	07	
	Гайки ГОСТ 5915-70	2	2	2						
	М8.4									
	М10.4				2	2	2	2		
	М12.4								2	
	Скоба СО-50 ОСТ 36-17-77	1								
	Скоба СО-63 ОСТ 36-17-77		1							
	Скоба СО-75 ОСТ 36-17-77			1						
	Скоба СО-90 ОСТ 36-17-77				1					
	Скоба СО-110 ОСТ 36-17-77					1				
	Скоба СО-125 ОСТ 36-17-77						1			
	Скоба СО-160 ОСТ 36-17-77							1		
	Скоба СО-200 ОСТ 36-17-77								1	
Поз.		5								
Зона										
Формат		6								

Взам. инв. № | Подп. и дата | Инв. № дубл. | Подп. и дата | Инв. № подл.

Изм.	Лист	№ докум.	Подп.	Дата

А14Б 289.000

Лист 3

Копировал: Формат А4

А14Б 289.002

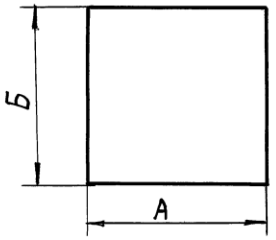

Обозначение	Размеры, мм А	Размеры, мм Б	Масса, кг
А14Б 289.002	40	40	0,006
–01	60		0,010
–02		50	0,012
–03	100	60	0,024
–04	82	40	0,013
–05	104		0,017
–06	123		0,020
–07	148		0,024

Продолжение

Обозначение	Размеры, мм А	Размеры, мм Б	Масса, кг
А14Б 289.002-08	179	40	0,029
–09	204	50	0,041
–10	258		0,052
–11	324	60	0,078
–12	15	20	0,001
–13	20		0,002
–14	40	25	0,004
–15	50		0,005

Неуказанные предельные отклонения размеров – ±3

Изм.	Лист	№ докум.	Подп.	Дата
Разраб.		Белявская		VI-83
Пров.		Крупник		
Рук. груп.		Крупник		
Гл. спец.		Вайнберг		
Н. контр.		Литвак		
Утв.		Сандлер		

А14Б 289.002

Прокладка

Пластина 2, лист ОМБ-М ГОСТ 7338-77

Лит.	Масса	Масштаб
Н	См. табл.	–

Лист | Листов 1

Госстрой СССР САНТЕХПРОЕКТ

А146 289 000СБ

Серия 4.900-9 Вып. 1

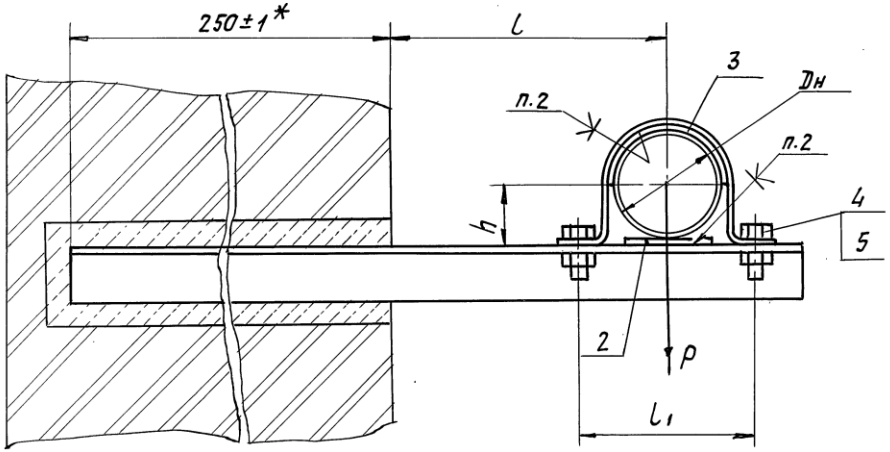

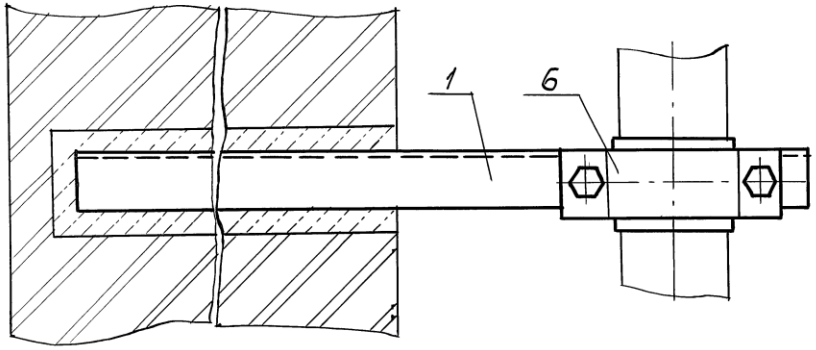

Обозначение	Наружный диаметр трубопровода Dн, мм	Допускаемая нагрузка P, кгс	Размеры, мм			Масса, кг
			l	l_1	h	
А146 289.000	50	20	125	78	28	0,58
—01	63		132	90	34	0,61
—02	75		138	102	40	0,63
—03	90	35	145	126	48	1,08
—04	110		180	146	58	1,19
—05	125		188	160	65	1,37
—06	160		205	200	84	1,50
—07	200	70	225	255	103	2,67

1. Размеры для справок, кроме указанного знаком *.
2. Клей 88Н ТУ38-1051061-76

Изм	Лист	N°докум.	Подп.	Дата	А146 289.000СБ			
Разраб.	Белявская			11-83	Опора отдельная к кирпичной или бетонной стене Dн 50-200	Лит. И	Масса См. табл.	Масш. —
Пров.	Крупник					Лист	Листов 1	
Рук. гр.	Крупник					Госстрой СССР САНТЕХПРОЕКТ		
Гл. спец.	Вайнберг							
Н.контр.	Литвак							

Инв. N подл. | Подп. и дата | Взам. инв. N | Инв. N дубл. | Подп. и дата

А14Б289.001

Серия 4.900-9 вып.1

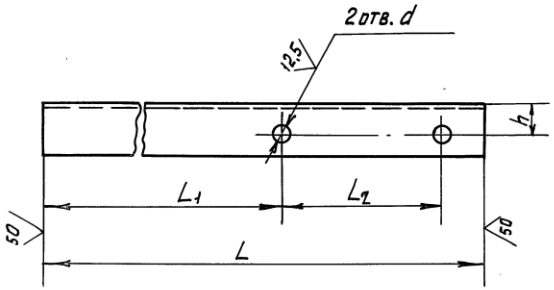

Обозначение	Размеры, мм					Материал	Масса, кг
	L	L1	L2	h	d		
А14Б289.001	435	336	78	15	10	Уголок Б-25×25×3 ГОСТ 8509-72 / ВСт3пс3-I ГОСТ 535-79	0,48
—01	448	337	90				0,49
—02	460	336	102				0,51
—03	480	332	126	30	12	Уголок Б-32×32×4 ГОСТ 8509-72 / ВСт3пс-3-I ГОСТ 535-79	0,92
—04	525	357	146				1,00
—05	540	358	160				1,03
—06	577	355	200				1,10
—07	632	347,5	255		14	Уголок Б-50×50×4 ГОСТ 8509-72 / ВСт3пс-3-I ГОСТ 535-79	1,93
—08	185	86	78	15	10	Уголок Б-25×25×3 ГОСТ 8509-72 / ВСт3пс-3-I ГОСТ 535-79	0,20
—09	198	87	90				0,22
—10	208	87	102				0,23
—11	230	82	126	30	12	Уголок Б-32×32×4 ГОСТ 8509-72 / ВСт3пс3-I ГОСТ 535-79	0,44
—12	274	107	146				0,52
—13	289	108	160				0,55
—14	327	105	200				0,62
—15	382	97,5	255		14	Уголок Б-50×50×4 ГОСТ 8509-72 / ВСт3пс-3-I ГОСТ 535-79	1,17

Неуказанные предельные отклонения размеров $+t_2; -t_2; \pm t_2/2$

Изм.	Лист	N докум.	Подп.	Дата
Разраб.		Белявская		VI-83
Пров.		Крупник		
Рук.гр.		Крупник		
Гл.спец.		Вайнберг		
Н.контр.		Литвак		
Утв.		Спивак		

А14Б289.001

Кронштейн

Смотри таблицу.

Лит.	Масса	Масшт.
И	См. табл.	—
Лист	Листов 1	

Госстрой СССР САНТЕХПРОЕКТ г. Москва

20800 13 Копировал. Мельникова Формат А3

Инв. N подл. | Подп. и дата | Взам. инв. N | Инв. N дубл. | Подп. и дата

ООО "Изополимет Плюс" - https://izopolimet.by

Инв.N подл.	Подп. и дата	Взам. инв.N	Инв.N дубл.	Подп. и дата

серия 4.900-9 вып. 1

Формат	Зона	Поз.	Обозначение	Наименование	Кол. на исполн. А14Б 290.000-										Примечание
					–	01	02	03	04	05	06	07			
				Документация											
3			А14Б 290.000.СБ	Сборочный чертеж	X	X	X	X	X	X	X	X			
				Сборочные единицы											
4		1	А14Б 290.010	Кронштейн	1										
			-01	Кронштейн		1									
			-02	Кронштейн			1								
			-03	Кронштейн				1							
			-04	Кронштейн					1						
			-05	Кронштейн						1					
			-06	Кронштейн							1				
			-07	Кронштейн								1			

Изм.	Лист	N° докум.	Подп.	Дата	А14Б 290.000			
Разраб.		Белявская		11-83	Опора отдельная к бетонной стене или железобетонной колонне Дн 50-200	Лит. И	Лист 1	Листов 3
Пров.		Крупник				Госстрой СССР Сантехпроект г. Москва		
Рук. гр.		Крупник						
Н. контр.		Литвак						
Утв.		Сливак						

Копировал: Формат А4

Инв. N подл.	Подп. и дата	Взам. инв.N	Инв. N дубл.	Подп. и дата

Формат	Зона	Поз.	Обозначение	Наименование	Кол. на исполн. А14Б 290.000										Примечание
					–	01	02	03	04	05	06	07			
				Детали											
4		2	А14Б 289.002	Прокладка	1	1	1								
			—01	Прокладка				1	1						
			—02	Прокладка						1	1				
			—03	Прокладка								1			
4		3	А14Б 289.002 —04	Прокладка	1										
			—05	Прокладка		1									
			—06	Прокладка			1								
			—07	Прокладка				1							
			—08	Прокладка					1						
			—09	Прокладка						1					
			—10	Прокладка							1				
			—11	Прокладка								1			
				Стандартные изделия											
				Болт М8х20.36 ГОСТ 7798-70	2	2	2								
				Болт М10х25.36 ГОСТ 7798-70				2	2	2	2				

А14Б 290.000 Лист

Серия 4.900-9 вып.1

А14Б290.001

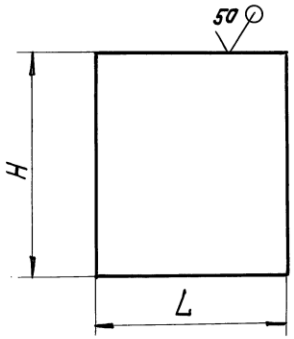

Обозначение	Размеры, мм H	Размеры, мм L	Материал	Масса, кг
А14Б290.001	200-1,15	170-1	Лист Б-2,0 ГОСТ 19903-74 / 4-IV-8Ст3пс ГОСТ 16523-70	0,53
—01	300-1,3		Лист Б-3,0 ГОСТ 19903-74 / 4-IV-8Ст3пс ГОСТ 16523-70	1,2
—02		360-1,4		2,60

Изм.	Лист	№ докум.	Подп.	Дата
Разраб.		Белявская		VI-83
Пров.		Крупник		
Рук. гр.		Крупник		
Гл. спец.		Вайнберг		
Н. контр.		Литвак		

А14Б 290. 001

Плита

Лит.	Масса	Масштаб
И	см. табл.	—

Лист | Листов 1

См. таблицу

Госстрой СССР
САНТЕХПРОЕКТ
г. Москва

Кол. на исполн. А14Б 290. 000-

Обозначение	Наименование	—	01	02	03	04	05	06	07	Примечание
	Болт М12х25.36 ГОСТ 7798-70								2	
	Гайки ГОСТ 5915-70									
	М8.4	2	2	2						
	М10.4				2	2	2	2		
	М12.4								2	
	Скоба СО-50 ОСТ 36-17-77	1								
	Скоба СО-63 ОСТ 36-17-77		1							
	Скоба СО-75 ОСТ 36.17-77			1						
	Скоба СО-90 ОСТ 36-17-77				1					
	Скоба СО-110 ОСТ 36-17-77					1				
	Скоба СО-125 ОСТ 36-17-77						1			
	Скоба СО-160 ОСТ 36-17-77							1		
	Скоба СО-200 ОСТ 36-17-77								1	
	Прочие изделия									
	Дюбель ДГПШ4,5х40 ТУ3-741-74	4	4	4						
	Дюбель ДГПШ4,5х60 ТУ3-741-74				4	4	4	4	4	
Поз.		4		5					7	

Лист

А14Б 290.000СБ

СЕРИЯ 4.900-9-Вып.1

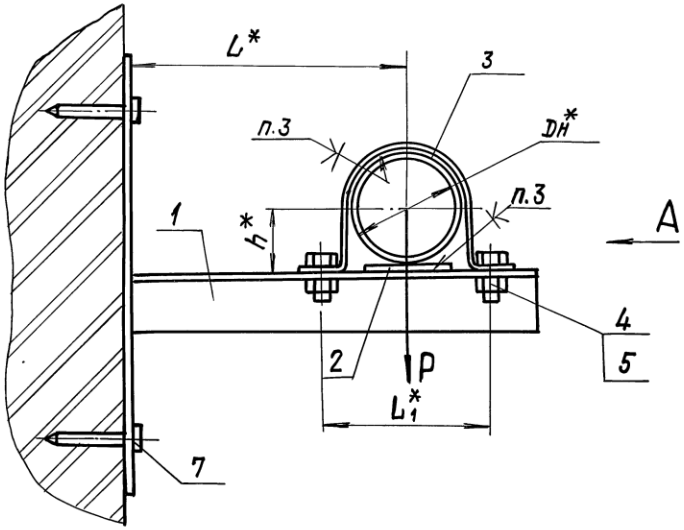

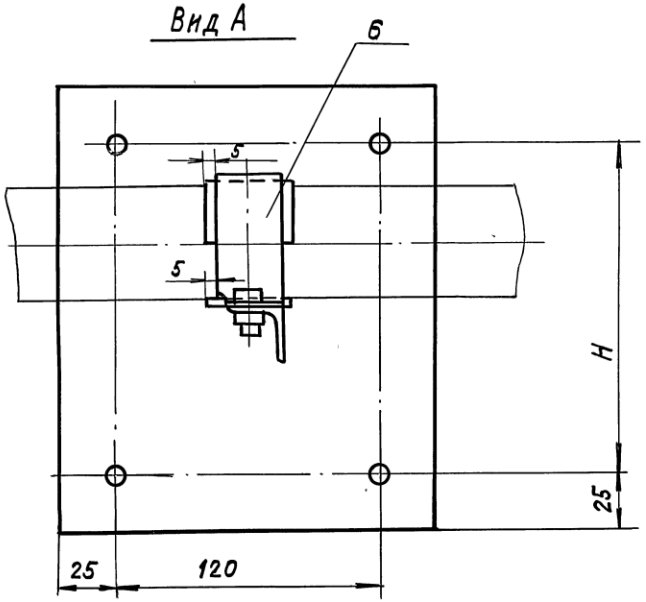

Обозначение	Наружный диаметр трубопровода Dн,* мм	Допускаемая нагрузка P, кгс	Размеры, мм				Масса, кг
			H	h*	L*	L1*	
А14Б 290.000	50	20	150	28	125	78	0,83
—01	63			34	132	90	0,86
—02	75			40	138	102	0,90
—03	90	35	250	48	145	126	1,88
—04	110			58	180	146	1,92
—05	125			65	188	160	2,10
—06	160			84	205	200	2,22
—07	200	70		103	225	255	3,13

1.* Размеры для справок.
2. Неуказанные предельные отклонения размеров ± t2/2.
3. Клей 88Н ТУ38-1051061-76.
4. Крепление кронштейна поз. 1 произвести монтажным пистолетом ПЦ52-1 по ТУ3-741-74.
5. При креплении кронштейна к кирпичной стене количество дюбелей в верхнем ряду увеличить в два раза.

Изм.	Лист	№ докум.	Подп.	Дата	А14Б 290.000 СБ			
Разраб.		Белявская			Опора отдельная к бетонной стене или железобетонной колонне Dн 50-200	Лит. И	Масса См. табл.	Масшт. —
Пров.		Крупник				Лист	Листов 1	
Рук.гр.		Крупник				Госстрой СССР Сантехпроект г. Москва		
Гл.спец.		Вайнберг						
Н.контр.		Литвак						
Утв.		Сливак						

Инв.№ подл. | Подп. и дата | Взам.инв.№ | Инв.№ дубл. | Подп. и дата

серия 4.900-9 вып. 1

Поз.	Зона	Обозначение	Наименование	Кол. на исполн. А146290.010							Примечание
				-	01	02	03	04	05	06	07	
			Документация									
		А146 290.010СБ	Сборочный чертеж									
			Детали									
3		А146 289.001-08	Кронштейн	1								
		-09	Кронштейн		1							
		-10	Кронштейн			1						
		-11	Кронштейн				1					
		-12	Кронштейн					1				
		-13	Кронштейн						1			
		-14	Кронштейн							1		
		-15	Кронштейн								1	
4		А146 290.001	Плита	1	1	1						
		-01	Плита				1	1	1	1	1	

Изм.	Лист	N докум.	Подп.	Дата
Разраб.		Белявская		VI-83
Пров.		Крупник		
Рук.груп.		Крупник		
Н.контр.		Литвак		
Утв.		Сливак		

А146 290.010

Кронштейн

Лит. | Лист | Листов 1

Госстрой СССР САНТЕХПРОЕКТ г. Москва

Формат А4. Копировал

Инв. N подл. | Подп. и дата | Взам. инв. N | Инв. N дубл. | Подп. и дата

А146 290.010СБ

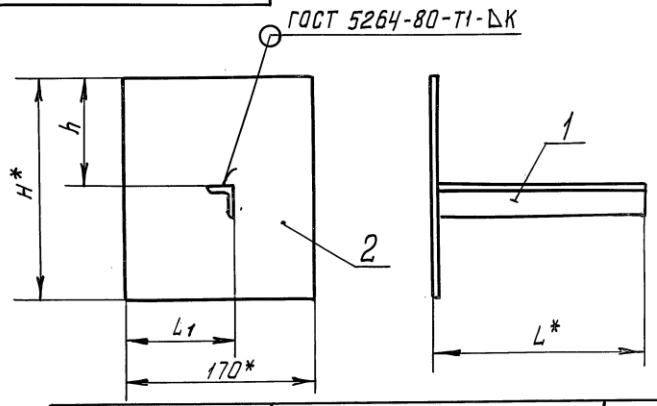

Обозначение	Размеры, мм					Масса, кг
	L*	L1	H*	h	K	
А146 290.010	187	100	200	100	3	0,73
-01	200					0,75
-02	210					0,76
-03	233	115	300	150	4	1,64
-04	277					1,72
-05	292					1,75
-06	330					1,82
-07	385					2,37

1. *Размеры для справок.
2. Неуказанные предельные отклонения размеров ± t 2/2.

Изм.	Лист	N докум.	Подп.	Дата
Разраб.		Белявская		VI-83
Пров.		Крупник		
Рук.груп.		Крупник		
Гл.спец.		Вайнберг		
Н.контр.		Литвак		
Утв.		Сливак		

А146 290.010СБ

Кронштейн

Лит	Масса	Масш.
И	См. табл.	—

Лист | Листов

Госстрой СССР САНТЕХПРОЕКТ г. Москва

Инв. № под.	Подп. и дата	Взам. инв. №	Инв. № дубл.	Подп. и дата

серия 4.900-9 вып. 1

Формат	Зона	Поз.	Обозначение	Наименование	Кол. на исполн. А14Б 291.000 – —	01	02	03	04	05	06	07	08	09	Примечание
				Документация											
А3			А14Б 291.000СБ	Сборочный чертеж											
				Детали											
А4		1	А14Б 291.001	Прокладка	1	1									
			-01	Прокладка			1	1							
			-02	Прокладка					1	1	1				
			-03	Прокладка								1	1		
			-04	Прокладка										1	
		2	-05	Прокладка	1										
			-06	Прокладка		1									
			-07	Прокладка			1								
			-08	Прокладка				1							

Изм.	Лист	N докум.	Подп.	Дата
Разраб.		Белявская		11-85
Пров.		Крупник		
Рук. груп.		Крупник		
Н. контр.		Литвак		
Утв.		Сливак		

А14Б 291.000

Опора отдельная к бетонной стене или железобетонной колонне Дн 20-160

Лит	Лист	Листов
И	1	4

Госстрой СССР САНТЕХПРОЕКТ г. Москва

Копировал Формат А4.

Инв. N подл.	Подп. и дата	Взам. инв. N	Инв. N дубл.	Подп. и дата

Формат	Зона	Поз.	Обозначение	Наименование	Кол. на исполн. А14Б 291.000 – —	01	02	03	04	05	06	07	08	09	Примечание
А4		2	А14Б 291.001-09	Прокладка					1						
			-10	Прокладка						1					
			-11	Прокладка							1				
			-12	Прокладка								1			
			-13	Прокладка									1		
			-14	Прокладка										1	
				Прочие изделия											
		3		Дюбель ДГПШ 4,5×60											
				ТУ3-741-74	4	4	4	4	4	4	4	4	4	4	
		4		Кронштейн СТД 819											
				СТД 819.00ТУ	1	1	1	1	1	1	1				
				Кронштейн СТД 822											
				СТД 822.00ТУ								1	1	1	
				Хомуты СТД805.00ТУ											
		5		СТД 805.00-01	1										
				-02		1									
				-03			1								

Изм.	Лист	N докум.	Подп.	Дата

А14Б 291.000

Лист 2

Копировал Формат А4

20800 18

ООО "Изополимет Плюс" - https://izopolimet.by

ООО "Изополимет Плюс" - https://izopolimet.by

Инв. N подл.	Подп. и дата	Взам. инв. N	Инв. № дубл.	Подп. и дата

Формат	Зона	Поз.	Обозначение	Наименование	Кол. на исполн. А14Б 291.000- —	01	02	03	04	05	06	07	08	09	Примечан.
				Хомуты СТД805.00ТУ											
		5		СТД 805.00- 04				1							
				-05					1						
				-06						1					
				-07							1				
				-08								1	1		
				-09										1	

Изм.	Лист	N докум.	Подп.	Дата	А14Б 291.000	Лист 3

Копировал Формат А4

Инв. N подл.	Подп. и дата	Взам. инв. N	Инв. N дубл.	Подп. и дата

Формат	Зона	Поз.	Обозначение	Наименование	Кол. на исполн. А14Б 291.000- 10	Примечание
				Документация		
3			А14Б 291.000 СБ	Сборочный чертеж	X	
				Детали		
4		1	А14Б 291.001- 04	Прокладка	1	
		2	-15	Прокладка	1	
				Прочие изделия		
		3		Дюбель ДГПШ 4,5×60		
				ТУ3-741-74	4	
		4		Кронштейн СТД 822		
				СТД 822.00ТУ	1	
		5		Хомут СТД805.00-10		
				СТД 805.00ТУ	1	

					А14Б 291.000	Лист

А146 291.000СБ

Серия 4.900-9 вып.1

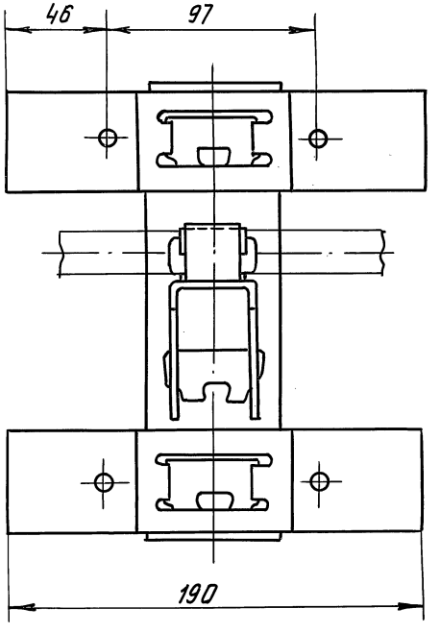

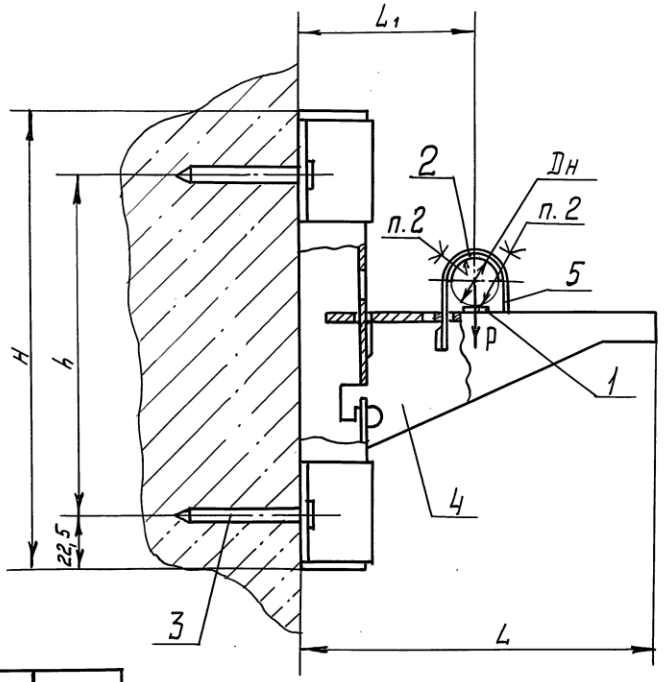

Обозначение	Наружный диаметр трубопровода Dн, мм	Допускаемая нагрузка P, кгс	Размеры, мм				Масса, кг
			L	L1	H.	h	
А146 291.000	20	20	160	80	200	150	1,09
-01	25						1,10
-02	32						1,11
-03	40						1,12
-04	50			100			1,13
-05	63						1,14
-06	75						1,15
-07	90	35	275	165	300	250	1,66
-08	110						1,67
-09	125						1,69
-10	160						1,71

1. Размеры для справок
2. Клей 88Н ТУ 38-1051061-76
3. Крепление кронштейна произвести монтажным пистолетом ПЦ52-1 по ГУЗ-741-74.
4. При креплении кронштейна к кирпичной стене количество дюбелей в верхнем ряду увеличить в два раза.

Изм.	Лист	N докум.	Подп.	Дата
Разраб.	Белявская			11-83
Пров.	Крупник			
Рук. груп.	Крупник			
Гл. спец.	Вайнберг			
Н. контр.	Литвак			

А146 291.000СБ

Опора отдельная к бетонной стене или железобетонной колонне Dн 20-160

Лит.	Масса	Масш.
И	см. табл.	—

Лист | Листов 1

Госстрой СССР САНТЕХПРОЕКТ г. Москва

Инв. N подл. | Подп. и дата | Взам. инв. N | Инв. N дубл. | Подп. и дата

ООО "Изополимет Плюс" - https://izopolimet.by

Инв. N подл.	Подп. и дата	Взам. инв. N	Инв. N дубл.	Подп. и дата

серия 4.900-9 вып. 1

Формат	Зона	Поз.	Обозначение	Наименование	Кол. на исполн. А14Б 292.000- —	01	02	03	04	05	06	07	08	09	Примечание
				Документация											
А3			А14Б 292.000СБ	Сборочный чертеж	X	X	X	X	X	X	X	X	X	X	
				Детали											
А4		1	А14Б 291.001	Прокладка	2	2									
			-01	Прокладка			2	2							
			-02	Прокладка					2	2	2				
			-03	Прокладка								2	2		
			-04	Прокладка										2	
		2	-05	Прокладка	2										
			-06	Прокладка		2									
			-07	Прокладка			2								
			-08	Прокладка				2							

Изм.	Лист	N докум.	Подп.	Дата	А14Б 292.000			
Разраб.		Белявская		11.83	Опора отдельная двухрядная к бетонной стене или железобетонной колонне Дн 20-160	Лит. И	Лист 1	Листов 4
Пров.		Крупник				Госстрой СССР САНТЕХПРОЕКТ г. Москва		
Рук. груп.		Крупник						
Н. контр.		Литвак						
Утв.		Сливак						

Копировал Формат А4.

Инв. N подл.	Подп. и дата	Взам. инв. N	Инв. N дубл.	Подп. и дата

Формат	Зона	Поз.	Обозначение	Наименование	Кол. на исполн. А14Б 292.002 —	01	02	03	04	05	06	07	08	09	Примечание
А4		2	А14Б 291.001 - 09	Прокладка					2						
			-10	Прокладка						2					
			-11	Прокладка							2				
			-12	Прокладка								2			
			-13	Прокладка									2		
			-14	Прокладка										2	
				Прочие изделия											
		3		Дюбель ДГПШ 4,5×60											
				ТУ3-741-74	4	4	4	4	4	4	4	4	4	4	
		4		Кронштейн СТД 822											
				СТД 822.00ТУ	1	1	1	1	1	1	1	1			
				Кронштейн СТД 823											
				СТД 823.00ТУ									1	1	
		5		Хомуты СТД805.00ТУ											
				СТД 805.00-01	2										
				-02		2									
				-03			2								

					А14Б 292.000	Лист 2

ООО "Изополимет Плюс" - https://izopolimet.by

Инв. N подл.	Подп. и дата	Взам. инв. N	Инв. N дубл.	Подп. и дата

Формат	Зона	Поз.	Обозначение	Наименование	Кол. на исполн. А146 292.000- —	01	02	03	04	05	06	07	08	09	Примечание
				Хомуты СТД 805.00ТУ											
		5		СТД 805. 00 -04				2							
				-05					2						
				-06						2					
				-07							2				
				-08								2	2		
				-09										2	

Изм	Лист	N докум.	Подп.	Дата	А146292.000	Лист 3

Копировал Формат А4

Инв. N подл.	Подп. и дата	Взам. инв. N	Инв. N дубл.	Подп. и дата

Формат	Зона	Поз.	Обозначение	Наименование	Кол. на исполн. А146 292.000 - 10										Примечание
				Документация											
А3			А146 292.000СБ	Сборочный чертеж	X										
				Детали											
А4		1	А146 291. 001-04	Прокладка	2										
		2	-15	Прокладка	2										
				Прочие изделия											
		3		Дюбель ДГПШ 4,5×60											
				ТУ3-741-74	4										
		4		Кронштейн СТД823											
				СТД 823.00 ТУ	1										
		5		Хомут СТД 805.00-10											
				СТД 805.00ТУ	2										

					А146292.000	Лист 4

А14Б292.000СБ

СЕРИЯ 4.900-9 вып.1

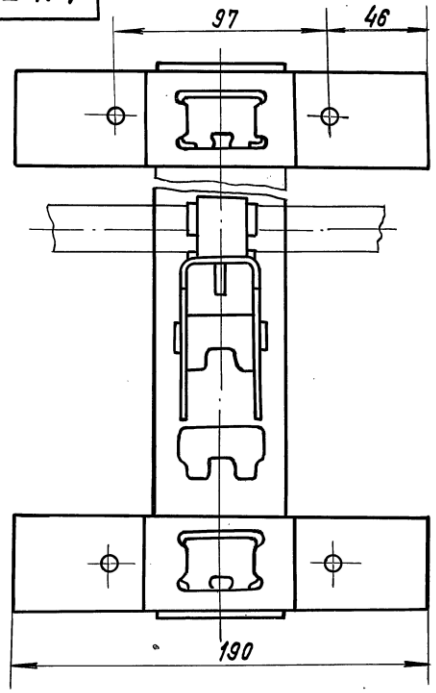

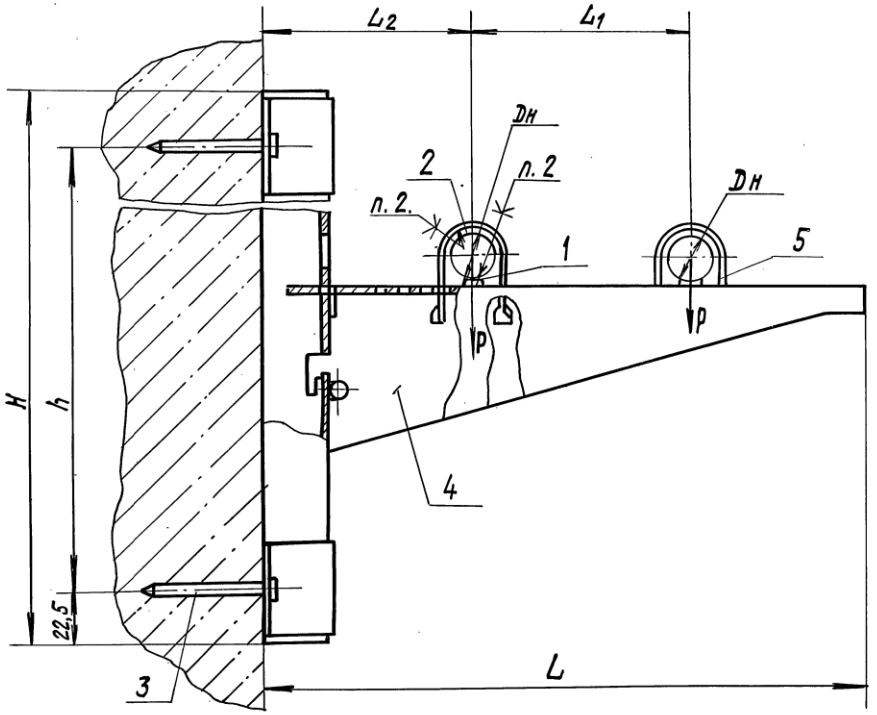

Обозначение	Наружный диаметр трубопровода Dн, мм	Допускаемая нагрузка P, кгс	Размеры, мм					Масса, кг
			L	L2	L1	H	h	
А14Б 292.000	20	20	275	95	100	300	250	1,60
—01	25							1,61
—02	32							1,63
—03	40							1,65
—04	50				115			1,68
—05	63							1,71
—06	75							1,72
—07	90	35	425	135	190	400	350	1,77
—08	110							2,44
—09	125							2,48
—10	160							2,52

1. Размеры для справок.
2. Клей 88Н ТУ38-1051061-76.
3. Крепление кронштейна произвести монтажным пистолетом ПЦ52-1 по ТУ3-741-74.
4. При креплении кронштейна к кирпичной стене количество дюбелей в верхнем ряду увеличить в два раза

Изм.	Лист	N докум.	Подп.	Дата	А14Б292.000СБ			
Разраб.		Белявская			Опора отдельная двухрядная к бетонной стене или железобетонной колонне Dн 20-160	Лит	Масса	Масш
Пров.		Крупник				И	см. табл.	—
Рук.группы		Крупник				Лист	Листов 1	
Гл.спец.		Вайнберг				Госстрой СССР Сантехпроект г. Москва		
Н.контр.		Литвак						
Утв.		Сливак						

Инв. N подл. | Подп. и дата | Взам. инв. N | Инв. N дубл. | Подп. и дата

Инв.№ подл.	Подп. и дата	Взам.инв.№	Инв.№ дубл.	Подп. и дата

Серия 4.900-9 вып. 1

Формат	Зона	Поз.	Обозначение	Наименование	Кол. на исполн. А14Б293.000 —										Примечание
					—	01	02	03	04	05	06	07	08	09	
				Документация											
3			А14Б 293.000 СБ	Сборочный чертеж	X	X	X	X	X	X	X	X	X	X	
				Детали											
4		1	А14Б 291.001	Прокладка	2	2	2	2	2	2					
			-01	Прокладка							2	2	2	2	
		2	-02	Прокладка	1	1		1	1		1	1		1	
			-03	Прокладка			1			1			1		
		3	-05	Прокладка	2	2	2								
			-06	Прокладка				2	2	2					
			-07	Прокладка							2	2	2		
			-08	Прокладка										2	

Изм.	Лист	№ докум.	Подп.	Дата	А14Б 293.000			
Разраб.		Белявская		1-83	Опора отдельная трехрядная к бетонной стене или железобетонной колонне Дн 20 - 160	Лит. И	Лист 1	Листов 5
Пров.		Крупник				Госстрой СССР Сантехпроект г. Москва		
Рук.группы		Крупник						
Н.контр.		Литвак						
Утв.		Сливак						

Копировала: Крайлина Формат: А4

Инв.№ подл.	Подп. и дата	Взам.инв.№	Инв.№ дубл.	Подп. и дата

Формат	Зона	Поз.	Обозначение	Наименование	Кол. на исполн. А14Б 293.000 —										Примечание
					—	01	02	03	04	05	06	07	08	09	
4		4	А14Б 291.001 -09	Прокладка	1			1			1				
			-11	Прокладка		1			1			1		1	
			-13	Прокладка			1			1			1		
				Прочие изделия											
		5		Дюбель ДГПШ 4,5×60 ТУ3-741-74	6	6	6	6	6	6	6	6	6	6	
		6		Кронштейн СТД 825 СТД 825.00 ТУ	1	1	1	1	1	1	1	1	1	1	
				Хомуты СТД 805.00 ТУ											
		7		СТД 805.00 -01	2	2	2								
				-02				2	2	2					
				-03							2	2	2		
				-04										2	
		8		-05	1			1			1				
				-07		1			1			1		1	
				-08			1			1			1		

А14Б 293.000 Лист 2

ООО "Изополимет Плюс" - https://izopolimet.by

ООО "Изополимет Плюс" - https://izopolimet.by

Инв. № подл.	Подп. и дата	Взам. инв. №	Инв. № дубл.	Подп. и дата

Формат	Зона	Поз.	Обозначение	Наименование	Кол. на исполн. А14Б 293.000 – 10	11	12	13	14	15	16	17	18	19	Примечание
				Документация											
А3			А14Б 293.000 СБ	Сборочный чертеж	X	X	X	X	X	X	X	X	X	X	
				Детали											
А4		1	А14Б 291.001 –01	Прокладка	2	2									
			–02	Прокладка			2	2	2	2	2	2	2	2	
		2	–02	Прокладка			1	1	1						
			–03	Прокладка	1					1	1	1		1	
			–04	Прокладка		1							1		
		3	–08	Прокладка	2	2									
			–09	Прокладка			2	2	2	2					
			–10	Прокладка							2	2	2		
			–11	Прокладка										2	
		4	–09	Прокладка			1								
			–10	Прокладка				1							
			–11	Прокладка					1						
			–12	Прокладка							1			1	

Изм.	Лист	№ докум.	Подп.	Дата	А14Б 293.000	Лист 3

Копировала: Крайлина Формат: А4

Инв. № подл.	Подп. и дата	Взам. инв. №	Инв. № дубл.	Подп. и дата

Формат	Зона	Поз.	Обозначение	Наименование	Кол. на исполн. А14Б 293.000 – 10	11	12	13	14	15	16	17	18	19	Примечание
А4		4	А14Б 291.001-13	Прокладка	1					1		1			
			-15	Прокладка		1							1		
				Прочие изделия											
		5		Дюбель ДГПШ 4,5×60											
				ТУ 3-741-74	6	6	6	6	6	6	6	6	6	6	
		6		Кронштейн СТД825											
				СТД 825.00ТУ	1	1	1	1	1	1	1	1	1	1	
				Хомуты СТД 805.00ТУ											
		7		СТД 805.00 – 04	2	2									
				–05			2	2	2	2					
				–06							2	2	2		
				–07										2	
				–05			1								
		8		–06				1							
				–07					1						
				–08	1					1	1	1		1	
				–10		1							1		

Изм.	Лист	№ докум.	Подп.	Дата	А14Б 293.000	Лист 4

Копировала: Крайлина Формат: А4

20800 25

Серия 4.900-9 Вып. 1

А146291.001

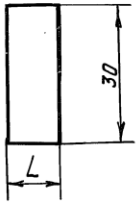

Обозначение	L, мм	Масса, кг
А146291.001	12	0,002
-01	20	0,003
-02	40	0,005
-03	55	0,007
-04	80	0,010
-05	45	0,005
-06	60	0,007
-07	70	0,008

Продолжение

Обозначение	L, мм	Масса, кг
А146291.001-08	75	0,009
-09	95	0,011
-10	120	0,015
-11	130	0,016
-12	175	0,021
-13	190	0,023
-14	220	0,026
-15	260	0,031

Неуказанные предельные отклонения размеров - ±3.

Изм.	Лист	N докум.	Подп.	Дата
Разраб.		Белявская		11-83
Пров.		Крупник		11-83
Рук.груп.		Крупник		
Гл.спец.		Вайнберг		
Н.контр.		Литвак		

А146291.001

Прокладка

Лит	Масса	Масшт.
И	См. табл.	—

Лист | Листов 1

Пластина 2, лист ОМ6-МГОСТ 1338-77

Госстрой СССР САНТЕХПРОЕКТ г. Москва

Подп. и дата | Взам. инв. N | Инв. N дубл. | Подп. и дата | Инв. N подл.

Формат	Зона	Поз.	Обозначение	Наименование	Кол. на испол. А146.293.000- 20	21	Примечание
				Документация			
А3			А146 293.000 СБ	Сборочный чертеж			
				Детали			
		1	А146 291.001 -02	Прокладка	2	2	
		2	-03	Прокладка	1		
			-04	Прокладка		1	
		3	-11	Прокладка	2	2	
		4	-13	Прокладка	1		
			-15	Прокладка		1	
				Прочие изделия			
		5		Дюбель ДГПШ 4,5х60	6	6	
				ТУ3-741-74			
		6		Кронштейн СТД 825	1	1	
				СТД 825.00ТУ			
				Хомуты СТД 805.000ТУ			
		7		СТД 805.00-07	2	2	
		8		-08	1		
				-10		1	

Инв. N подл. | Подп. и дата | Взам. инв. N | Инв. N дубл. | Подп. и дата

А146 293 ОПЛ

Лист

А146293.000СБ

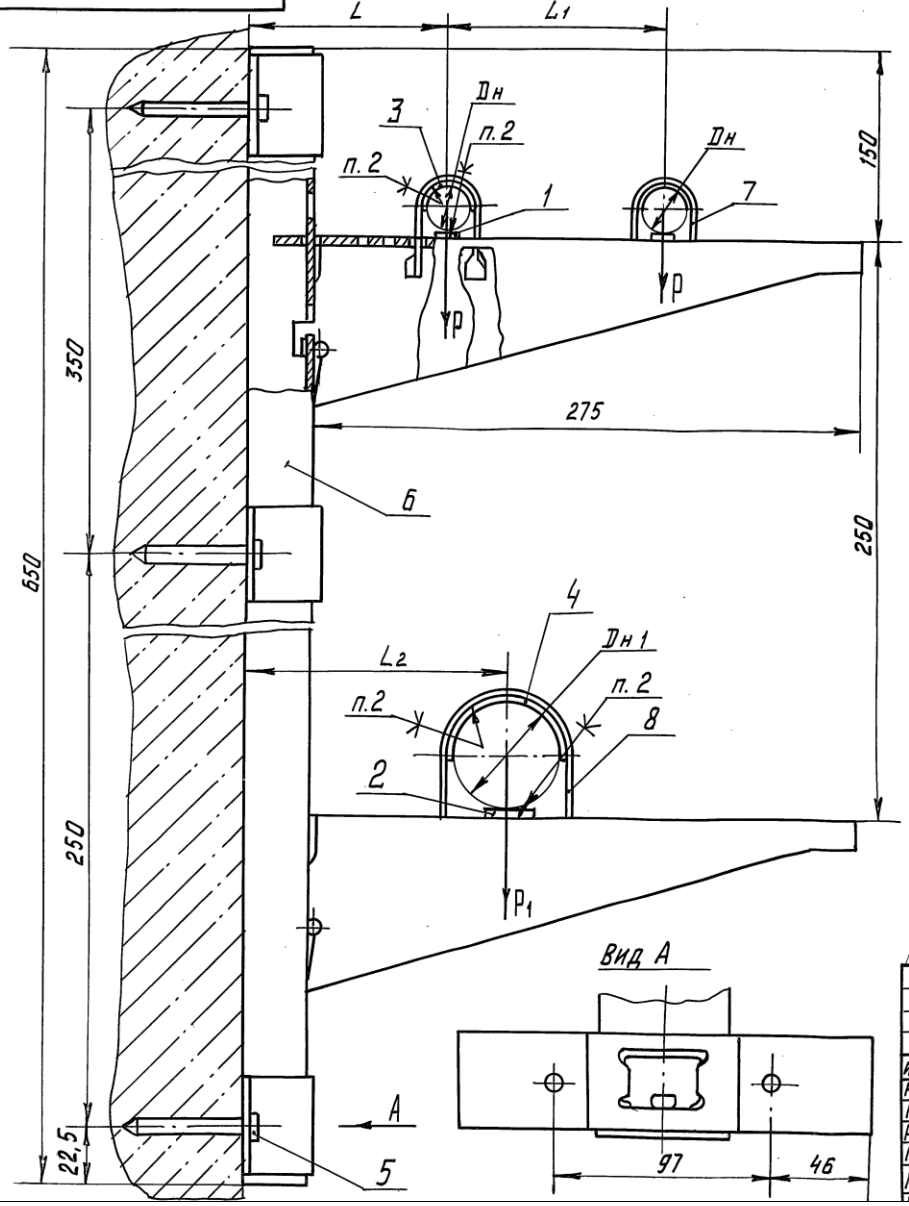

Обозначение	Наружный диаметр трубопровода, мм. Dн	Dн1	Допускаемая нагрузка, кгс P	P1	Размеры, мм L	L1	L2	Масса кг
А146293.000	20	50	20	20	90	100	120	3,06
-01		75						3,07
-02		110		35			150	3,10
-03	25	50		20			120	3,13
-04		75						3,17
-05		110		35			150	3,20
-06	32	50		20			120	3,17
-07		75						3,19
-08		110		35			150	3,22
-09	40	75		20			120	3,20
-10		110		35			150	3,22
-11		160						3,27
-12	50	50		20	95	115	120	3,20
-13		63						3,21
-14		75						3,22
-15		110		35			150	3,25
-16	63	90					120	3,27
-17		110					150	3,28
-18		160						3,32
-19	75	90					120	3,29
-20		110					150	3,30
-21		160						3,33

1. Размеры для справок
2. Клей 88Н ТУ38-1051061-76.
3. Крепление кронштейна произвести монтажным пистолетом ПЦ52-1 по ТУ3-741-74.
4. При креплении кронштейна к кирпичной стене количество дюбелей в двух верхних рядах увеличить в два раза.

Изм	Лист	N докум.	Подп.	Дата
Разраб	Белявская			VI-83
Пров.	Крупник			
Рук.груп.	Крупник			
Гл.спец.	Вайнберг			
Н.контр.	Литвак			

А146293.000СБ

Опора отдельная трехрядная к бетонной стене или железобетонной колонне Dн 20-160

Лит.	Масса	Масш.
И	См. табл.	—
Лист	Листов 1	

Госстрой СССР САНТЕХПРОЕКТ

Инв.N подл. | Подп. и дата | Взам. инв.N | Инв.N дубл. | Подп. и дата

ООО "Изополимет Плюс" - https://izopolimet.by

Инв.№ подл.	Подп. и дата	Взам. инв.№	Инв.№ дубл.	Подп. и дата

Формат	Зона	Поз.	Обозначение	Наименование	Кол. на исполн. А14Б 294.000 –										Примечание
					–	01	02	03							
				Документация											
А3			А14Б 294.000 СБ	Сборочный чертеж	×	×	×	×							
				Сборочные единицы											
А4		1	А14Б 294.010	Кронштейн	1										
			–02	Кронштейн		1									
			–04	Кронштейн			1								
			–06	Кронштейн				1							
		2	–01	Кронштейн	1										
			–03	Кронштейн		1									
			–05	Кронштейн			1								
			–07	Кронштейн				1							
А4		3	А14Б 294.020	Плита	1										

Изм.	Лист	№ докум.	Подп.	Дата
Разраб.		Белявская		VI-83
Пров.		Крупник		
Рук. группы		Крупник		
Н. контр.		Литвак		
Утв.		Спивак		

А14Б 294.000

Опора отдельная к железобетонной колонне Дн 110 – 200

Лит.	Лист	Листов
И	1	3

Госстрой СССР Сантехпроект г. Москва

Копировала: Крайлина Формат А4

Инв.№ подл.	Подп. и дата	Взам. инв.№	Инв.№ дубл.	Подп. и дата

Формат	Зона	Поз.	Обозначение	Наименование	Кол. на исполн. А14Б 294.000 –										Примечание
					–	01	02	03							
А4		3	А14Б 294.020 – 01	Плита		1									
			–02	Плита			1								
			–03	Плита				1							
				Детали											
А4		4	А14Б 289.002-01	Прокладка	1										
			–02	Прокладка		1	1								
			–03	Прокладка				1							
		5	–08	Прокладка	1										
			–09	Прокладка		1									
			–10	Прокладка			1								
			–11	Прокладка				1							
А4		6	А14Б 294.001	Стяжка	2	2	2	2							
				Стандартные изделия											
				Болты ГОСТ 7798-70											
		7		М10×25.36	4	4	4	4							
		8		М10 × 30.36	2	2	2								

Изм.	Лист	№ докум.	Подп.	Дата

А14Б 294.000

Лист 2

Копировала: Крайлина Формат: А4

20800 28

Серия 4.900-9 вып. 1

А14Б 294.010СБ

Продолжение

Обозначение	Рис.	L*	L	L1	L2	L3	L4	b	R*	h	h1	d	Масса, кг
А14Б294.010-16	1	753	435	20	558	175	18	12	6	45	25	17	5,32
-17	2												
-18	1	778			567	190							5,52
-19	2												
-20	1	825		15	559	246	20	14	7	55	30	21	12,7
-21	2												
-22	1	953	635	20	758	175	18	12	6	45	25	17	6,72
-23	2												
-24	1	978			767	190							6,82
-25	2												
-26	1	1025		15	759	246	20	14	7	55	30	21	15,7
-27	2												
-28	1	1065	435	20	566	455				45			8,62
-29	2												
-30	1	1137			558	530							9,22
-31	2												
-32	1	1215		15	555	615				50			13,4
-33	2												
-34	1	1265	635	20	766	455				45			10,22
-35	2												
-36	1	1337			758	530							10,72
-37	2												
-38	1	1415		15	755	615				50			15,6
-39	2												

Кол. на исполн. А14Б294.000

Наименование	—	01	02	03	Примечание
Болт М12х30.36 ГОСТ 7798-70				2	
Гайки ГОСТ 5915-70					
М10.4	6	6	6	4	
М12.4	8	8	8	10	
Скоба СО-110 ОСТ 36-17-77	1				
Скоба СО-125 ОСТ 36-17-77		1			
Скоба СО-160 ОСТ 36-17-77			1		
Скоба СО-200 ОСТ 36-17-77				1	

Обозначение	Поз.	Зона	Формат
Болт М12х30.36 ГОСТ 7798-70	8		
Гайки ГОСТ 5915-70			
М10.4	9		
М12.4	10		
Скоба СО-110 ОСТ 36-17-77	11		

Инв. № подл. | Подп. и дата | Взам. инв. № | Инв. № дубл. | Подп. и дата

Изм. | Лист | № докум. | Подп. | Дата

А14Б 294.010 СБ

Лист 2

Лист

А14Б 294.000СБ

серия 4.900-9 вып. 1

Рис. 1

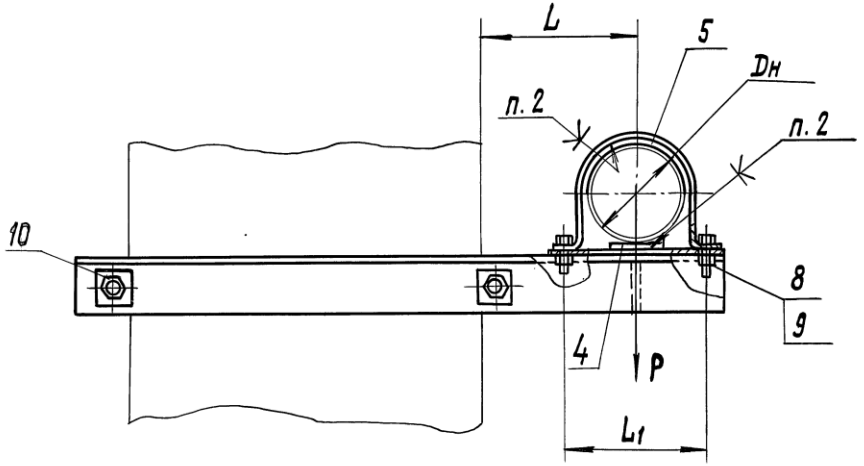

Обозначение	Рис.	Наружный диаметр трубопровода Dн, мм	Допускаемая нагрузка P, кгс	Размеры, мм		Масса, кг
				L	L 1	
А14Б 294.000	1	110	35	180	146	13,5
-01		125		188	160	14,1
-02		160		205	200	15,5
-03	2	200	70	225	255	17,5

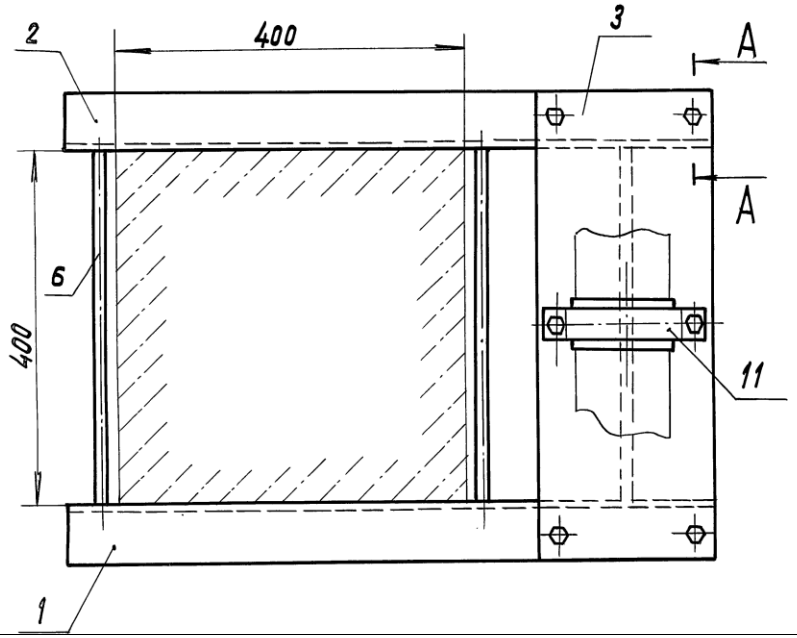

А-А

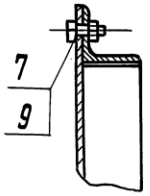

Рис. 2

Остальное см. рис. 1

М 1:10

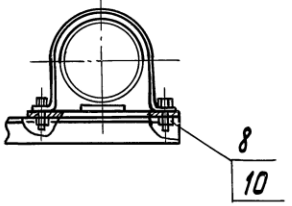

1. Размеры для справок.
2. Клей 88Н ТУ 38-1051061-76

Изм.	Лист	№ докум.	Подп.	Дата	А14Б 294.000 СБ			
Разраб.		Белявская		11-83	Опора отдельная к железобетонной колонне Dн 110-200	Лит.	Масса	Масш.
Пров.		Крупник				И	см. табл.	—
Рук. группы		Крупник				Лист	Листов 1	
Гл. спец.		Вайнберг				Госстрой СССР Сантехпроект г. Москва		
Н. контр.		Литвак						
Утв.		Сливак						

Инв. № подл. | Подп. и дата | Взам. инв. № | Инв. № дубл. | Подп. и дата

ООО "Изополимет Плюс" - https://izopolimet.by

Инв.№ подл.	Подп. и дата	Взам.инв.№	Инв.№ дубл.	Подп. и дата

Серия 4.900-9 вып. 1

Формат	Зона	Поз.	Обозначение	Наименование	Кол. на исполн. А14Б 294.010 – –	01	02	03	04	05	06	07	08	09	Примечание
				Документация											
*)			А14Б 294.010 СБ	Сборочный чертеж	X	X	X	X	X	X	X	X	X	X	*) А3; А4
				Детали											
4		1	А14Б 294.002	Накладка	2	2	2	2	2	2	2	2	2	2	
3		2	А14Б 294.003	Уголок	1	1									
			–01	Уголок			1	1							
			–02	Уголок					1	1					
			–03	Уголок							1	1			
			–04	Уголок									1	1	

Изм.	Лист	№ докум.	Подп.	Дата	А14Б 294.010			
Разраб.		Белявская		11-85	Кронштейн	Лит.	Лист	Листов
Пров.		Крупник				И	1	4
Рук.группы		Крупник				Госстрой СССР Сантехпроект г. Москва		
Н.контр.		Литвак						
Утв.		Сливак						

Копировала: Крайлина Формат: А4

Инв.№ подл.	Подп. и дата	Взам.инв.№	Инв. № дубл.	Подп. и дата

Формат	Зона	Поз.	Обозначение	Наименование	Кол. на исполн. А14Б 294.010 – 10	11	12	13	14	15	16	17	18	19	Примечание
				Документация											
*)			А14Б 294.010СБ	Сборочный чертеж	X	X	X	X	X	X	X	X	X	X	*) А3; А4
				Детали											
4		1	А14Б 294.002	Накладка	2	2	2	2	2	2	2	2	2	2	
3		2	А14Б 294.003-05	Уголок	1	1									
			–06	Уголок			1	1							
			–07	Уголок					1	1					
			–08	Уголок							1	1			
			–09	Уголок									1	1	

А14Б 294.010 Лист

Инв. № подл.	Подп. и дата	Взам. инв. №	Инв. № дубл.	Подп. и дата

Серия 4.900-9 Вып. 1

Формат	Зона	Поз.	Обозначение	Наименование	Кол. на исполн. А14Б 294.010 — 20	21	22	23	24	25	26	27	28	29	Примечание
				Документация											
*)			А14Б 294.010 СБ	Сборочный чертеж	X	X	X	X	X	X	X	X	X	X	*) А3; А4
				Детали											
А4		1	А14Б 294.002	Накладка			2	2	2	2			2	2	
			-01	Накладка	2	2					2	2			
А3		2	А14Б 294.003 -10	Уголок	1	1									
			-11	Уголок			1	1							
			-12	Уголок					1	1					
			-13	Уголок							1	1			
			-14	Уголок									1	1	

Изм.	Лист	№ докум.	Подп.	Дата	А14Б 294.010	Лист 3

Копировала: Крайлина Формат: А4

Инв. № подл.	Подп. и дата	Взам. инв. №	Инв. № дубл.	Подп. и дата

Формат	Зона	Поз.	Обозначение	Наименование	Кол. на исполн. А14Б 294.010 — 30	31	32	33	34	35	36	37	38	39	Примечание
				Документация											
*)			А14Б 294.010СБ	Сборочный чертеж	X	X	X	X	X	X	X	X	X	X	*) А3; А4
				Детали											
А4		1	А14Б 294.002	Накладка	2	2			2	2	2	2			
			-01	Накладка			2	2					2	2	
А3		2	А14Б 294.003 -15	Уголок	1	1									
			-16	Уголок			1	1							
			-17	Уголок					1	1					
			-18	Уголок							1	1			
			-19	Уголок									1	1	

Изм.	Лист	№ докум.	Подп.	Дата	А14Б 294.010	Лист 4

Копировала: Крайлина Формат: А4

20800 32

ООО "Изополимет Плюс" - https://izopolimet.by

А14Б 294.010СБ

Серия 4.900-9 Вып. 1

Рис. 1

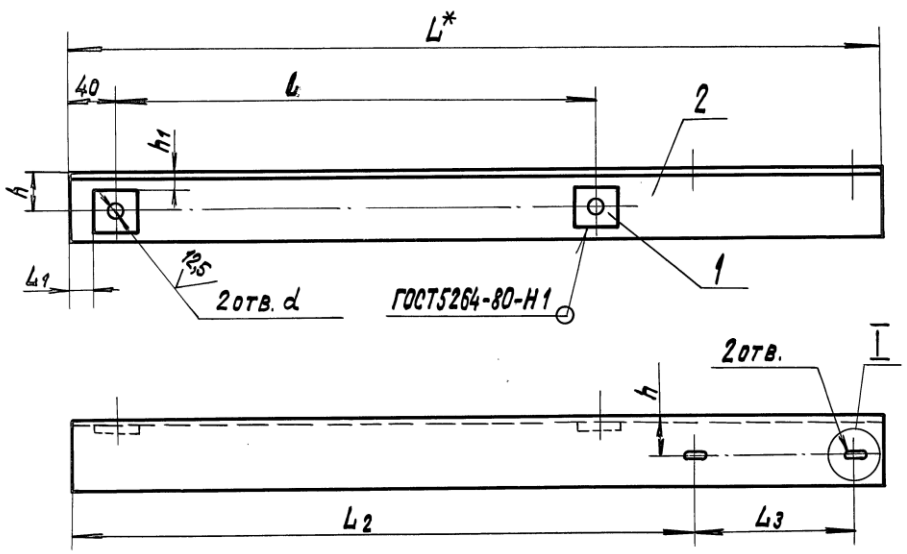

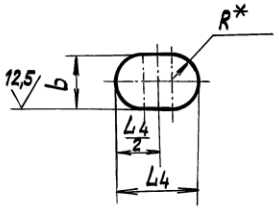

Обозначение	Рис.	Размеры, мм L*	L	L1	L2	L3	L4	b	R*	h	h1	d	Масса, кг
А14Б294.010	1	735	435	20	564	146	18	12	6	35	15	13	3,62
-01	2												
-02	1	750			565	160							3,72
-03	2												
-04	1	790			562	200							3,92
-05	2												
-06	1	840			555	255							4,12
-07	2												
-08	1	935	635		764	146							4,62
-09	2												
-10	1	950			765	160							4,72
-11	2												
-12	1	990			762	200							4,92
-13	2												
-14	1	1040			755	255							5,12
-15	2												

1. *Размеры для справок.
2. Неуказанные предельные отклонения размеров $\pm t_2$; $\pm t_2/2$.

Рис. 2

Остальное - см. рис. 1

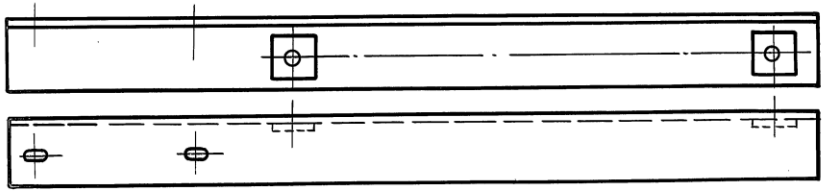

Изм.	Лист	№ докум.	Подп.	Дата
Разраб.	Белявская			11-83
Пров.	Крупник			
Рук. группы	Крупник			
Гл. спец.	Вайнберг			
Н. контр.	Литвак			
Утв.	Спивак			

А14Б 294.010 СБ

Кронштейн

Лит.	Масса	Масш.
И	См. табл.	—
Лист 1	Листов 2	

Госстрой СССР
Сантехпроект
г. Москва

Инв. № подл. | Подп. и дата | Взам. инв. № | Инв. № дубл. | Подп. и дата

Серия 4.900-9 вып. 1

Обозначение	Наименование	Кол. на исполн. А14Б294.020 –				Примечание
		–	01	02	03	
	Документация					
А14Б 294.020 СБ	Сборочный чертеж		X	X	X	
	Детали					
А14Б 294.004	Плита	1				
-01	Плита		1			
-02	Плита			1		
-03	Плита				1	
А14Б 294.005	Полоса	1	1	1	1	

Зона	Поз.	Обозначение	Наименование	Кол.	Масса ед.	Масса общ.
		А14Б 294.020 СБ	Плита	1	4	4
		А14Б 294.005	Полоса	2	4	4

Инв. № подл. | Подп. и дата | Взам. инв. № | Инв. № дубл. | Подп. и дата

Изм.	Лист	№ докум.	Подп.	Дата
Разраб.		Белявская		VI-83
Пров.		Крупник		
Рук. группы		Крупник		
Н. контр.		Литвак		
Утв.		Крупник		

А14Б 294.020

Плита

Лит.	Лист	Листов
И		1

Госстрой СССР Сантехпроект г. Москва

Копировал: Крайлина Формат: А4

Инв. № подл. | Подп. и дата | Взам. инв. № | Инв. № дубл. | Подп. и дата

А14Б 294.020СБ

ГОСТ 5264-80-Т3-◺5

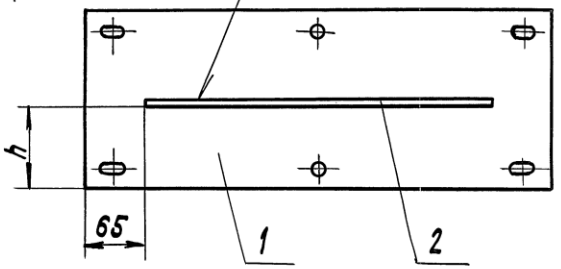

Обозначение	h, мм	Масса, кг
А14Б 294.020	96	5,1
–01	103	5,3
–02	126	6,3
–03	155	7,5

Неуказанные предельные отклонения размеров ±t2/2

Изм.	Лист	№ докум.	Подп.	Дата
Разраб.		Белявская		VI-83
Пров.		Крупник		
Рук. группы		Крупник		
Гл. спец.		Вайнберг		
Н. контр.		Литвак		

А14Б 294.020 СБ

Плита

Лит.	Масса	Масшт.
И	См. табл.	—
Лист	Листов 1	

Госстрой СССР Сантехпроект г. Москва

Серия 4.900-9 Вып. 1

А14Б294.001

50 (√)

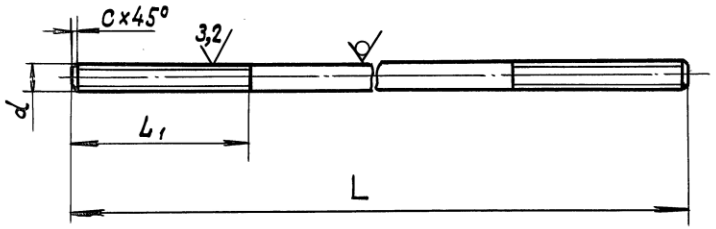

Обозначение	Размеры, мм				Материал	Масса, кг
	L	L1	d	C		
А14Б294.001	520	80	М12-8g	1,6	Круг $\frac{\text{В 12 ГОСТ 2590-71}}{\text{В Ст.3пс-3-II ГОСТ 535-79}}$	0,46
-01			М16-8g	2	Круг $\frac{\text{В 16 ГОСТ 2590-71}}{\text{В Ст.3пс-3-II ГОСТ 535-79}}$	0,82
-02	550	100	М20-8g	2,5	Круг $\frac{\text{В 20 ГОСТ 2590-71}}{\text{В Ст.3пс-3-II ГОСТ 535-79}}$	1,35

Неуказанные предельные отклонения размеров $\pm t_2$; $\pm t_2/2$.

Изм.	Лист	№ докум.	Подп.	Дата
Разраб.		Белявская		VI-83
Пров.		Крупник		
Рук.группы		Крупник		
Гл.спец.		Вайнберг		
Н.контр.		Литвак		

А14Б 294. 001

Стяжка

См. таблицу

Лит.	Масса	Масштаб
И	См. табл.	—

Лист | Листов 1

Госстрой СССР Сантехпроект г. Москва

Взам.инв.№ | Инв.№ дубл. | Подп. и дата | Инв.№ подл. | Подп. и дата

А146294.002

50 (√)

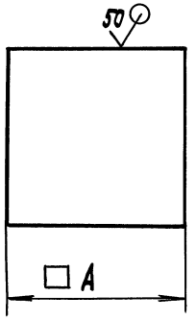

Обозначение	A, мм	Масса, кг
А14Б 294.002	40-0,62	0,06
-01	50-0,62	0,10

Изм.	Лист	№ докум.	Подп.	Дата
Разраб.		Белявская		VI-83
Пров.		Крупник		
Рук.группы		Крупник		
Гл.спец.		Вайнберг		
Н.контр.		Литвак		

А14Б 294. 002

Накладка

Лист Б5,0 ГОСТ 19903-74 / В Ст.3пс ГОСТ 14637-79

Лит.	Масса	Масш.
И	См. табл.	—

Лист | Листов 1

Госстрой СССР Сантехпроект г. Москва

Взам.инв.№ | Инв.№ дубл. | Подп. и дата | Инв.№ подл. | Подп. и дата

А14Б.294.003

Серия 4.900-9 вып. 1

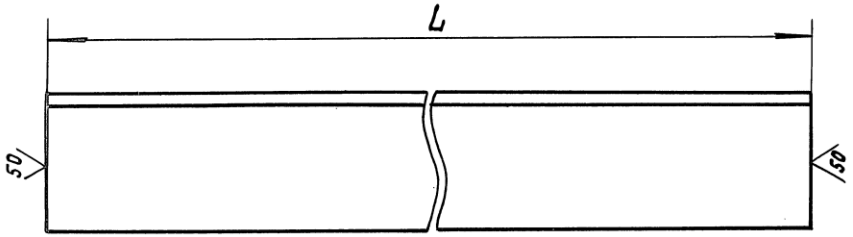

Обозначение	L, мм	Материал	Масса, кг
А14Б 294.003	735	Уголок Б-63×63×5 ГОСТ 8509-72 / ВСт.3пс-3-I ГОСТ 535-79	3,5
-01	750		3,6
-02	790		3,8
-03	840		4,0
-04	935		4,5
-05	950		4,6
-06	990		4,8
-07	1040		5,0

Продолжение

Обозначение	L, мм	Материал	Масса, кг
А14Б 294.003-08	753	Уголок Б-75×75×6 ГОСТ 8509-72 / ВСт.3пс-3-I ГОСТ 535-79	5,2
-09	778		5,4
-10	825	Уголок Б-100×100×10 ГОСТ 8509-72 / ВСт.3пс-3-I ГОСТ 535-79	12,5
-11	953	Уголок Б-75×75×6 ГОСТ 8509-72 / ВСт.3пс-3-I ГОСТ 535-79	6,6
-12	978		6,7
-13	1025	Уголок Б-100×100×10 ГОСТ 8509-72 / ВСт.3пс-3-I ГОСТ 535-79	15,5
-14	1065	Уголок Б-75×75×7 ГОСТ 8509-72 / ВСт.3пс-3-I ГОСТ 535-79	8,5
-15	1137		9,1
-16	1215	Уголок Б-90×90×8 ГОСТ 8509-72 / ВСт.3пс-3-I ГОСТ 535-79	13,2
-17	1265	Уголок Б-75×75×7 ГОСТ 8509-72 / ВСт.3пс-3-I ГОСТ 535-79	10,1
-18	1337		10,6
-19	1415	Уголок Б-90×90×8 ГОСТ 8509-72 / ВСт.3пс-3-I ГОСТ 535-79	15,4

Неуказанные предельные отклонения размеров $\pm\frac{t2}{2}$.

Изм.	Лист	№ докум.	Подп.	Дата
Разраб.		Белявская		VI-83
Пров.		Крупник		
Рук. группы		Крупник		
Гл. спец.		Вайнберг		
Н. контр.		Литвак		
Утв.		Спивак		

А14Б 294.003

Уголок

См. таблицу

Лит.	Масса	Масш.
И	См. табл.	—
Лист	Листов 1	

Госстрой СССР Сантехпроект г. Москва

Инв. № подл. | Подп. и дата | Взам. инв. № | Инв. № дубл. | Подп. и дата

Серия 4.900-9 Вып. 1

А14Б 294.005

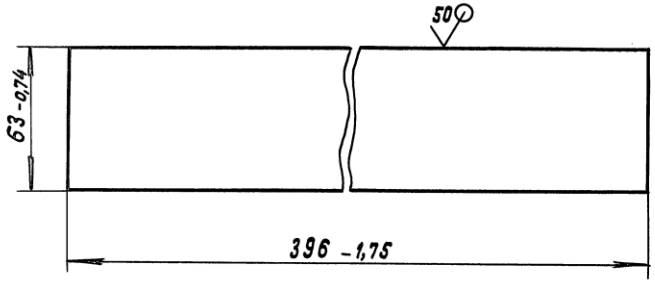

Изм.	Лист	№ докум.	Подп.	Дата
Разраб.		Белявская		VI-83
Пров.		Крупник		
Рук.группы		Крупник		
Гл.спец.		Вайнберг		
Н.контр.		Литвак		

А14Б 294.005

Плита

Лит.	Масса	Масшт.
И	1,0	—
Лист	Листов 1	

Лист Б 5,0 ГОСТ 19903-74 / ВСт.3пс ГОСТ 14637-79

Госстрой СССР Сантехпроект г. Москва

Инв. № подл. | Подп. и дата | Взам. инв. № | Инв. № дубл. | Подп. и дата

А146 294.004

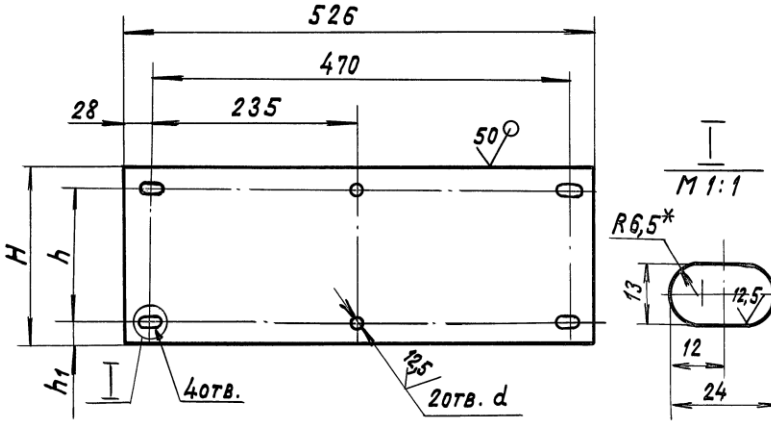

Обозначение	Размеры, мм				Масса, кг
	H	h	h1	d	
А14Б 294.004	196	146	25	12	4,1
-01	210	160			4,3
-02	256	200	28		5,3
-03	315	255	30	14	6,5

1. *Размер для справок.
2. Неуказанные предельные отклонения размеров $\pm t_2$; $-t_2$; $\pm$

Изм.	Лист	№ докум.	Подп.	Дата
Разраб.		Белявская		VI-83
Пров.		Крупник		
Рук.группы		Крупник		
Гл.спец.		Вайнберг		
Н.контр.		Литвак		

А 14 Б 294.004

Плита

Лит.	Масса	Масшт.
И	см. табл.	—
Лист	Листов 1	

Лист Б-5,0 ГОСТ 19903-74 / ВСт.3пс ГОСТ 14637-79

Госстрой СССР Сантехпроект г. Москва

Инв. № подл. | Подп. и дата | Взам. инв. № | Инв. № дубл. | Подп. и дата

ООО "Изополимет Плюс" - https://izopolimet.by

Инв. № подл.	Подп. и дата	Взам. инв. №	Инв. № дубл.	Подп. и дата

Серия 4.900-9 вып. 1

Формат	Зона	Поз.	Обозначение	Наименование	Кол. на исполн. А14Б 295.000 –										Примечание
					–	01	02	03							
				Документация											
3			А14Б 295.000 СБ	Сборочный чертеж	X	X	X	X							
				Сборочные единицы											
4		1	А14Б 294.010 -08	Кронштейн	1										
			-10	Кронштейн		1									
			-12	Кронштейн			1								
			-14	Кронштейн				1							
		2	-09	Кронштейн	1										
			-11	Кронштейн		1									
			-13	Кронштейн			1								
			-15	Кронштейн				1							
4		3	А14Б 294.020	Плита	1										

Изм.	Лист	№ докум.	Подп.	Дата	А14Б 295.000		
Разраб.		Белявская		И-83	Опора отдельная к железобетонной колонне Dн 110-200	Лит. И	Лист 1 / Листов 3
Пров.		Крупник				Госстрой СССР Сантехпроект г. Москва	
Рук. группы		Крупник					
Н. контр.		Литвак					
Утв.		Спивак					

Копировала: Крайлина Формат А4

Инв. № подл.	Подп. и дата	Взам. инв. №	Инв. № дубл.	Подп. и дата

Формат	Зона	Поз.	Обозначение	Наименование	Кол. на исполн. А14Б 295.000 –										Примечание
					–	01	02	03							
4		3	А14Б 295.020-01	Плита		1									
			-02	Плита			1								
			-03	Плита				1							
				Детали											
4		4	А14Б 289.002-01	Прокладка	1										
			-02	Прокладка		1	1								
			-03	Прокладка				1							
		5	-08	Прокладка	1										
			-09	Прокладка		1									
			-10	Прокладка			1								
			-11	Прокладка				1							
4		6	А14Б 294.001	Стяжка	2	2	2	2							
				Стандартные изделия											
		7		Болт М10х25.36 ГОСТ 7798-70	4	4	4	4							
		8		Болт М10х30.36 ГОСТ 7798-70	2	2	2								

Серия 4.900-9 вып. 1

Обозначение	Наименование	Кол. на исполн. А14Б 295.000 –				Примечание
		–	01	02	03	
	Болт М12х30.36 ГОСТ 7798-70	6	8	8	2	
	Гайка М10.4 ГОСТ 5915-70	6	6	6	4	
	Гайка М12.4 ГОСТ 5915-70	8	8	8	10	
	Скоба СО-110 ОСТ 36-17-77	1				
	Скоба СО-125 ОСТ 36-17-77		1			
	Скоба СО-160 ОСТ 36-17-77			1		
	Скоба СО-200 ОСТ 36-17-77				1	
Поз.	8	9	10	11		

Инв. № подл. | Подп. и дата | Взам. инв. № | Инв. № дубл. | Подп. и дата

Зона | Формат

А14Б 295.000

Изм. | Лист | № докум. | Подп. | Дата

Лист 3

Копировал: Крамлина

Формат: А4

А14Б 296.002

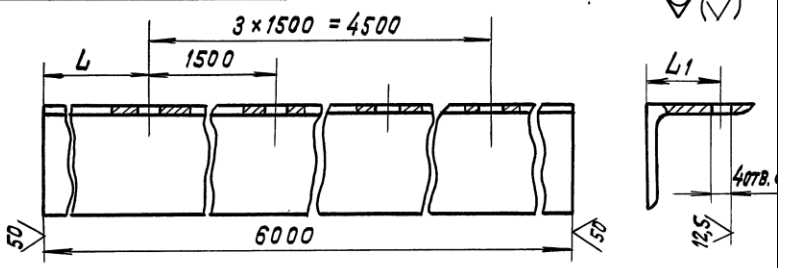

Обозначение	Размеры, мм L	L1	d	Материал	Масса, кг
А14Б 296.002	175	35	10	Уголок $\frac{Б\text{-}50\times50\times4\ ГОСТ\ 8509\text{-}72}{ВСт.3пс\text{-}3\text{-}I\ ГОСТ\ 535\text{-}79}$	18,3
–01		37			
–02		39			
–03	25	35			
–04		37			
–05		39			
–06	225	16	12		
–07					
–08		20	14		
–09		25		Уголок $\frac{Б\text{-}56\times56\times4\ ГОСТ\ 8509\text{-}72}{ВСт.3пс\text{-}3\text{-}I\ ГОСТ\ 535\text{-}79}$	20,6
–10		26			
–11		32		Уголок $\frac{Б\text{-}63\times63\times4\ ГОСТ\ 8509\text{-}72}{В\ ст.\ 3пс\text{-}3\text{-}I\ ГОСТ\ 535\text{-}79}$	23,4

Неуказанные предельные отклонения размеров $+t_2; -t_2; \pm t_2/2$

Инв. № подл. | Подп. и дата | Взам. инв. № | Инв. № дубл. | Подп. и дата

Изм.	Лист	№ докум.	Подп.	Дата
Разраб.	Белявская			VI-83
Пров.	Крупник			
Рук. группы	Крупник			
Гл. спец.	Вайнберг			
Н. контр.	Литвак			
Утв.	Сливак			

А14Б 296.002

Основание сплошное

См. таблицу

Лит.	Масса	Масштаб
И	См. табл.	—
Лист	Листов 1	

Госстрой СССР Сантехпроект г. Москва

Серия 4.900-9 Вып. 1

А146295.000СБ

Рис. 1

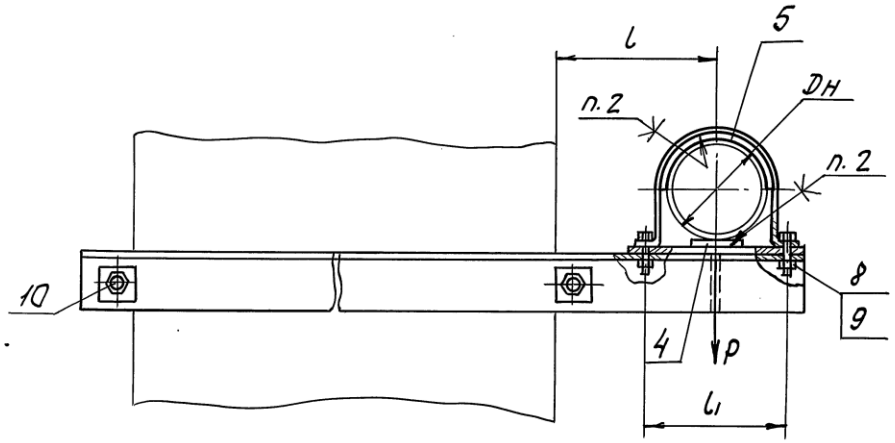

Обозначение	Рис.	Наружный диаметр трубопровода Dн, мм	Допускаемая нагрузка P, кгс	Размеры, мм		Масса, кг
				l	l1	
А146295.000	1	110	35	180	146	15,5
-01		125		188	160	16,1
-02		160		205	200	17,5
-03	2	200	70	225	255	19,5

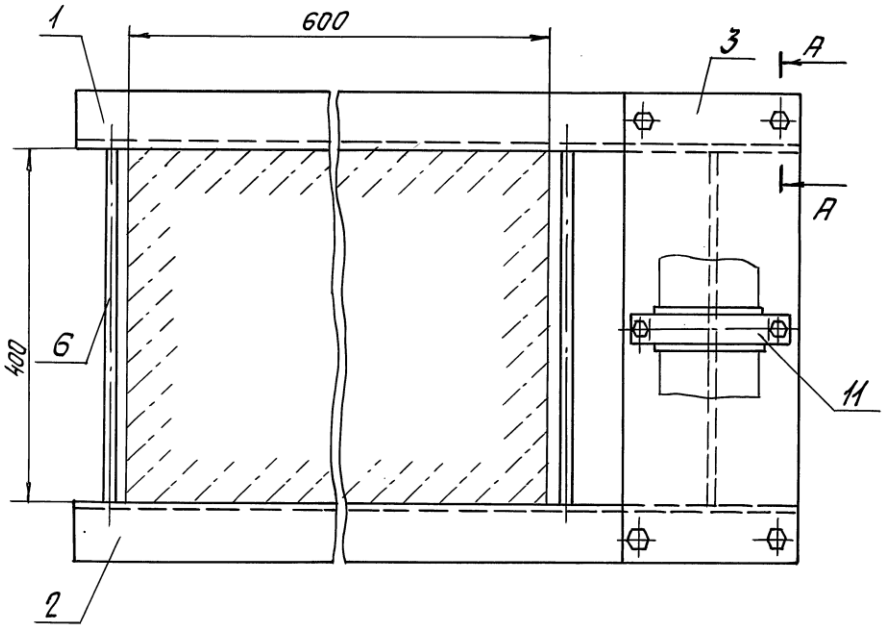

А-А

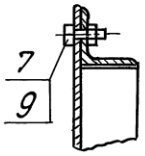

Рис. 2

Остальное - см. рис. 1

М1:10

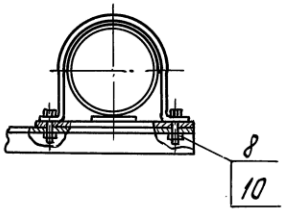

1. Размеры для справок.
2. Клей 88Н ТУ38-1051061-76

Изм.	Лист	№ докум.	Подп.	Дата
Разраб.		Беляевская		11-83
Пров.		Крупник		
Рук. гр.		Крупник		
Гл. спец.		Вайнберг		
Н. контр.		Литвак		

А146 295.000СБ

Опора отдельная к железобетонной колонне Dн 110-200

Лит.	Масса	Масш.
И	См. таблицу	—

Лист | Листов 1

Госстрой ССС. Сантехпроект

Инв. № подл. | Подпись и дата | Взам. инв. № | Инв. № дубл. | Подпись и дата

Инв. № подл.	Подпись и дата	Взам. инв. №	Инв. № дубл.	Подпись и дата

Серия 4.900-9 вып. 1

Формат	Зона	Поз.	Обозначение	Наименование	Кол. на исполн. А14Б296.000-										Примечание
					-	01	02								
				Документация											
А3			А14Б296.000СБ	Сборочный чертеж	X	X	X								
				Детали											
А4		1	А14Б289.002-12	Прокладка	4	4	4								
А3		2	А14Б296.001	Консоль	1										
			-01	Консоль		1									
			-02	Консоль			1								
А4		3	А14Б296.002	Основание сплошное	1										
			-01	Основание сплошное		1									
			-02	Основание сплошное			1								

Изм.	Лист	№ докум.	Подп.	Дата	А14Б296.000			
Разраб.		Белявская		11-83	Опора со сплошным основанием к кирпичной или бетонной стене Dн 20-32	Лит. И	Лист 1	Листов 2
Пров.		Крупник				Госстрой СССР САНТЕХПРОЕКТ г. Москва		
Рук.гр.		Крупник						
Н.контр.		Литвак						
Утв.		Спивак						

Копировал: СК Формат А4

Инв. № подл.	Подпись и дата	Взам. инв. №	Инв. № дубл.	Подпись и дата

Формат	Зона	Поз.	Обозначение	Наименование	Кол. на исполн. А14Б296.000-										Примечание
					-	01	02								
				Стандартные изделия											
		4		Гайка М8.4 ГОСТ5915-70	8	8	8								
		5		Хомут 28 ОСТ36-17-77	4										
				Хомут 32 ОСТ36-17-77		4									
				Хомут 36 ОСТ36-17-77			4								

Изм.	Лист	№ докум.	Подп.	Дата	А14Б 296.000	Лист 2

Копировал: СК Формат А4

20080 41

04

ООО "Изополимет Плюс" - https://izopolimet.by

Серия 4.900-9 Вып. 1

А14Б296.000СБ

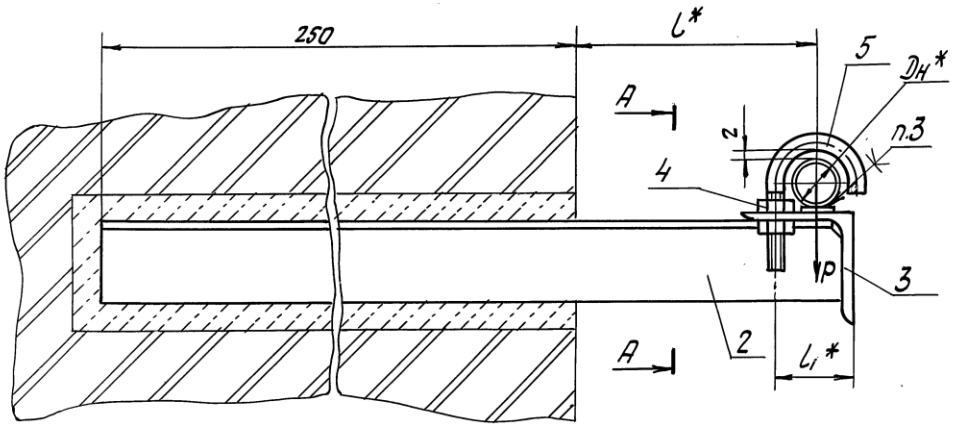

Обозначение	Наружный диаметр трубопровода Dн*, мм	Допускаемая нагрузка P, кгс	Размеры, мм		Масса одного пролета опоры с одной консолью, кг
			l*	l_1*	
А14Б296.000	20	20	110	35	19,1
-01	25		113	37	19,2
-02	32		116	39	19,3

А-А

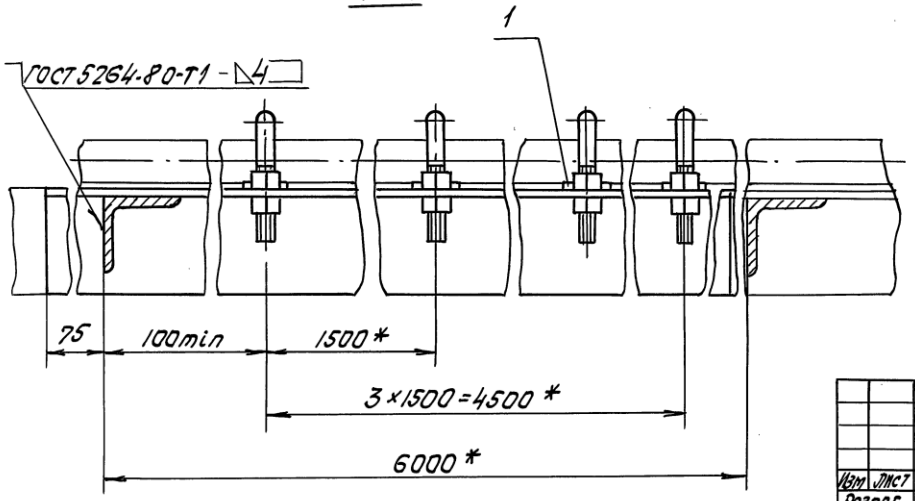

1. * Размеры для справок.
2. Неуказанные предельные отклонения размеров ± t2/2.
3. Клей 88Н ТУ38-105106I-76.

Изм.	Лист	№ докум.	Подп.	Дата
Разраб.		Белявская		11-83
Пров.		Крупник		
Рук. гр.		Крупник		
Гл. спец.		Вайнберг		
Н. контр.		Литвак		
Утв.		Свидок		

А14Б 296.000 СБ

Опора со сплошным основанием к кирпичной или бетонной стене Dн 20-32.

Лит.	Масса	Масш.
И	См. табл.	—

Лист | Листов 1

Госстрой СССР Сантехпроект г. Москва

Инв. № подл. | Подпись и дата | Взам. инв. № | Инв. № дубл. | Подпись и дата

А14Б296.001

СЕРИЯ 4.900-9 В ВЫП. 1

Рис. 1

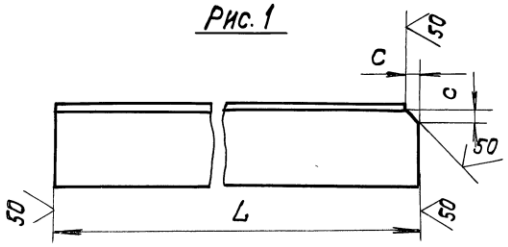

Рис. 2

Остальное – см. рис. 1

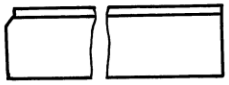

Обозначение	Рис.	Размеры, мм L	Размеры, мм C	Материал	Масса, кг
А14Б296.001	1	375	5	Уголок Б-32х32х3 ГОСТ 8509-72 / ВСт.3пс-3-I ГОСТ 535-79	0,54
-01		378			0,55
-02		381			0,56
-03		125			0,18
-04		128			0,19
-05		131			0,20
-06		141			0,21
-07		150	6	Уголок Б-36х36х4 ГОСТ 8509-72 / ВСт.3пс-3-I ГОСТ 535-79	0,32
-08		158,5			0,34
-09		201,5	7	Уголок Б-45х45х4 ГОСТ 8509-72 / ВСт.3пс-3-I ГОСТ 535-79	0,55
-10		375	5	Уголок Б-32х32х4 ГОСТ 8509-72 / ВСт.3пс-3-I ГОСТ 535-79	0,54
-11		382,5			0,56
-12		393			0,57
-13		402	6	Уголок Б-36х36х4 ГОСТ 8509-72 / ВСт.3пс-3-I ГОСТ 535-79	0,87
-14		410,5			0,89
-15		453,5	7	Уголок Б-45х45х4 ГОСТ 8509-72 / ВСт.3пс-3-I ГОСТ 535-79	1,24

Продолжение

Обозначение	Рис.	Размеры, мм L	Размеры, мм C	Материал	Масса кг
А14Б296.001-16	1	600,5	5	Уголок Б-63х63х5 ГОСТ 8509-72 / ВСт.3пс-3-I ГОСТ 535-79	2,89
-17	2				
-18	1	609,5	6		2,93
-19	2				
-20	1	618			2,97
-21	2				
-22	1	661	7		3,18
-23	2				
-24	1	800,5	5		3,85
-25	2				
-26	1	809,5	6		3,90
-27	2				
-28	1	818			3,93
-29	2				
-30	1	861	7		4,14
-31	2				
-32	1	123	5	Уголок Б-32х32х4 ГОСТ 8509-72 / ВСт.3пс-3-I ГОСТ 535-79	0,18

Неуказанные предельные отклонения размеров – $\pm t_2$; $\pm t_2/2$

Изм.	Лист	№ докум.	Подп.	Дата	А14Б296.001			
Разраб.	Шершакова				Консоль	Лит. И	Масса см. табл.	Масш. —
Пров.	Крупник					Лист	Листов 1	
Рук.гр.	Крупник							
Гл.спец.	Вайнберг				Смотри таблицу.	Госстрой СССР Сантехпроект г. Москва		
Н.контр.	Литвак							
Утв.	Орлик							

Взам. инв. № | Инв. № дубл. | Подпись и дата | Инв. № подл. | Подпись и дата

ООО "Изополимет Плюс" - https://izopolimet.by

Инв. N подл.	Подпись и дата	Взам. инв. N	Инв. N дубл.	Подпись и дата

Серия 4.900-9 вып. 1

Формат	Зона	Поз.	Обозначение	Наименование	Кол. на исполн. А14Б297.000-										Примечание
					–	01	02								
				Документация											
3			А14Б297.000 СБ	Сборочный чертеж	X	X	X								
				Сборочные единицы.											
4		1	А14Б297.010	Кронштейн	1										
			-01	Кронштейн		1									
			-02	Кронштейн			1								
				Детали											
3		2	А14Б289.002-12	Прокладка	4	4	4								
3		3	А14Б296.002-03	Основание сплошное	1										
			-04	Основание сплошное		1									
			-05	Основание сплошное			1								

Изм.	Лист	N докум.	Подп.	Дата	А14Б297.000			
Разраб.	Шершакова			VI-83	Опора со сплошным основанием к бетонной стене или железобетонной колонне Dн 20-32	Лит. И	Лист 1	Листов 2
Пров.	Крупник					Госстрой СССР САНТЕХПРОЕКТ г. Москва		
Рук. гр.	Крупник							
Н. контр.	Литвак							
Утв.	Спивак							

Копировал. Формат А4

Инв. N подл.	Подп. и дата	Взам. инв. N	Инв. N дубл.	Подпись и дата

Формат	Зона	Поз.	Обозначение	Наименование	Кол. на исполн. А14Б297.000-										Примечание
					–	01	02								
				Стандартные изделия											
		4		Гайка М8.4 ГОСТ 5915-70	8	8	8								
				Хомуты ОСТ 36-17-70											
		5		28	4										
				32		4									
				36			4								
				Прочие изделия											
				Дюбель ДГПШ 4,5×40											
				ТУ3-741-74	4	4	4								

А14Б297.000 Лист

А14Б297.000 СБ

Серия 4.900-9 Вып. 1

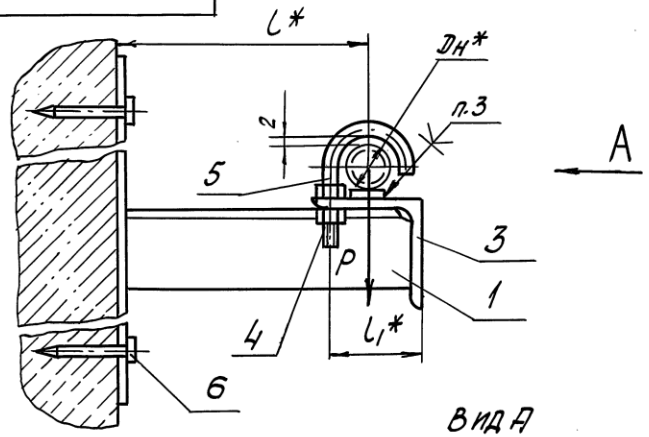

Вид А

Обозначение	Наружный диаметр трубопровода Dн, мм	Допускаемая нагрузка P, кгс	Размеры, мм		Масса одного пролета опоры с одним кронштейном, кг
			L*	L1*	
А14Б297.000	20	20	110	35	19,08
-01	25		113	37	19,18
-02	32		116	39	19,28

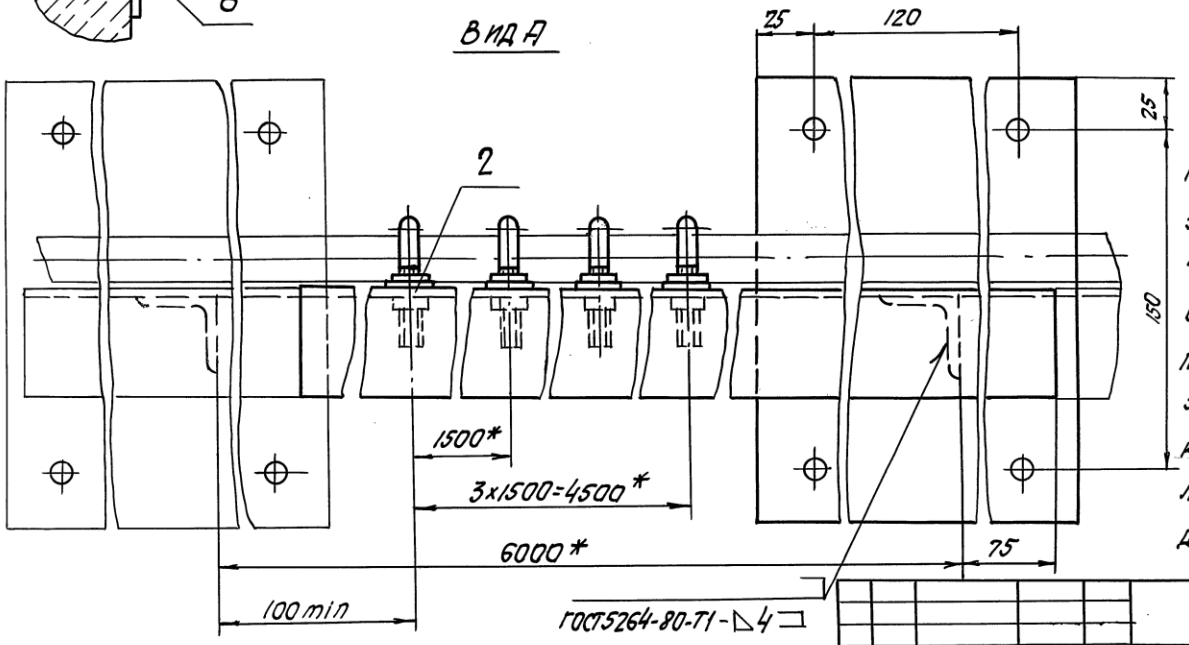

1.* Размеры для справок.

2. Неуказанные предельные отклонения размеров: ±t2/2.

3. Клей 88-Н ТУ38-105106I-76.

4. Крепление кронштейна произвести монтажным пистолетом ПЦ52-1 по ТУ3-741-74.

5. При креплении кронштейна к кирпичной стене количество дюбелей в верхнем ряду увеличить в два раза.

Изм	Лист	№ докум.	Подп.	Дата
Разраб.		Шершакова		XI-83
Пров.		Крупник		
Рук.гр.		Крупник		
Гл.спец.		Вайнберг		
Н.контр.		Литвак		

А14Б297 000 СБ

Опора со сплошным основанием к бетонной стене или железобетонной колонне Dн 20-32.

Лит.	Масса	Масшт.
И	Смотри табл.	—
Лист	Листов 1	

Госстрой СССР САНТЕХПРОЕКТ г. Москва

Инв.№ подл. | Подпись и дата | Взам. инв.№ | Инв.№ подл. | Подпись и дата

Серия 4.900-9 Вып. 1

А14Б297.010СБ

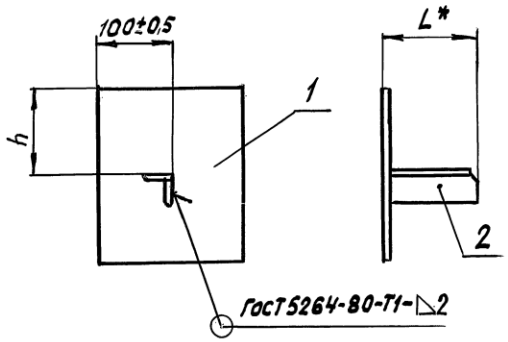

Обозначение	Размеры, мм L*	Размеры, мм h	Масса, кг
А14Б297.010	127	80	0,71
-01	130		0,72
-02	133		0,73
-03	125		0,71
-04	143		0,74
-05	152		0,85
-06	160,5	130	1,54
-07	203,5		1,75

*Размер для справок

Изм.	Лист	№ докум.	Подп.	Дата	А14Б297.010СБ			
Разраб.		Павловский			Кронштейн	Лит	Масса	Масса
Пров.		Крупник				И	См. таб.	—
Рук. гр.		Крупник				Лист	Листов 1	
Гл. спец.		Вайнберг				Госстрой СССР Сантехпроект г. Москва		
Н. контр.		Литвак						

Инв. № подл. | Подпись и дата | Взам. инв. № | Инв. № дубл. | Подпись и дата

Поз.	Обозначение	Наименование	Кол. на исполн. А14Б297.010-	01	02	03	04	05	06	07	Примечание
		Документация									
	А14Б297.010СБ	Сборочный чертеж		X	X	X	X	X	X	X	
		Детали									
А4 1	А14Б290.001	Плита	1	1	1	1	1	1			
	-01	Плита							1	1	
А3 2	А14Б296.001	Консоль	1								
	-03	Консоль		1							
	-04	Консоль			1						
	-05	Консоль				1					
	-32	Консоль					1				
	-06	Консоль						1			
	-07	Консоль							1		
	-08	Консоль								1	
	-09	Консоль									

Инв. № подл. | Подпись и дата | Взам. инв. № | Инв. № дубл. | Подпись и дата

Изм.	Лист	№ докум.	Подп.	Дата	А14Б297.010			
Разраб.		Павловский			Кронштейн	Лит.	Лист	Листов
Провер.		Крупник				И		1
Рук. гр.		Крупник				Госстрой СССР Сантехпроект		
Н. контр.		Литвак						

ООО "Изополимет Плюс" - https://izopolimet.by

Инв. № подл.	Подпись и дата	Взам. инв. №	Инв. № дубл.	Подпись и дата

Формат	Зона	Поз.	Обозначение	Наименование	Кол. на исполн. А14Б298.000-										Примечание
					–	01	02	03	04	05					
				Документация											
А3			А14Б298.000СБ	Сборочный чертеж	X	X	X	X	X	X					
				Детали											
А4		1	А14Б289.002-13	Прокладка	4	4									
			-14	Прокладка			4	4	4						
			-15	Прокладка						4					
А3		2	А14Б296.001-10	Консоль	1										
			-11	Консоль		1									
			-12	Консоль			1								
			-13	Консоль				1							
			-14	Консоль					1						
			-15	Консоль						1					

Изм.	Лист	№ докум.	Подп.	Дата	А14Б 298.000		
Разраб.		Белявская		11-83	Опора со сплошным основанием к кирпичной или бетонной стене Ду 40-110	Лит. И	Лист 1 / Листов 2
Пров.		Крупник				Госстрой СССР Сантехпроект г. Москва	
Рук. гр.		Крупник					
Н. контр.		Литвак					
Утв.		Спивак					

Копировал Формат А4

Инв. № подл.	Подпись и дата	Взам. инв. №	Инв. № дубл.	Подпись и дата

Формат	Зона	Поз.	Обозначение	Наименование	Кол. на исполн. А14Б298.000-										Примечание
					–	01	02	03	04	05					
А4		3	А14Б298.001	Основание сплошное	1	1	1								
			-01	Основание сплошное				1	1						
			-02	Основание сплошное						1					
А4		4	А14Б298.002	Планка установочная	4	4									
			-01	Планка установочная			4	4	4	4					
				Стандартные изделия											
		5		Гайка М10.4 ГОСТ5915-70	8	8									
				Гайка М12.4 ГОСТ5915-70			8	8	8	8					
		6		Хомут 50 ОСТ36-17-77	4										
				Хомут 55 ОСТ36-17-77		4									
				Хомут 70 ОСТ36-17-77			4								
				Хомут 80 ОСТ36-17-77				4							
				Хомут 95 ОСТ36-17-77					4						
				Хомут 115 ОСТ36-17-77						4					

Изм.	Лист	№ докум.	Подп.	Дата	А14Б 298.000	Лист 2

Копировал Формат А4

20800 47

46

А146298.000СБ

Серия 4.900-9 Вып. 1

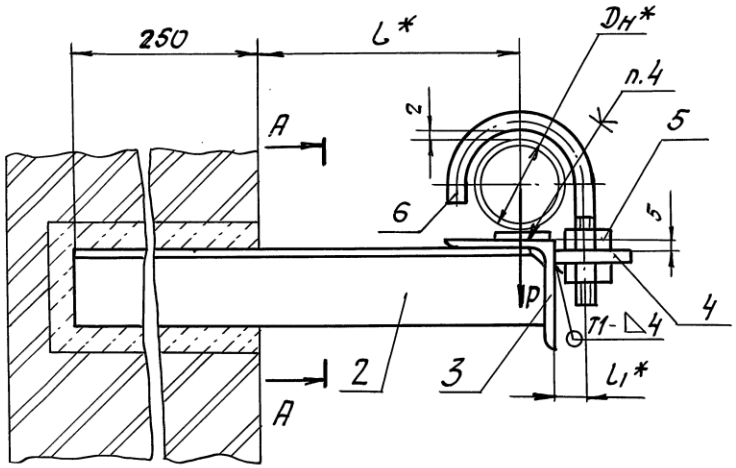

Обозначение	Наружный диаметр трубопровода Dн*, мм	Допускаемая нагрузка P, кгс	Размеры, мм		Масса одного пролета опоры с одной консолью, кг
			L*	L1*	
А146298.000	40	20	120	16	19,64
-01	50		125		19,69
-02	63		132	20	20,51
-03	75	38	138	22	23,17
-04	90		145	28	23,31
-05	110	60	180	30	26,62

А-А

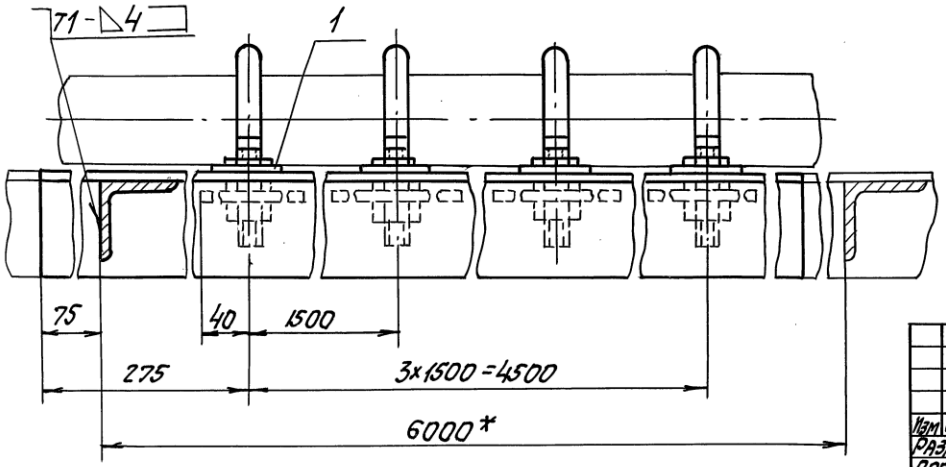

1. *Размеры для справок.
2. Неуказанные предельные отклонения размеров ±t2/2.
3. Сварные швы по ГОСТ 5264-80.
4. Клей 88Н ТУ38-105106-76.

Изм	Лист	№ докум.	Подп.	Дата
Разраб.	Белявская			VI-83
Пров.	Крупник			
Рук. гр.	Крупник			
Гл. спец.	Вайнберг			
Н. контр.	Литвак			
Утв.	Спивак			

А146298.000СБ

Опора со сплошным основанием к кирпичной или бетонной стене Dн 40-110

Лит	Масса	Масштаб
И	См. табл.	—

Лист | Листов 1

Госстрой СССР САНТЕХПРОЕКТ г. Москва

Инв. № подл. | Подпись и дата | Взам. инв. № | Инв. № дубл. | Подпись и дата

Серия 4.900-9 вып. 1

А14б 298.001

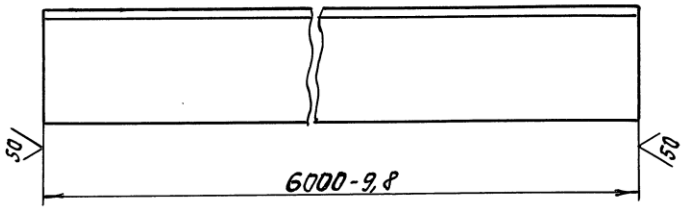

Обозначение	Материал	Масса, кг
А14б 298.001	Уголок $\frac{Б\text{-}50\times50\times4\ ГОСТ\ 8509\text{-}72}{ВСт3пс3\text{-}I\ ГОСТ\ 535\text{-}79}$	18,3
-01	Уголок $\frac{Б\text{-}56\times56\times4\ ГОСТ\ 8509\text{-}72}{ВСт3пс3\text{-}I\ ГОСТ\ 535\text{-}79}$	20,6
-02	Уголок $\frac{Б\text{-}63\times63\times4\ ГОСТ\ 8509\text{-}72}{ВСт3пс3\text{-}I\ ГОСТ\ 535\text{-}79}$	23,4

Изм	Лист	№ докум.	Подп.	Дата	А14б 298.001			
Разраб.		Белявская		11-83	Основание сплошное	Лит. И	Масса См. табл.	Масштаб —
Пров.		Крупник				Лист	Листов 1	
Рук.гр.		Крупник						
Гл.спец.		Вайнберг			Смотри таблицу	Госстрой СССР Сантехпроект г. Москва		
Н.контр.		Литвак						

Инв.№ подл. | Подпись и дата | Взам.инв.№ | Инв.№ дубл. | Подпись и дата

А14б 298.002

Рис. 1

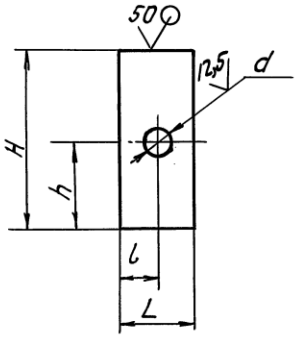

Рис. 2

Остальное - см. рис. 1

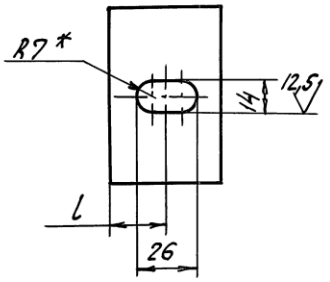

Обозначение	Рис.	Размеры, мм H	h	L	l	d	Материал	Масса кг
А14б 298.002	1	80	40	32	16	12	Лист $\frac{Б5,0\ ГОСТ\ 19903\text{-}74}{ВСт3пс\ ГОСТ\ 14637\text{-}79}$	0,10
-01	2			50	25	—	Лист $\frac{Б7,0\ ГОСТ\ 19903\text{-}74}{ВСт3пс\ ГОСТ\ 14637\text{-}79}$	0,22
-02	1	75	45	40	20	12	Лист $\frac{Б5,0\ ГОСТ\ 19903\text{-}74}{ВСт3пс\ ГОСТ\ 14637\text{-}79}$	0,11
-03		100	55			14		0,15

1. * Размер для справок.
2. Неуказанные предельные отклонения размеров $^{+t_2}$; $^{-t_2}$; $^{\pm t_2}$/2

Изм	Лист	№ докум.	Подп.	Дата	А14б 298.002			
Разраб.		Белявская		VI-83	Планка установочная.	Лит. И	Масса См. табл.	Масш. —
Пров.		Крупник				Лист	Листов 1	
Рук.гр.		Крупник						
Гл.спец.		Вайнберг			Смотри таблицу.	Госстрой СССР Сантехпроект г. Москва		
Н.контр.		Литвак						

ООО "Изополимет Плюс" - https://izopolimet.by

Инв.№подл.	Подпись и дата	Взам.инв.№	Инв.№дубл.	Подпись и дата

Серия 4.900-9 вып. 1

Формат	Зона	Поз.	Обозначение	Наименование	Кол. на исполн. А14Б299.000-										Примечание
					–	01	02	03							
				Документация											
3			А14Б299.000СБ	Сборочный чертеж	X	X	X	X							
				Сборочные единицы											
4		1	А14Б299.010	Кронштейн	1										
			-02	Кронштейн		1									
			-04	Кронштейн			1								
			-06	Кронштейн				1							
4		2	-01	Кронштейн	1										
			-03	Кронштейн		1									
			-05	Кронштейн			1								
			-07	Кронштейн				1							
				Детали											
4		3	А14Б289.002-14	Прокладка	4	4	4								

Изм.	Лист	№докум.	Подп.	Дата	А14Б299.000		
Разраб.		Шершакова		XI-83	Опора со сплошным основанием к железобетонной короне Dн 63-110	Лит. И	Лист 1 / Листов 2
Пров.		Крупник				Госстрой СССР Сантехпроект г. Москва	
Рук.гр.		Крупник					
Н.контр.		Литвак					
Утв.		Спивак					

Копировал: СА Формат А4

Инв.№подл.	Подпись и дата	Взам.инв.№	Инв.№дубл.	Подпись и дата

Формат	Зона	Поз.	Обозначение	Наименование	Кол. на исполн. А14Б299.000-										Примечание
					–	01	02	03							
4		3	А14Б289.002-15	Прокладка				4							
4		4	А14Б294.001	Стяжка	2	2	2	2							
4		5	А14Б298.001	Основание сплошное	1										
			-01	Основание сплошное		1	1								
			-02	Основание сплошное				1							
4		6	А14Б298.002-01	Планка установочная	4	4	4	4							
				Стандартные изделия											
		7		Гайка М12.4 ГОСТ5915-70	16	16	16	16							
				Хомуты ОСТ36-17-77											
		8		70	4										
				80		4									
				95			4								
				115				4							

Лист

А146299.000СБ

Серия 4.900-9 Вып.1

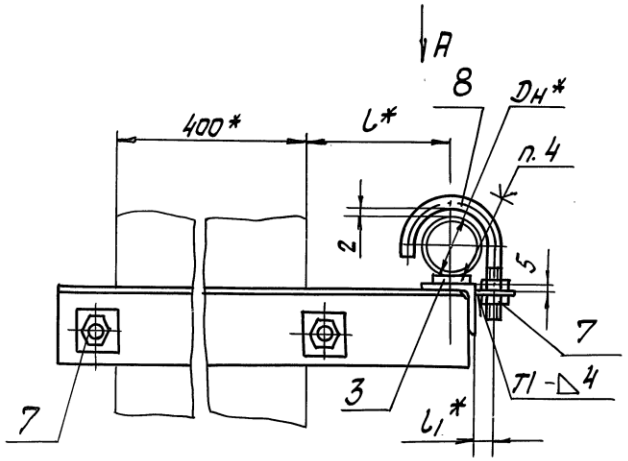

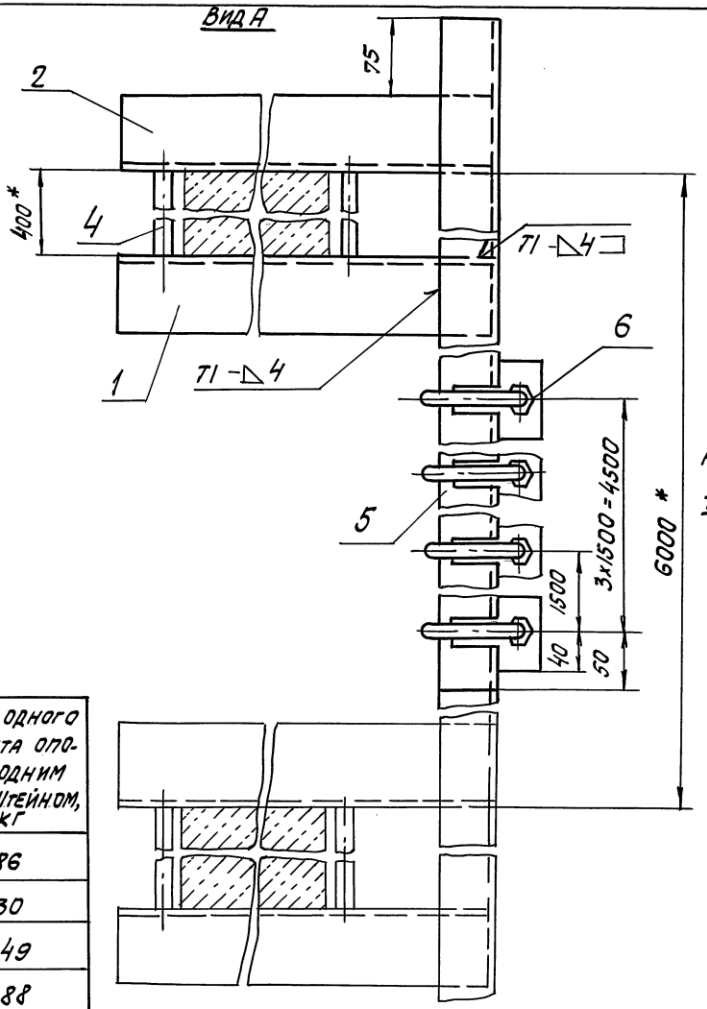

1.* Размеры для справок

2. Неуказанные предельные отклонения размеров $\pm t_2/2$.

3. Сварные швы по ГОСТ 5264-8

4. Клей 88Н ТУ38-105106-76.

Обозначение	Наружный диаметр трубопровода Dн*, мм	Допускаемая нагрузка P, кгс	Размеры, мм		Масса одного пролета опоры с одним кронштейном, кг
			L*	L1*	
А146299.000	63	20	132	20	27,86
-01	75	38	138	22	30,30
-02	90		145	28	30,49
-03	110	60	180	30	33,88

Изм	Лист	№ докум.	Подп.	Дата	А146299.000СБ			
Разраб.		Шершакова		1183	Опора со сплошным основанием к железобетонной колонне Dн 63-110.	Лит.	Масса	Масштаб
Пров.		Крупник				И	см. табл.	—
Рук.гр.		Крупник				Лист	Листов 1	
Гл.спец.		Вайнберг				Госстрой СССР Сантехпроект		
Н.контр.		Литвак						

Инв.№ подл. | Подпись и дата | Взам.инв.№ | Инв.№ дубл. | Подпись и дата

ООО "Изополимет Плюс" - https://izopolimet.by

Инв. № подл.	Подпись и дата	Взам. инв. №	Инв. № дубл.	Подпись и дата

Серия 4.900-9 вып. 1

Формат	Зона	Поз.	Обозначение	Наименование	Кол. на исполн. А1Б299.010 –										Примечание
					–	01	02	03	04	05	06	07	08	09	
				Документация											
А3			А1Б299.010 СБ	Сборочный чертеж	X	X	X	X	X	X	X	X	X	X	
				Детали											
А4		1	А1Б294.002	Накладка	2	2	2	2	2	2	2	2	2	2	
А3		2	А1Б296.001 –16	Консоль	1										
			–17	Консоль		1									
			–18	Консоль			1								
			–19	Консоль				1							
			–20	Консоль					1						
			–21	Консоль						1					
			–22	Консоль							1				
			–23	Консоль								1			
			–24	Консоль									1		
			–25	Консоль										1	

Изм	Лист	№ докум	Подп.	Дата	А1Б299.010			
Разраб.		Шершакова		XI-83	Кронштейн	Лит.	Лист	Листов
Пров.		Крупник				И	1	2
Рук. гр.		Крупник				Госстрой СССР Сантехпроект г. Москва		
Н. контр.		Литвак						
Утв.		Спивак						

Копировал: СК Формат А4

Инв. № подл.	Подпись и дата	Взам. инв. №	Инв. № дубл.	Подпись и дата

Формат	Зона	Поз.	Обозначение	Наименование	Кол. на исполн. А1Б299.010 –										Примечание
					10	11	12	13	14	15					
				Документация											
А3			А1Б299.010 СБ	Сборочный чертеж	X	X	X	X	X	X					
				Детали											
А4		1	А1Б294.002	Накладка	2	2	2	2	2	2					
А3		2	А1Б296.001 –26	Консоль	1										
			–27	Консоль		1									
			–28	Консоль			1								
			–29	Консоль				1							
			–30	Консоль					1						
			–31	Консоль						1					

Изм	Лист	№ докум.	Подп.	Дата	А1Б299.010	Лист 2

Копировал: СК Формат А4

20800

52

А1462 99.010СБ

Серия 4.900-9 вып. 1

Рис. 1

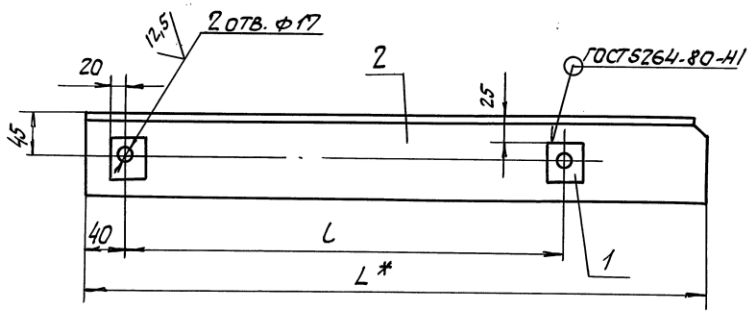

Рис. 2

Остальное см. рис. 1

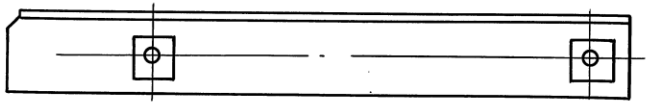

Обозначение	Рис.	Размеры, мм L*	Размеры, мм L	Масса, кг
А1462 99.010	1	600,5	435	3,09
-01	2			
-02	1	609		3,13
-03	2			
-04	1	618		3,17
-05	2			
-06	1	661		3,38
-07	2			
-08	1	800,5	635	4,05
-09	2			
-10	1	809,5		4,10
-11	2			
-12	1	818		4,13
-13	2			
-14	1	861		4,34
-15	2			

1.* Размеры для справок.

2. Неуказанные предельные отклонения размеров: $^{+}t_2$; $\pm t_2/2$.

Изм.	Лист	№ докум.	Подп.	Дата	А1462 99.010СБ			
Разраб.		Шершакова		VI-83	Кронштейн	Лит. И	Масса см. табл.	Масштаб —
Пров.		Крупник				Лист	Листов 1	
Рук. гр.		Крупник					Госстрой СССР Сантехпроект г. Москва	
Гл. спец.		Вайнберг						
Н. контр.		Литвак						
Утв.		Спивак						

Копировал: СС 20800 53 Формат А3

Инв. № подл. | Подпись и дата | Взам. инв. № | Инв. № дубл. | Подпись и дата

ООО "Изополимет Плюс" - https://izopolimet.by

Инв. № подл.	Подпись и дата	Взам. инв. №	Инв. № дубл.	Подпись и дата

Серия 4.900-9 вып. 1

Формат	Зона	Поз.	Обозначение	Наименование	Кол. на исполн. А14б300000 —										Примечание
					—	01	02	03							
				Документация											
3			А14б300.000СБ	Сборочный чертеж	X	X	X	X							
				Сборочные единицы											
4		1	А14б299.010 —08	Кронштейн	1										
			—10	Кронштейн		1									
			—12	Кронштейн			1								
			—14	Кронштейн				1							
4		2	—09	Кронштейн	1										
			—11	Кронштейн		1									
			—13	Кронштейн			1								
			—15	Кронштейн				1							

Изм.	Лист	№ докум.	Подп.	Дата	А14б300.000		
Разраб.		Шершакова		1.03	Опора со сплошным основанием к железобетонной колонне Дн63-110	Лит. И	Лист 1 / Листов 2
Пров.		Крупник				Госстрой СССР Сантехпроект г. Москва	
Рук.гр.		Крупник					
Н.контр.		Литвак					
Утв.		Спивак					

Копировал: СК Формат А4

Инв. № подл.	Подпись и дата	Взам. инв. №	Инв. № дубл.	Подпись и дата

Формат	Зона	Поз.	Обозначение	Наименование	Кол. на исполн. А14б300.000—										Примечание
					—	01	02	03							
				Детали											
4		3	А14б.289.002—14	Прокладка	4	4	4								
			—15	Прокладка				4							
4		4	А14б294.001	Станка	2	2	2	2							
4		5	А14б298.001	Основание сплошное	1										
			—01	Основание сплошное		1	1								
			—02	Основание сплошное				1							
4		6	А14б298.002-01	Планка установочная	4	4	4	4							
				Стандартные изделия											
		7		Гайка М12.4 ГОСТ5915-70	16	16	16	16							
				Хомуты ОСТ36-17-77											
		8		70	4										
				80		4									
				95			4								
				115				4							

А14б300.000 Лист

Серия 4.900-9 Вып. 1

А14Б300.000СБ

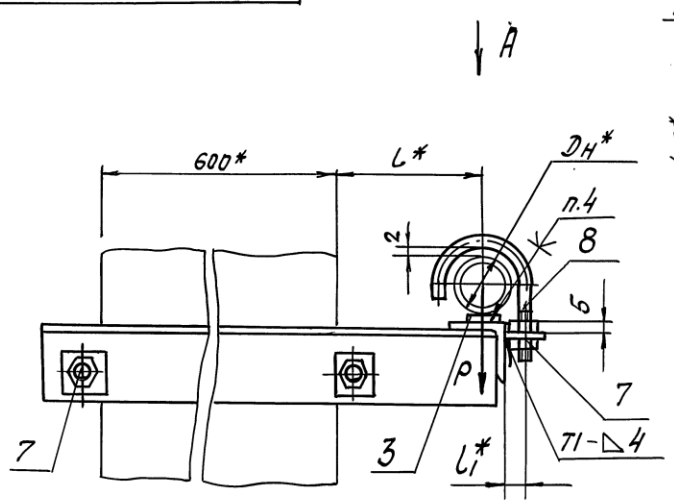

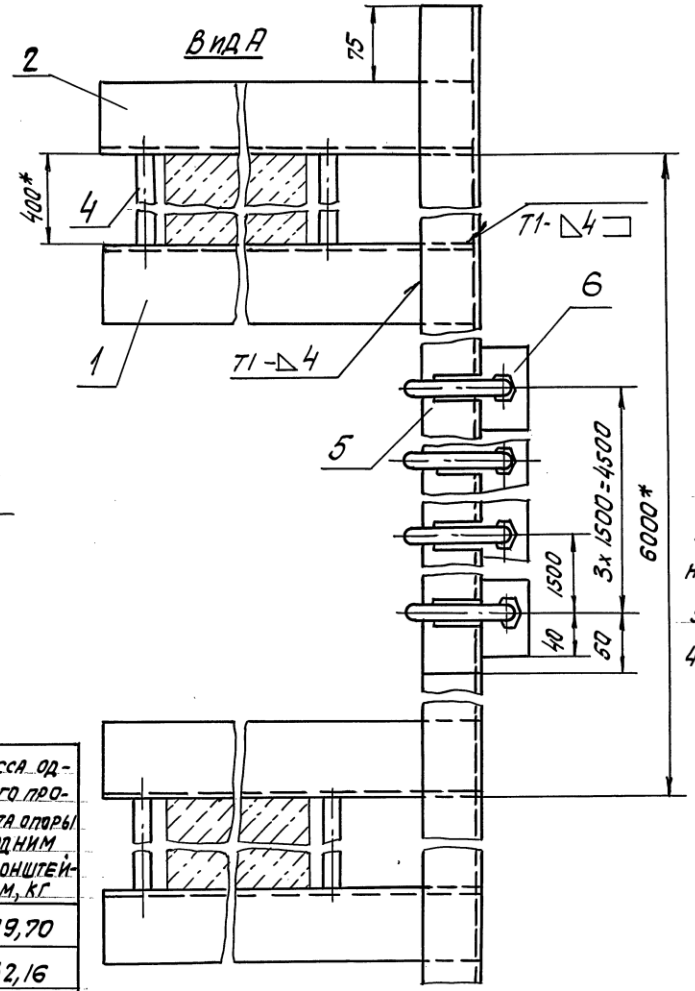

1.* Размеры для справок.

2. Неуказанные предельные отклонения размеров: $\pm t_2/2$.

3. Сварные швы по ГОСТ 5264-80.

4. Клей 88Н ТУ38-105106I-76.

Обозначение	Наружный диаметр трубопровода Dн*, мм	Допускаемая нагрузка P, кгс	Размеры, мм		Масса одного пролета опоры с одним кронштейном, кг
			L*	l_1*	
А14Б300.000	63	20	132	20	29,70
-01	75	38	138	22	32,16
-02	90		145	28	32,34
-03	110	60	180	30	35,72

Изм	Лист	№ докум.	Подп.	Дата	А14Б300.000СБ			
Разраб.		Шершакова		XI-83	Опора со сплошным основанием к железобетонной колонне Dн 63-110.	Лит.	Масса	Масштаб
Пров.		Крупник				И	См. таб.л.	—
Рук.гр.		Крупник				Лист	Листов 1	
Гл.спец.		Вайнберг				Госстрой СССР Сантехпроект г. Москва		
Н.контр.		Литвак						
Утв.		Сливак						

Инв.№ подл. | Подпись и дата | Взам. инв.№ | Инв.№ дубл. | Подпись и дата

ООО "Изополимет Плюс" - https://izopolimet.by

Инв. № подл.	Подпись и дата	Взам. инв. №	Инв. № дубл.	Подпись и дата

Серия 4.900-9 вып. 1

Формат	Зона	Поз.	Обозначение	Наименование	Кол. на исполн. А14Б301.000-										Примечание
					–	01	02	03	04						
				Документация											
3			А14Б301.000 СБ	Сборочный чертеж	X	X	X	X	X						
				Сборочные единицы											
4		1	А14Б 297.010 –03	Кронштейн	1										
			–04	Кронштейн		1									
			–05	Кронштейн			1								
			–06	Кронштейн				1							
			–07	Кронштейн					1						
				Детали											
4		2	А14Б 289.002 –13	Прокладка	4										
			–14	Прокладка		4	4	4							

Изм.	Лист	№ докум.	Подп.	Дата	А14Б 301.000			
Разраб.		Белявская		11-83	Опора со сплошным основанием к бетонной стене или железобетонной колонне Дн 40-110	Лит. И	Лист 1	Листов 2
Пров.		Крупник				Госстрой СССР Сантехпроект г. Москва		
Рук.гр.		Крупник						
Н.контр.		Литвак						
Утв.		Сливак						

Копировал: Формат А4

Инв. № подл.	Подпись и дата	Взам. инв. №	Инв. № дубл.	Подпись и дата

Формат	Зона	Поз.	Обозначение	Наименование	Кол. на исполн. А14Б301.000 –										Примечание
					–	01	02	03	04						
4		2	А14Б 289.002 –15	Прокладка					4						
4		3	А14Б 298.001	Основание сплошное	1	1									
			–01	Основание сплошное			1	1							
			–02	Основание сплошное					1						
4		4	А14Б 298.002	Планка установочная	4										
			–01	Планка установочная		4	4	4	4						
				Стандартные изделия											
		5		Гайка М10.4 ГОСТ 5915-70	8										
				Гайка М12.4 ГОСТ 5915-70		8	8	8	8						
		6		Хомут 50 ОСТ 36-17-77	4										
				Хомут 70 ОСТ 36-17-77		4									
				Хомут 80 ОСТ 36-17-77			4								
				Хомут 95 ОСТ 36-17-77				4							
				Хомут 115 ОСТ 36-17-77					4						
				Прочие изделия											
		7		Дюбель ДГПШ 4.5х40 ТУ3-741-74	4	4	4								
				Дюбель ДГПШ 4.5х60 ТУ3-741-74				4	4						

А14Б 301.000 Лист

Серия 4.900-9 Вып. 1

А14Б 301.000 СБ

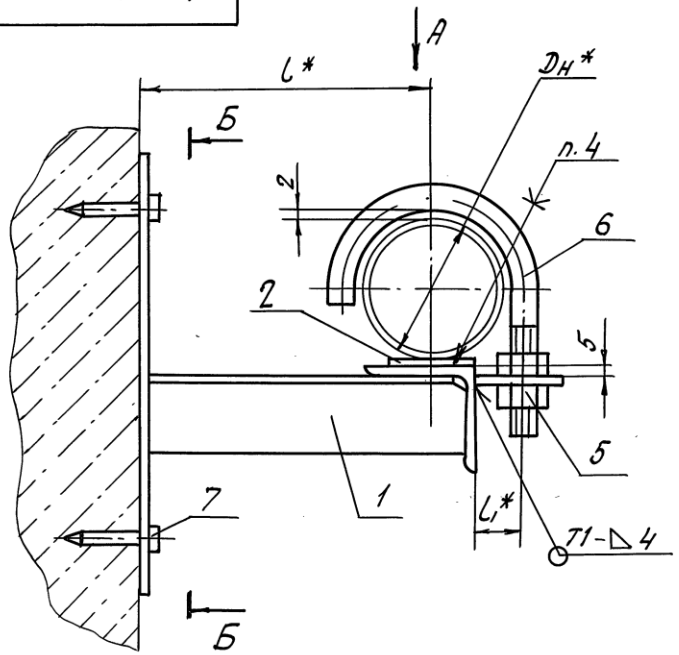

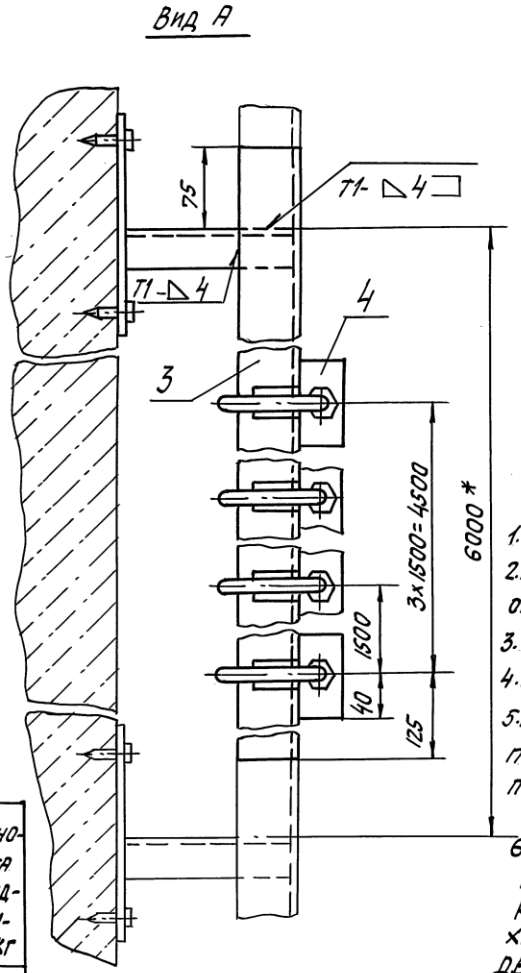

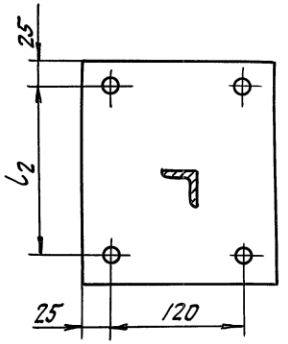

1.*Размеры для справок.
2.Неуказанные предельные отклонения размеров ±t2/2.
3.Сварные швы по ГОСТ5264-80.
4.Клей 88Н ТУ38-105106-76.
5.Крепление кронштейна поз.1 произвести монтажным пистолетом ПЦ52-1 по ТУ3-741-76.
6.При креплении кронштейна к кирпичной стене количество дюбелей в верхнем ряду увеличить в два раза.

Обозначение	Наружный диаметр трубопровода Dн*, мм	Допускаемая нагрузка P, кгс	Размеры, мм L*	L1*	L2	Масса одного пролета опоры с одним кронштейном, кг
А14Б301.000	40	20	120	16	150	19,8
-01	63		132	20		20,7
-02	75	38	138	22		23,2
-03	90		145	28	250	24,0
-04	110	60	180	30		27,2

Изм.	Лист	№ докум.	Подп.	Дата
Разраб.		Белявская		11-83
Пров.		Крупник		
Рук.гр.		Крупник		
Гл.спец.		Вайнберг		
Н.контр.		Литвак		
Утв.		Аронов		

А14Б 301.000 СБ

Опора со сплошным основанием к бетонной стене или железобетонной колонне Dн 40-110.

Лит.	Масса	Масш.
И	См. таб.1	—
Лист	Листов 1	

Госстрой СССР Сантехпроект г.Москва

Инв.№подл. | Подпись и дата | Взам.инв.№ | Инв.№дубл. | Подпись и дата

ООО "Изополимет Плюс" - https://izopolimet.by

Инв.N подл.	Подпись и дата	Взам.инв.N	Инв.N дубл.	Подпись и дата

Серия 4.900-9 вып. 1

Формат	Зона	Поз.	Обозначение	Наименование	Кол. на исполн. А14Б 302.000 –										Примечание
					–	01	02								
				Документация											
			А14Б 302.000 СБ	Сборочный чертеж	X	X	X								*) А3; А4
				Детали											
		1	А14Б 289.002 – 02	Прокладка	2	2									
			–03	Прокладка			2								
		2	–09	Прокладка	2										
			–10	Прокладка		2									
			–11	Прокладка			2								
		3	А14Б 302.001	Консоль	1										
			–01	Консоль		1									
			–02	Консоль			1								
		4	А14Б 302.002	Уголок	1										

Изм.	Лист	№докум.	Подп.	Дата	А14Б 302.000		
Разраб.		Белявская		11-83	Опора со сплошным основанием к кирпичной или бетонной стене Dн 125-200	Лит. И	Лист 1 / Листов 3
Пров.		Крупник				Госстрой СССР Сантехпроект г. Москва	
Рук.гр.		Крупник					
Н.контр.		Литвак					
Утв.		Сливак					

Копировал: СХ Формат А4

Инв.№подл.	Подпись и дата	Взам.инв.№	Инв.№дубл.	Подпись и дата

Формат	Зона	Поз.	Обозначение	Наименование	Кол. на исполн. А14Б302.000 –										Примечание
		4	А14Б 302.002 – 02	Уголок		1									
			–04	Уголок			1								
		5	–01	Уголок	1										
			–03	Уголок		1									
			–05	Уголок			1								
		6	А14Б 302.003	Настил	1										
			–01	Настил		1									
			–02	Настил			1								
		7	А14Б302.004	Уголок	2										
			–01	Уголок		2									
			–02	Уголок			2								
		11	–03	Уголок			2								
				Стандартные изделия											
				Болты ГОСТ 7798-70											
		8		М10×20.36	4	4									
				М12×25.36			4								

Лист

Серия 4.900-9 Вып. 1

А146 302.000 СБ

Рис. 2

Остальное - см. рис. 1

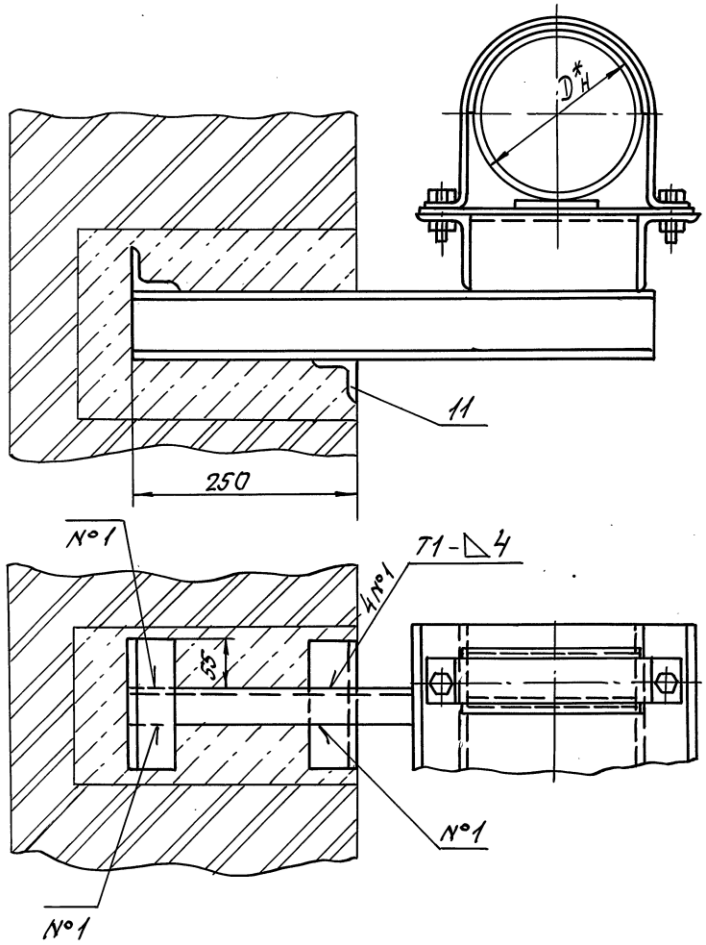

Изм.	Лист	№ докум.	Подп.	Дата

А146 302.000 СБ

Лист 2

Инв. № подл.	Подпись и дата	Взам. инв. №	Инв. № дубл.	Подпись и дата

Позиция	Зона	Обозначение	Наименование	Кол. на исполн. А146 302.000 –	01	02	Примечание
			Гайки ГОСТ 5915-70				
9			М10.4	4	4		
			М12.4			4	
10			Скоба СО-125 ОСТ36-17-77	2			
			Скоба СО-160 ОСТ36-17-77		2		
			Скоба СО-200 ОСТ36-17-77			2	

Лист

А14Б 302.000СБ

Серия 4.900-9 Вып. 1

Рис. 1

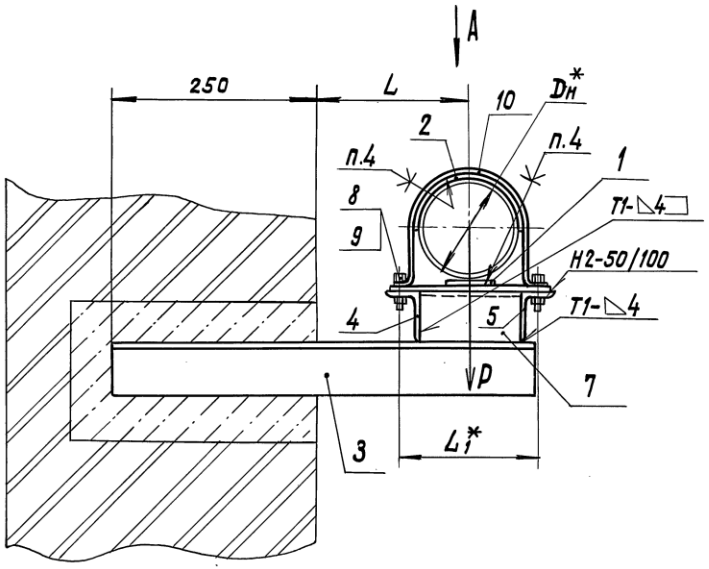

Вид А

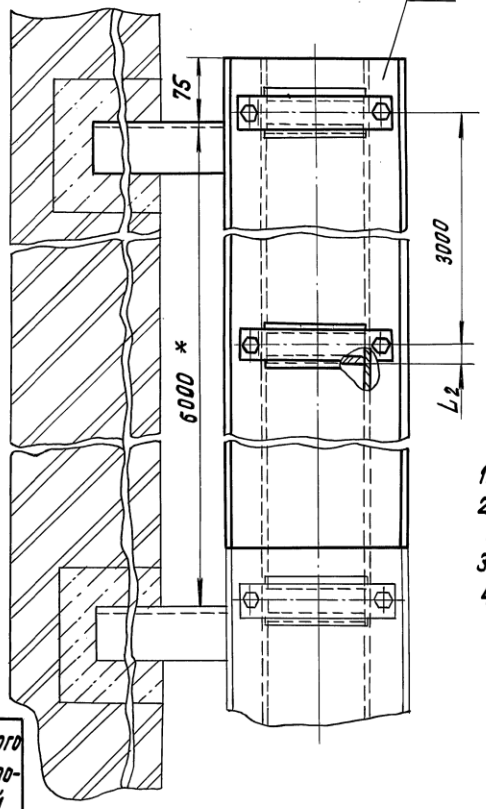

1.* Размеры для справок.
2. Неуказанные предельные отклонения размеров $\pm t_2/2$.
3. Сварные швы по ГОСТ 5264-80.
4. Клей 88Н ТУ38-1051061-76.

Обозначение	Рис.	Наружный диаметр трубопровода Dн*, мм	Допускаемая нагрузка P, кгс	Размеры, мм			Масса одного пролета опоры с одной консолью; кг
				L	L1*	L2	
А14Б302.000	1	125	100	188	160	22	64,06
-01		160	130	205	200	30	77,19
-02	2	200	200	225	255		102,63

Изм.	Лист	№ докум.	Подп.	Дата	А14Б 302.000 СБ			
Разраб.		Белявская		VI-83	Опора со сплошным основанием к кирпичной или бетонной стене Dн 125-200	Лит.	Масса	Масштаб
Пров.		Крупник				И	см. табл.	—
Рук. группы		Крупник				Лист 1	Листов 2	
Гл. спец.		Вайнберг				Госстрой СССР Сантехпроект г. Москва		
Н. контр.		Литвак						
Утв.		Спивак						

20800 60 Копировала: Крамлина Формат: А3

Инв. № подл. | Подп. и дата | Взам. инв. № | Инв. № дубл. | Подп. и дата

А14Б 302.002

Серия 4.900-9 Вып. 1

Рис. 1

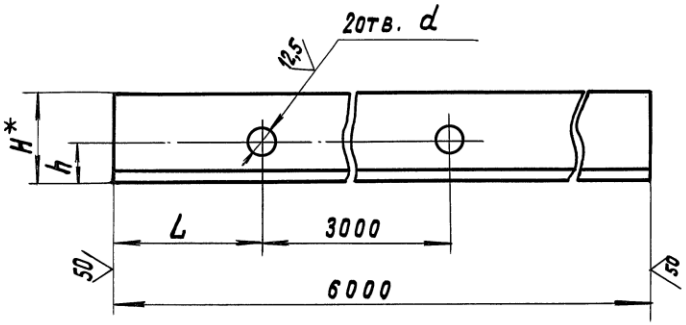

Рис. 2

Остальное - см. рис. 1

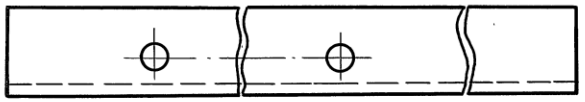

Обозначение	Рис.	Размеры, мм H*	h	L	d	Материал	Масса, кг
А14Б 302.002	1	40	17,5	68	12	Уголок Б-63×40×5 ГОСТ 8510-72 / ВСт.3пс-3-I ГОСТ 535-79	23,45
-01	2						
-02	1	50	30	65		Уголок Б-75×50×5 ГОСТ 8510-72 / ВСт.3пс-3-I ГОСТ 535-79	28,73
-03	2						
-04	1	56			14	Уголок Б-90×56×5,5 ГОСТ 8510-72 / ВСт.3пс-3-I ГОСТ 535-79	37,00
-05	2						
-06	1	40	17,5	350	12	Уголок Б-63×40×5 ГОСТ 8510-72 / ВСт.3пс-3-I ГОСТ 535-79	23,45
-07	2						
-08	1	50	30			Уголок Б-75×50×5 ГОСТ 8510-72 / ВСт.3пс-3-I ГОСТ 535-79	28,73
-09	2						
-10	1	56		375	14	Уголок Б-90×56×5,5 ГОСТ 8510-72 / ВСт.3пс-3-I ГОСТ 535-79	37,00
-11	2						
-12	1	50		65	12	Уголок Б-75×50×5 ГОСТ 8510-72 / ВСт.3пс-3-I ГОСТ 535-79	28,73
-13	2						
-14	1	56	45			Уголок Б-90×56×5,5 ГОСТ 8510-72 / ВСт.3пс-3-I ГОСТ 535-79	37,00
-15	2						
-16	1	63	35	60	14	Уголок Б-100×63×6 ГОСТ 8510-72 / ВСт.3пс-3-I ГОСТ 535-79	45,17
-17	2						
-18	1	50	30	375	12	Уголок Б-75×50×5 ГОСТ 8510-72 / ВСт.3пс-3-I ГОСТ 535-79	28,73
-19	2						
-20	1	56	45			Уголок Б-90×56×5,5 ГОСТ 8510-72 / ВСт.3пс-3-I ГОСТ 535-79	37,00
-21	2						
-22	1	63	35		14	Уголок Б-100×63×6 ГОСТ 8510-72 / ВСт.3пс-3-I ГОСТ 535-79	45,17
-23	2						

1. *Размер для справок.
2. Неуказанные предельные отклонения размеров $+t_2$; $-t_2$; $\pm t_2/2$

Изм.	Лист	№ докум.	Подп.	Дата	А14Б 302.002			
Разраб.		Белявская		VI-83	Уголок	Лит. И	Масса см. табл.	Масшт. —
Пров.		Крупник				Лист	Листов 1	
Рук.группы		Крупник						
Гл.спец.		Вайнберг			См. таблицу	Госстрой СССР Сантехпроект г. Москва		
Н.контр.		Литвак						
Утв.		Литвак						

Инв. № подл. | Подп. и дата | Взам. инв. № | Инв. № дубл. | Подп. и дата

ООО "Изополимет Плюс" - https://izopolimet.by

ООО "Изополимет Плюс" - https://izopolimet.by

Инв.№подл.	Подп. и дата	Взам.инв.№	Инв.№дубл.	Подп. и дата

серия 4.900-9 вып. 1

Формат	Зона	Поз.	Обозначение	Наименование	Кол. на исполн. А14Б303.000 –										Примечание
					–	01	02								
				Документация											
3			А14Б303.000 СБ	Сборочный чертеж	X	X	X								
				Сборочные единицы											
3		1	А14Б294.010-16	Кронштейн	1										
			-18	Кронштейн		1									
			-20	Кронштейн			1								
3		2	А14Б294.010-17	Кронштейн	1										
			-19	Кронштейн		1									
			-21	Кронштейн			1								
				Детали											
4		3	А14Б289.002-02	Прокладка	2	2									
			-03	Прокладка			2								

Изм.	Лист	№ докум.	Подп.	Дата	А14Б.303.000			
Разраб.		Шершакова		11-83	Опора со сплошным основанием к железобетонной колонне Dн125-200	Лит.	Лист	Листов
Пров.		Крупник				И	1	3
Рук.группы		Крупник				Госстрой СССР Сантехпроект г. Москва		
Н.контр.		Литвак						
Утв.		Спивак						

Копировала: Крайлина Формат: А4

Инв.№подл.	Подп. и дата	Взам.инв.№	Инв.№дубл.	Подп. и дата

Формат	Зона	Поз.	Обозначение	Наименование	Кол. на исполн. А14Б303.000 –										Примечание
					–	01	02								
4		4	А14Б289.002-09	Прокладка	2										
			-10	Прокладка		2									
			-11	Прокладка			2								
4		5	А14Б294.001-01	Стяжка	2	2									
			-02	Стяжка			2								
4		6	А14Б298.002-02	Планка установочная	4	4									
			-03	Планка установочная			4								
3		7	А14Б302.002-06	Уголок	1										
			-08	Уголок		1									
			-10	Уголок			1								
3		8	А14Б302.002-07	Уголок	1										
			-09	Уголок		1									
			-11	Уголок			1								
4		9	А14Б302.003-03	Настил	1										
			-04	Настил		1									
			-05	Настил			1								
14		10	А14Б302.004	Уголок	2										
			-01	Уголок		2									
			-02	Уголок			2								

Серия 4.900-9 Вып. 1

А14Б 302.004

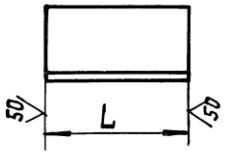

Обозначение	L, мм	Материал	Масса, кг
А14Б 302.004	125	Уголок $\frac{Б\text{-}63\times40\times5\ ГОСТ\ 8510\text{-}72}{ВСт.3пс\text{-}3\text{-}I\ ГОСТ\ 535\text{-}79}$	0,49
-01	140	Уголок $\frac{Б\text{-}75\times50\times5\ ГОСТ\ 8510\text{-}72}{ВСт.3пс\text{-}3\text{-}I\ ГОСТ\ 535\text{-}79}$	0,67
-02	195	Уголок $\frac{Б\text{-}90\times56\times5{,}5\ ГОСТ\ 8510\text{-}72}{ВСт.3пс\text{-}3\text{-}I\ ГОСТ\ 535\text{-}79}$	1,20
-03	150	Уголок $\frac{Б\text{-}50\times50\times5\ ГОСТ\ 8509\text{-}72}{ВСт.3пс\text{-}3\text{-}I\ ГОСТ\ 535\text{-}79}$	0,57
-04	200		0,75
-05	395	Уголок $\frac{Б\text{-}75\times50\times5\ ГОСТ\ 8510\text{-}72}{ВСт.3пс\text{-}3\text{-}I\ ГОСТ\ 535\text{-}79}$	1,89
-06	440	Уголок $\frac{Б\text{-}90\times56\times5{,}5\ ГОСТ\ 8510\text{-}72}{ВСт.3пс\text{-}3\text{-}I\ ГОСТ\ 535\text{-}79}$	2,71
-07	545	Уголок $\frac{Б\text{-}100\times63\times6\ ГОСТ\ 8510\text{-}72}{ВСт.3пс\text{-}3\text{-}I\ ГОСТ\ 535\text{-}79}$	4,10

Неуказанные предельные отклонения размеров ±t2.

Изм.	Лист	№ докум.	Подп.	Дата
Разраб.	Белявская			VI-83
Пров.	Крупник			
Рук.группы	Крупник			
Гл.спец.	Вайнберг			
Н.контр.	Литвак			

А14Б 302. 004

Уголок

Лит.	Масса	Масштаб
И	см. табл.	—

Лист | Листов 1

См. таблицу

Госстрой СССР Сантехпроект г. Москва

Взам. инв. № | Подп. и дата | Инв. № дубл. | Подп. и дата | Инв. № подл.

Кол. на исполн. А14Б303.000-

Обозначение	Наименование	-	01	02	Примечание
	Стандартные изделия				
	Болты ГОСТ 7798-70				
	М10х20.36	4	4		
	М12х25.36			4	
	М10х25.36	4	4		
	М12х30.36			4	
	Гайки ГОСТ 5915-70				
	Гайка М10.4	4	4		
	Гайка М12.4			4	
	Гайка М10.4	4	4		
	Гайка М12.4			4	
	Гайка М16.4	8	8		
	Гайка М20.4			8	
	Скобы ОСТ 36-17-77				
16	СО-125	2			
	СО-160		2		
	СО-200			2	
13					
14					
15					
16					

Поз. | Зона

Лист

А14Б303.000

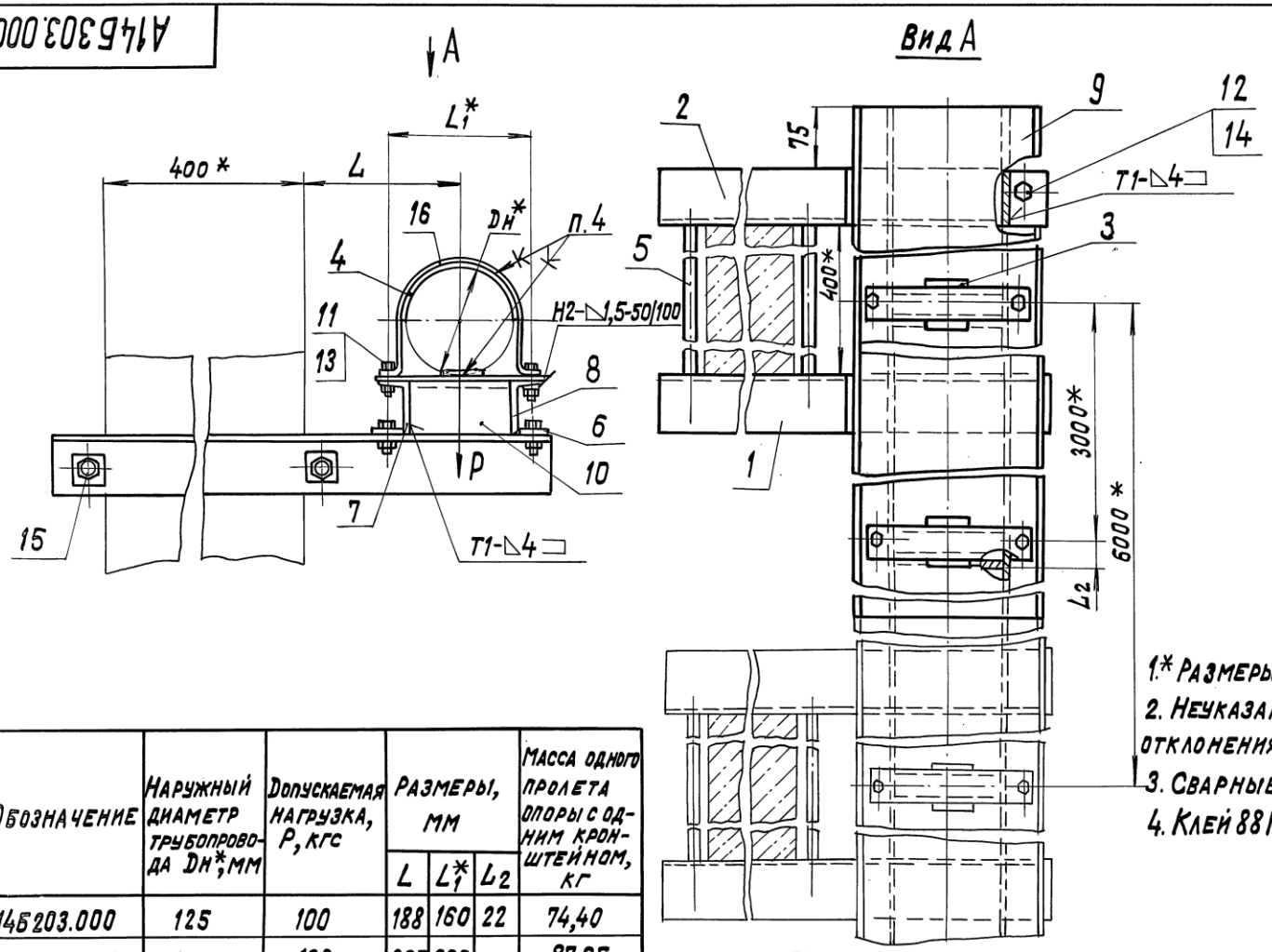

1.* Размеры для справок
2. Неуказанные предельные отклонения размеров: $\pm t_2/2$
3. Сварные швы по ГОСТ5264-80
4. Клей 88Н ТУ38-105161-76

Обозначение	Наружный диаметр трубопровода Dн*, мм	Допускаемая нагрузка, P, кгс	Размеры, мм			Масса одного пролета опоры с одним кронштейном, кг
			L	L1*	L2	
А14Б203.000	125	100	188	160	22	74,40
-01	160	130	205	200	30	87,05
-02	200	200	225	255		110,20

Изм.	Лист	№ докум.	Подп.	Дата
Разраб.		Шершакова		VI-83
Пров.		Крупник		VI-83
Рук.группы		Крупник		
Гл.спец.		Вайнберг		
Н.контр.		Литвак		

А14Б.303.000 СБ

Опора со сплошным основанием к железобетонной колонне Dн 125-200

Лит.	Масса	Масш.
И	см. табл.	—
Лист	Листов 1	

Госстрой СССР Сантехпроект г. Москва

Инв.№ подл. | Подп. и дата | Взам. инв.№ | Инв.№ дубл. | Подп. и дата

ООО "Изополимет Плюс" - https://izopolimet.by

Инв.№подл.	Подп.и дата	Взам.инв.№	Инв.№дубл.	Подп. и дата

Формат	Зона	Поз.	Обозначение	Наименование	Кол. на исполн. А14Б304.000 –			Примечание
					–	01	02	
				Документация				
4			А14Б 304.000 СБ	Сборочный чертеж	X	X	X	
				Сборочные единицы				
4		1	А14Б 294.010 -22	Кронштейн	1			
			-24	Кронштейн		1		
			-26	Кронштейн			1	
		2	-23	Кронштейн	1			
			-25	Кронштейн		1		
			-27	Кронштейн			1	
				Детали				
4		3	А14Б 289.002-02	Прокладка	2	2		

Изм.	Лист	№ докум.	Подп.	Дата	А14Б 304.000			
Разраб.		Белявская		VI-85	Опора со сплошным основанием к железобетонной колонне Dн 125-200	Лит. И	Лист 1	Листов 3
Пров.		Крупник				Госстрой СССР Сантехпроект г. Москва		
Рук.группы		Крупник						
Н.контр.		Литвак						
Утв.		Спивак						

Копировала: Крайлина Формат: А4

Инв.№подл.	Подп. и дата	Взам.инв.№	Инв.№дубл.	Подп. и дата

Формат	Зона	Поз.	Обозначение	Наименование	Кол. на исполн. А14Б 304.000 –			Примечание
					–	01	02	
4		3	А14Б 289.002 -03	Прокладка			2	
		4	-09	Прокладка	2			
			-10	Прокладка		2		
			-11	Прокладка			2	
4		5	А14Б 294.001 -01	Стяжка	2	2		
			-02	Стяжка			2	
4		6	А14Б 298.002 -02	Планка установочная	4	4		
			-03	Планка установочная			4	
3		7	А14Б 302.002 -06	Уголок	1			
			-08	Уголок		1		
			-10	Уголок			1	
		8	-07	Уголок	1			
			-09	Уголок		1		
			-11	Уголок			1	
4		9	А14Б 302.003 -03	Настил	1			
			-04	Настил		1		
			-05	Настил			1	
4		10	А14Б 302.004	Уголок	2			
			-01	Уголок		2		

А14Б 304.000 Лист

Серия 4.900-9 Вып. 1

А14Б 302.001

Рис. 1

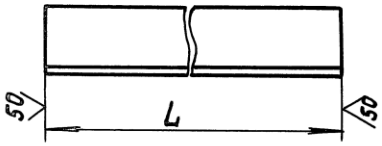

Рис. 2

Остальное-см. рис. 1

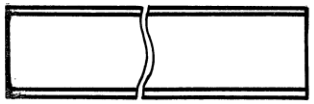

Обозначение	Рис.	L, мм	Материал	Масса, кг
А14Б 302.001	1	516	Уголок Б-63×63×5 ГОСТ 8509-72 / ВСт.3пс-3-I ГОСТ 535-79	2,48
-01		540	Уголок Б-63×63×6 ГОСТ 8509-72 / ВСт.3пс-3-I ГОСТ 535-79	2,60
-02	2	588	Швеллер 8 ГОСТ 8240-72 / ВСт.3пс-3-I ГОСТ 535-79	4,15
-03		798	Швеллер 10 ГОСТ 8240-72 / ВСт.3пс-3-I ГОСТ 535-79	6,85
-04		855	Швеллер 12 ГОСТ 8240-72 / ВСт.3пс-3-I ГОСТ 535-79	8,90
-05		948	Швеллер 14а ГОСТ 8240-72 / ВСт.3пс-3-I ГОСТ 535-79	12,61

Неуказанные предельные отклонения размеров ±t2.

Изм.	Лист	№ докум.	Подп.	Дата
Разраб.		Белявская		VI-83
Пров.		Крупник		
Рук.группы		Крупник		
Гл.спец.		Вайнберг		
Н.контр.		Литвак		

А14Б 302.001

Консоль

См. таблицу

Лит.	Масса	Масштаб
И	См. табл.	—

Лист | Листов 1

Госстрой СССР Сантехпроект г. Москва

Поз.	Обозначение	Наименование	Кол. на исполн. А14Б 304.000 -			Примечание
			-	01	02	
	А14Б 302.004-02	Уголок			2	
		Стандартные изделия				
		Болты ГОСТ 7798-70				
11		М10×20.36	4	4		
		М12×25.36			4	
12		М10×25.36	4	4		
		М12×30.36			4	
		Гайки ГОСТ 5915-70				
13		М10.4	8	8		
		М12.4			8	
14		М16.4	8	8		
		М20.4			8	
15		Скоба СО-125 ОСТ 36-17-77	2			
		Скоба СО-160 ОСТ 36-17-77		2		
		Скоба СО-200 ОСТ 36-17-77			2	

Инв. № подл. | Подп. и дата | Взам. инв. № | Инв. № дубл. | Подп. и дата

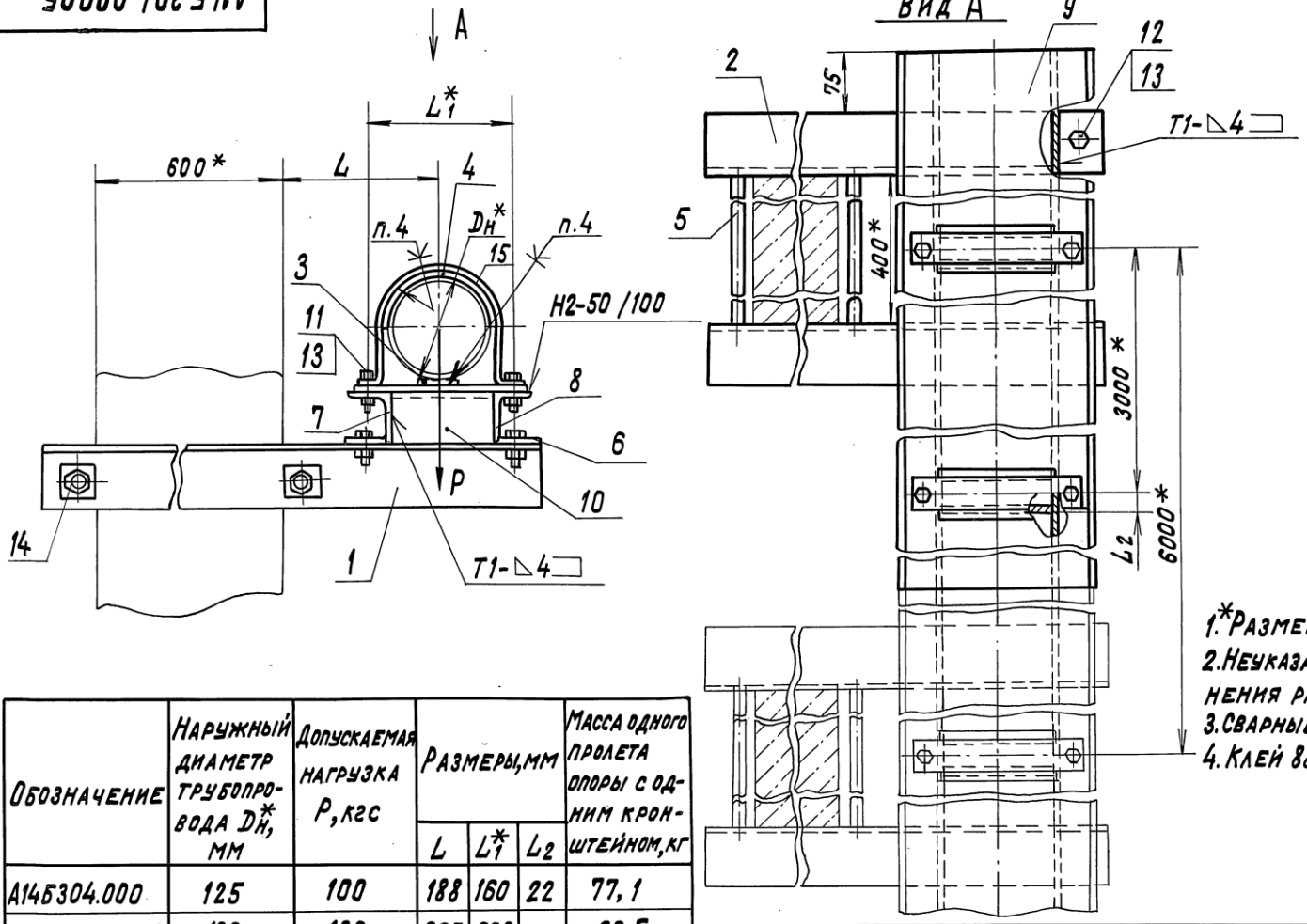

1.*Размеры для справок.
2.Неуказанные предельные отклонения размеров ±t2/2.
3.Сварные швы по ГОСТ 5264-80.
4.Клей 88Н ТУ 38-1051061-76.

Обозначение	Наружный диаметр трубопровода Dн*, мм	Допускаемая нагрузка Р, кгс	Размеры, мм			Масса одного пролета опоры с одним кронштейном, кг
			L	L1*	L2	
А145304.000	125	100	188	160	22	77,1
-01	160	130	205	200	30	90,5
-02	200	200	225	255		132,9

Изм.	Лист	№ докум.	Подп.	Дата
Разраб.		Белявская		VI-83
Пров.		Крупник		
Рук.группы		Крупник		
Гл.спец.		Вайнберг		
Н.контр.		Литвак		

А145 304.000 СБ

Опора со сплошным основанием к железобетонной колонне Dн 125-200

Лит.	Масса	Масшт.
И	см. табл.	—
Лист	Листов 1	

Госстрой СССР Сантехпроект г. Москва

Взам.инв.№ | Инв.№дубл. | Подп. и дата | Инв.№подл. | Подп. и дата

ООО "Изополимет Плюс" - https://izopolimet.by

Инв.№ подл.	Подп. и дата	Взам. инв.№	Инв.№ дубл.	Подп. и дата

Серия 4.900-9 вып. 1

Формат	Зона	Поз.	Обозначение	Наименование	Кол. на исполн. А14Б305.000-			Примечание
					–	01	02	
				Документация				
3			А14Б305.000 СБ	Сборочный чертеж	X	X	X	
				Сборочные единицы				
4		1	А14Б305.010	Кронштейн	1			
			-01	Кронштейн		1		
			-02	Кронштейн			1	
				Детали				
4		2	А14Б289.002-02	Прокладка	4	4		
			-03	Прокладка			4	
		3	-09	Прокладка	4			
			-10	Прокладка		4		

Изм.	Лист	№ докум.	Подп.	Дата	А14Б305.000			
Разраб.		Шершакова		VI-83	Опора двухрядная со сплошным основанием к кирпичной или бетонной стене Dн 125-200	Лит. И	Лист 1	Листов 3
Пров.		Крупник		VI.83		Госстрой СССР Сантехпроект г. Москва		
Рук.группы		Крупник						
Н.контр.		Литвак						
Утв.		Сливак						

Копировала: Крайлина Формат: А4

Инв.№ подл.	Подп. и дата	Взам. инв.№	Инв.№ дубл.	Подп. и дата

Формат	Зона	Поз.	Обозначение	Наименование	Кол. на исполн. А14Б305.000-			Примечание
					–	01	02	
4		3	А14Б289.002-11	Прокладка			4	
3		4	А14Б302.002-12	Уголок	1			
			-14	Уголок		1		
			-16	Уголок			1	
		5	-13	Уголок	1			
			-15	Уголок		1		
			-17	Уголок			1	
4		6	А14Б302.004-05	Уголок	1			
			-06	Уголок		1		
			-07	Уголок			1	
4		7	А14Б305.001	Настил	1			
			-01	Настил		1		
			-02	Настил			1	
				Стандартные изделия				
				Болты ГОСТ 7798-70				
		8		М10х20.36	8	8		
				М12х25.36			8	

Лист

Серия 4.900-9 вып. 1

Обозначение	Наименование	Кол. на исполн. А14Б305.000 –			Примечание
		–	01	02	
	Гайки ГОСТ 5915-70				
	М10.4	8	8		
	М12.4			8	
	Скобы ОСТ36-17-77				
	СО-125	4			
	СО-160		4		
	СО-200			4	
103		9			
30на		10			

Инв. № подл. | Подп. и дата | Взам. инв. № | Инв. № дубл. | Подп. и дата

Изм.	Лист	№ докум.	Подп.	Дата

А14Б305.000

Лист 3

Копировала: Крылина Формат А4

А14Б305.001

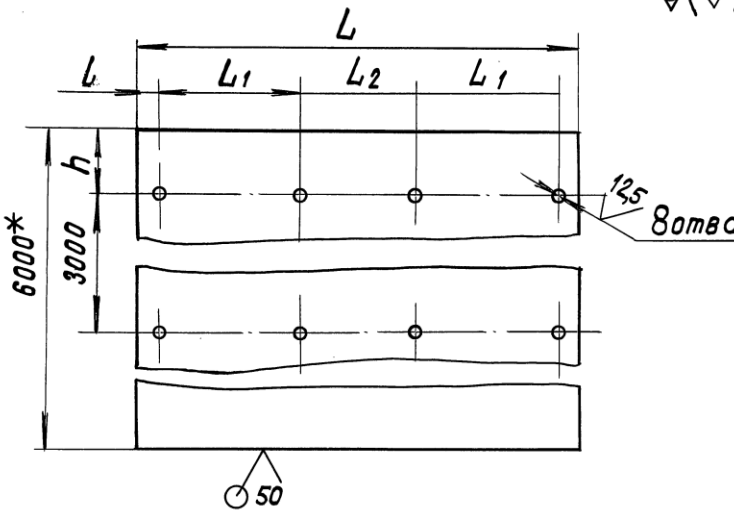

Обозначение	Размеры, мм						Масса, кг
	L	l	L1	L2	h	d	
А14Б305.001	485	15	160	135	65	12	31,77
–01	560		200	130			36,68
–02	660	22,5	255	105	60	14	43,22
–03	485	15	160	135	375	12	31,77
–04	560		200	130			36,68
–05	660	22,5	255	105		14	43,22

Неуказанные предельные отклонения размеров: $-t_2$; $+t_2$; $\pm t_2/2$

Изм.	Лист	№ докум.	Подп.	Дата
Разраб.	Шершакова			VI-83
Пров.	Крупник			
Рук. группы	Крупник			
Гл. спец.	Ваинберг			
Н. контр.	Литвак			

А14Б305.001

Настил

Лит.	Масса	Масштаб
И	см. табл.	—

Лист | Листов 1

Лист Б1,4 ГОСТ19903-74

Госстрой СССР Сантехпроект

А14Б305.00006

серия 4.900-9 вып. 1

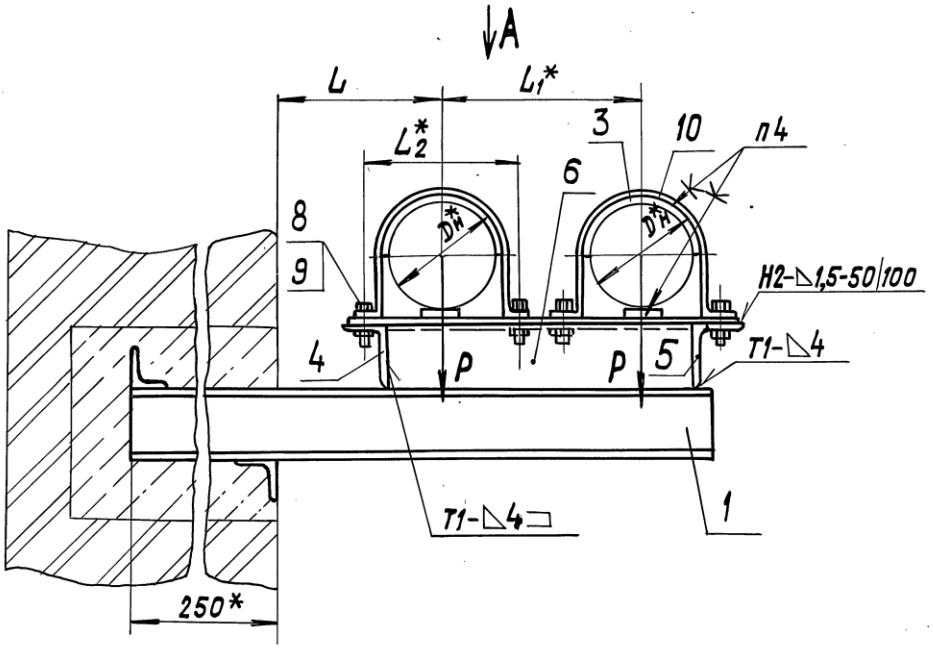

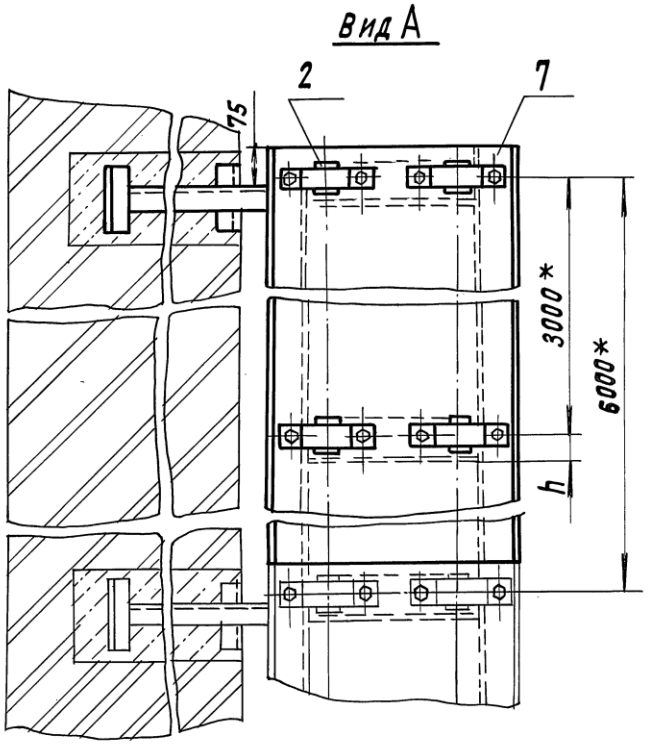

Обозначение	Наружный диаметр трубопровода $D_н^*$	Допускаемая нагрузка, кгс P	Размеры, мм				Масса одного пролета опоры с одним кронштейном, кг
			L	L_1^*	L_2^*	h	
А14Б305.000	125	100	188	295	160	30	99,00
-01	160	130	205	330	200		125,10
-02	200	200	225	360	255	35	153,35

1.* Размеры для справок.
2. Неуказанные предельные отклонения размеров: $\pm t_2/2$
3. Сварные швы по ГОСТ 5264-80
4. Клей 88Н ТУ38-1051061-76

Изм.	Лист	№ докум.	Подп.	Дата	А14Б 305.000 СБ			
Разраб.		Шершакова		11-83	Опора двухрядная со сплошным основанием к кирпичной или бетонной стене Dн 125-200	Лит. И	Масса см. табл.	Масшт. —
Пров.		Крупник				Лист	Листов 1	
Рук. группы		Крупник				Госстрой СССР Сантехпроект г. Москва		
Гл. спец.		Вайнберг						
Н. контр.		Литвак						

Инв. № подл. | Подп. и дата | Взам. инв. № | Инв. № дубл. | Подп. и дата

серия 4.900-9 вып. 1

Формат	Зона	Поз.	Обозначение	Наименование	Кол. на исполн. А14Б305.010 –			Примечание
					–	01	02	
				Документация				
А4			А14Б305.010СБ	Сборочный чертеж		X	X	
				Детали				
А3		1	А14Б302.001-03	Консоль	1			
			-04	Консоль		1		
			-05	Консоль			1	
А4		2	А14Б302.004-03	Уголок	2			
			-04	Уголок		2	2	

Инв. № подл. | Подп. и дата | Взам. инв. № | Инв. № дубл. | Подп. и дата

Изм.	Лист	№ докум.	Подп.	Дата
Разраб.		Шершакова		11-83
Пров.		Крупник		
Рук. группы		Крупник		
Н. контр.		Литвак		
Утв.		Спивак		

А14Б305.010

Кронштейн

Лит.	Лист	Листов
И		1

Госстрой СССР Сантехпроект г. Москва

Копировала: Крылина

Формат: А4

А14Б305.010

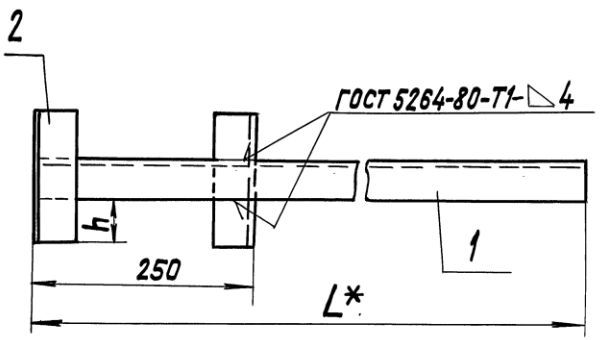

Обозначение	Размеры, мм		Масса, кг
	L*	h	
А14Б305.010	798	55	6,77
-01	855	74	10,39
-02	948	71	13,16

1.* Размер для справок

2. Неуказанные предельные отклонения размеров: $\pm t_2/$

Инв. № подл. | Подп. и дата | Взам. инв. № | Инв. № дубл. | Подп. и дата

Изм.	Лист	№ докум.	Подп.	Дата
Разраб.		Шершакова		11-83
Пров.		Крупник		
Рук. группы		Крупник		
Гл. спец.		Вайнберг		
Н. контр.		Литвак		
Утв.		Спивак		

А14Б305.010 СБ

Кронштейн

Лит.	Масса	Масштаб
И	см. табл.	—
Лист	Листов 1	

Госстрой СССР Сантехпроект г. Москва

ООО "Изополимет Плюс" - https://izopolimet.by

Инв.№подл.	Подп. и дата	Взам.инв.№	Инв.№дубл.	Подп. и дата

серия 4.900-9 вып. 1

Формат	Зона	Поз.	Обозначение	Наименование	Кол. на исполн. А14Б306.000 –										Примечание
					–	01	02								
				Документация											
А3			А14Б206.000 СБ	Сборочный чертеж	×	×	×								
				Сборочные единицы											
А3		1	А14Б294.010-28	Кронштейн	1										
			-30	Кронштейн		1									
			-32	Кронштейн			1								
		2	-29	Кронштейн	1										
			-31	Кронштейн		1									
			-33	Кронштейн			1								
				Детали											
А4		3	А14Б289.002-02	Прокладка	4	4									
			-03	Прокладка			4								

Изм.	Лист	№ докум.	Подп.	Дата	А14Б306.000		
Разраб.		Шершакова		VI-85	Опора двухрядная со сплошным основанием к железобетонной колонне DH 125-200	Лит. И	Лист 1 / Листов 3
Пров.		Крупник				Госстрой СССР Сантехпроект г. Москва	
Рук.группы		Крупник					
Н.контр.		Литвак					
Утв.		Спивак					

Копировал Формат А4

Инв.№подл.	Подп. и дата	Взам.инв.№	Инв.№дубл.	Подп. и дата

Формат	Зона	Поз.	Обозначение	Наименование	Кол. на исполн. А14Б306.000 –										Примечание
					–	01	02								
А4		4	А14Б289.002-09	Прокладка	4										
			-10	Прокладка		4									
			-11	Прокладка			4								
А4		5	А14Б294.001-02	Стяжка	2	2	2								
А4		6	А14Б298.002-03	Планка установочная	4	4	4								
А3		7	А14Б302.002-18	Уголок	1										
			-20	Уголок		1									
			-22	Уголок			1								
А3		8	-19	Уголок	1										
			-21	Уголок		1									
			-23	Уголок			1								
А4		9	А14Б305.001-03	Настил	1										
			-04	Настил		1									
			-05	Настил			1								
А4		10	А14Б302.004-05	Уголок	2										
			-06	Уголок		2									
			-07	Уголок			2								

Изм.	Лист	№ докум.	Подп.	Дата	А14Б.306.000	Лист 2

Копировал Формат А4

20800 72

71

серия 4.900-9 вып. 1

Обозначение	Наименование	Кол. на исполн. А14Б306.000 – 01	02	Примечание
	Стандартные изделия			
	Болты ГОСТ 7798-70			
	М10х20.36	8	8	
	М12х25.36		8	
	М12х30.36	4	4	
	Гайки ГОСТ 5915-70			
	М10.4	8	8	
	М12.4		4	
	М12.4	4	4	
	М20.4	8	8	
	Скобы ОСТ 36-17-77			
	СО-125	4		
	СО-160		4	
	СО-200			4

Поз.	Зона
11	
12	
13	
14	
15	
16	

Инв. № подл. | Подп. и дата | Взам. инв. № | Инв. № дубл. | Подп. и дата

А14Б306.000

Лист 3

Изм. | Лист | № докум. | Подп. | Дата

Копировал: Крамина

Формат А4

А14Б308.002

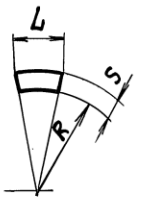

Обозначение	Размеры, мм H	L	R	S	Материал	Масса, кг
А14Б308.002	50	25	45	8	Труба ПВП 90Т ГОСТ 18599-73	0,019
-01		45	62,5	10	Труба ПВП 125Т ГОСТ 18599-73	0,040
-02	70	55	125	15	Труба ПВП 250С ГОСТ 18599-73	0,100
-03		65				0,116
-04		85				0,143

Неуказанные предельные отклонения размеров: $-t_2$; $\pm t_2/2$

Изм.	Лист	№ докум.	Подп.	Дата
Разраб.	Шершакова			11-83
Пров.	Крупник			
Рук. группы	Крупник			
Гл. спец.	Вайнберг			
Н. контр.	Литвак			
Утв.	Привак			

А14Б308.002

Упор

Смотри таблицу

Лит.	Масса	Масштаб
И	См. табл.	—

Лист | Листов 1

Госстрой СССР Сантехпроект г. Москва

Инв. № подл. | Подп. и дата | Взам. инв. № | Инв. № дубл. | Подп. и дата

А14Б306.000СБ

серия 4.9009 вып. 1

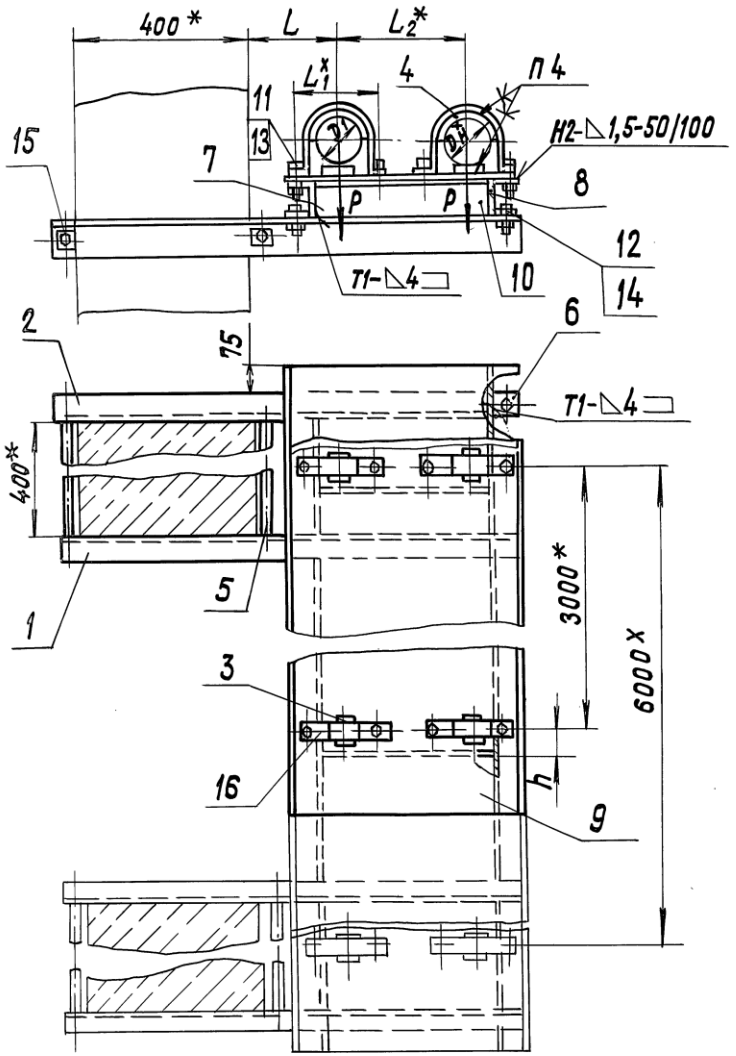

Обозначение	Наружный диаметр трубопровода, Dн*, мм	Допускаемая нагрузка P, кгс	Размеры, мм				Масса, кг
			L	L_1^*	L_2^*	h	
А14Б306.000	125	100	188	160	295	30	117,59
-01	160	130	205	200	330		141,2
-02	200	200	225	255	360	35	177,18

1.* Размеры для справок.

2. Неуказанные предельные отклонения размеров: ±t2

3. Сварные швы по ГОСТ 5264-80

4. Клей 88-Н ТУ38-105.061-76

Изм.	Лист	№ докум.	Подп.	Дата	А14Б306.000СБ			
Разраб.		Шершакова		11-83	Опора двухрядная со сплошным основанием к железобетонной колонне Dн 125-200	Лит.	Масса	Масш.
Пров.		Крупник				И	см. табл.	—
Рук.группы		Крупник				Лист	Листов 1	
Гл.спец.		Вайнберг				Госстрой СССР Сантехпроект		
Н.контр.		Литвак						

Инв. № подл. | Подп. и дата | Взам. инв. № | Инв. № дубл. | Подп. и дата

Инв.№ подл.	Подп. и дата	Взам. инв.№	Инв.№ дубл.	Подп. и дата

серия 4.900-9 вып. 1

Формат	Зона	Поз.	Обозначение	Наименование	Кол. на исполн. А14Б307.000 –										Примечание
					–	01	02								
				Документация											
3			А14Б 307.000СБ	Сборочный чертеж	X	X	X								
				Сборочные единицы											
14		1	А14Б 294.010-34	Кронштейн	1										
			-36	Кронштейн		1									
			-38	Кронштейн			1								
		2	-35	Кронштейн	1										
			-37	Кронштейн		1									
			-39	Кронштейн			1								
				Детали											
14		3	А14Б 289.002-02	Прокладка	4	4									

Изм.	Лист	№ докум.	Подп.	Дата
Разраб.		Белявская		VI-83
Пров.		Крупник		
Рук.группы		Крупник		
Н.контр.		Литвак		
Утв.		Спивак		

А14Б 307.000

Опора двухрядная со сплошным основанием к железобетонной колонне Dн 125-200

Лит.	Лист	Листов
И	1	3

Госстрой СССР САНТЕХПРОЕКТ г. Москва

Копировала: Крылина Формат А4

Инв.№ подл.	Подп. и дата	Взам. инв.№	Инв.№ дубл.	Подп. и дата

Формат	Зона	Поз.	Обозначение	Наименование	Кол. на исполн. А14Б 307.000 –										Примечание
					–	01	02								
14		3	А14Б 289.002-03	Прокладка			4								
		4	-09	Прокладка	4										
			-10	Прокладка		4									
			-11	Прокладка			4								
14		5	А14Б 294.001-02	Стяжка	2	2	2								
14		6	А14Б 298.002-03	Планка установочная	4	4	4								
13		7	А14Б 302.002-18	Уголок	1										
			-20	Уголок		1									
			-22	Уголок			1								
		8	-19	Уголок	1										
			-21	Уголок		1									
			-23	Уголок			1								
14		9	А14Б 302.004-05	Уголок	2										
			-06	Уголок		2									
			-07	Уголок			2								
14		10	А14Б 305.001-03	Настил	1										
			-04	Настил		1									
			-05	Настил			1								

А14Б 307.000 Лист 2

ООО "Изополимет Плюс" - https://izopolimet.by

Серия 4.900-9 вып. 1

Обозначение	Наименование	Кол. на исполн. А14Б 307.000 –			Примечание
		–	01	02	
	Стандартные изделия				
	Болты ГОСТ 7798-70				
	М10х20.36	8	8		
	М12х25.36			8	
	М12х30.36	4	4	4	
	Гайки ГОСТ 5915-70				
	М10.4	8	8		
	М12.4			8	
	М12.4	4	4	4	
	М20.4	8	8	8	
	Скоба СО-125 ОСТ 36-17-77	4			
	Скоба СО-160 ОСТ 36-17-77		4		
	Скоба СО-200 ОСТ 36-17-77			4	
Поз.		11	12	13	14 15 16
Зона					

Инв. № подл. | Подп. и дата | Взам. инв. № | Инв. № дубл. | Подп. и дата

А14Б 307.000

Изм. | Лист | № докум. | Подп. | Дата

Копировала: Крылина

Лист 3

Формат А4

А14Б 302.003

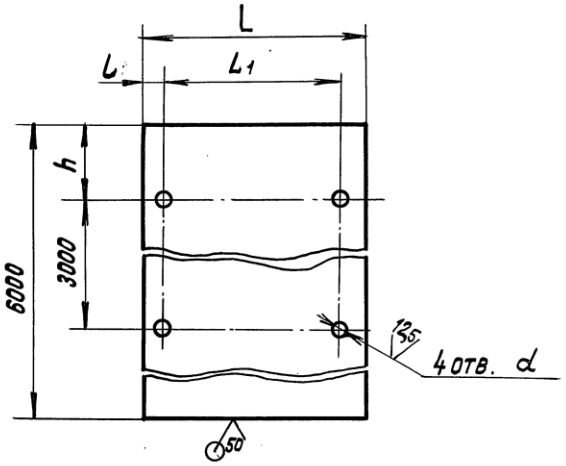

Обозначение	Размеры, мм					Масса, кг
	L	L1	l	h	d	
А14Б 302.003	200	160	20	68	12	13,10
–01	230	200	15	65		15,06
–02	300	255	22,5		14	19,65
–03	200	160	20	350	12	13,10
–04	230	200	15			15,06
–05	300	255	22,5	375	14	19,65

Неуказанные предельные отклонения размеров $+t_2; -t_2; \pm\frac{t}{2}$

Изм.	Лист	№ докум.	Подп.	Дата
Разраб.		Беляевская		12-83
Пров.		Крупник		
Рук. группы		Крупник		
Гл. спец.		Вайнберг		
Н. контр.		Литвак		
Утв.		Орлова		

А14Б 302.003

Настил

Лит.	Масса	Масшт.
И	См. табл.	–

Лист | Листов 1

Лист Б-1,4 ГОСТ 19903-74 / 4-IV-8 Ст 3пс ГОСТ 16523-70

Госстрой СССР Сантехпроект г. Москва

А14Б 307.000СБ

серия 4.900-9 вып. 1

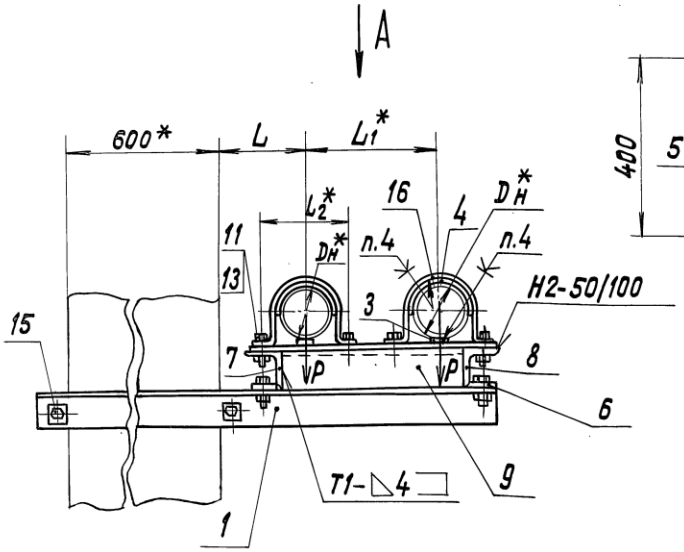

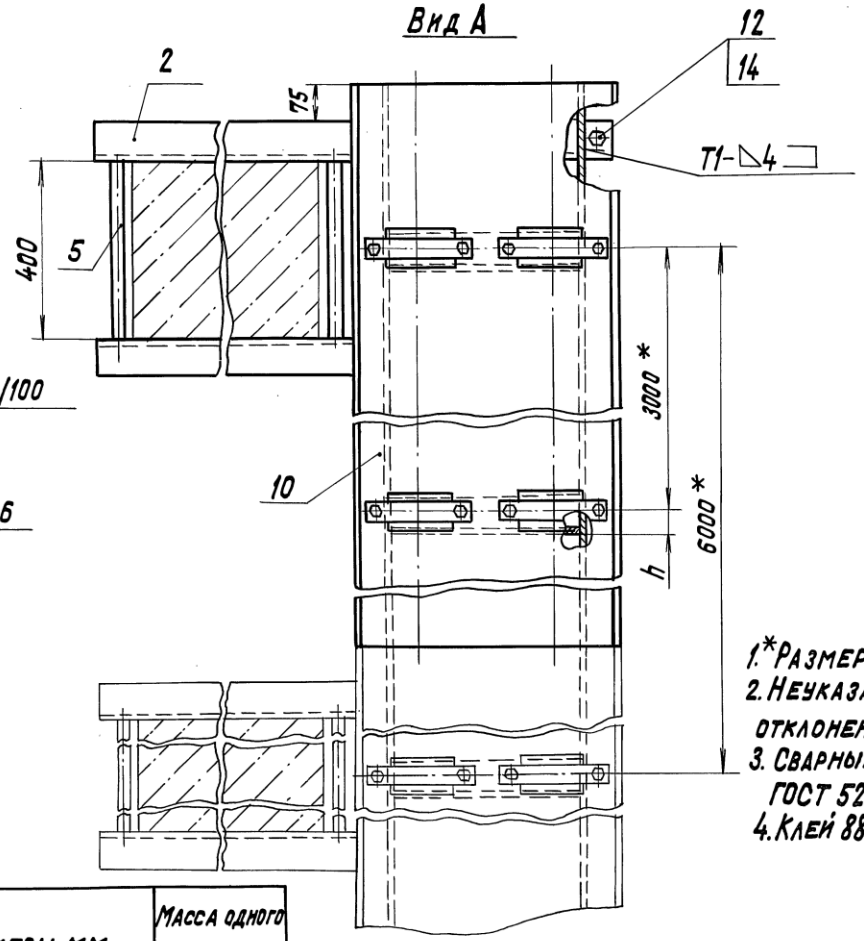

1. *Размеры для справок.
2. Неуказанные предельные отклонения размеров ±t2/2.
3. Сварные швы по ГОСТ 5264-80.
4. Клей 88Н ТУ 38-1051061-76.

Обозначение	Наружный диаметр трубопровода Dн*, мм	Допускаемая нагрузка P, кгс	Размеры, мм				Масса одного пролета опоры с одним кронштейном, кг
			L	L1*	L2*	h	
А14Б 307.000	125	100	188	295	160	30	116,0
-01	160	130	205	330	200		139,6
-02	200	200	225	360	255	35	175,0

Изм.	Лист	№ докум.	Подп.	Дата
Разраб.	Белявская			VI-83
Пров.	Крупник			
Рук.группы	Крупник			
Гл.спец.	Вайнберг			
Н.контр.	Литвак			
Утв.	Сумрак			

А14Б 307.000 СБ

Опора двухрядная со сплошным основанием к железобетонной колонне Dн 125-200

Лит.	Масса	Масш.
И	см. табл.	—
Лист	Листов 1	

Госстрой СССР Сантехпроект г. Москва

Инв.№ подл. | Подп. и дата | Взам. инв.№ | Инв.№ дубл. | Подп. и дата

ООО "Изополимет Плюс" - https://izopolimet.by

Инв.№ подл.	Подп. и дата	Взам. инв.№	Инв.№ дубл.	Подп. и дата

Серия 4.900-9 вып. 1

Формат	Зона	Поз.	Обозначение	Наименование	Кол. на исполн. А14Б308.000-										Примечание
					–	01	02	03	04	05					
				Документация											
13			А14Б308.000СБ	Сборочный чертеж	×	×	×	×	×	×					
				Сборочные единицы											
14		1	А14Б308.010	Кронштейн	1										
			-01	Кронштейн		1									
			-02	Кронштейн			1								
			-03	Кронштейн				1							
			-04	Кронштейн					1						
			-05	Кронштейн						1					
4		2	А14Б289.002	Прокладка	3	3	3	3							
			-01	Прокладка					3	3					

Изм.	Лист	№ докум.	Подп.	Дата	А14Б308.000			
Разраб.		Шершакова		11-83	Опора для вертикальных трубопроводов с сопровождением к кирпичной или бетонной стене Dн40-110	Лит. И	Лист 1	Листов 2
Пров.		Крупник				Госстрой СССР Сантехпроект г. Москва		
Рук.группы		Крупник						
Н.контр.		Литвак						
Утв.		Сливак						

Копировала: Кранлина Формат: А4

Инв.№ подл.	Подп. и дата	Взам. инв.№	Инв.№ дубл.	Подп. и дата

Формат	Зона	Поз.	Обозначение	Наименование	Кол. на исполн. А14Б308.000-										Примечание
					–	01	02	03	04	05					
4		3	А14Б298.002	Планка установочная	3	3									
			-01	Планка установочная			3	3	3	3					
4		4	А14Б308.001	Сопровождение	1	1	1								
			-01	Сопровождение				1	1						
			-02	Сопровождение						1					
4		5	А14Б308.002	Упор	2	2	2								
			-01	Упор				2	2	2					
				Стандартные изделия											
		6		Гайка М10.4 ГОСТ5915-70	6	6									
				Гайка М12.4 ГОСТ5915-70			6	6	6	6					
		7		Хомут 50 ОСТ 36-17-77	3										
				Хомут 55 ОСТ36-17-77		3									
				Хомут 70 ОСТ36-17-77			3								
				Хомут 80 ОСТ36-17-77				3							
				Хомут 95 ОСТ 36-17-77					3						
				Хомут 115 ОСТ36-17-77						3					

А14Б308.000 Лист

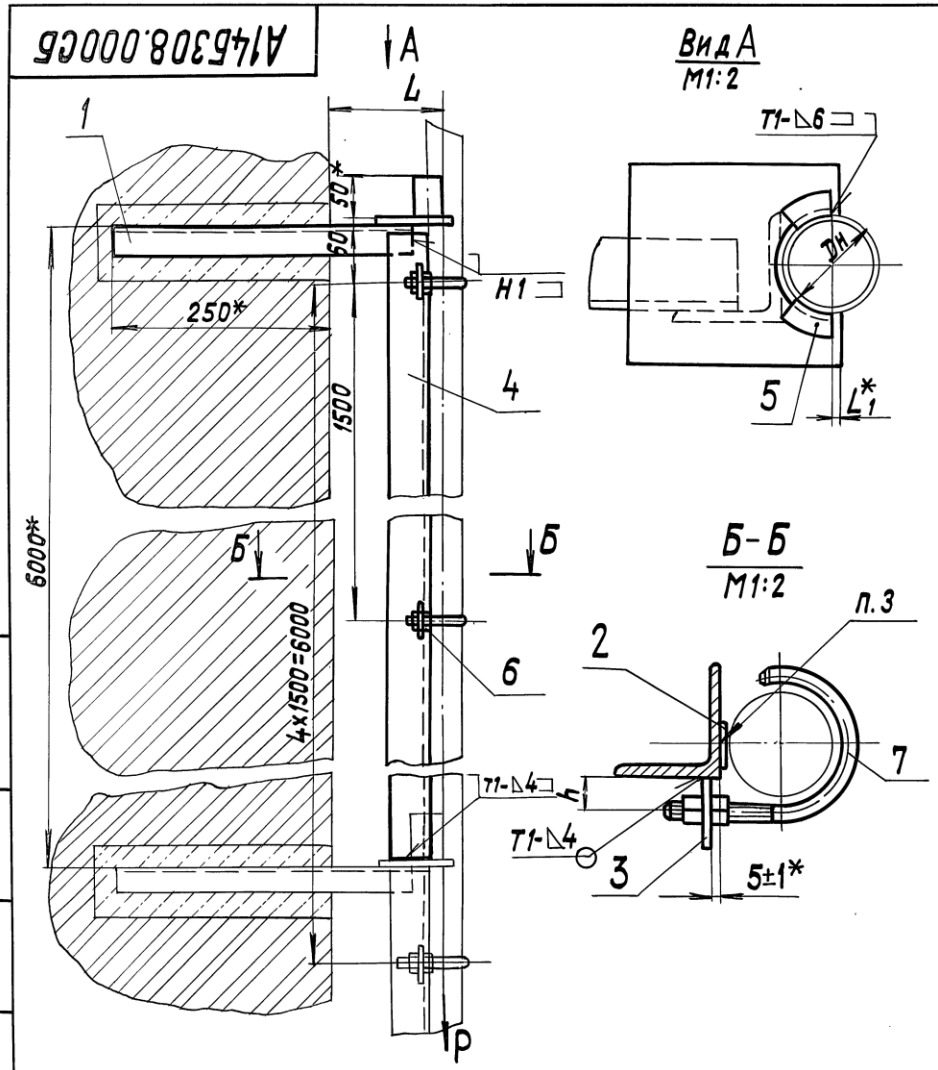

Обозначение	Наружный диаметр трубопровода Dн, мм	Нормативная нагрузка P, кгс	Размеры, мм L	L_1^*	h	Масса, кг
А14Б308.000	40	20	130	5±1	16	18,85
-01	50	38				19,68
-02	63	60			20	19,93
-03	75	100	150	10±1	22	23,50
-04	90	130			28	23,84
-05	110	200	175		30	27,00

1.* Размеры для справок, кроме указанных знаком*
2. Сварные швы по ГОСТ 5264-80.
3. Клей 88-Н ТУ38-1051061-76

серия 4.900-9 вып. 1

Взам. инв. № | Инв. № дубл. | Подп. и дата | Инв. № подл. | Подп. и дата

Изм.	Лист	№ докум.	Подп.	Дата	А14Б308.000 СБ			
Разраб.	Шершакова			VII-83	Опора для вертикальных трубопроводов с сопровождением к кирпичной или бетонной стене Dн 40-110	Лит. И	Масса см. табл.	Масш. —
Пров.	Крупник			VII-83		Лист	Листов 1	
Рук. группы	Крупник					Госстрой СССР Сантехпроект г. Москва		
Гл. спец.	Ваинберг							
Н. контр.	Литвак							

ООО "Изополимет Плюс" - https://izopolimet.by

Инв.№ подл.	Подпись и дата	Взам. инв.№	Инв.№ дубл.	Подпись и дата

серия 4.900-9 вып. 1

Зона	Поз.	Обозначение	Наименование	Кол. на исполн. А1Б308.010–										Примечание
				–	01	02	03	04	05	06	07	08		
			Документация											
		А1Б308.010 СБ	Сборочный чертеж	X	X	X	X	X	X	X	X	X		
			Детали											
	1	А1Б308.003	Консоль	1										
		–01	Консоль		1									
		–02	Консоль			1								
		–03	Консоль				1							
		–04	Консоль					1						
		–05	Консоль						1					
		–06	Консоль							1				
		–07	Консоль								1			

Изм	Лист	№ докум.	Подп.	Дата	А1Б.308 010			
Разраб.		Шершакова		VI-85	Кронштейн	Лит.	Лист	Листов
Пров.		Крупник				И	1	3
Рук.гр.		Крупник				Госстрой СССР САНТЕХПРОЕКТ г. Москва		
Н.контр.		Литвак						
Утв.		Сливак						

Копировал: СК Формат А4

Инв.№ подл.	Подпись и дата	Взам. инв.№	Инв.№ дубл.	Подпись и дата

Зона	Поз.	Обозначение	Наименование	Кол. на исполн. А1Б308.010–										Примечание
				–	01	02	03	04	05	06	07	08	09	
	1	А1Б308.003 –08	Консоль									1		
		–09	Консоль										1	
			Стандартные изделия											
	2		Кронштейн 40 ОСТ 36-17-77	1									1	
			Кронштейн 50 ОСТ 36-17-77		1									
			Кронштейн 63 ОСТ 36-17-77			1								
			Кронштейн 75 ОСТ 36-17-77				1							
			Кронштейн 90 ОСТ 36-17-77					1						
			Кронштейн 110 ОСТ 36-17-77						1					
			Кронштейн 125 ОСТ 36-17-77							1				
			Кронштейн 160 ОСТ 36-17-77								1			
			Кронштейн 200 ОСТ 36-17-77									1		

					А1Б308.010	Лист

ООО "Изополимет Плюс" - https://izopolimet.by

Инв.№ подл.	Подпись и дата	Взам.инв.№	Инв.№ дубл.	Подпись и дата

Серия 4.900-9 вып. 1

Формат	Зона	Поз.	Обозначение	Наименование	Кол. на исполн. А14Б308.010- 10	11	12	13	14	15	16				Примечание
				Документация											
А3			А14Б308.010СБ	Сборочный чертеж	X	X	X	X	X	X	X				
				Детали											
3		1	А14Б308.003-10	Консоль	1										
			-11	Консоль		1									
			-12	Консоль			1								
			-13	Консоль				1							
			-14	Консоль					1						
			-15	Консоль						1					
			-16	Консоль							1				
				Стандартные изделия											
		2		Кронштейн 50 ОСТ36-17-77	1										
				Кронштейн 63 ОСТ36-17-77		1									
				Кронштейн 75 ОСТ36-17-77			1								
				Кронштейн 90 ОСТ36-17-77				1							
				Кронштейн 110 ОСТ36-17-77					1						
				Кронштейн 125 ОСТ36-17-77						1					
				Кронштейн 160 ОСТ36-17-77							1				

Изм.	Лист	№ докум.	Подп.	Дата	А14Б3.08.010	Лист 3

Копировал: 01 Формат А4

Инв.№ подл.	Подпись и дата	Взам.инв.№	Инв.№ дубл.	Подпись и дата

Изм.	Лист	№ док.	Подп.	Дата	А14Б308.001	
Разраб.		Шешнаков		01-83		
Пров.		Крупник				
Рук.гр.		Крупник				
Гл.спец.		Ав.инвед.				
Н.контр.		Литвак				
Ч-а		Спивак				

Содержание

Смотри таблицу.

Лит.	Масса	Масш.
И	см. табл.	—

Лист | Листов 1

Госстрой СССР Сантехпроект г. Москва

Обозначение	Материал	Масса, кг
А14Б308.001	Уголок $\frac{Б\text{-}50\times50\times4\ ГОСТ8509\text{-}72}{ВСт3пс3\text{-}I\ ГОСТ535\text{-}79}$	18,30
-01	Уголок $\frac{Б\text{-}56\times56\times4\ ГОСТ8509\text{-}72}{ВСт3пс3\text{-}I\ ГОСТ535\text{-}79}$	20,64
-02	Уголок $\frac{Б\text{-}63\times63\times4\ ГОСТ8509\text{-}72}{ВСт3пс3\text{-}I\ ГОСТ535\text{-}79}$	23,40

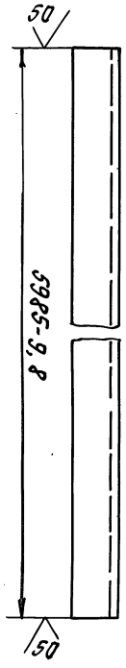

А14Б308.001

А1465308.010СБ

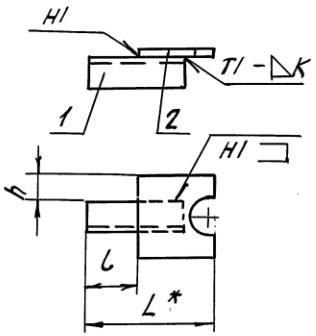

Обозначение	Размеры, мм				Масса, кг
	L*	l	h	K	
А1465308.010	385	290	29	4	0,74
-01		285	31,5		0,73
-02		265	36,5		0,81
-03	410	285	42		1,14
-04		265	47		1,20
-05	435	280	50		1,74
-06		260	63,5		2,53
-07	465	265	108,5	6	4,07
-08	505		140		7,16
-09	135	40	29	4	0,38
-10		30	31,5		0,40
-11		15	36,5		0,44
-12	160	35	42		0,60
-13		15	47		0,66
-14	185	30	50		1,08
-15		10	63,5		1,60
-16	215	15	108,5	6	3,01

1. *Размер для справок.
2. Неуказанные предельные отклонения размеров: ±t2/2.
3. Сварные швы по ГОСТ 5264-80.

Изм	Лист	№ докум.	Подп.	Дата	А1465308.010СБ			
Разраб.		Шершакова		VI-83	Кронштейн.	Лит. И	Масса см. табл.	Масш. —
Пров.		Крупник				Лист	Листов 1	
Рук.гр.		Крупник				Госстрой ССС Сантехпроект г.Москва		
Гл.спец.		Вайнберг						
Н.контр.		Литвак						
Утв.		Сливак						

Серия 4.900-9 Вып. 1

Инв.№ подл. | Подпись и дата | Взам.инв.№ | Инв.№ дубл. | Подпись и дата

А14.6308.003

Серия 4.900-9 Вып. 1

Обозначение	L, мм	Материал	Масса, кг
А14.6308.003	340-1,4	Уголок $\frac{Б\text{-}32\times32\times4\ ГОСТ\ 8509\text{-}72}{В\ Ст3пс3\text{-}I\ ГОСТ\ 535\text{-}79}$	0,48
-01	335-1,4		0,49
-02	330-1,4		0,47
-03	340-1,4	Уголок $\frac{Б\text{-}36\times36\times4\ ГОСТ\ 8509\text{-}72}{В\ Ст3пс3\text{-}I\ ГОСТ\ 535\text{-}79}$	0,73
-04	335-1,4		0,71
-05	350-1,4	Уголок $\frac{Б\text{-}45\times45\times4\ ГОСТ\ 8509\text{-}72}{В\ Ст3пс3\text{-}I\ ГОСТ\ 535\text{-}79}$	0,92
-06	340-1,4	Уголок $\frac{Б\text{-}63\times63\times4\ ГОСТ\ 8509\text{-}72}{В\ Ст3пс3\text{-}I\ ГОСТ\ 535\text{-}79}$	1,32
-07	325-1,4	Уголок $\frac{Б\text{-}63\times63\times5\ ГОСТ\ 8509\text{-}72}{В\ Ст3пс3\text{-}I\ ГОСТ\ 535\text{-}79}$	1,53
-08	360-1,4	Уголок $\frac{Б\text{-}75\times75\times6\ ГОСТ\ 8509\text{-}72}{В\ Ст3пс3\text{-}I\ ГОСТ\ 535\text{-}79}$	2,23
-09	90-0,87	Уголок $\frac{Б\text{-}32\times32\times4\ ГОСТ\ 8509\text{-}72}{В\ Ст3пс\text{-}3\text{-}I\ ГОСТ\ 535\text{-}79}$	0,13
-10	85-0,87		0,12
-11	75-0,87		0,10
-12	90-0,87	Уголок $\frac{Б\text{-}36\times36\times4\ ГОСТ\ 8509\text{-}72}{В\ Ст3пс3\text{-}I\ ГОСТ\ 535\text{-}79}$	0,19
-13	83-0,87		0,17
-14	98-0,87	Уголок $\frac{Б\text{-}45\times45\times4\ ГОСТ\ 8509\text{-}72}{В\ Ст3пс\text{-}3\text{-}I\ ГОСТ\ 535\text{-}79}$	0,26
-15	90-0,87	Уголок $\frac{Б\text{-}63\times63\times4\ ГОСТ\ 8509\text{-}72}{В\ Ст3пс\text{-}3\text{-}I\ ГОСТ\ 535\text{-}79}$	0,35
-16	98-0,87	Уголок $\frac{Б\text{-}63\times63\times5\ ГОСТ\ 8509\text{-}72}{В\ Ст.3пс\text{-}3\text{-}I\ ГОСТ\ 535\text{-}79}$	0,47

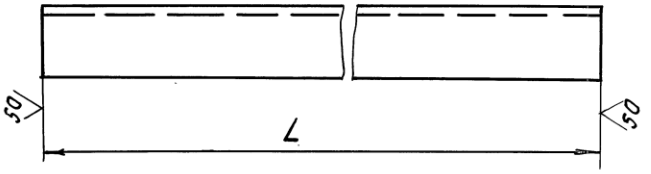

Изм.	Лист	№ докум.	Подп.	Дата	А14.6308.003			
Разраб.		Шершакова		01-83	Консоль.	Лит.	Масса	Масш.
Пров.		Крупник		VI-83		И	См. табл.	—
Рук. гр.		Крупник				Лист	Листов 1	
Гл. спец.		Вайнберг			Смотри таблицу.	Госстрой СССР Сантехпроект г. Москва		
Н. контр.		Литвак						
Утв.		Сливак						

Инв. № подл. | Подпись и дата | Взам. инв. № | Инв. № дубл. | Подпись и дата

ООО "Изополимет Плюс" - https://izopolimet.by

ООО "Изополимет Плюс" - https://izopolimet.by

Инв. № подл.	Подпись и дата	Взам. инв. №	Инв. № дубл.	Подпись и дата

серия 4.900-9 вып. 1

Формат	Зона	Поз.	Обозначение	Наименование	Кол. на исполн. А14Б309.000-										Примечание
					–	01	02	03	04	05					
				Документация											
3			А14Б309.000СБ	Сборочный чертеж	X	X	X	X	X	X					
				Сборочные единицы											
4		1	А14Б309.010	Кронштейн	1										
			–01	Кронштейн		1									
			–02	Кронштейн			1								
			–03	Кронштейн				1							
			–04	Кронштейн					1						
			–05	Кронштейн						1					

Изм.	Лист	№ докум.	Подп.	Дата	А14Б309.000			
Разраб.		Шершакова		VI-83	Опора для вертикальных трубопроводов с сопровождением к бетонной стене или железобетонной колонне. Ду 40-110	Лит. И	Лист 1	Листов 3
Пров.		Крупник				Госстрой СССР САНТЕХПРОЕКТ г. Москва		
Рук.гр.		Крупник						
Н.контр.		Литвак						
Утв.		Спивак						

Копировал: СК Формат А4

Инв. № подл.	Подпись и дата	Взам. инв. №	Инв. № дубл.	Подпись и дата

Формат	Зона	Поз.	Обозначение	Наименование	Кол. на исполн. А14Б309.000-										Примечание
					–	01	02	03	04	05					
				Детали											
4		2	А14Б289.002	Прокладка	3	3	3	3							
			–01	Прокладка					3	3					
4		3	А14Б.298.002	Планка установочная	3	3									
			–01	Планка установочная			3	3	3	3					
4		4	А14Б308.001	Сопровождение	1	1	1								
			–01	Сопровождение				1	1						
			–02	Сопровождение						1					
4		5	А14Б308.002	Упор	2	2	2								
			–01	Упор				2	2	2					

серия 4.900-9 вып. 1

Обозначение	Наименование	Кол. на исполн. А146309.000-					Примечание
		–	01	02	03	04	05
	Стандартные изделия						
	Гайка М10.4 ГОСТ 5915-70	6	6				
	Гайка М12.4 ГОСТ 5915-70			6	6	6	6
	Хомуты ОСТ36-17-77						
	50	3					
	55		3				
	70			3			
	80				3		
	95					3	
	115						3
	Прочие изделия						
	Дюбель ДГПШ 4,5х60						
	ТУ3-241-74	4	4	4	4	4	4
Поз.		7	6				8
Зона							

Инв. № подл. | Подпись и дата | Взам. инв. № | Инв. № дубл. | Подпись и дата

Изм	Лист	№ докум.	Подп.	Дата

А146.309.000

Лист 3

Формат А4

Копировал: ст

А146310.001

Рис.1

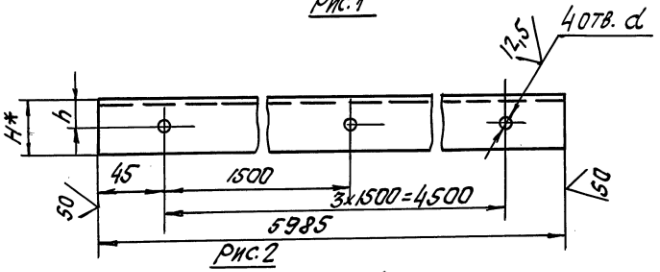

Рис.2

Остальное - см. рис. 1

М1:10

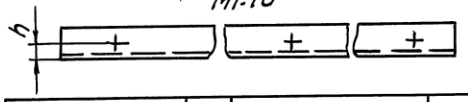

Обозначение	Рис.	Размеры, мм H*	h	d	Материал	Масса, кг
А146310.001	1	40	17,5	12	Уголок $\frac{Б-63\times40\times5\ ГОСТ\ 8510-72}{ВСт3пс3-II\ ГОСТ\ 535-79}$	23,46
–01	2					
–02	1	50	30		Уголок $\frac{Б-75\times50\times5\ ГОСТ\ 8510-72}{ВСт3пс3-II\ ГОСТ\ 535-79}$	28,74
–03	2					
–04	1	56		14	Уголок $\frac{Б-90\times56\times5,5\ ГОСТ\ 8510-72}{ВСт3пс3-II\ ГОСТ\ 535-79}$	37,02
–05	2					

Неуказанные предельные отклонения размеров: $^{+t_2}$; $^{-t_2}$; $^{\pm t_2}$/2

Изм	Лист	№ докум.	Подп.	Дата
Разраб.	Шершаков			VI.83
Пров.	Крупник			
Рук. гр.	Крупник			
Гл. спец.	Вайнберг			
Н. контр.	Литвак			
Утв.	Сливак			

А146310.001

Сопровождение.

Смотри таблицу.

Лит.	Масса	Масш.
И	см. табл.	—
Лист	Листов 1	

Госстрой ССС. Сантехпроект г. Москва

ООО "Изополимет Плюс" - https://izopolimet.by

Серия 4.900-9 Вып. 1

А146309.000 СБ

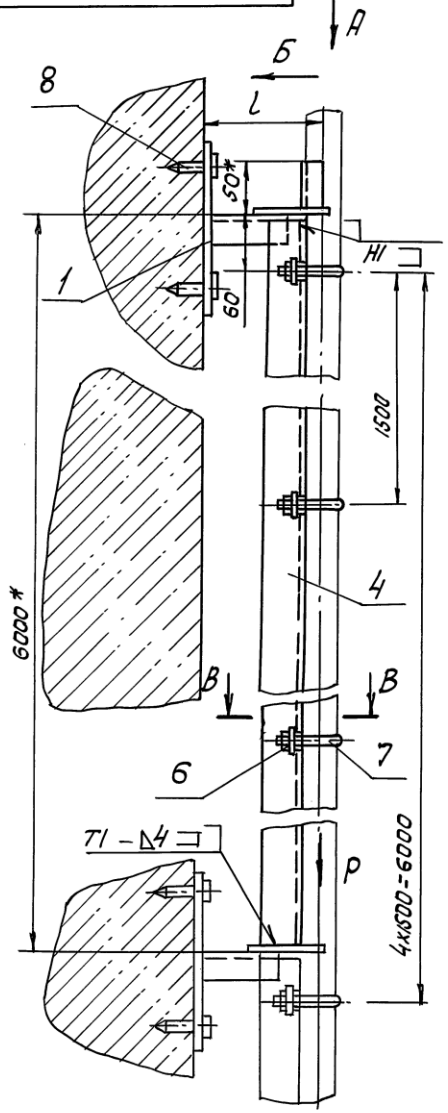

Вид А
М1:2

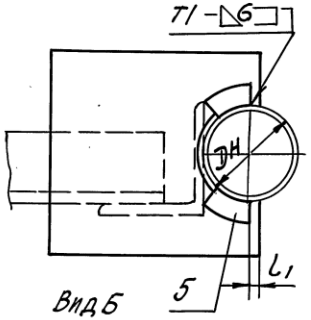

Вид Б
М1:2

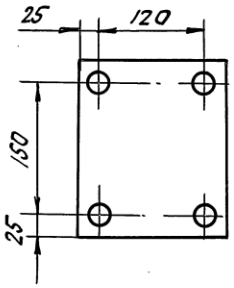

В–В
М1:2

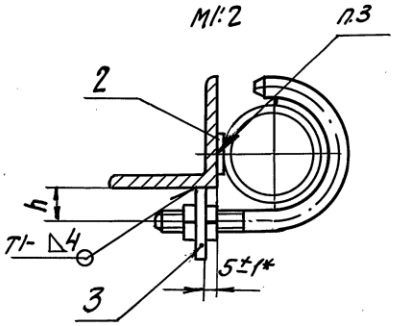

Обозначение	Наружный диаметр трубопровода Дн, мм	Нормативная нагрузка Р, кгс	Размеры, мм			Масса, кг
			l	l_1*	h	
А146309.000	40	20	130	5±1	16	20,10
–01	50	38				20,31
–02	63	60			20	20,56
–03	75	100	150	10±1	22	24,13
–04	90	130			28	24,47
–05	110	200	175		30	27,63

1. Размеры для справок, кроме указанных знаком *.
2. Сварные швы по ГОСТ 5264-80.
3. Клей 88-Н ТУ38-1051061-76.
4. Крепление кронштейна произвести монтажным пистолетом ПЦ 52-1 по ТУ3-741-74.
5. При креплении к кирпичной стене количество дюбелей в верхнем ряду увеличить в два раза.

Изм.	Лист	№ докум.	Подп.	Дата	А146309000 СБ			
Разраб.		Шершакова		VI-85	Опора для вертикальных трубопроводов с сопровождением к бетонной стене или железобетонной колонне Дн 40-110.	Лит.	Масса	Масшт.
Пров.		Крупник				И	См. табл.	—
Рук. гр.		Крупник				Лист	Листов 1	
Гл. спец.		Вайнберг				Госстрой СССР Сантехпроект г. Москва		
Н. контр.		Литвак						

Инв. № подл. | Подпись и дата | Взам. инв. № | Инв. № дубл. | Подпись и дата

Серия 4.900-9 вып. 1

А1Б309.010СБ

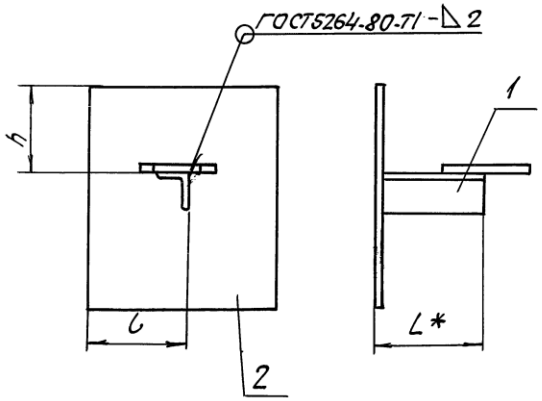

Обозначение	Размеры, мм			Масса, кг
	L*	l	h	
А1Б309.010	112	88	100	0,91
-01	87			0,93
-02	80			0,97
-03	97			1,13
-04	87			1,19
-05	102			1,61
-06	93	188	120	4,20
-07	100			5,61

1. * Размер для справок.
2. Неуказанные предельные отклонения размеров: ±t2/2.

Изм.	Лист	№ докум.	Подп.	Дата
Разраб.	Шершакова			VI-83
Пров.	Крупник			
Рук.гр.	Крупник			
Гл.спец.	Вайнберг			
Н.контр.	Литвак			

А1Б309.010СБ

Кронштейн.

Лит.	Масса	Масштаб
И	См. табл.	—

Лист | Листов 1

Госстрой СССР САНТЕХПРОЕКТ

Обозначение	Наименование	Кол. на исполн. А1Б309.010-							Примечание
		-	01	02	03	04	05	06	07	
	Документация									
А1Б309.010 СБ	Сборочный чертеж	X	X	X	X	X	X	X	X	
	Сборочные единицы									
А1Б308.010-09	Кронштейн	1								
-10	Кронштейн		1							
-11	Кронштейн			1						
-12	Кронштейн				1					
-13	Кронштейн					1				
-14	Кронштейн						1			
-15	Кронштейн							1		
-16	Кронштейн								1	
	Детали									
А1Б290.001	Плита	1	1	1	1	1	1			
-02	Плита							1	1	

Изм.	Лист	№ докум.	Подп.	Дата
Разраб.	Шершакова			VI-83
Пров.	Крупник			
Рук.гр.	Крупник			

А1Б309.010

Кронштейн.

Лит.	Лист	Листов
И		1

Госстрой СССР

Инв.№подл. | Подпись и дата | Взам.инв.№ | Инв.№дубл. | Подпись и дата

ООО "Изополимет Плюс" - https://izopolimet.by

Инв. № подл.	Подпись и дата	Взам. инв. №	Инв. № дубл.	Подпись и дата

Серия 4.900-9 вып. 1

Формат	Зона	Поз.	Обозначение	Наименование	Кол. на исполн. А1Б310.000-			Примечание
					–	01	02	
				Документация				
А3			А1Б310.000 СБ	Сборочный чертеж	X	X	X	
				Сборочные единицы				
А4		1	А1Б308.010-06	Кронштейн	1			
			-07	Кронштейн		1		
			-08	Кронштейн			1	
				Детали				
А4		2	А1Б289.002-02	Прокладка	3	3		
			-03	Прокладка			3	
		3	-09	Прокладка	3			

Изм.	Лист	№ докум.	Подп.	Дата	А1Б310.000			
Разраб.		Шершакова		VI-83	Опора для вертикальных трубопроводов с сопровождением к кирпичной или бетонной стене Dн25-200.	Лит.	Лист	Листов
Пров.		Крупник				И	1	3
Рук.гр.		Крупник				Госстрой СССР САНТЕХПРОЕКТ г. Москва		
Н.контр.		Литвак						
Утв.		Спивак						

Копировал Формат А4

Инв. № подл.	Подпись и дата	Взам. инв. №	Инв. № дубл.	Подпись и дата

Формат	Зона	Поз.	Обозначение	Наименование	Кол. на исполн. А1Б310.000-			Примечание
					–	01	02	
А4		3	А1Б289.002-10	Прокладка		3		
			-11	Прокладка			3	
А4		4	А1Б308.002-02	Упор	9			
			-03	Упор		9		
			-04	Упор			9	
А3		5	А1Б310.001	Сопровождение	1			
			-02	Сопровождение		1		
			-04	Сопровождение			1	
		6	-01	Сопровождение	1			
			-03	Сопровождение		1		
			-05	Сопровождение			1	
А4		7	А1Б310.002	Уголок	2			
			-01	Уголок		2		
			-02	Уголок			2	

Лист

Серия 4.900-9 вып. 1

Обозначение	Наименование	Кол. на исполн. А14б310.000-			Примечание
		-	01	02	
	Стандартные изделия				
	Болт М10х20.36 ГОСТ7798-70	6	6		
	Болт М12х25.36 ГОСТ7798-70			6	
	Гайка М10.4 ГОСТ5915-70	6	6		
	Гайка М12.4 ГОСТ5915-70			6	
	Скоба 61 ОСТ36-17-77				
	СО-125	3			
	СО-160		3		
	СО-200			3	
Поз.		8		9	10

Инв. № подл. | Подпись и дата | Взам. инв. № | Инв. № дубл. | Подпись и дата

А14б310.000

Лист 3

Изм. | Лист | № докум. | Подп. | Дата

Копировал: СД

Формат А4

А14б310.002

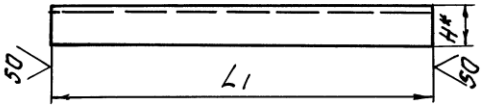

Обозначение	Размеры, мм H*	Размеры, мм L1	Материал	Масса, кг
А14б310.002	40	125-1	Уголок $\frac{Б\text{-}63\times40\times5\ ГОСТ8510\text{-}72}{ВСт3пс\text{-}3\text{-}I\ ГОСТ535\text{-}79}$	0,48
-01	50	140-1	Уголок $\frac{Б\text{-}75\times50\times5\ ГОСТ8510\text{-}72}{ВСт3пс3\text{-}I\ ГОСТ535\text{-}79}$	0,67
-02	56	195-1,3	Уголок $\frac{Б\text{-}96\times56\times5,5\ ГОСТ8510\text{-}72}{ВСт3пс3\text{-}I\ ГОСТ535\text{-}79}$	1,2

* Размер для справок.

Инв. № подл. | Подпись и дата | Взам. инв. № | Инв. № дубл. | Подпись и дата

Изм.	Лист	№ докум.	Подп.	Дата
Разраб.		Шершакова		VI-83
Пров.		Крупник		
Рук. гр.		Крупник		
Гл. спец.		Вайнберг		
Н. контр.		Литвак		
Утв.		Сливак		

А14б310002

Уголок

Смотри таблицу.

Лит.	Масса	Масш.
И	см. табл.	—
Лист	Листов 1	

Госстрой СССР
Сантехпроект
г. Москва

ООО "Изополимет Плюс" - https://izopolimet.by

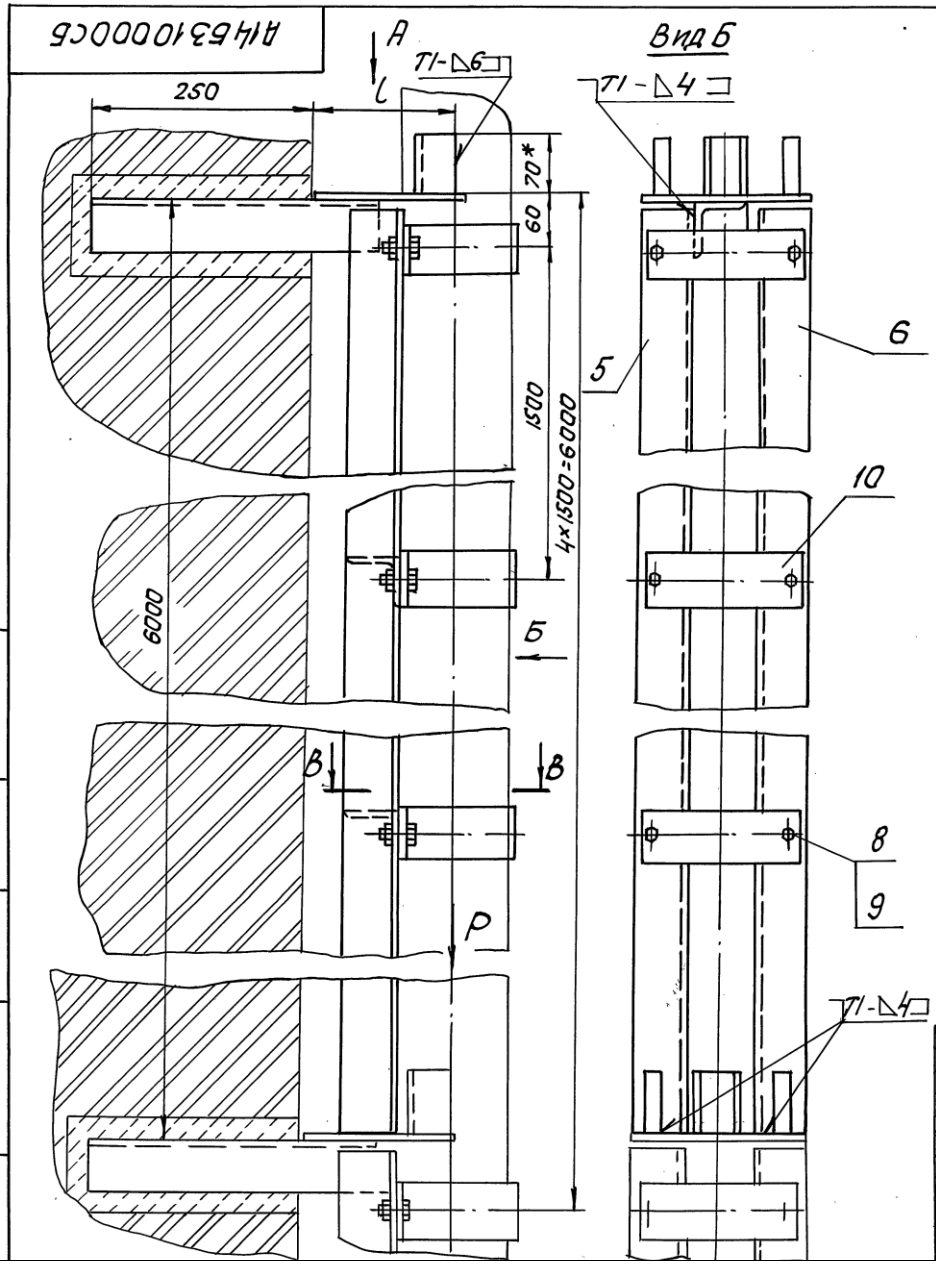

Обозначение	Наружный диаметр трубопровода Dн, мм	Нормативная нагрузка P, кгс	Размеры, мм			Масса, кг
			L	L_1*	L_2	
А14б310.000	125	100	175	10±1	63	51,81
-01	160	130	200	15±1	75	64,50
-02	200	200	240		96	83,82

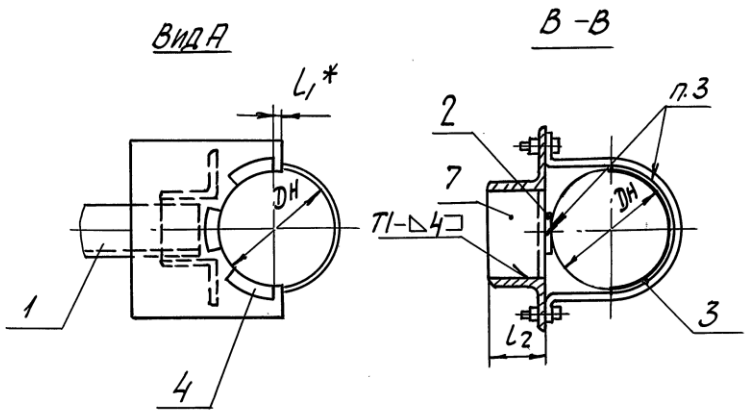

1. Размеры для справок, кроме указанных знаком *
2. Сварные швы по ГОСТ 5264-80.
3. Клей 88-Н ТУ38-105106-76.

Изм.	Лист	№ докум.	Подп.	Дата
Разраб.		Шершакова		11-83
Пров.		Крупник		
Рук.гр.		Крупник		
Гл.спец		Вайнберг		
Н.контр.		Литвак		

А14б310 000СБ

Опора для вертикальных трубопроводов с сопровождением к кирпичной или бетонной стене Dн 125-200.

Лит.	Масса	Масш.
И	см. табл.	—

Лист | Листов 1

Госстрой СССР Сантехпроект г. Москва

Серия 4.900-9 Вып. 1

Инв. № подл. | Подпись и дата | Взам. инв. № | Инв. № дубл. | Подпись и дата

ООО "Изополимет Плюс" - https://izopolimet.by

Инв. № подл.	Подпись и дата	Взам. инв. №	Инв. № дубл.	Подпись и дата

Серия 4.900-9 вып. 1

Формат	Зона	Поз.	Обозначение	Наименование	Кол. на исполн. А1Б311.000 –		Примечание
					–	01	
				Документация			
3			А1Б311.000 СБ	Сборочный чертеж	X	X	
				Сборочные единицы			
4		1	А1Б309.010 – 06	Кронштейн	1		
			– 07	Кронштейн		1	
				Детали			
4		2	А1Б289.002 – 02	Прокладка	3	3	
		3	– 09	Прокладка	3		
			– 10	Прокладка		3	

Изм.	Лист	№ докум.	Подп.	Дата	А1Б.311.000			
Разраб.	Шершакова			11-93	Опора для вертикальных трубопроводов с сопровождением к бетонной стене или железобетонной колонне ЭН 125-160.	Лит. И	Лист 1	Листов 2
Пров.	Крупник					Госстрой СССР САНТЕХПРОЕКТ г. Москва		
Рук. гр.	Крупник							
Н. контр.	Литвак							
Утв.	Сливак							

Копировал: СХ Формат А4

Инв. № подл.	Подпись и дата	Взам. инв. №	Инв. № дубл.	Подпись и дата

Формат	Зона	Поз.	Обозначение	Наименование	Кол. на исполн. А1Б311.000 –		Примечание
					–	01	
4		4	А1Б308.002 – 02	Упор	9		
			– 03	Упор		9	
3		5	А1Б310.001	Сопровождение	1		
			– 02	Сопровождение		1	
		6	– 01	Сопровождение	1		
			– 03	Сопровождение		1	
4		7	А1Б310.002	Уголок	2		
			– 01	Уголок		2	
				Стандартные изделия			
		8		Болт М10х20.36 ГОСТ 7798-70	6	6	
		9		Гайка М10.4 ГОСТ 5915-70	6	6	
		10		Скоба СО-125 ОСТ 36-17-77	3		
				Скоба СО-160 ОСТ 36-17-77		3	
				Прочие изделия			
		11		Дюбель ДГПШ 4,5х60 ТУ3-741-74	6	6	

Серия 4.900-9 Вып. 1

А14Б311.000СБ

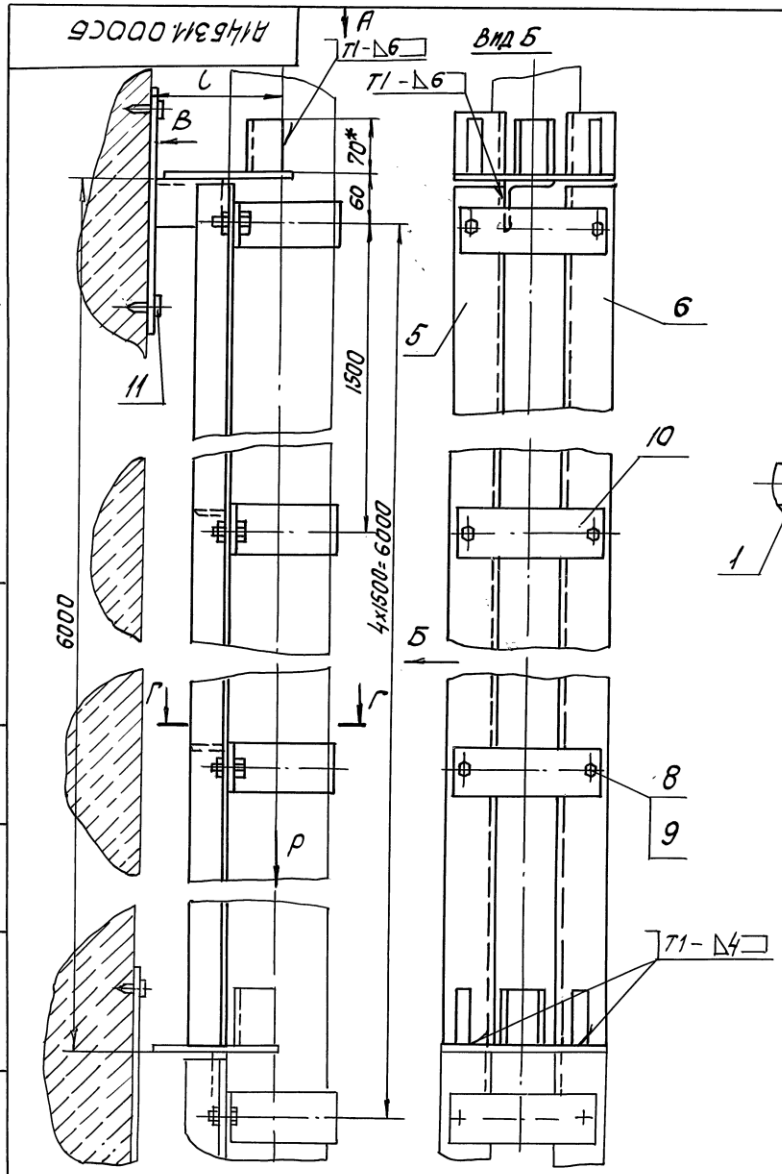

Обозначение	Наружный диаметр трубопровода Dн	Нормативная нагрузка Р, кгс	Размеры, мм			Масса, кг
			l	l_1*	l_2	
А14Б311.000	125	100	175	10±1	63	54,41
-01	160	130	200	15±1	75	67,10

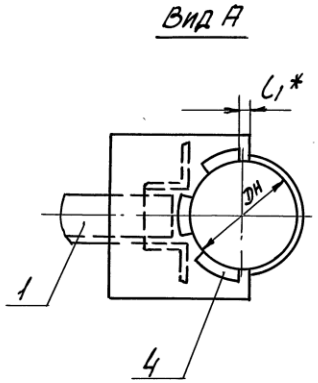

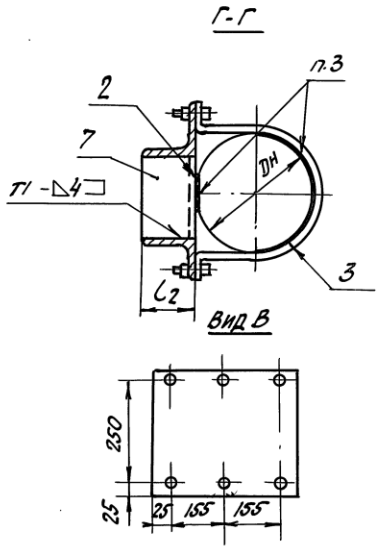

1. Размеры для справок, кроме указанных знаком *
2. Сварные швы по ГОСТ 5264-80.
3. Клей 88-Н ТУ38 105106-76.
4. Крепление кронштейна произвести монтажным пистолетом ПЦ52-1 по ТУ3-941-74. При креплении к кирпичной стене количество дюбелей в верхнем ряду увеличить в два раза.

Изм.	Лист	№ докум.	Подп.	Дата	А14Б311.000СБ			
Разраб.		Щерякова		VI-83	Опора для вертикальных трубопроводов с сопровождением к бетонной стене или железобетонной колонне Dн 125-160.	Лит. И	Масса см. табл.	Масштаб —
Пров.		Крупник				Лист	Листов 1	
Рук. гр.		Крупник				Госстрой СССР Сантехпроект г. Москва		
Гл. спец.		Вайнберг						
Н. контр.		Литвак						
Утв.		Сливак						

Копировал: 20800 92 Формат А3

Инв. № подл. | Подпись и дата | Взам. инв. № | Инв. № дубл. | Подпись и дата

Серия 4.900-9 Вып. 1

А14 63.15.000 СБ

Обозначение	Рис.	Наружный диаметр трубопровода Дн*, мм	Допускаемая нагрузка Р, кгс	Н* мм	Масса, кг
А14 63.15.000	1	50	20	520	5,91
-01		63			5,94
-02		75			6,14
-03		90	35		6,54
-04		110			6,95
-05		125		530	5,41
-06		160		540	6,56
-07		200	70	560	7,31
-08	2	50	20	520	1,16
-09		63			1,13
-10		75			1,33
-11		90	35		1,73
-12		110			2,14
-13		125		530	1,60
-14		160		540	1,75
-15		200	70	560	2,50
-16	3	50	20	520	2,67
-17		63			2,70
-18		75			2,90
-19		90	35		3,30
-20		110			3,71
-21		125		530	2,17
-22		160		540	3,32
-23	4	200	70	560	4,07

А14 63.15.000 СБ

Лист 2

Инв. № подл. | Подпись и дата | Взам. инв. № | Инв. № дубл. | Подпись и дата

Поз.	Обозначение	Наименование	Кол. на исполн. А14 63.15.000- 01	02	03	04	05	06	07	08	09	Примечание
		Документация										
	А14 63.15.000 СБ	Сборочный чертеж										*) А3, А4
		Сборочные единицы										
1	А14 63.15.010	Опора	1	1	1	1	1	1	1			
2	А14 63.15.020	Муфта	1	1	1	1	1	1	1	1	1	
		Детали										
3	А14 63.15.001	Прокладка	1	1	1					1	1	
	-01	Прокладка				1	1					
	-02	Прокладка						1				
	-03	Прокладка							1			
	-04	Прокладка										
4	А14 63.15.002	Пластина	1	1	1	1	1	1	1	1		
5	А14 63.15.003	Тяга	1	1	1	1	1	1	1	1	1	
6	-01	Тяга	1	1	1	1				1	1	

Изм. | Лист | № докум. | Подп. | Дата
Разраб. Шерстобоев | | | |
Пров. Крупник | | | |
Рук. пр. Крупник | | | |

А14 63.15.000

Опора подвесная

Лит. | Лист | Листов
И | 1 | 7

Госстрой СССР Союзгипроспецсетьпроект

ООО "Изополимет Плюс" - https://izopolimet.by

Инв.№ подл.	Подпись и дата	Взам.инв.№	Инв.№ дубл.	Подпись и дата

Формат	Зона	Поз.	Обозначение	Наименование	Кол. на исполн. А1463.15.000 –										Примечание
					–	01	02	03	04	05	06	07	08	09	
4		6	А1463.15.003 – 02	Тяга						1					
			– 03	Тяга							1				
			– 04	Тяга								1			
				Стандартные изделия											
		7		Проушина 14 ГОСТ 16127-78	1	1	1	1	1	1	1	1	1	1	
		8		Ушко 10 ГОСТ 16127-78	2	2	2	2	2	2	2	2	2	2	
		9		Болт М10х40.36 ГОСТ 7798-70	2	2	2	2	2	2	2	2	2	2	
		10		Гайка М10.4 ГОСТ 5915-70	8	8	8	8	8	8	8	8	4	4	
		11		Серьга ОСТ 36-17-77	1	1	1	1	1	1	1	1	1	1	
				Полухомуты ОСТ 36-17-77											
		12		ПО-I-50	2								2		
				ПО-I-63		2								2	
				ПО-I-75			2								
				ПО-I-90				2							
				ПО-I-110					2						
				ПО-I-125						2					
				ПО-I-160							2				

Изм.	Лист	№ докум.	Подп.	Дата	А1463.15.000	Лист 2

Копировал: СЯ Формат А4

Инв.№ подл.	Подпись и дата	Взам.инв.№	Инв.№ дубл.	Подпись и дата

Формат	Зона	Поз.	Обозначение	Наименование	Кол. на исполн. А1463.15.000 –										Примечание
					–	01	02	03	04	05	06	07	08	09	
		12		Полухомут											
				ПО-I-200 ОСТ 36-17-77								2			

					А1463.15.000	Лист

Инв. № подл.	Подпись и дата	Взам. инв. №	Инв. № дубл.	Подпись и дата

Серия 4.900-9 вып. 1

Формат	Зона	Поз.	Обозначение	Наименование	Кол. на исполн. А1Б315.000 – 10	11	12	13	14	15	16	17	18	19	Примечание
				Документация											
*)			А1Б315.000 СБ	Сборочный чертеж	X	X	X	X	X	X	X	X	X	X	*) А3; А4
				Сборочные единицы											
А4		2	А1Б315.020	Муфта	1	1	1	1	1	1	1	1	1	1	
				Детали											
А4		3	А1Б315.001	Прокладка	1						1	1	1		
			–01	Прокладка		1	1							1	
			–02	Прокладка				1							
			–03	Прокладка					1						
			–04	Прокладка						1					
А3		5	А1Б315.003	Тяга	1	1	1	1	1	1	1	1	1	1	
		6	–01	Тяга	1	1	1				1	1	1	1	
			–02	Тяга				1							
			–03	Тяга					1						
			–04	Тяга						1					
А4		13	А1Б315.004	Пластина							1	1	1	1	

Изм.	Лист	№ докум.	Подп.	Дата	А1Б315.000	Лист 4

Копировал: СК Формат А4

Инв. № подл.	Подпись и дата	Взам. инв. №	Инв. № дубл.	Подпись и дата

Формат	Зона	Поз.	Обозначение	Наименование	Кол. на исполн. А1Б315.000– 10	11	12	13	14	15	16	17	18	19	Примечание
				Стандартные изделия											
		7		Проушина 14 ГОСТ 16127-78	1	1	1	1	1	1	1	1	1	1	
		8		Ушко 10 ГОСТ 16127-78	2	2	2	2	2	2	2	2	2	2	
		9		Болт М10х40.36 ГОСТ 7798-70	2	2	2	2	2	2	2	2	2	2	
		10		Гайка М10.4 ГОСТ 5915-70	4	4	4	4	4	4	4	4	4	4	
		11		Серьга ОСТ 36-17-77	1	1	1	1	1	1	1	1	1	1	
				Полухомуты ОСТ 36-17-77											
		12		ПО-I-50							2				
				ПО-I-63								2			
				ПО-I-75	2								2		
				ПО-I-90		2								2	
				ПО-I-110			2								
				ПО-I-125				2							
				ПО-I-160					2						
				ПО-I-200						2					
				Прочие изделия											
		14		Дюбель ДГПШ 4,5х60 ТУ 3-741-71							4	4	4	4	

					Лист

ООО "Изополимет Плюс" - https://izopolimet.by

Инв. № подл.	Подпись и дата	Взам. инв. №	Инв. № дубл.	Подпись и дата

Формат	Зона	Поз.	Обозначение	Наименование	Кол. на исполн. А14Б315.000- 20	21	22	23							Примечание
				Документация											
			А14Б315.000 СБ	Сборочный чертеж	X	X	X	X							*) А3; А4
				Сборочный чертеж											
		2	А14Б315.020	Муфта	1	1	1	1							
				Детали											
		3	А14Б315.001 -01	Прокладка	1										
			-02	Прокладка		1									
			-03	Прокладка			1								
			-04	Прокладка				1							
		5	А14Б315.003	Тяга	1	1	1	1							
		6	-01	Тяга	1										
			-02	Тяга		1									
			-03	Тяга			1								
			-04	Тяга				1							
		13	А14Б315.004	Пластина	1	1	1	1							

Изм	Лист	№ докум.	Подп.	Дата	А14Б315.000	Лист 6

Копировал: СА Формат А4

Инв. № подл.	Подпись и дата	Взам. инв. №	Инв. № дубл.	Подпись и дата

Формат	Зона	Поз.	Обозначение	Наименование	Кол. на исполн. А14315.000- 20	21	22	23							Примечание
				Стандартные изделия											
		7		Проушина 14 ГОСТ 16127-78	1	1	1	1							
		8		Ушко 10 ГОСТ 16127-78	2	2	2	2							
		9		Болт М10х40.36 ГОСТ 7798-70	2	2	2	2							
		10		Гайка М10.4 ГОСТ 5915-70	4	4	4	4							
		11		Серьга ОСТ 36-17-77	1	1	1	1							
		12		Полухомуты ОСТ 36-17-77											
				ПО-I-110	2										
				ПО-I-125		2									
				ПО-I-160			2								
				ПО-I-200				2							
				Прочие изделия											
		14		Дюбель ЭГПШ 4,5х60											
				ТУ3-741-74	4	4	4	6							

					А14Б315.000	Лист 7

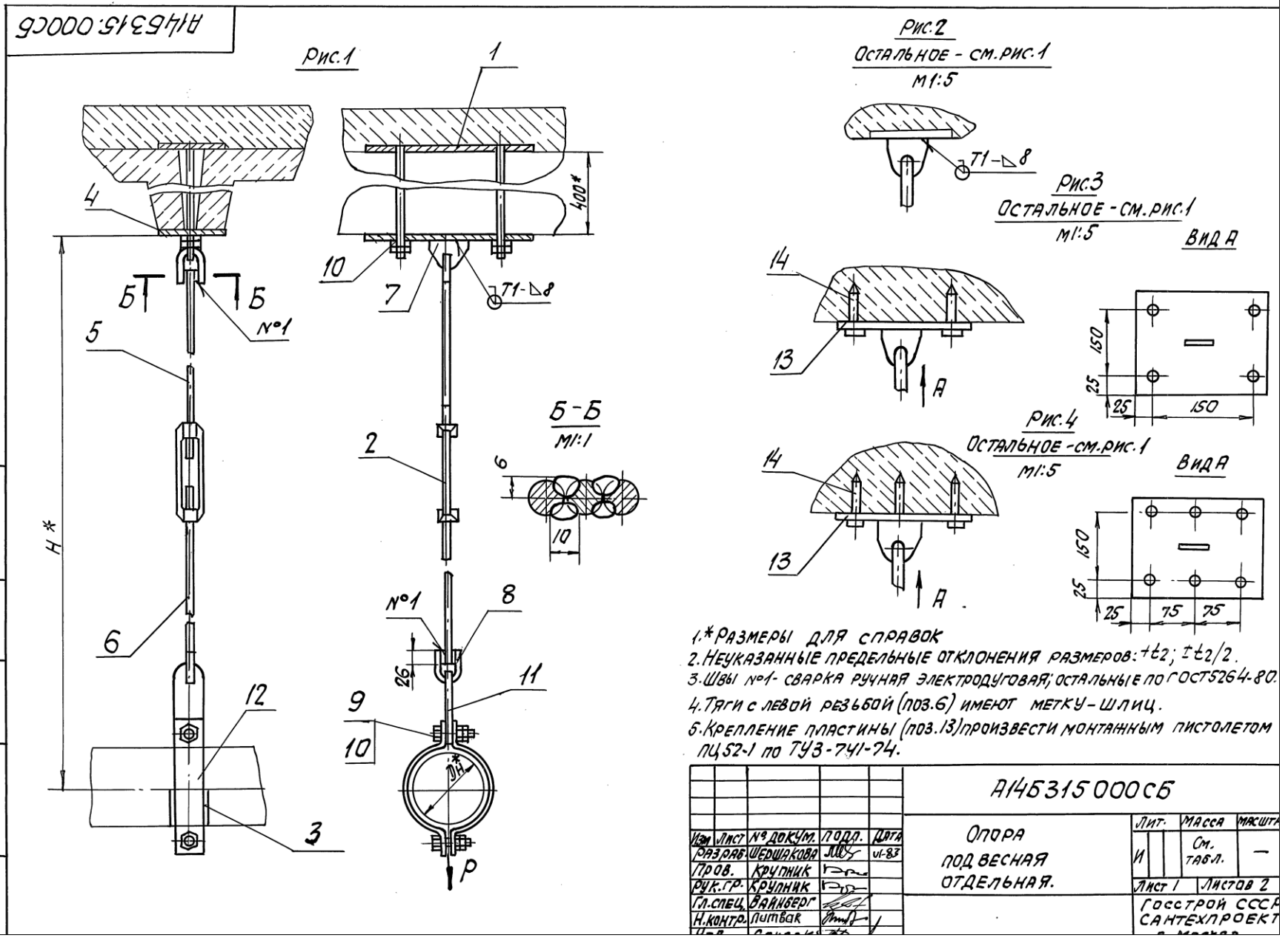
А14б315.000СБ
Рис.1
Рис.2
Остальное - см.рис.1
М1:5
Рис.3
Остальное - см.рис.1
М1:5
Вид А
Рис.4
Остальное - см.рис.1
М1:5
Вид А
Б-Б
М1:1
1.*Размеры для справок
2.Неуказанные предельные отклонения размеров: ±t2; ±t2/2.
3.Швы №1- сварка ручная электродуговая; остальные по ГОСТ5264-80.
4.Тяги с левой резьбой (поз.6) имеют метку-шлиц.
5.Крепление пластины (поз.13) произвести монтажным пистолетом ПЦ52-1 по ТУ3-741-74.
Опора подвесная отдельная.
Госстрой СССР
Сантехпроект
Серия 4.900-9 вып. 1

Серия 4.900-9 Вып. 1

АИ6315.001

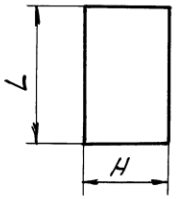

Обозначение	Размеры, мм H	Размеры, мм L	Масса, кг
А1Б315.001	40	40	0,006
-01	60		0,010
-02	196	50	0,039
-03	251		0,050
-04	314	60	0,075
-05	20	20	0,002
-06		40	0,003
-07	25		0,004
-08		60	0,005
-09	50		0,012
-10	110	100	0,044
-11	60	300	0,078
-12	40	50	0,008
-13	60	100	0,024
-14	40	170	0,029

Подпись и дата | Взам. инв. № | Инв. № дубл. | Подпись и дата | Инв. № подл.

Изм.	Лист	№ докум.	Подп.	Дата	А1Б315.001			
Разраб.		Шершакова		VI-83	Прокладка	Лит. И	Масса См. табл.	Масштаб —
Пров.		Крупник				Лист	Листов 1	
Рук. гр.		Крупник			Пластина 2, лист ОМБ-М ГОСТ 7338-77	Госстрой СССР Сантехпроект г. Москва		
Гл. спец.		Вайнберг						
Н. контр.		Литвак						

АИ6315.007

50

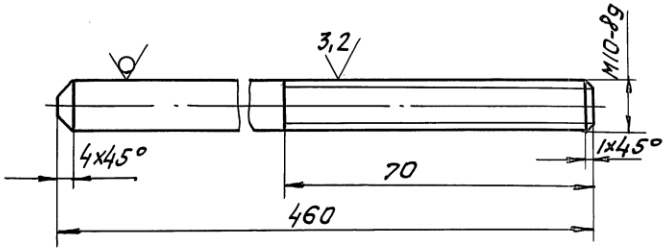

Неуказанные предельные отклонения размеров: $-t_2$; $\pm t_2/2$

Подпись и дата | Взам. инв. № | Инв. № дубл. | Подпись и дата | Инв. № подл.

Изм.	Лист	№ докум.	Подп.	Дата	А1Б315.007			
Разраб.		Шершакова		VI-83	Шпилька	Лит. И	Масса 0,28	Масш. 1:1
Пров.		Крупник				Лист	Листов 1	
Рук. гр.		Крупник			Круг $\frac{В10\ ГОСТ\ 2590-71}{Вст3пс-3-I\ ГОСТ\ 535-79}$	Госстрой СССР Сантехпроект г. Москва		
Гл. спец.		Вайнберг						
Н. контр.		Литвак						

А14Б315.003

Серия 4.900-9 Вып. 1

Рис.1

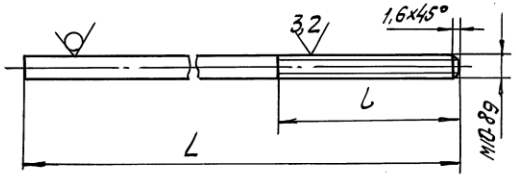

Рис. 2

Остальное – см. рис.1

Обозначение	Рис.	Размеры, мм L	Размеры, мм l	Масса, кг
А14Б315.003	1	120	90	0,074
-01	2	107		0,065
-02		117		0,072
-03		110		0,067
-04		115		0,071
-05	1	140		0,086
-06		50	25	0,033
-07	2	222	90	0,136
-08		216		0,133
-09		232		0,143
-10		140		0,086
-11	1	354		0,308
-12	2	167		0,103
-13	1	100	40	0,061
-14		150	90	0,092
-15		132		0,080

1. Неуказанные предельные отклонения размеров: $\pm t_2$, $\pm t_2/2$.
2. На тягах рис. 2 - резьба левая.

Изм.	Лист	№ докум.	Подп.	Дата	А14Б315.003			
Разраб.		Шершакова		11-85	Тяга.	Лит. И	Масса см. табл.	Масштаб —
Пров.		Крупник				Лист	Листов 1	
Рук. гр.		Крупник						
Гл. спец.		Вайнберг			Круг В10 ГОСТ 2590-71 / В Ст3 пс-I ГОСТ 535-79	Госстрой СССР Сантехпроект г. Москва		
Н. контр.		Литвак						
Утв.		Сливак						

Инв. № подл. | Подпись и дата | Взам. инв. № | Инв. № дубл. | Подпись и дата

Копировал: ст 20800 99 Формат А3

ООО "Изополимет Плюс" - https://izopolimet.by

Инв. № подл.	Подпись и дата	Взам. инв. №	Инв. № дубл.	Подпись и дата

Серия 4.900-9 вып. 1

Формат	Зона	Поз.	Обозначение	Наименование	Кол. на исполн. А14Б315.020 –	Примечание
					–	
				Документация		
4			А14Б315.020 СБ	Сборочный чертеж	X	
				Детали		
4		1	А14Б315.009	Гайка	1	
		2	-01	Гайка	1	
4		3	А14Б315.011	Полоса; L=140-1		
				Полоса Б-5×12 ГОСТ103-76 Б Ст3пс3-I ГОСТ535-79	2	0,065 кг

Изм	Лист	№ докум.	Подп.	Дата	А14Б315.020			
Разраб.		Шершакова		11.83	Муфта	Лит.	Лист	Листов
Пров.		Крупник				И		1
Рук.гр.		Крупник				Госстрой СССР Сантехпроект г. Москва		
Н.контр.		Литвак						
Утв.		Сливак						

Копировал: Ок Формат А4

Инв. № подл.	Подпись и дата	Взам. инв. №	Инв. № дубл.	Подпись и дата

Формат	Зона	Поз.	Обозначение	Наименование	Кол. на исполн. А14Б315.010 –	Примечание
					–	
				Документация		
4			А14Б315.010 СБ	Сборочный чертеж	X	
				Детали		
4		1	А14Б315.002	Пластина	1	
4		2	А14Б315.007	Шпилька	2	

Изм	Лист	№ докум.	Подп.	Дата	А14Б315.010			
Разраб.		Шершакова		11.83	Опора.	Лит.	Лист	Листов
Пров.		Крупник				И		1
Рук.гр.		Крупник				Госстрой СССР Сантехпроект		
Н.контр.		Литвак						

Серия 4.900-9 Вып. 1

А14Б315.010СБ

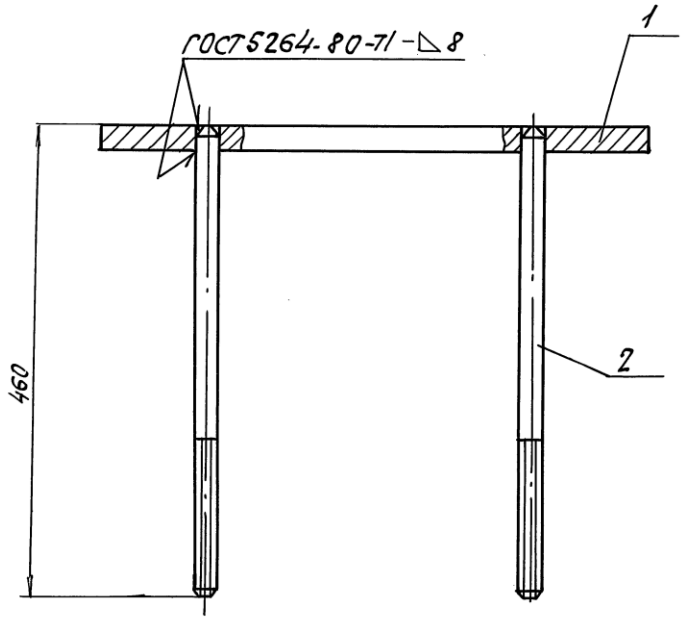

Размер для справок.

Изм.	Лист	№ докум.	Подп.	Дата	А14Б315.010СБ		
Разраб.		Шершакова		VI-83	Опора.	Лит. И	Масса 3,24	Масштаб 1:2
Пров.		Крупник				Лист	Листов 1
Рук.гр.		Крупник				Госстрой СССР САНТЕХПРОЕКТ	
Гл.спец.		Вайнберг					
Н.контр.		Литвак					

Подп. и дата | Инв. № дубл. | Взам. инв. № | Инв. № подл. | Подп. и дата

А14Б315.002

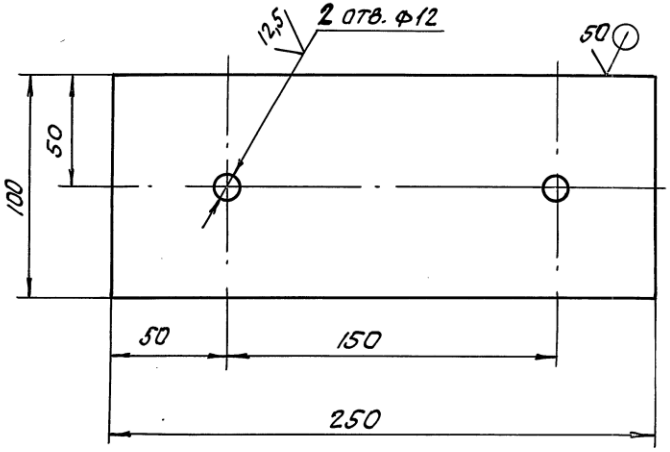

Неуказанные предельные отклонения размеров: $-t_{2}$; $+t_{2}$; $\pm t$

Изм.	Лист	№ докум.	Подп.	Дата	А14Б315.002		
Разраб.		Шершакова		VI-83	Пластина.	Лит. И	Масса 1,57	Масш. 1:2
Пров.		Крупник				Лист	Листов 1
Рук.гр.		Крупник				Госстрой СССР САНТЕХПРОЕКТ	
Гл.спец.		Вайнберг					
Н.контр.		Литвак					

Лист Б10,0 ГОСТ 19903-74 / Вст3пс ГОСТ 14637-79

Подп. и дата | Инв. № дубл. | Взам. инв. № | Инв. № подл. | Подп. и дата

Серия 4.900-9 Вып. 1

А1Б315.020СБ

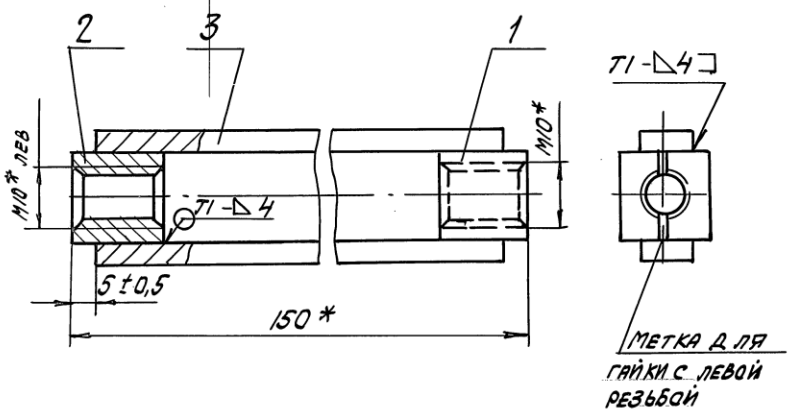

1.* Размеры для справок.
2. Сварные швы по ГОСТ 5264-80.

Изм.	Лист	№ докум.	Подп.	Дата	А1Б315.020СБ			
Разраб.		Шершакова		VI-83	Муфта.	Лит.	Масса	Масштаб
Пров.		Крупник				И	0,165	1:1
Рук.гр.		Крупник				Лист	Листов 1	
Гл.спец.		Вайнберг				Госстрой СССР САНТЕХПРОЕКТ г. Москва		
Н.контр.		Литвак						

Подпись и дата | Взам. инв. № | Инв. № дубл. | Подпись и дата | Инв. № подл.

А1Б315.009

3,2

Рис. 1

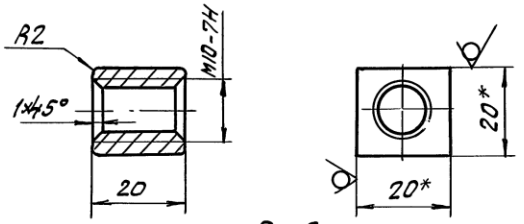

Рис. 2

Остальное - см. рис. 1

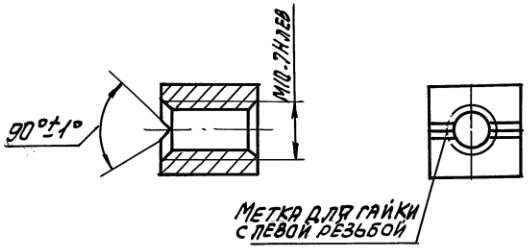

Обозначение	Рис.
А1Б315.009	1
-01	2

1.* Размеры для справок
2. Неуказанные предельные отклонения размеров: $-t_2$; $+t_2$; $\pm t_2/2$

Изм.	Лист	№ докум.	Подп.	Дата	А1Б315.009			
Разраб.		Шершакова		VI-83	Гайка.	Лит.	Масса	Масш
Пров.		Крупник				И	0,05	1:1
Рук.гр.		Крупник				Лист	Листов 1	
Гл.спец.		Вайнберг			Квадрат В20 ГОСТ 2590-71 / Ст3пс3-Т ГОСТ 535-79	Госстрой СССР САНТЕХПРОЕКТ г. Москва		
Н.контр.		Литвак						

Подпись и дата | Взам. инв. № | Инв. № дубл. | Подпись и дата | Инв. № подл.

ООО "Изополимет Плюс" - https://izopolimet.by

Инв. № подл.	Подпись и дата	Взам. инв. №	Инв. № дубл.	Подпись и дата

Серия 4.900-9 вып. 1

Формат	Зона	Поз.	Обозначение	Наименование	Кол. на исполн. А1463.16.000 –										Примечание
					–	01	02	03	04	05	06	07	08		
				Документация											
*)			А1463.16.000 СБ	Сборочный чертеж	X	X	X	X	X	X	X	X	X		*) А3 1А4
				Сборочные единицы											
А4		1	А1463.15.010	Опора	1	1	1								
А4		2	А1463.15.020	Муфта	1	1	1	1	1	1	1	1	1		
				Детали											
А4		3	А1462.96.002	Основание сплошное	1			1			1				
			-01	Основание сплошное		1			1			1			
			-02	Основание сплошное			1			1			1		
А4		4	А1463.15.001-05	Прокладка	4	4	4	4	4	4	4	4	4		

Изм.	Лист	№ докум.	Подп.	Дата	А1463.16.000		
Разраб.		Щербакова		01-83	Опора подвесная со сплошным основанием Dн 20-32.	Лит. И	Лист 1 / Листов 2
Пров.		Крупник				Госстрой СССР Сантехпроект г. Москва	
Рук.гр.		Крупник					
Н.контр.		Литвак					
Утв.		Сливак					

Копировал: Формат А4

Инв. № подл.	Подпись и дата	Взам. инв. №	Инв. № дубл.	Подпись и дата

Формат	Зона	Поз.	Обозначение	Наименование	Кол. на исполн. А1463.16.000–										Примечание
					–	01	02	03	04	05	06	07	08		
А4		5	А1463.15.002	Пластина	1	1	1								
А3		6	А1463.15.003-05	Тяга	1	1	1	1	1	1	1	1	1		
		7	-06	Тяга	1	1	1	1	1	1	1	1	1		
		8	-07	Тяга	1	1	1	1	1	1	1	1	1		
А4		16	А1463.15.004	Пластина							1	1	1		
				Стандартные изделия											
		9		Проушина 14 ГОСТ 16127-78	1	1	1	1	1	1	1	1	1		
		10		Ушко 10 ГОСТ 16127-78	3	3	3	3	3	3	3	3	3		
		11		Гайка М8.4 ГОСТ 5915-70	8	8	8	8	8	8	8	8	8		
		12		Гайка М10.4 ГОСТ 5915-70	6	6	6	2	2	2	2	2	2		
		13		Шайба 10.02. ГОСТ 11371-78	1	1	1	1	1	1	1	1	1		
		14		Тягатк-320 СТ36-17-77	1	1	1	1	1	1	1	1	1		
		15		Хомут 28 ОСТ 36-17-77	4			4			4				
				Хомут 32 ОСТ 36-17-77		4			4			4			
				Хомут 36 ОСТ 36-17-77			4			4			4		
				Прочие изделия											
		17		Дюбель ДГПШ 4,5х60 ТУ 3-741-74							4	4	4		

Изм.	Лист	№ докум.	Подп.	Дата	А1463.16.000	Лист 2

Копировал: Формат А4

20800

103

201

А14Б 316 000СБ

Серия 4.900-9 Вып. 1

Рис. 1

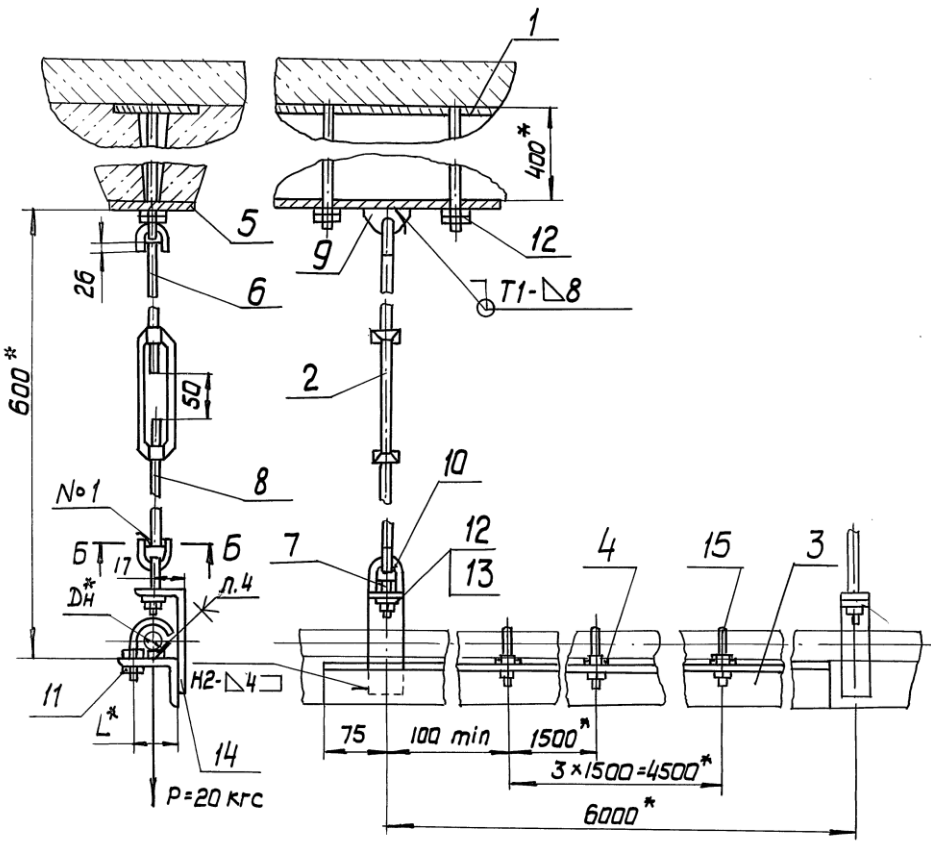

Обозначение	Рис.	Наружный диаметр трубопровода Dн*, мм	L*, мм	Масса, кг
А14Б 316.000	1	20	35	24,40
-01		25	37	24,42
-02		32	39	24,43
-03	2	20	35	19,59
-04		25	37	19,61
-05		32	39	19,62
-06	3	20	35	21,16
-07		25	37	21,18
-08		32	39	21,19

1.* Размеры для справок

2. Неуказанные предельные отклонения размеров: $\pm t_2$; $\pm t_2/2$

3. Швы №1 – сварка ручная электродуговая – остальные по ГОСТ 5264-80.

4 Клей 88-Н ТУ38-105 1061-76

5. Крепление пластины произвести монтажным пистолетом ПЦ52-1 по ТУ3-741-74

Б-Б
М1:1

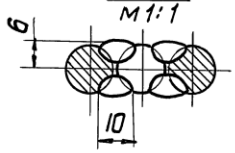

Изм.	Лист	N докум.	Подп.	Дата
Разраб.		Шершакова		VI-83
Пров.		Крупник		
Рук.гр.		Крупник		
Гл.спец.		Вайнберг		
Н.контр.		Литвак		

А14Б 316.000 СБ

Опора подвесная со сплошным основанием Dн 20-32

Лит	Масса	Масш
И	см. табл.	–

Лист 1 | Листов 2

Госстрой СССР Сантехпроект

Подп. и дата | Инв. N дубл. | Взам. инв. N | Подп. и дата | Инв. N подл.

ООО "Изополимет Плюс" - https://izopolimet.by

Инв. N подл.	Подп. и дата	Взам. инв. N	Инв. N дубл.	Подп. и дата

серия 4.900-9 вып 1

Формат	Зона	Поз.	Обозначение	Наименование	Кол. на исполн. А14Б317.000-										Примечание
					–	01	02	03	04	05	06	07	08	09	
				Документация											
*)			А14Б317.000СБ	Сборочный чертеж											*) А4; А3
				Сборочные единицы											
А4		1	А14Б315.010	Опора	1	1	1	1	1	1					
А4		2	А14Б315.020	Муфта	1	1	1	1	1	1	1	1	1	1	
				Детали											
А4		3	А14Б296.002-06	Основание сплошное	1						1				
			-07	Основание сплошное		1						1			
			-08	Основание сплошное			1						1		
			-09	Основание сплошное				1						1	
			-10	Основание сплошное					1						
			-11	Основание сплошное						1					

Изм.	Лист	N докум.	Подп.	Дата	А14Б317.000		
Разраб.	Шершакова			VI-83	Опора подвесная со сплошным основанием Dн 40-110	Лит.	Лист 1 / Листов 5
Пров.	Крупник					И	
Рук.гр.	Крупник					Госстрой СССР Сантехпроект г. Москва	
Н.контр.	Литвак						
Утв.	Сливак						

копировал формат А4

Инв. N подл.	Подп. и дата	Взам. инв. N	Инв. N дубл.	Подп. и дата

Формат	Зона	Поз.	Обозначение	Наименование	Кол. на исполн. А14Б317.000-										Примечание
					–	01	02	03	04	05	06	07	08	09	
А4		4	А14Б298.002	Планка установочная	4	4					4	4			
			-01	Планка установочная			4	4	4	4			4	4	
А4		5	А14Б315.001-06	Прокладка	4						4				
			-07	Прокладка		4						4			
			-08	Прокладка			4	4	4	4			4	4	
А4		6	А14Б315.002	Пластина	1	1	1	1	1	1					
А3		7	А14Б315.003-05	Тяга	1	1	1	1	1	1	1	1	1	1	
		8	-06	Тяга	1	1	1	1	1	1	1	1	1	1	
		9	-08	Тяга	1	1	1				1	1	1		
			-09	Тяга				1	1	1				1	
				Стандартные изделия											
		10		Проушина 14 ГОСТ 16127-78	1	1	1	1	1	1	1	1	1	1	
		11		Ушко 10 ГОСТ 16127-78	3	3	3	3	3	3	3	3	3	3	
		12		Гайка М10.4 ГОСТ 5915-70	14	14	14	14	14	14	10	10	10	10	
		13		Шайба 10.02 ГОСТ 11371-78	1	1	1	1	1	1	1	1	1	1	
		14		Тяга ТК-63 ОСТ 36-17-77	1	1	1				1	1	1		
				Тяга ТК-110 ОСТ 36-17-77				1	1	1				1	
		15		Хомут 50 ОСТ 36-17-77	4						4				
				Хомут 55 ОСТ 36-17-77		4						4			

Изм.	Лист	N докум.	Подп.	Дата	А14Б317.000	Лист 2

Копир. формат А4

2108.00 105

104

ООО "Изополимет Плюс" - https://izopolimet.by

Инв. N подл.	Подп. и дата	Взам. инв. N	Инв. N дубл.	Подп. и дата

Формат	Зона	Поз.	Обозначение	Наименование	Кол. на исполн. А14Б 317.000-										Примечание
					-	01	02	03	04	05	06	07	08	09	
		15		Хомут 70 ОСТ 36-17-77			4						4		
				Хомут 80 ОСТ36-17-77				4						4	
				Хомут 95 ОСТ36-17-77					4						
				Хомут 115 ОСТ36-17-77						4					

Изм.	Лист	N докум.	Подп.	Дата	А14Б 317.000	Лист 3

Копировал Формат А4

Инв. N подл.	Подп. и дата	Взам. инв. N	Инв. N дубл.	Подп. и дата

Формат	Зона	Поз.	Обозначение	Наименование	Кол. на исполн. А14Б 317.000 -										Примечание
					10	11	12	13	14	15	16	17			
				Документация											
			А14Б 317.000СБ	Сборочный чертеж	X	X	X	X	X	X	X	X			*) А4; А3
				Сборочные единицы											
4		2	А14Б315.020	Муфта	1	1	1	1	1	1	1	1			
				Детали											
4		3	А14Б 296.002-06	Основание сплошное			1								
			-07	Основание сплошное				1							
			-08	Основание сплошное					1						
			-09	Основание сплошное						1					
			-10	Основание сплошное	1						1				
			-11	Основание сплошное		1						1			
4		4	А14Б 298.002	Планка установочная			4	4							
			-01	Планка установочная	4	4			4	4	4	4			
3		7	А14Б315.003-05	Тяга	1	1	1	1	1	1	1	1			

					А14Б 317.000	Лист

ООО "Изополимет Плюс" - https://izopolimet.by

Инв. N подл.	Подп. и дата	Взам. инв. N	Инв. N дубл.	Подп. и дата

серия 4.900-9 вып. 1

Формат	Зона	Поз.	Обозначение	Наименование	Кол. на исполн. А14Б317.000 – 10	11	12	13	14	15	16	17			Примечание
А3		8	А14Б315.003-06	Тяга	1	1	1	1	1	1	1	1			
		9	-08	Тяга			1	1	1						
			-09	Тяга	1	1				1	1	1			
А4		16	А14Б315.004	Пластина			1	1	1	1	1	1			
				Стандартные изделия											
		10		Проушина 14 ГОСТ 16127-78	1	1	1	1	1	1	1	1			
		11		Ушко 10 ГОСТ 16127-78	3	3	3	3	3	3	3	3			
		12		Гайка М10.4 ГОСТ 5915-70	10	10	10	10	10	10	10	10			
		13		Шайба 10.02 ГОСТ 11371-78	1	1	1	1	1	1	1	1			
		14		Тяга ТК-63 ОСТ 36-17-77			1	1	1						
				Тяга ТК-110 ОСТ 36-17-77	1	1				1	1	1			
		15		Хомут 50 ОСТ 36-17-77			4								
				Хомут 55 ОСТ 36-17-77				4							
				Хомут 70 ОСТ 36-17-77					4						
				Хомут 80 ОСТ 36-17-77						4					
				Хомут 95 ОСТ 36-17-77	4						4				
				Хомут 115 ОСТ 36-17-77		4						4			
				Прочие изделия											
		17		Дюбель ДГШ 4,5×60 ТУ 3-741-74			4	4	4	4	6	6			

Изм.	Лист	N докум.	Подп.	Дата	А14Б317.000	Лист 5

Копировал Формат А4

Инв. N подл.	Подп. и дата	Взам. инв. N	Инв. N дубл.	Подп. и дата

Неуказанные предельные отклонения размеров: ±t/2

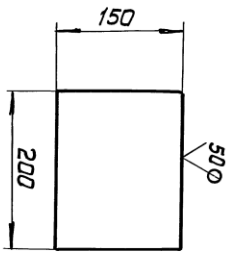

А14Б315.004

Изм.	Лист	N докум.	Подп.	Дата	А14Б315.004	Лит.	Масса	Масшт.
Разраб.		Шерешкова		11.83	Пластина	И	0,72	1:5
Пров.		Крупник				Лист	Листов 1	
Рук. гр.		Крупник				Госстрой СССР Сантехпроект г. Москва		
Гл. спец.		Заинбег						
Н. контр.		Литвак						
Утв.		Сливак						

Лист 6,3 О ГОСТ 19903-74 / 4-П8 Ст3пс ГОСТ 16523-70

Копир. Формат А4

106

А14Б317.000СБ

Серия 4.900-9 вып. 1

Рис. 1

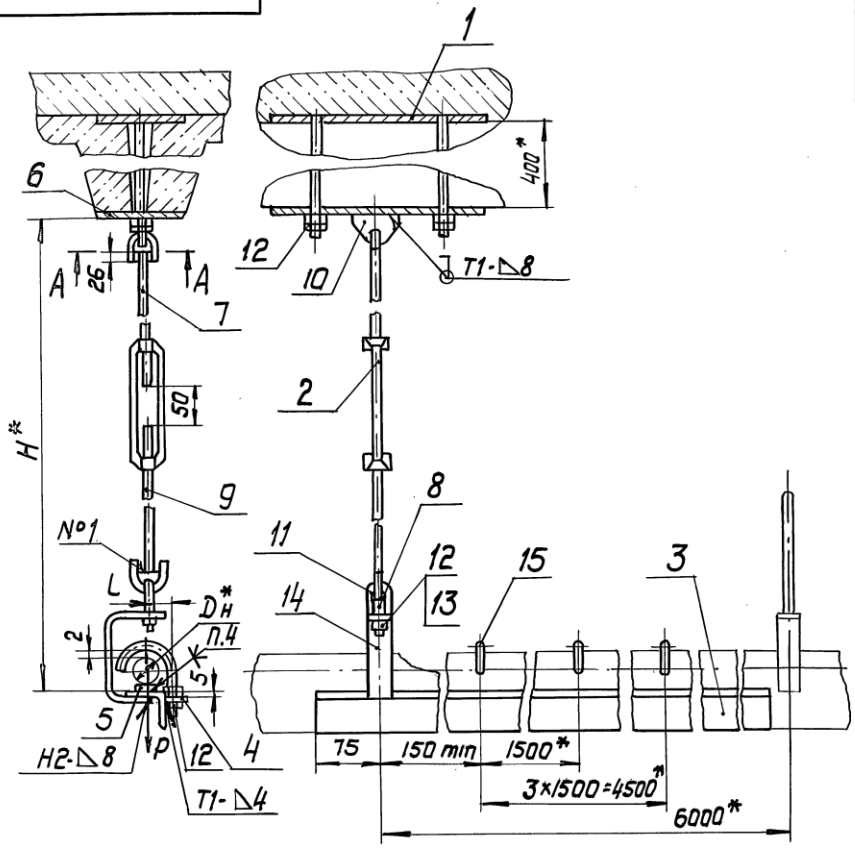

А-А
М 1:1

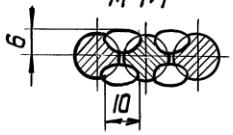

Обозначение	Рис.	Наружный диаметр трубопровода Dн, мм	Допускаемая нагрузка P, кгс	Размеры, мм H*	L	Масса, кг
А14Б317.000	1	40	20	620	15	24,86
-01		50			14	25,20
-02		63			16	26,00
-03		75	38	685	20	29,73
-04		90			19	29,93
-05		110	60		25	30,00
-06	2	40	20	620	15	20,05
-07		50			14	20,39
-08		63			16	21,19
-09		75	38	685	20	22,19
-10		90			19	24,92
-11		110	60		25	25,12
-12	3	40	20	620	15	21,62
-13		50			14	22,00
-14		63			16	22,76
-15		75	38	685	20	24,92
-16	4	90			19	26,69
-17		110	60		25	26,76

1.* Размеры для справок
2. Неуказанные предельные отклонения размеров: ±t2/2; +t.
3. Швы № 1 - сварка ручная электродуговая - остальные по ГОСТ 5264-8
4. Клей 88-Н ТУ38-105106-76.
5. Тяги с левой резьбой (поз. 9) имеют метку-шлиц
6. Крепление пластины произвести монтажным пистолетом ПЦ52-1 по ТУ3-741-74.

Изм.	Лист	N докум.	Подп.	Дата
Разраб.		Шершакова		V-83
Пров.		Крупник		
Рук. гр.		Крупник		
Гл. спец.		Вайнберг		
Н. контр.		Литвак		

А14Б317.000СБ

Опора подвесная со сплошным основанием Dн 40-110

Лит.	Масса	Масш.
И	см. табл.	

Лист 1 | Листов

Госстрой СССР Сантехпроект г. Москва

Взам. инв. N | Подп. и дата | Инв. N дубл. | Подп. и дата | Инв. N подл.

Серия 4.900-9 Вып. 1

А14Б316.000СБ

Рис. 2
Остальное - см. рис. 1
М 1:2

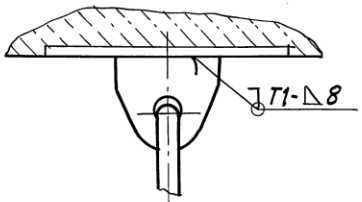

Рис. 3
Остальное - см. рис. 1
М 1:2

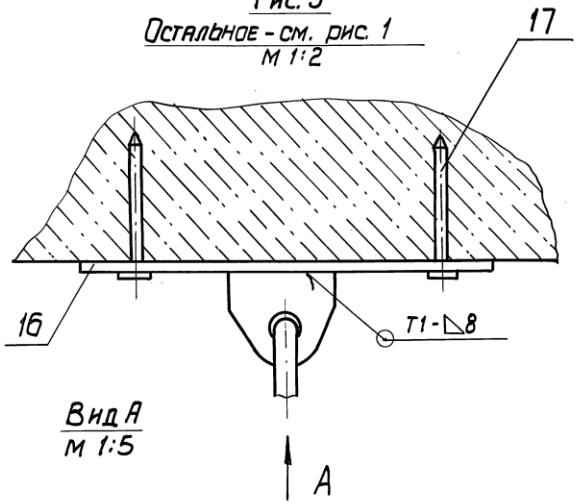

Вид А
М 1:5

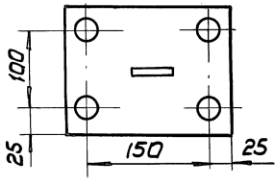

Изм.	Лист	N докум.	Подп.	Дата	А14Б316.000СБ	Лист 2

Копировал Формат А4

А14Б317.000СБ

Рис. 2
Остальное - см. рис. 1
М 1:5

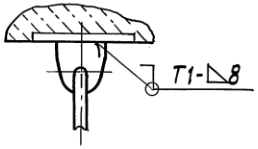

Рис. 3
Остальное - см. рис. 1
М 1:5

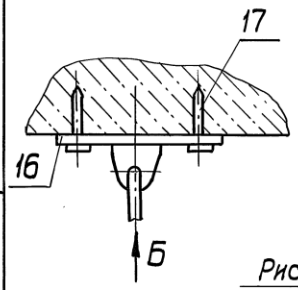

Вид Б

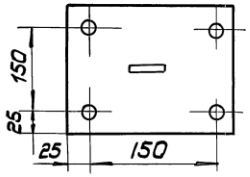

Рис. 4
Остальное - см. рис. 1
М 1:5

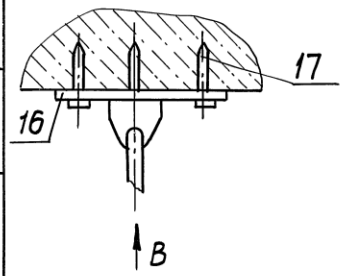

Вид В

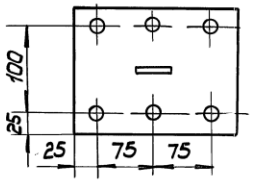

Изм.	Лист	N докум.	Подп.	Дата	А14Б317.000СБ	Лист 2

Копир. 20800 109 Формат А4

ООО "Изополимет Плюс" - https://izopolimet.by

Инв.N подл.	Подп. и дата	Взам.инв.N	Инв.N дубл.	Подп. и дата

Серия 4.900-9 вып. 1

Формат	Зона	Поз.	Обозначение	Наименование	Кол. на исполн. А14Б 318.000-										Примечание
					-	01	02	03	04	05					
				Документация											
3			А14Б 318.000 СБ	Сборочный чертеж	×	×	×	×	×	×					
				Сборочные единицы											
4		1	А14Б315.010	Опора	2	2	2								
4		2	А14Б315.020	Муфта	2	2	2	2	2	2					
				Детали											
4		3	А14Б315.001-09	Прокладка	2	2		2	2						
			-10	Прокладка			2			2					
		4	-11	Прокладка	2	2	2	2	2	2					
3		5	А14Б315.002	Пластина	2	2	2								
3		6	А14Б315.003-05	Тяга	2	2	2	2	2	2					

Изм.	Лист	N докум.	Подп.	Дата	А14Б.318.000		
Разраб.		Шершакова		VI-83	Опора подвесная со сплошным основанием Dн 125-200	Лит.	Лист 1 / Листов 3
Пров.		Крупник				И	
Рук.гр.		Крупник				Госстрой СССР Сантехпроект г. Москва	
Н.контр.		Литвак					
Утв.		Спивак					

Копировал Формат А4

Инв.N подл.	Подп. и дата	Взам.инв.N	Инв.N дубл.	Подп. и дата

Формат	Зона	Поз.	Обозначение	Наименование	Кол. на исполн. А14Б 318.000-										Примечание
					-	01	02	03	04	05					
3		7	А14Б315.003-10	Тяга	2	2	2	2	2	2					
		8	-11	Тяга	2	2	2	2	2	2					
3		9	А14Б318.001	Основание сплошное	1			1							
			-02	Основание сплошное		1			1						
			-04	Основание сплошное			1			1					
3		10	А14Б318.001-01	Основание сплошное	1			1							
			-03	Основание сплошное		1			1						
			-05	Основание сплошное			1			1					
4		11	А14Б318.002	Уголок	2			2							
			-01	Уголок		2			2						
			-02	Уголок			2			2					
4		12	А14Б318.003	Настил	1			1							
			-01	Настил		1			1						
			-02	Настил			1			1					
				Стандартные изделия											
		13		Проушина 14 ГОСТ 16127-78	2	2	2	2	2	2					
		14		Ушко 10 ГОСТ 16127-78	6	6	6	6	6	6					

Серия 4.900-9 вып. 1

Обозначение	Наименование	Кол. на испол. А14Б318.000 -						Примечание
		-	01	02	03	04	05	
	Болт М10х20.36 ГОСТ 7798-70	4	4		4	4		
	Болт М12х25.36 ГОСТ 7798-70			4			4	
	Гайка М10.4 ГОСТ 5915-70	18	18	14	10	10	6	
	Гайка М12.4 ГОСТ 5915-70			4			4	
	Скоба СО-125 ОСТ 36-17-77	2			2			
	Скоба СО-160 ОСТ 36-17-77		2			2		
	Скоба СО-200 ОСТ 36-17-77			2			2	
Поз.								
15		4	4		4	4		
16		18	18	14	10	10	6	
17		2		4	2		4	

Инв. N подл. | Подп. и дата | Взам. инв. N | Инв. N дубл. | Подп. и дата

Изм.	Лист	N докум.	Подп.	Дата

А14Б318.000

Лист 3

Копировал

Формат А4

Инв. N подл. | Подп. и дата | Взам. инв. N | Инв. N дубл. | Подп. и дата

А14Б318.003

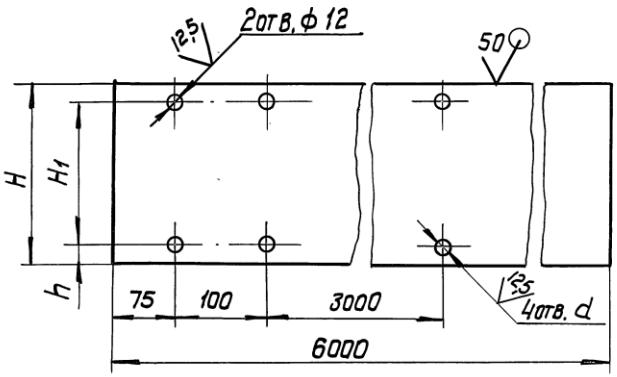

Обозначение	Размеры, мм				Масса, кг
	H	H_1	h	d	
А14Б318.003	200	160	20	12	13,40
-01	230	200	15		15,45
-02	300	255	22,5	14	20,16

Неуказанные предельные отклонения размеров: $+t_2$; $-t_2$; $\pm t_2$

Изм.	Лист	N докум.	Подп.	Дата
Разраб.	Шершакова			V-83
Пров.	Крупник			
Рук. гр.	Крупник			
Гл. спец.	Вайнберг			
Н. контр.	Литвак			

А14Б318.003

Настил

Лит.	Масса	Масш.
Н	см. табл.	—

Лист | Листов 1

Лист Б1.4 ГОСТ 19903-74 / 4-IV ВСТ3пс ГОСТ 16523-70

Госстрой СССР Сантехпроект

А14Б318.000СБ

Серия 4.900-9 вып. 1

Рис. 1

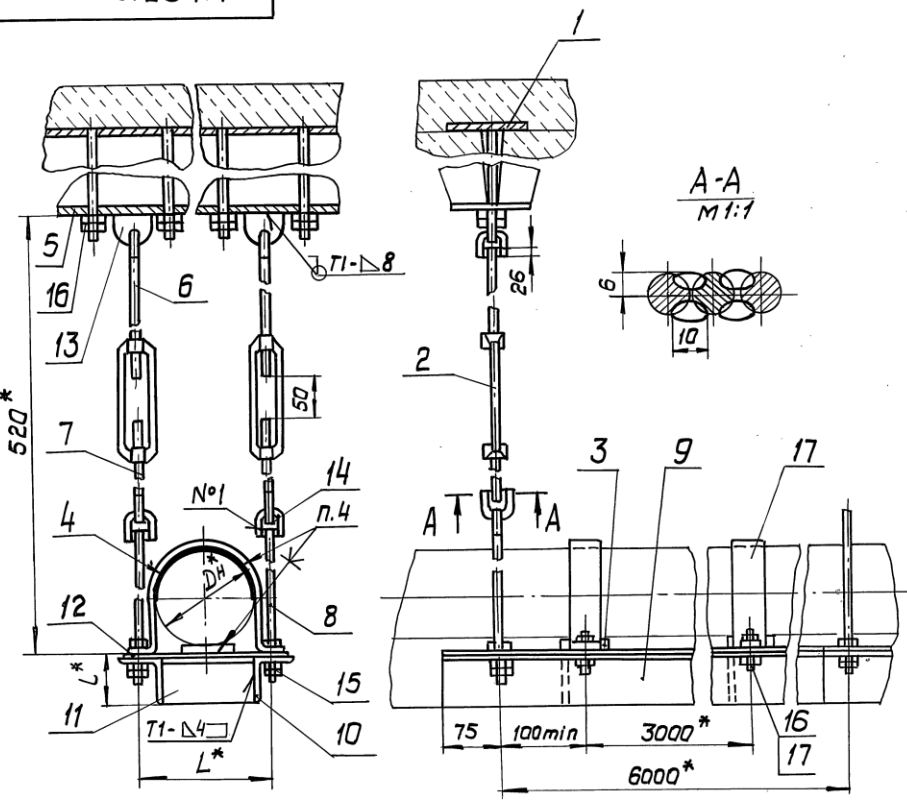

Обозначение	Рис.	Наружный диаметр трубопровода Dн, мм	Допускаемая нагрузка P, кгс	Размеры, мм L*	Размеры, мм l*	Масса, кг
А14Б318.000	1	125	100	160	63	74,0
-01		160	130	200	75	86,9
-02		200	200	255	96	109,4
-03	2	125	100	160	63	67,5
-04		160	130	200	75	80,32
-05		200	200	255	96	102,9

1. *Размеры для справок
2. Неуказанные предельные отклонения размеров: $\pm t_2$; $\pm t_2/2$.
3. Швы №1 - сварка ручная электродуговая; остальные по ГОСТ 5264-80.
4. Клей 88-Н ТУ38-105106-76
5. Тяги с левой резьбой (поз. 7) имеют метку-шлиц.

Рис. 2
Остальное - см. рис. 1
М1:2

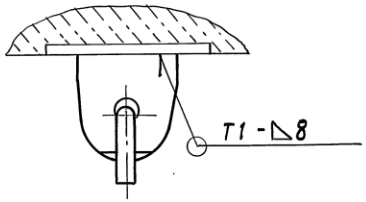

Изм.	Лист	N докум.	Подп.	Дата
Разраб.		Шершакова		VI-83
Пров.		Крупник		
Рук.гр.		Крупник		
Гл.спец.		Вайнберг		
Н.контр.		Литвак		
Утв.		Сливак		

А14Б318.000СБ

Опора подвесная со сплошным основанием Dн 125-200

Лит.	Масса	Масштаб
И	см. табл.	—

Лист | Листов 1

Госстрой СССР Сантехпроект г. Москва

Инв. N подл. | Подп. и дата | Взам. инв. N | Инв. N дубл. | Подп. и дата

20800 112 копир. формат А3

А14Б318.001

Серия 4.900-9 Вып. 1

Рис. 1

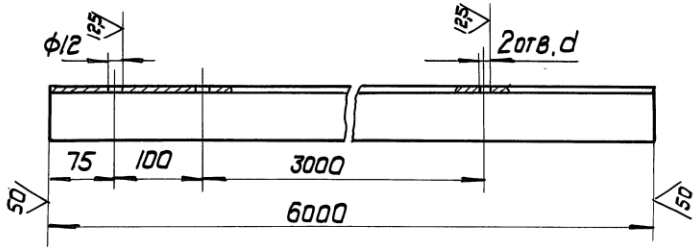

Рис. 2

Остальное - см. рис. 1

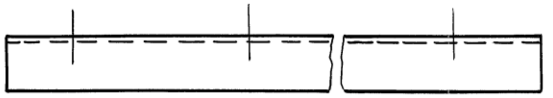

Обозначение	Рис.	Размеры, мм L	Размеры, мм d	Материал	Масса, кг
А14Б 318.001	1	30	12	Уголок $\frac{Б\text{-}63\times40\times5\ ГОСТ\ 8510\text{-}72}{ВСт3пс\text{-}3\text{-}II\ ГОСТ\ 535\text{-}79}$	23,76
-01	2				
-02	1			Уголок $\frac{Б\text{-}75\times50\times5\ ГОСТ\ 8510\text{-}72}{ВСт3пс\text{-}3\text{-}II\ ГОСТ\ 535\text{-}79}$	28,74
-03	2				
-04	1		14	Уголок $\frac{Б\text{-}90\times56\times5{,}5\ ГОСТ\ 8510\text{-}72}{ВСт3пс\text{-}3\text{-}II\ ГОСТ\ 535\text{-}79}$	37,02
-05	2				
-07	1		12		37,02
-08	2				
-09	1	35	14	Уголок $\frac{Б\text{-}100\times63\times6\ ГОСТ\ 8510\text{-}72}{ВСт3пс\text{-}3\text{-}II\ ГОСТ\ 535\text{-}79}$	45,18
-10	2				

Неуказанные предельные отклонения размеров: $\pm t_2$; $-t_2$; $\pm t_2/2$

Изм.	Лист	N докум.	Подп.	Дата	А14Б318.001			
Разраб.		Шершакова		VI-83	Основание сплошное	Лит. И	Масса см. табл.	Масшт. —
Пров.		Крупник				Лист	Листов 1	
Рук.гр.		Крупник						
Гл.спец.		Вайнберг			смотри таблицу	Госстрой СССР Сантехпроект г. Москва		
Н.контр.		Литвак						
Утв.		Сливак						

Инв. N подл. | Подп. и дата | Взам. инв. N | Инв. N дубл. | Подп. и дата

Серия 4.900-9 Вып. 1

А14Б320.002

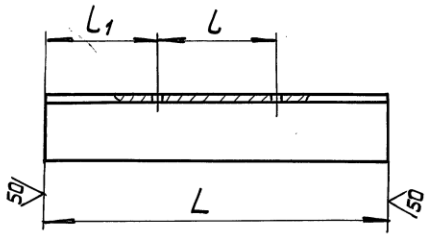

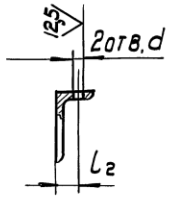

Обозначение	Размеры, мм					Материал	Масса, кг
	L	l	L_1	L_2	d		
А14Б320.002	395	135	130	30	12	Уголок $\frac{Б\text{-}75\times50\times5\ ГОСТ\ 8509\text{-}72}{ВСт3пс\text{-}3\text{-}II\ ГОСТ\ 535\text{-}79}$	1,81
-01	440	100	170			Уголок $\frac{Б\text{-}90\times56\times5{,}5\ ГОСТ\ 8509\text{-}72}{ВСт3пс\text{-}3\text{-}II\ ГОСТ\ 535\text{-}79}$	2,71
-02	545	115	215	35	14	Уголок $\frac{Б\text{-}100\times63\times8\ ГОСТ\ 8509\text{-}72}{ВСт3пс\text{-}3\text{-}II\ ГОСТ\ 535\text{-}79}$	4,06

Неуказанные предельные отклонения размеров: $-t_2$; $+t_2$; $\pm t_2/2$

Изм.	Лист	N докум.	Подп.	Дата	А14Б320.002			
Разраб.	Шершакова			VI-83	Уголок	Лит.	Масса	Масштаб
Пров.	Крупник					Н	см. табл.	—
Рук.гр.	Крупник					Лист	Листов 1	
Гл.спец.	Вайнберг				Смотри таблицу	Госстрой СССР Сантехпроект г. Москва		
Н.контр.	Литвак							

Взам.инв.N | Подп. и дата | Инв.N дубл. | Подп. и дата | Инв.N подл.

А14Б318.002

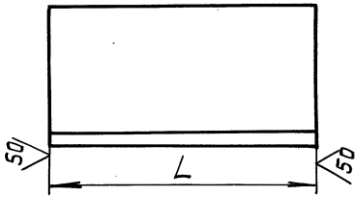

Обозначение	L, мм	Материал	Масса, кг
А14Б318.002	125-1	Уголок $\frac{Б\text{-}63\times40\times5\ ГОСТ\ 8509\text{-}72}{ВСт3пс\text{-}3\text{-}I\ ГОСТ\ 535\text{-}79}$	0,46
-01	140-1	Уголок $\frac{Б\text{-}75\times50\times5\ ГОСТ\ 8509\text{-}72}{ВСт3пс\text{-}3\text{-}I\ ГОСТ\ 535\text{-}79}$	0,67
-02	195-1,15	Уголок $\frac{Б\text{-}96\times56\times5{,}5\ ГОСТ\ 8509\text{-}72}{ВСт3пс\text{-}3\text{-}I\ ГОСТ\ 535\text{-}79}$	1,17

Изм.	Лист	N докум.	Подп.	Дата	А14Б318.002			
Разраб.	Шершакова			VI-83	Уголок	Лит.	Масса	Масш
Пров.	Крупник					Н	см. табл.	—
Рук.гр.	Крупник					Лист	Листов 1	
Гл.спец.	Вайнберг				Смотри таблицу	Госстрой СССР Сантехпроект г. Москва		
Н.контр.	Литвак							

Взам.инв.N | Подп. и дата | Инв.N дубл. | Подп. и дата | Инв.N подл.

ООО "Изополимет Плюс" - https://izopolimet.by

Инв. N подл.	Подп. и дата	Взам. инв. N	Инв. N дубл.	Подп. и дата

Серия 4.900-9 вып.1

Формат	Зона	Поз.	Обозначение	Наименование	Кол. на исполн. А14Б319.000 -										Примечание
					-	01	02	03	04	05	06	07	08	09	
				Документация											
3			А14Б319.000 СБ	Сборочный чертеж											
				Сборочные единицы											
4		1	А14Б315.010	Опора	2	2	2	2	2	2	2	2			
4		2	А14Б315.020	Муфта	2	2	2	2	2	2	2	2	2	2	
				Детали											
4		3	А14Б315.001	Прокладка	2	2	2	2	2				2	2	
			-12	Прокладка						2	2				
			-13	Прокладка								2			
		4	-14	Прокладка	2	2	2	2	2				2	2	

Изм.	Лист	N докум.	Подп.	Дата	А14Б319.000		
Разраб.	Шершакова			14-83	Опора подвесная отдельная двухрядная	Лит.	Лист 1 / Листов 6
Пров.	Крупник					И	Госстрой СССР Сантехпроект г. Москва
Рук. гр.	Крупник						
Н. контр.	Литвак						
Утв.	Сивак						

Копировал Формат А4

Инв. N подл.	Подп. и дата	Взам. инв. N	Инв. N дубл.	Подп. и дата

Формат	Зона	Поз.	Обозначение	Наименование	Кол. на исполн. А14Б310.000 -										Примечан.
					-	01	02	03	04	05	06	07	08	09	
4		4	А14Б315.001 - 11	Прокладка						2	2	2			
4		5	А14Б315.002	Пластина	2	2	2	2	2	2	2	2			
3		6	А14Б315.003 - 05	Тяга	2	2	2	2	2	2	2	2	2	2	
		7	-12	Тяга	2	2	2	2	2	2	2	2	2	2	
		8	-13	Тяга	2	2	2	2	2	2	2		2	2	
			-14	Тяга								2			
3		9	А14Б319.001	Швеллер	1								1		
			-01	Швеллер		1								1	
			-02	Швеллер			1								
			-03	Швеллер				1							
			-04	Швеллер					1						
			-05	Швеллер						1					
			-06	Швеллер							1				
			-07	Швеллер								1			
				Стандартные изделия											
		10		Проушина 14 ГОСТ 16127-78	2	2	2	2	2	2	2	2	2	2	
		11		Ушко-10 ГОСТ 16127-78	6	6	6	6	6	6	6	6	6	6	

А14Б.319.000 Лист

ООО "Изополимет Плюс" - https://izopolimet.by

Инв.N подл.	Подп. и дата	Взам.инв.N	Инв.N дубл.	Подп. и дата

Формат	Зона	Поз.	Обозначение	Наименование	Кол. на исполн. А14Б319.000 -										Примечание
					-	01	02	03	04	05	06	07	08	09	
		12		Болт М8×20.36 ГОСТ 7798-70	4	4	4						4	4	
				Болт М10×20.36 ГОСТ 7798-70				4	4	4	4				
				Болт М12×25.36 ГОСТ 7798-70								4			
		13		Гайка М8.4 ГОСТ 5915-70	4	4	4						4	4	
				Гайка М10.4 ГОСТ 5915-70	12	12	12	16	16	16	16	12	4	4	
				Гайка М12.4 ГОСТ 5915-70								4			
		14		Шайба 8.01 ГОСТ 10906-78	2	2	2						2	2	
				Шайба 10.01 ГОСТ 10906-78				2	2	2	2				
				Шайба 12.01 ГОСТ 10906-78								2			
		15		Шайба 10.01 ГОСТ 10906-78	2	2	2	2	2	2	2	2	2	2	
				Скобы ОСТ 36-17-77											
		16		СО-50	2								2		
				СО-63		2								2	
				СО-75			2								
				СО-90				2							
				СО-110					2						
				СО-125						2					
				СО-160							2				
				СО-200								2			

Изм	Лист	N докум.	Подп.	Дата	А14Б 319.000	Лист 3

Копировал Формат А4

Инв.N подл.	Подп. и дата	Взам.инв.N	Инв.N дубл.	Подп. и дата

Формат	Зона	Поз.	Обозначение	Наименование	Кол. на исполн. А14Б319.000 -										Примечание
					10	11	12	13	14	15					
				Документация											
3			А14Б 319.000 СБ	Сборочный чертеж	×	×	×	×	×	×					
				Сборочные единицы											
4		2	А14Б315.020	Муфта	2	2	2	2	2	2					
				Детали											
4		3	А14Б315.001	Прокладка	2	2	2	2							
			-12	Прокладка					2						
			-13	Прокладка						2					
		4	-14	Прокладка	2	2	2	2							
			-11	Прокладка					2	2					
4		5	А14Б315.002	Пластина	2	2	2	2	2	2					
3		6	А14Б315.003-05	Тяга	2	2	2	2	2	2					
		7	-10	Тяга	2	2	2	2	2	2					
		8	-11	Тяга	2	2	2	2							
			-12	Тяга					2	2					

					А14Б 319.000	Лист 4

ООО "Изополимет Плюс" - https://izopolimet.by

Инв. N подл.	Подп. и дата	Взам. инв. N	Инв. N дубл.	Подп. и дата

Формат	Зона	Поз.	Обозначение	Наименование	Кол. на исполн. А14Б319.000 - 10	11	12	13	14	15					Примечание
		9	А14Б319.001-02	Швеллер	2										
			-03	Швеллер		2									
			-04	Швеллер			2								
			-05	Швеллер				2							
			-06	Швеллер					2						
			-07	Швеллер						2					
				Стандартные изделия											
		10		Проушина 14 ГОСТ 16127-78	2	2	2	2	2	2					
		11		Ушко 10 ГОСТ 16127-78	6	6	6	6	6	6					
		12		Болт М8 х 20.36 ГОСТ 7798-70	4										
				Болт М10х20.36 ГОСТ 7798-70		4	4	4	4						

Изм.	Лист	N докум.	Подп.	Дата	А14Б319.000	Лист 5

Копировал Формат А4

Инв. N подл.	Подп. и дата	Взам. инв. N	Инв. N дубл.	Подп. и дата

Формат	Зона	Поз.	Обозначение	Наименование	Кол. на исполн. А14Б319.000 - 10	11	12	13	14	15					Примечание
		12		Болт М12х25.36 ГОСТ 7798-70						4					
		13		Гайка М8.4 ГОСТ 5915-70	4										
				Гайка М10.4 ГОСТ 5915-70	4	8	8	8	8	4					
				Гайка М12.4 ГОСТ 5915-70						4					
		14		Шайба 8.01 ГОСТ 10906-78	2										
				Шайба 10.01 ГОСТ 10906-78		2	2	2	2						
				Шайба 12.01 ГОСТ 10906-78						2					
		15		Шайба 10.01 ГОСТ 11371-78	2	2	2	2	2	2					
				Скобы ОСТ 36-17-77											
		16		СО-75	2										
				СО-90		2									
				СО-110			2								
				СО-125				2							
				СО-160					2						
				СО-200						2					

					А14Б319.000	Лист

серия 4.900-9 вып. 1

Рис. 1

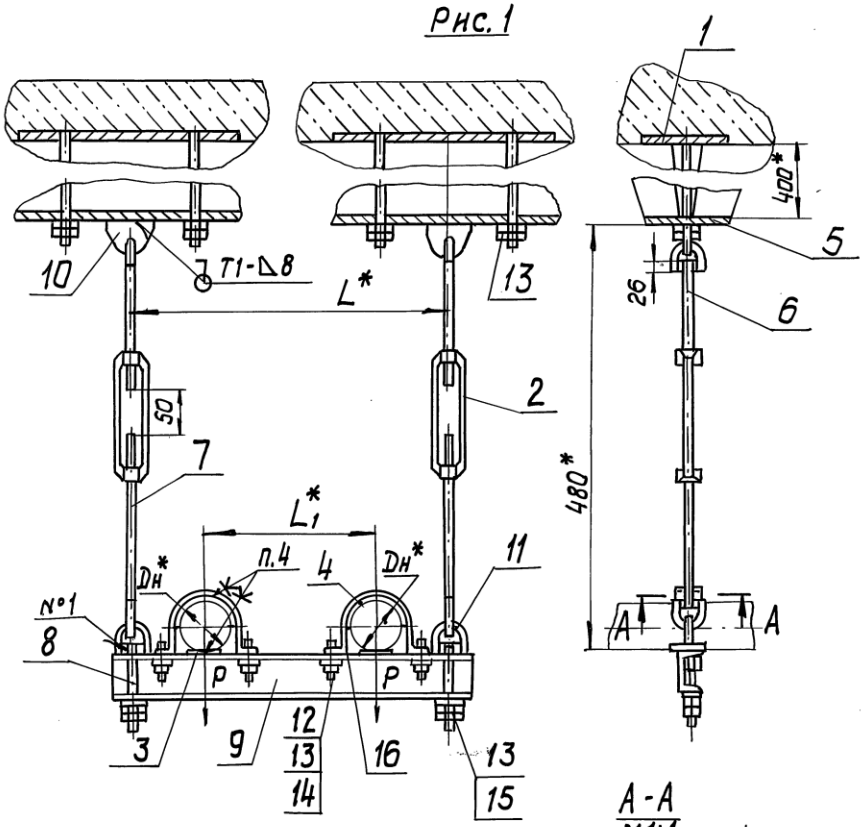

А-А
М1:1

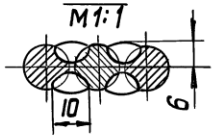

Рис. 2
Остальное - см. рис. 1
М 1:2

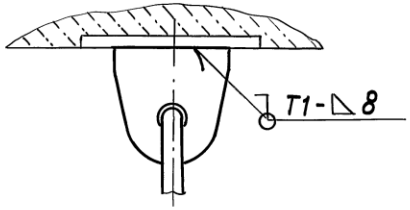

Обозначение	Рис.	Наружный диаметр трубопровода $D_н^*$, мм	Допускаемая нагрузка P, кгс	Размеры, мм L^*	L_1^*	Масса, кг
А14Б319.000	1	50	20	330	195	13,40
-01		63		350	210	13,50
-02		75	35	380	230	13,70
-03		90		430	245	14,04
-04		110		470	265	14,27
-05		125		510	295	14,73
-06		160		590	330	15,25
-07		200	70	690	360	19,23
-08	2	50	20	330	195	6,92
-09		63		350	210	7,02
-10		75	35	380	230	7,22
-11		90		430	245	7,56
-12		110		470	265	7,79
-13		125		510	295	8,25
-14		160		590	330	8,77
-15		200	70	690	360	12,75

1. * Размеры для справок
2. Неуказанные предельные отклонения размеров: $+t_2$; $\pm t_2/2$
3. Швы № 1 - сварка ручная электродуговая; остальные по ГОСТ 5264-8
4. Клей 88Н ТУ 38-105 1061-76
5. Тяги с левой резьбой (поз. 7) имеют метку - шлиц.

Изм.	Лист	N докум.	Подп.	Дата
Разраб.		Шершаков		11-83
Пров.		Крупник		
Рук. гр.		Крупник		
Гл. спец.		Вайнберг		
Н. контр.		Литвак		

А14Б319.000 СБ

Опора подвесная отдельная двухрядная

Лит.	Масса	Масш
И	см. табл.	–

Лист | Листов

Госстрой СССР Сантехпроект г. Москва

серия 4.900-9 вып. 1

Подп. и дата	Инв. N дубл.	Взам. инв. N	Подп. и дата	Инв. N подл.

А14Б319.001

Серия 4.900-9 Вып. 1

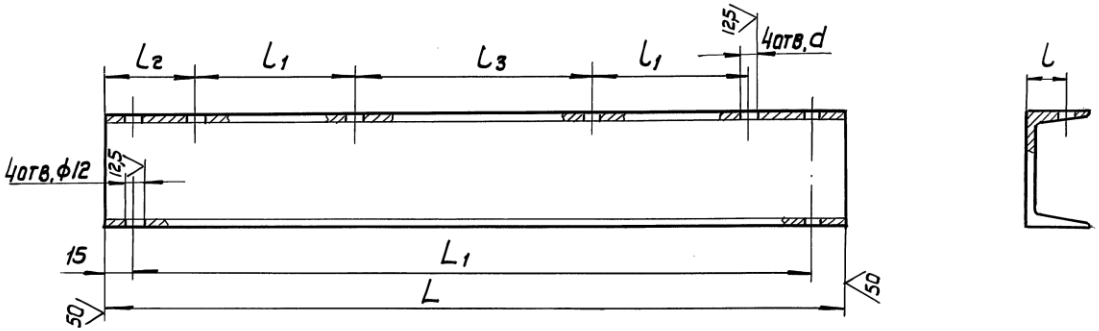

Обозначение	Размеры, мм							Материал	Масса, кг
	L	L_1	l	l_1	l_2	l_3	d		
А14Б 319.001	360	330	20	78	43,5	117	10	Швеллер 5 ГОСТ 8240-70 / ВСт.3пс-III ГОСТ 535-79	1,73
-01	380	350		90	40	120			1,82
-02	410	380		102	39	128			1,97
-03	460	430		126			12		2,21
-04	500	470		146	44,5	119			2,40
-05	540	510		160	42,5	135			2,60
-06	620	590		200	45	130			2,98
-07	720	690	30	250	55	110	14	Швеллер 10 ГОСТ 8240-70 / ВСт3пс-III ГОСТ 535-79	6,18

Неуказанные предельные отклонения размеров: $+t_2$; $-t_2$; $\pm t_2/2$

Изм.	Лист	N докум.	Подп.	Дата	А14Б319.001			
Разраб.		Шершакова		VI-83	Швеллер	Лит. И	Масса см. табл.	Масштаб –
Пров.		Крупник				Лист	Листов 1	
Рук. гр.		Крупник			Смотри таблицу	Госстрой СССР Сантехпроект г. Москва		
Гл. спец.		Вайнберг						
Н. контр.		Литвак						
Утв.		Спивак						

Инв. N подл. | Подп. и дата | Взам. инв. N | Инв. N дубл. | Подп. и дата

Копир. 20800 119 Формат А3

ООО "Изополимет Плюс" - https://izopolimet.by

Инв.N подл.	Подп. и дата	Взам.инв.N	Инв.N дубл.	Подп. и дата

Серия 4.900-9 вып. 1

Формат	Зона	Поз.	Обозначение	Наименование	Кол. на исполн. А14Б 320.000 –	01	02	03	04	05					Примечание
				Документация											
А3			А14Б320.000 СБ	Сборочный чертеж											
				Сборочные единицы											
А4		1	А14Б315.010	Опора	2	2	2								
А4		2	А14Б315.020	Муфта	2	2	2	2	2	2					
				Детали											
А4		3	А14Б315.001-12	Прокладка	2	2		2	2						
			-13	Прокладка			2			2					
		4	-11	Прокладка	2	2	2	2	2	2					

Изм.	Лист	N докум.	Подп.	Дата	А14Б320.000		
Разраб.		Шершякова		VI-83	Опора подвесная двухрядная со сплошным основанием Dн 125-200	Лит. И	Лист 1 / Листов 3
Пров.		Крупник				Госстрой СССР Сантехпроект г. Москва	
Рук.гр.		Крупник					
Н.контр.		Литвак					
Утв.		Сливак					

Копировал Формат А4

Инв.N подл.	Подп. и дата	Взам.инв.N	Инв.N дубл.	Подп. и дата

Формат	Зона	Поз.	Обозначение	Наименование	Кол. на исполн. А14Б 320.000 –	01	02	03	04	05					Примечание
А4		5	А14Б315.002	Пластина	2	2	2								
А3		6	А14Б315.003-05	Тяга	2	2	2	2	2	2					
		7	-10	Тяга	2	2	2	2	2	2					
		8	-15	Тяга	2	2	2	2	2	2					
А3		9	А14Б318.001	Основание сплошное	1			1							
			-06	Основание сплошное		1			1						
			-08	Основание сплошное			1			1					
		10	-01	Основание сплошное	1			1							
			-07	Основание сплошное		1			1						
			-09	Основание сплошное			1			1					
А4		11	А14Б320.001	Настил	1			1							
			-01	Настил		1			1						
			-02	Настил			1			1					
А4		12	А14Б320.002	Уголок	2			2							
			-01	Уголок		2			2						
			-02	Уголок			2			2					
				Стандартные изделия											
				Проушина 14 ГОСТ 16127-78	2	2	2	2	2	2					

20800

120

Изм.	Лист	N докум.	Подп.	Дата	А14Б320.000	Лист 2

Копир. Формат А4

149

Серия 4.900-9 вып. 1

Обозначение	Наименование	Кол. на исполн. А14Б320.000 -						Примечание
		-	01	02	03	04	05	
	Ушко 10 ГОСТ 16127-78	6	6	6	6	6	6	
	Болт М10×20.36 ГОСТ 7798-70	4	4		4	4		
	Болт М12×25.36 ГОСТ 7798-70			4			4	
	Гайка М10.4 ГОСТ 5915-70	18	18	14	10	10	6	
	Гайка М12.4 ГОСТ 5915-70			4			4	
	Скоба СО-125 ОСТ 36-17-77	2			2			
	Скоба СО-160 ОСТ 36-17-77		2			2		
	Скоба СО-200 ОСТ 36-17-77			2			2	

Поз.	Зона	Формат
14		
15		
16		
17		

Инв. N подл. | Подп. и дата | Взам. инв. N | Инв. N дубл. | Подп. и дата

Изм.	Лист	N докум.	Подп.	Дата

А14Б320.000

Лист 3

Копировал

Формат А4.

Инв. N подл. | Подп. и дата | Взам. инв. N | Инв. N дубл. | Подп. и дата

А14Б320.001

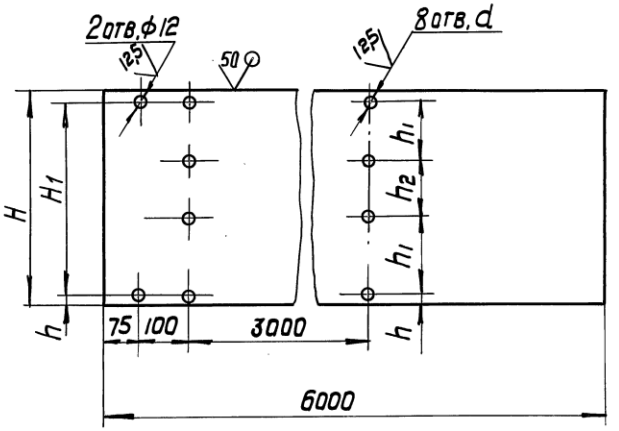

Обозначение	Размеры, мм						Масса, кг
	H	H1	h	h1	h2	d	
А14Б320.001	485	455	15	160	135	12	32,7
-01	560	500	30	200	100		37,6
-02	660	615		250	115	14	38,1

Неуказанные предельные отклонения размеров: t_2; $-t_2$; $\pm t_2/2$

Изм.	Лист	N докум.	Подп.	Дата
Разраб.	Шершакова			VI-83
Пров.	Крупник			
Рук.гр.	Крупник			
Гл.спец.	Ваннберг			
Н.контр.	Литвак			
Утв.	Спивак			

А14Б320.001

Настил

Лист Б1.4 ГОСТ 19903-74
4-IV ВСт3пс ГОСТ 16523-70

Лит.	Масса	Масш.
И	см. табл.	—
Лист	Листов 1	

Госстрой СССР
Сантехпроект
г. Москва

А14Б320.000СБ

Серия 4.900-9 вып. 1

Рис. 1

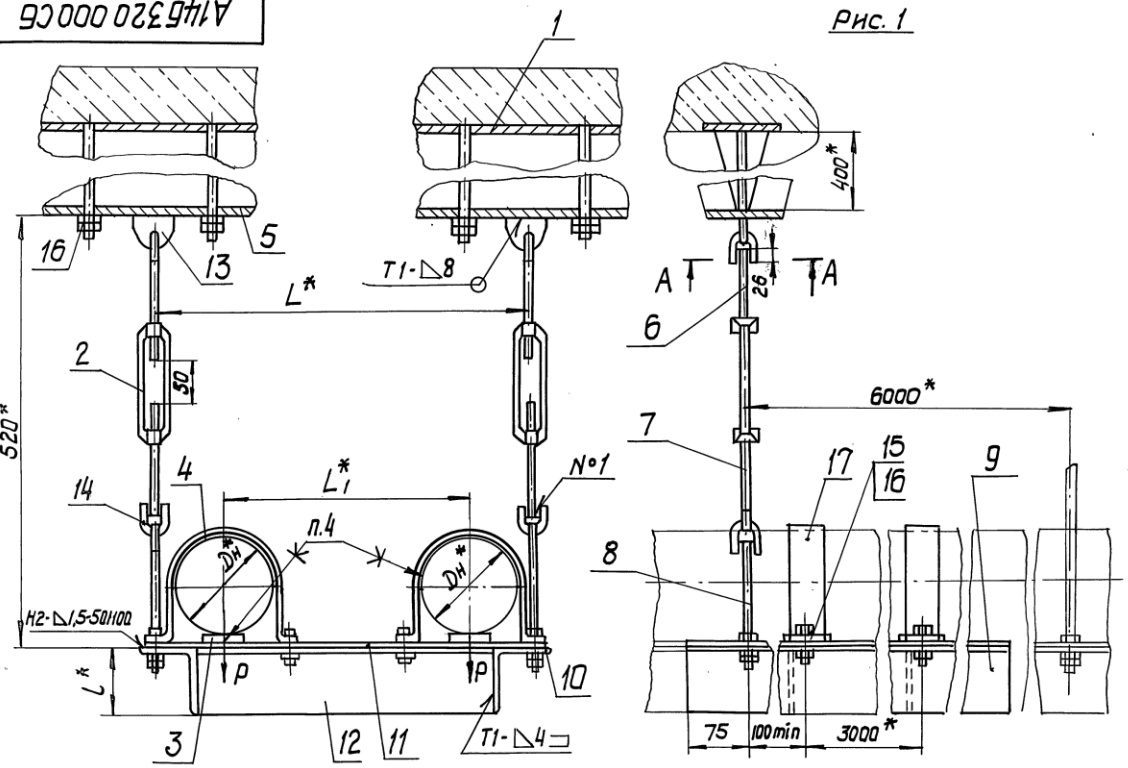

А-А
М1:1

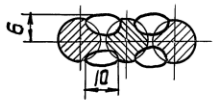

Рис. 2
Остальное – см. рис. 1
М 1:2

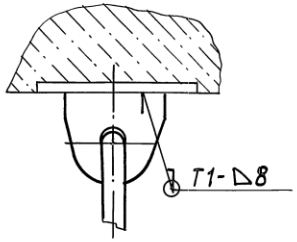

Обозначение	Рис.	Наружный диаметр трубопровода Dн*, мм	Допускаемая нагрузка P, кгс	Размеры, мм			Масса одного пролета опоры с двумя подвесками, кг
				L*	L1*	L*	
А14Б320.000	1	125	100	455	295	75	96,0
-01		160	130	500	330	90	129,0
-02		200	200	615	360	100	139,5
-03	2	125	100	455	295	75	89,5
-04		160	130	500	330	90	122,5
-05		200	200	615	360	100	133,0

1. * Размеры для справок
2. Неуказанные предельные отклонения размеров: $\pm t_2$; $\pm t_2/2$
3. Швы №1 - сварка ручная электродуговая; остальное - по ГОСТ 5264-80.
4. Клей 88-Н ТУ38-1051061-76
5. Тяги с левой резьбой (поз.6) имеют метку - шлиц.

Изм.	Лист	N докум.	Подп.	Дата	А14Б320.000СБ			
Разраб.	Шершакова			VI-83	Опора подвесная двухрядная со сплошным основанием Dн 125-200	Лит.	Масса	Масштаб
Пров.	Крупник					Н	см. табл.	—
Рук.гр.	Крупник					Лист	Листов 1	
Гл.спец.	Вайнберг					Госстрой СССР Сантехпроект г. Москва		
Н.контр.	Литвак							
Утв.	Спивак							

Копир. 20800 12 Формат А3

Взам. инв. N | Подп. и дата | Инв. N дубл. | Подп. и дата | Инв. N подл.

ООО "Изополимет Плюс" - https://izopolimet.by

Инв.N подл.	Подп. и дата	Взам.инв.N	Инв.N дубл.	Подп. и дата

серия 4.900-9 вып. 1

Формат	Зона	Поз.	Обозначение	Наименование	Кол. на исполн. А14Б 321.000-										Примечание
					–	01	02	03	04	05	06	07	08	09	
				Документация											
3			А14Б 321.000 СБ	Сборочный чертеж	×	×	×	×	×	×	×	×	×	×	
				Сборочные единицы											
4		1	А14Б 315.010	Опора	1	1	1	1	1	1					
4		2	А14Б 321.010	Хомут	1						1				
			-01	Хомут		1						1			
			-02	Хомут			1						1		
			-03	Хомут				1						1	
			-04	Хомут					1						
			-05	Хомут						1					

Изм.	Лист	N докум.	Подп.	Дата
Разраб.		Белявская		11-83
Пров.		Крупник		
Рук.гр.		Крупник		
Н.контр.		Литвак		
Утв.		Спивак		

А14Б 321.000

Опора подвесная для канализационных трубопроводов Дн 50; 110

Лит.	Лист	Листов
И	1	4

Госстрой СССР Сантехпроект г. Москва

Копировал Формат А4

Инв.N подл.	Подп. и дата	Взам.инв.N	Инв.N дубл.	Подп. и дата

Формат	Зона	Поз.	Обозначение	Наименование	Кол. на исполн. А14Б 321.000 -										Примечание
					–	01	02	03	04	05	06	07	08	09	
				Детали											
4		3	А14Б 289.002 -04	Прокладка	1	1	1				1	1	1		
			-08	Прокладка				1	1	1				1	
4		4	А14Б 315.002	Пластина	1	1	1	1	1	1					
4		5	А14Б 321.001	Уголок	1	1	1								
			-01	Уголок				1	1	1					
4		7	А14Б 321.002	Уголок							1	1	1		
			-01	Уголок										1	
				Стандартные изделия											
		6		Гайка М10.4 ГОСТ 5915-70	8	8	8	8	8	8	4	4	4	4	

А14Б 321.000

Лист 2

ООО "Изополимет Плюс" - https://izopolimet.by

Инв. N подл.	Подп. и дата	Взам. инв. №	Инв. N дубл.	Подп. и дата

СЕРИЯ 4.900-9 вып. 1

Формат	Зона	Поз.	Обозначение	Наименование	Кол. на исполн. А14Б 321.000- 10	11	12	13	14	15	16	17			Примечание
				Документация											
3			А14Б 321.000 СБ	Сборочный чертеж											
				Сборочные единицы											
4		2	А14Б 321.010	Хомут			1								
			-01	Хомут				1							
			-02	Хомут					1						
			-03	Хомут						1					
			-04	Хомут	1						1				
			-05	Хомут		1						1			
				Детали											
4		3	А14Б 289.002-04	Прокладка			1	1	1						
			-08	Прокладка	1	1				1	1	1			
4		7	А14Б 321.002	Уголок			1	1	1						
			-01	Уголок	1	1				1	1	1			

Изм.	Лист	N докум.	Подп.	Дата	А14Б 321.000	Лист 3

Копировал: Крайлина Формат А4

Инв. № подл.	Подп. и дата	Взам. инв. №	Инв. N дубл.	Подп. и дата

Формат	Зона	Поз.	Обозначение	Наименование	Кол. на исполн. А14Б 321.000- 10	11	12	13	14	15	16	17			Примечание
3		8	А14Б 321.003	Пластина			1	1	1	1	1	1			
				Стандартные изделия											
		6		Гайка М10.4 ГОСТ 5915-70	4	4	4	4	4	4	4	4			
				Прочие изделия											
		9		Дюбель ДГПШ 4,5х60 ТУ3-741-74			4	4	4	4	4	4			

					А14Б 321.000	Лист

А14Б321000СБ

СЕРИЯ 4.900-9 вып. 1

Рис. 1

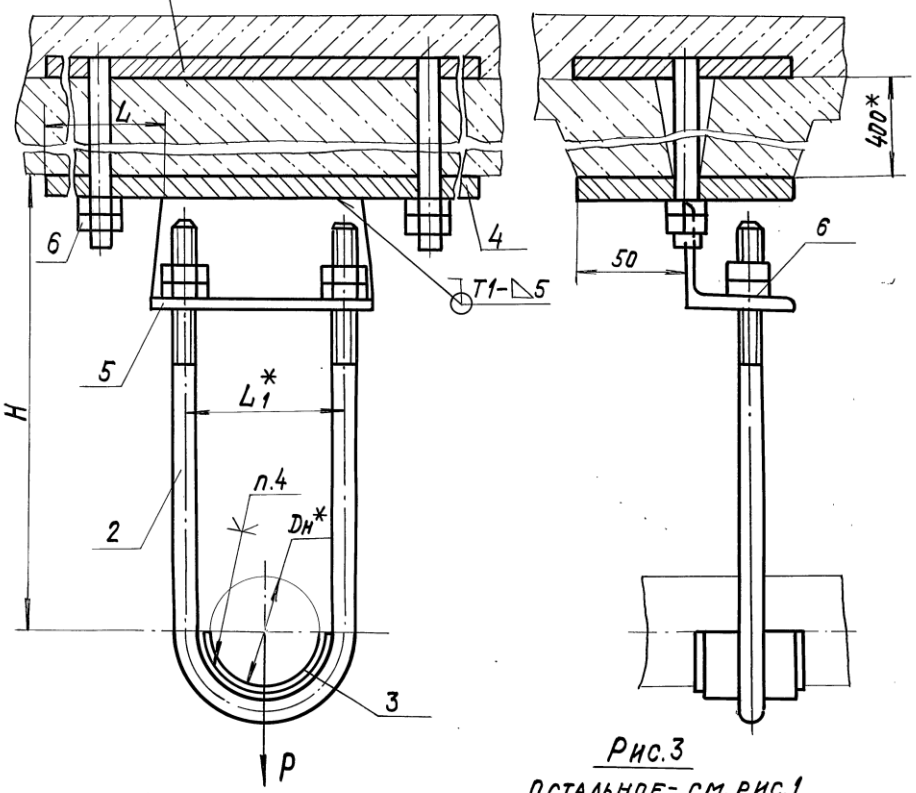

Обозначение	Рис.	Наружный диаметр трубопровода Dн.*, мм	Допускаемая нагрузка P, кгс	Размеры, мм H	L	L1*	Масса, кг
А14Б 321.000	1	50	20	200	80	72	5,60
-01				250			5,63
-02				300			5,70
-03		110	35	200	65	132	5,93
-04				250			6,00
-05				300			6,05
-06	2	50	20	200		72	0,77
-07				250			0,83
-08				300			0,92
-09		110	35	200		132	1,15
-10				250			1,22
-11				300			1,27
-12	3	50	20	200	30	72	1,51
-13				250			1,57
-14				300			1,64
-15		110	35	200	5	132	1,88
-16				250			1,94
-17				300			2,02

1.* Размеры для справок.
2. Неуказанные предельные отклонения размеров ±t2/2.
3. Сварные швы по ГОСТ 5264-80.
4. Клей 88Н ТУ38-1051061-76.
5. Крепление пластины поз. 8 к перекрытию произвести монтажным пистолетом ПЦ52-1 по ТУ3-741-74

Рис. 2

Остальное - см. рис.1

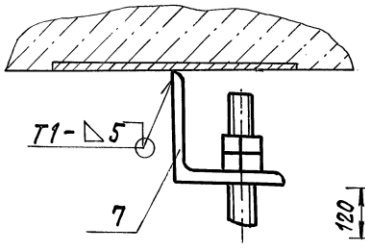

Рис. 3

Остальное - см. рис.1

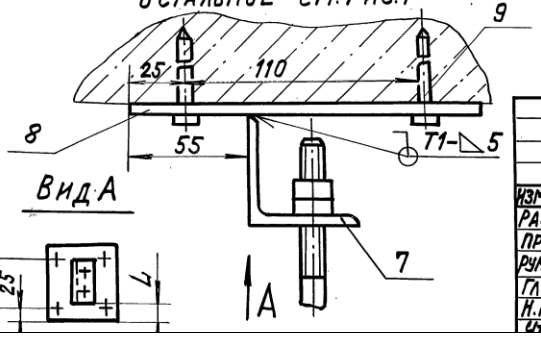

Вид А

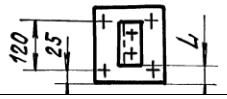

Изм.	Лист	№ докум.	Подп.	Дата
Разраб.		Белявская		
Пров.		Крупник		
Рук. груп.		Крупник		
Гл. спец.		Вайнберг		
Н. контр.		Литвак		
Утв.		Сорвак		

А14Б321.000 СБ

Опора подвесная для канализационных трубопроводов Dн 50; 110

Лит.	Масса	Масш.
И	См. табл.	—

Лист | Листов 1

Госстрой ССС САНТЕХПРОЕКТ

Инв. N подл. | Подп. и дата | Взам. инв. N | Инв. N дубл. | Подп. и дата

Серия 4.900-9 вып. 1

А14Б321.001

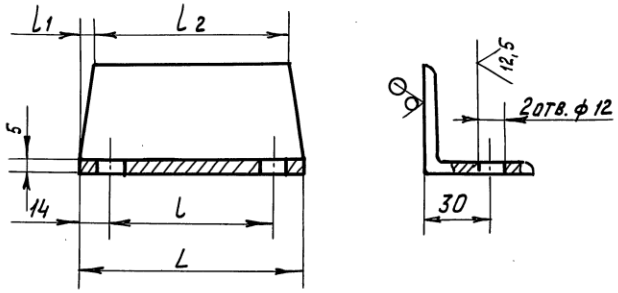

Обозначение	Размеры, мм				Масса, кг
	L	l	l_1	l_2	
А14Б321.001	100	72	5	90	0,37
-01	160	132	20	120	0,57

Неуказанные предельные отклонения размеров $+t_2; -t_2; \pm t_2/2$.

Изм	Лист	N докум.	Подп.	Дата
Разраб.		Белявская		VI-83
Пров.		Крупник		
Рук. гр.		Крупник		
Гл. спец.		Вайнберг		
Н. контр.		Литвак		
Утв.		Спивак		

А14Б321.001

Уголок

Уголок Б-50х50х5 ГОСТ 8509-72 / ВСт3пс3-I ГОСТ 535-79

Лит.	Масса	Масшт.
И	См. табл.	—

Лист | Листов 1

Госстрой СССР САНТЕХПРОЕКТ г. Москва

Подп. и дата | Инв. N дубл. | Взам. инв. № | Подпись и дата | Инв. № подл.

А14Б321.002

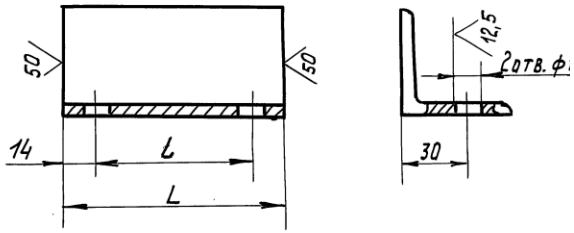

Обозначение	Размеры, мм		Масса, кг
	L	l	
А14Б321.002	100	72	0,38
-01	160	132	0,60

Неуказанные предельные отклонения размеров $+t_2; -t_2; \pm t_2/2$

Изм	Лист	N докум.	Подп.	Дата
Разраб.		Белявская		VI-83
Пров.		Крупник		
Рук. гр.		Крупник		
Гл. спец.		Вайнберг		
Н. контр.		Литвак		
Утв.		Спивак		

А14Б321.002

Уголок

Уголок Б-50х50х5 ГОСТ 8509-72 / ВСт3пс-3-I ГОСТ 535-79

Лит.	Масса	Масш
И	См. табл.	—

Лист | Листов 1

Госстрой СССР САНТЕХПРОЕКТ г. Москва

Подп. и дата | Инв. N дубл. | Взам. инв. N | Подп. и дата | Инв. № подл.

А14Б321.003

серия 4.900-9 вып. 1

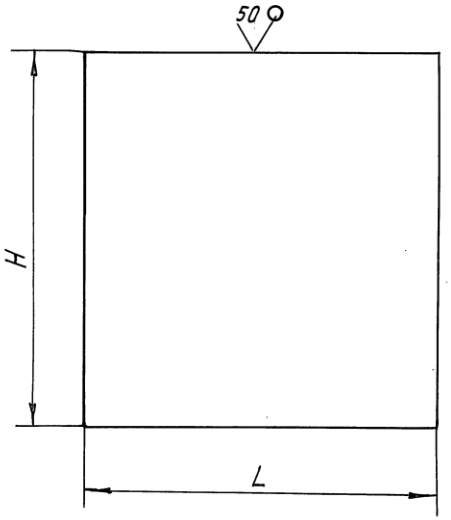

Обозначение	Размеры, мм		Материал	Масса, кг
	H	L		
А14Б321.003	170	160	Лист Б-3,0 ГОСТ 19903-74 / 4-IV-ВСт3пс ГОСТ 16523-70	0,64
-01	150	150		0,53
-02	70	55	Лист Б-8,0 ГОСТ 19903-74 / ВСт3пс ГОСТ 14637-79	0,24.

Неуказанные предельные отклонения размеров - t2

Изм	Лист	N докум.	Подп.	Дата	А14Б321.003			
Разраб.		Белявская		VI-	Пластина	Лит. И	Масса См. табл.	Масш. —
Пров.		Крупник				Лист	Листов 1.	
Рук.гр.		Крупник				Госстрой СССР		
Гл.спец.		Вайнберг			См. табл.	Сантехпроект		
Н.контр.		Литвак						

Инв.N подл. | Подп. и дата | Взам.инв.N | Инв.N дубл. | Подп. и дата

СЕРИЯ 4.900-9 вып. 1

Обозначение	Наименование	Кол. на исполн. А14Б321.010-					Примечание
		–	01	02	03	04	05	
	Документация							
А14Б 321.010СБ	Сборочный чертеж							
	Детали							
А14Б 321.005	Хомут	1						
–01	Хомут		1					
–02	Хомут			1				
–03	Хомут				1			
–04	Хомут					1		
–05	Хомут						1	
А14Б 321.006	Подкладка	1	1	1				
–01	Подкладка				1	1	1	

Поз.	Зона	Формат	
1		А4	
2		А4	

Изм.	Лист	№ докум.	Подп.	Дата
Разраб.	Белявская			
Пров.	Крупник			
Рук. гр.	Крупник			
Н. контр.	Литвак			
Утв.	Спивак			

А14Б 321.010

Хомут

Лит.	Лист	Листов
И		1

Госстрой СССР
САНТЕХПРОЕКТ
г. Москва

Копировал: Крамина

Формат А4

Инв. № подл. | Подп. и дата | Взам. инв. № | Инв. № дубл. | Подп. и дата

А14Б 321.010СБ

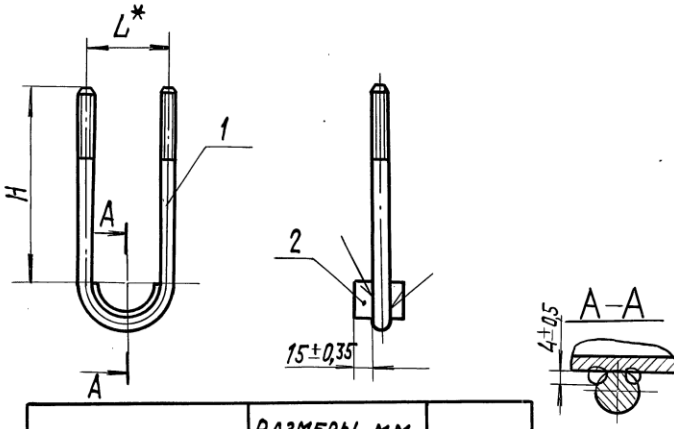

Обозначение	Размеры, мм		Масса, кг
	H*	L*	
А14Б 321.010	180	72	0,38
—01	230		0,44
—02	280		0,51
—03	180	132	0,52
—04	230		0,58
—05	280		0,64

1.* Размеры для справок.
2. Сварка ручная дуговая.

Изм.	Лист	№ докум.	Подп.	Дата
Разраб.	Белявская			
Пров.	Крупник			
Рук. гр.	Крупник			
Гл. спец.	Ваннберг			
Н. контр.	Литвак			
Утв.	Спивак			

Хомут

Лит.	Масса	Масшт.
И	См. табл.	—
Лист	Листов 1	

Госстрой СССР
САНТЕХПРОЕКТ
г. Москва

Серия 4.900-9 вып.1

А14Б 321.005

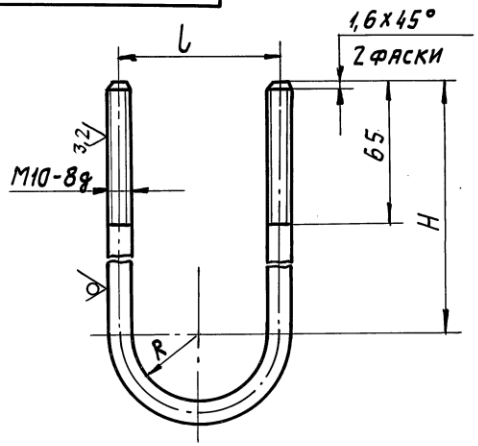

Обозначение	Размеры, мм			Масса, кг
	H	L	R	
А14Б 321.005	180	72	31	0,29
—01	230			0,35
—02	280			0,42
—03	180	132	61	0,35
—04	230			0,41
—05	280			0,47

Неуказанные предельные отклонения размеров ± t2/2.

Изм.	Лист	№ докум.	Подп.	Дата
Разраб.	Белявская			VI-83
Пров.	Крупник			
Рук. гр.	Крупник			
Гл. спец.	Вайнберг			
Н. контр.	Литвак			
Утв.	Сливак			

А14Б 321.005

Хомут

Лит. И | Масса см. табл. | Масшт. —

Лист | Листов 1

Круг В10 ГОСТ 2590-71 / ВСт3пс-3-II ГОСТ 535-79

Госстрой СССР САНТЕХПРОЕКТ г. Москва

Подп. и дата | Инв. № дубл. | Взам. инв. № | Подп. и дата | Инв. № подл.

А14Б 321.006

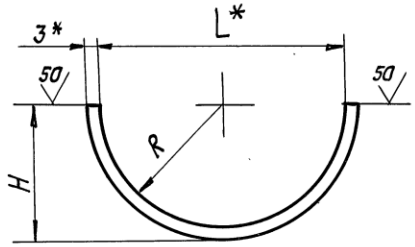

Обозначение	Размеры, мм			Масса, кг
	H	L*	R	
А14Б 321.006	31	56	28	0,09
—01	61	116	58	0,17

1.* Размеры для справок.
2. Неуказанные предельные отклонения размеров — t2; ± t2/2.

Изм.	Лист	№ докум.	Подп.	Дата
Разраб.	Белявская			VI-83
Пров.	Крупник			
Рук. гр.	Крупник			
Гл. спец.	Вайнберг			
Н. контр.	Литвак			
Утв.	Сливак			

А14Б 321.006

Подкладка

Лит. И | Масса см. табл. | Масш —

Лист | Листов 1

Лента 3×40 ВСт3пс ГОСТ 6009-74

Госстрой СССР САНТЕХПРОЕКТ г. Москва

Подп. и дата | Инв. № дубл. | Взам. инв. № | Подп. и дата | Инв. № подл.

ООО "Изополимет Плюс" - https://izopolimet.by

Инв. N подл.	Подп. и дата	Взам. инв. N	Инв. N дубл.	Подп. и дата

Серия 4.900-9 вып. 1

Формат	Зона	Поз.	Обозначение	Наименование	Кол. на исполн. А14Б 322.000- —	01	02	03	04	05	06	07	08	09	Примечание
				Документация											
А3			А14Б 322.000 СБ	Сборочный чертеж											
				Сборочные единицы											
А4		1	А14Б 315.010	Опора	1	1	1	1	1	1	1	1	1	1	
А4		2	А14Б 322.010	Кронштейн	1	1	1	1	1	1	1	1	1	1	
				Детали											
А4		3	А14Б 289.002-04	Прокладка	1	1	1	1	1	1	1	1			
			-08	Прокладка									1	1	
А4		4	А14Б 315.002	Пластина	1	1	1	1	1	1	1	1	1	1	
А4		5	А14Б 322.001	Тяга	1										
			-01	Тяга		1									

Изм	Лист	N докум.	Подп.	Дата	А14Б 322.000			
Разраб		Белявская		VI-85	Опора подвесная канализационных трубопроводов Dн 50; 110	Лит. И	Лист 1	Листов 10
Пров.		Крупник				Госстрой СССР САНТЕХПРОЕКТ г. Москва		
Рук. гр.		Крупник						
Н. контр.		Литвак						
Утв.		Спивак						

Копировал: Формат: А4

Инв. N подл.	Подп. и дата	Взам. инв. N	Инв. N дубл.	Подп. и дата

Формат	Зона	Поз.	Обозначение	Наименование	Кол. на исполн. А14Б 322.000- —	01	02	03	04	05	06	07	08	09	Примечание
А4		5	А14Б 322.001-02	Тяга			1								
			-03	Тяга				1							
			-04	Тяга					1						
			-05	Тяга						1					
			-06	Тяга							1				
			-07	Тяга								1			
			-08	Тяга									1		
			-09	Тяга										1	
				Стандартные изделия											
		6		Ушко 10 ГОСТ 16127-78	1	1	1	1	1	1	1	1	1	1	
		7		Болт М10х30.36 ГОСТ 7798-70	2	2	2	2	2	2	2	2	2	2	
		8		Гайка М10.4 ГОСТ 5915-70	8	8	8	8	8	8	8	8	8	8	
		9		Полухомут ПО-1-50 ОСТ 36-17-77	2	2	2	2	2	2	2	2			
				Полухомут ПО-1-110 ОСТ 36-17-77									2	2	
		10		Серьга ОСТ 36-17-77	1	1	1	1	1	1	1	1	1	1	

А14Б 322.000 Лист

ООО "Изополимет Плюс" - https://izopolimet.by

Инв. N подл.	Подп. и дата	Взам. инв. N	Инв. N дубл.	Подп. и дата

Формат	Зона	Поз.	Обозначение	Наименование	Кол. на исполн. А14Б 322.000- 10	11	12	13	14	15	16	17	18	19	Примечание
				Документация											
А3			А14Б 322.000 СБ	Сборочный чертеж	X	X	X	X	X	X	X	X	X	X	
				Сборочные единицы											
А4		1	А14Б 315.010	Опора	1	1	1	1	1	1					
А4		2	А14Б 322.010	Кронштейн	1	1	1	1	1	1	1	1	1	1	
				Детали											
А4		3	А14Б 289.002-04	Прокладка							1	1	1	1	
			-08	Прокладка	1	1	1	1	1	1					
А4		4	А14Б 315.002	Пластина	1	1	1	1	1	1					
А4		5	А14Б 322.001	Тяга							1				
			-01	Тяга								1			
			-02	Тяга									1		
			-03	Тяга										1	
			-10	Тяга	1										
			-11	Тяга		1									

Изм	Лист	N докум.	Подп.	Дата	А14Б 322.000	Лист 3

Копировал: Фал Формат А4

Инв. N подл.	Подп. и дата	Взам. инв. N	Инв. N дубл.	Подп. и дата

Формат	Зона	Поз.	Обозначение	Наименование	Кол. на исполн. А14Б 322.000- 10	11	12	13	14	15	16	17	18	19	Примечание
А4		5	А14Б 322.001-12	Тяга			1								
			-13	Тяга				1							
			-14	Тяга					1						
			-15	Тяга						1					
				Стандартные изделия											
		6		Ушко 10 ГОСТ 16127-78	1	1	1	1	1	1	1	1	1	1	
		7		Болт М10х30.36 ГОСТ 7798-70	2	2	2	2	2	2	2	2	2	2	
		8		Гайка М10.4 ГОСТ 5915-70	8	8	8	8	8	8	4	4	4	4	
		9		Полухомут П0-1-50 ОСТ 36-17-77							2	2	2	2	
				Полухомут П0-1-110 ОСТ 36-17-77	2	2	2	2	2	2					
		10		Серга ОСТ 36-17-77	1	1	1	1	1	1	1	1	1	1	

					А14Б 322.000	Лист

ООО "Изополимет Плюс" - https://izopolimet.by

Инв. № подл.	Подп. и дата	Взам. инв. №	Инв. № дубл.	Подп. и дата

Серия 4.900-9 вып. 1

Формат	Зона	Поз.	Обозначение	Наименование	Кол. на исполн. А14Б 322. 000- 20	21	22	23	24	25	26	27	28	29	Примечание
				Документация											
3			А14Б 322. 000 СБ	Сборочный чертеж											
				Сборочные единицы											
4		2	А14Б. 322. 010	Кронштейн	1	1	1	1	1	1	1	1	1	1	
				Детали											
4		3	А14Б. 289. 002-04	Прокладка	1	1	1	1							
			-08	Прокладка					1	1	1	1	1	1	
4		5	А14Б 322. 001-04	Тяга	1										
			-05	Тяга		1									
			-06	Тяга			1								
			-07	Тяга				1							
			-08	Тяга					1						
			-09	Тяга						1					
			-10	Тяга							1				

Изм	Лист	№ докум.	Подп.	Дата	А14Б 322. 000	Лист 5

Копировал: Dol Формат А4

Инв. № подл.	Подп. и дата	Взам. инв. №	Инв. № дубл.	Подп. и дата

Формат	Зона	Поз.	Обозначение	Наименование	Кол. на исполн. А14Б 322. 000- 20	21	22	23	24	25	26	27	28	29	Примечание
4		5	А14Б 322. 001-11	Тяга								1			
			-12	Тяга									1		
			-13	Тяга										1	
				Стандартные изделия											
		6		Ушко 10 ГОСТ 16127-78	1	1	1	1	1	1	1	1	1	1	
		7		Болт М10х30.36 ГОСТ 7798-70	2	2	2	2	2	2	2	2	2	2	
		8		Гайка М10.4 ГОСТ 5915-70	4	4	4	4	4	4	4	4	4	4	
		9		Полухомут П0-1-50											
				ОСТ 36-17-77	2	2	2	2							
				Полухомут П0-1-110											
				ОСТ 36-17-77					2	2	2	2	2	2	
		10		Серьга ОСТ 36-17-77	1	1	1	1	1	1	1	1	1	1	

					А14Б 322. 000	Лист

ООО "Изополимет Плюс" - https://izopolimet.by

Инв. № подл.	Подп. и дата	Взам. инв. №	Инв. № дубл.	Подп. и дата

Серия 4.900-9 вып. 1

Формат	Зона	Поз.	Обозначение	Наименование	Кол. на исполн. А14Б 322.000 30	31	32	33	34	35	36	37	38	39	Примечание
				Документация											
3			А14Б 322.000 СБ	Сборочный чертеж	X	X	X	X	X	X	X	X	X	X	
				Сборочные единицы											
4		2	А14Б 322.010	Кронштейн	1	1	1	1	1	1	1	1	1	1	
				Детали											
4		3	А14Б 289.002-04	Прокладка			1	1	1	1	1	1	1	1	
			-08	Прокладка	1	1									
4		5	А14Б 322.001	Тяга			1								
			-01	Тяга				1							
			-02	Тяга					1						
			-03	Тяга						1					
			-04	Тяга							1				
			-05	Тяга								1			
			-06	Тяга									1		

Изм.	Лист	№ докум.	Подп.	Дата	А14Б 322.000	Лист 7

Копировал: Дес Формат А4

Инв. № подл.	Подп. и дата	Взам. инв. №	Инв. № дубл.	Подп. и дата

Формат	Зона	Поз.	Обозначение	Наименование	Кол. на исполн. А14Б 322.000- 30	31	32	33	34	35	36	37	38	39	Примечание
4		5	А14Б 322.001-07	Тяга										1	
			-14	Тяга	1										
			-15	Тяга		1									
4		11	А14Б 321.003-01	Пластина			1	1	1	1	1	1	1	1	
				Стандартные изделия											
		6		Ушко 10 ГОСТ 16127-78	1	1	1	1	1	1	1	1	1	1	
		7		Болт М10х30.36 ГОСТ 7798-70	2	2	2	2	2	2	2	2	2	2	
		8		Гайка М10.4 ГОСТ 5915-70	4	4	4	4	4	4	4	4	4	4	
		9		Полухомут ПО-1-50											
				ОСТ 36-17-77			2	2	2	2	2	2	2	2	
				Полухомут ПО-1-110											
				ОСТ 36-17-77	2	2									
		10		Серьга ОСТ 36-17-77	1	1	1	1	1	1	1	1	1	1	
				Прочие изделия											
		12		Дюбель ДГПШ 4,5 х 60											
				ТУ3-741-74			4	4	4	4	4	4	4	4	

					А14Б 322.000	Лист

ООО "Изополимет Плюс" - https://izopolimet.by

Инв. № подл.	Подп. и дата	Взам. инв. №	Инв. № дубл.	Подп. и дата

Формат	Зона	Поз.	Обозначение	Наименование	Кол. на исполн. А14Б 322.000 — 40	41	42	43	44	45	46	47			Примечание
				Документация											
3			А14Б 322.000 СБ	Сборочный чертеж											
				Сборочные единицы											
4		2	А14Б 322.010	Кронштейн	1	1	1	1	1	1	1	1			
				Детали											
4		3	А14Б 289.002-08	Прокладка	1	1	1	1	1	1	1	1			
4		5	А14Б 322.001-08	Тяга	1										
			-09	Тяга		1									
			-10	Тяга			1								
			-11	Тяга				1							
			-12	Тяга					1						
			-13	Тяга						1					
			-14	Тяга							1				
			-15	Тяга								1			

Изм	Лист	№ докум.	Подп.	Дата	А14Б 322.000	Лист 9

Копировал: Ви- Формат А4

Инв. № подл.	Подп. и дата	Взам. инв. №	Инв. № дубл.	Подп. и дата

Формат	Зона	Поз.	Обозначение	Наименование	Кол. на исполн. А14Б 322.000- 40	41	42	43	44	45	46	47			Примечание
4		11	А14Б 321.003-01	Пластина	1	1	1	1	1	1	1	1			
				Стандартные изделия											
		6		Ушко 10 ГОСТ 16127-78	1	1	1	1	1	1	1	1			
		7		Болт М10х30.36 ГОСТ 7798-70	2	2	2	2	2	2	2	2			
		8		Гайка М10.4 ГОСТ 5915-70	4	4	4	4	4	4	4	4			
		9		Полухомут ПО-1-110 ОСТ 36-17-77	2	2	2	2	2	2	2	2			
		10		Серьга ОСТ 36-17-77	1	1	1	1	1	1	1	1			
				Прочие изделия											
		12		Дюбель ДГПШ 4,5х60 ТУ3-741-74	4	4	4	4	4	4	4	4			

А14Б 322.000 Лист

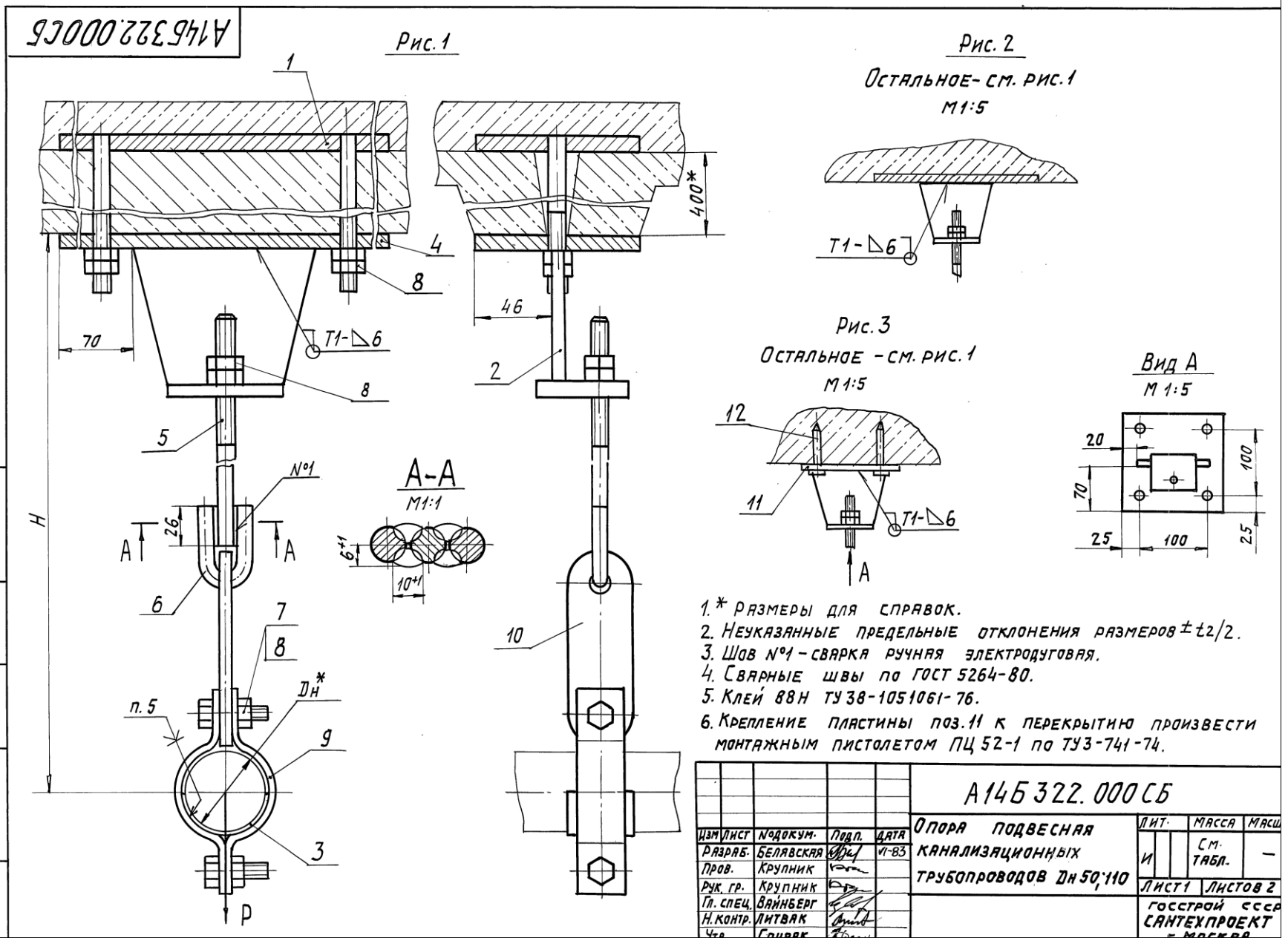
А146322.000СБ
серия 4.900-9 вып. 1
Рис. 1
Рис. 2
Остальное - см. рис. 1
М1:5
Т1-△6
Рис. 3
Остальное - см. рис. 1
М1:5
Вид А
М 1:5
А-А
М1:1
400*
46
70
26
H
№1
Дн*
п. 5
P
1. * Размеры для справок.
2. Неуказанные предельные отклонения размеров ±t2/2.
3. Шов №1 - сварка ручная электродуговая.
4. Сварные швы по ГОСТ 5264-80.
5. Клей 88Н ТУ 38-1051061-76.
6. Крепление пластины поз.11 к перекрытию произвести монтажным пистолетом ПЦ 52-1 по ТУ3-741-74.
А146322.000СБ
Опора подвесная канализационных трубопроводов Дн 50;110
Лит. И
Масса См. табл.
Масш. —
Лист 1
Листов 2
Госстрой СССР
САНТЕХПРОЕКТ
Разраб. Белявская
Пров. Крупник
Рук. гр. Крупник
Гл. спец. Вайнберг
Н. контр. Литвак
Изм. Лист № докум. Подп. Дата

А14Б322.000СБ

Обозначение	Рис.	Наружный диаметр трубопровода Dн*, мм	Допускаемая нагрузка P, кгс	H, мм	Масса, кг
А14Б 322.000	1	50	20	400	6,05
-01				500	6,11
-02				600	6,17
-03				700	6,23
-04				800	6,30
-05				900	6,36
-06				1000	6,42
-07				1100	6,48
-08		110	35	400	6,20
-09				500	6,25
-10				600	6,30
-11				700	6,38
-12				800	6,44
-13				900	6,50
-14				1000	6,56
-15				1100	6,62
-16	2	50	20	400	1,24
-17				500	1,30
-18				600	1,36
-19				700	1,42
-20				800	1,49
-21				900	1,55
-22				1000	1,61
-23				1100	1,67

Продолжение

Обозначение	Рис.	Наружный диаметр трубопровода Dн*, мм	Допускаемая нагрузка P, кгс	H, мм	Масса, кг
А14Б 322.000-24	2	110	35	400	1,38
-25				500	1,44
-26				600	1,50
-27				700	1,57
-28				800	1,63
-29				900	1,69
-30				1000	1,75
-31				1100	1,81
-32	3	50	20	400	1,48
-33				500	1,54
-34				600	1,60
-35				700	1,66
-36				800	1,73
-37				900	1,79
-38				1000	1,85
-39				1100	1,91
-40		110	35	400	1,62
-41				500	1,68
-42				600	1,74
-43				700	1,81
-44				800	1,87
-45				900	1,93
-46				1000	1,99
-47				1100	2,05

А14Б 322.000СБ

Инв. № подл. | Подп. и дата | Взам. инв. № | Инв. № дубл. | Подп. и дата

Серия 4.900-9 Вып. 1

Обозначение	Наименование	Кол. на испол. А14Б 322.010-	Примечание
	Документация		
А14Б 322.010 СБ	Сборочный чертеж	X	
	Детали		
А14Б 321.003-02	Пластина	1	
А14Б 322.002	Пластина	1	

Изм.	Лист	№ докум.	Подп.	Дата
Разраб.	Белявская			01-83
Пров.	Крупник			
Рук. гр.	Крупник			
Н.контр.	Литвак			
Утв.	Сливак			

А14Б 322.010

Кронштейн

Лит.	Лист	Листов
И		1

Госстрой СССР
САНТЕХПРОЕКТ
г. Москва

Копировал. Формат А4

Инв. № подл. | Подп. и дата | Взам. инв. № | Инв. № дубл. | Подп. и дата

А14Б 322.010СБ

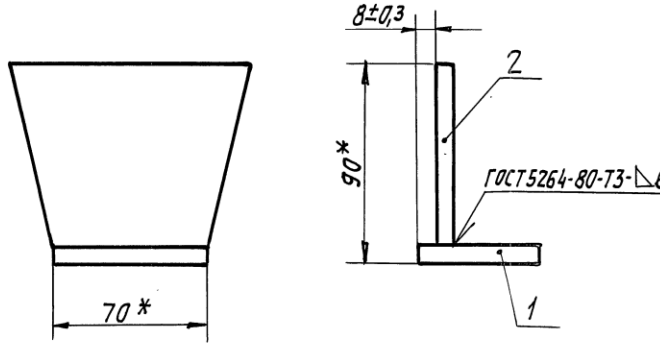

* Размеры для справок.

Изм	Лист	№ докум.	Подп.	Дата
Разраб.	Белявская			01-83
Пров.	Крупник			
Рук. гр.	Крупник			
Гл. спец.	Вайнберг			
Н.контр.	Литвак			
Утв.	Сливак			

Кронштейн

Лит.	Масса	Масштаб
И	0,74	1:2

Лист | Листов 1

Госстрой СССР
САНТЕХПРОЕКТ
г. Москва

Инв. № подл. | Подп. и дата | Взам. инв. № | Инв. № дубл. | Подп. и дата

Серия 4.900-9 вып. 1

А14Б322.002

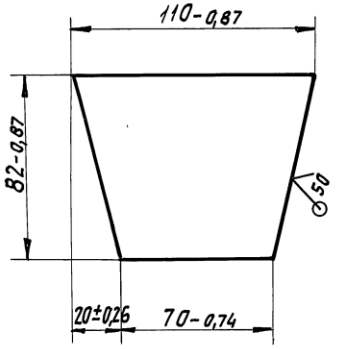

Изм.	Лист	№ докум.	Подп.	Дата
Разраб.		Белявская		VI-83
Пров.		Крупник		
Рук. гр.		Крупник		
Гл. спец.		Вайнберг		
Н. контр.		Литвак		

А14Б 322.002

Пластина

Лит.	Масса	Масшт.
И	0,5	1:2

Лист | Листов 1

Лист 68,0 ГОСТ 19903-74 / В Ст3пс ГОСТ 14637-79

Госстрой СССР САНТЕХПРОЕКТ г. Москва

Подп. и дата | Взам. инв. № | Инв. № дубл. | Подп. и дата | Инв. № подл.

А14Б322.001

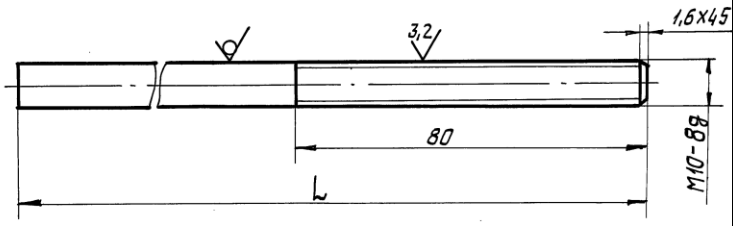

Продолжение

Обозначение	L, мм	Масса, кг
А14Б322.001	210	0,13
—01	310	0,19
—02	410	0,25
—03	510	0,31
—04	610	0,38
—05	710	0,44
—06	810	0,50
—07	910	0,56

Обозначение	L, мм	Масса, кг
А14Б322.001-08	180	0,11
—09	280	0,17
—10	380	0,23
—11	480	0,30
—12	580	0,36
—13	680	0,42
—14	780	0,48
—15	880	0,54

Неуказанные предельные отклонения размеров $-t_2$; $\pm t_2/2$.

Изм.	Лист	№ докум.	Подп.	Дата
Разраб.		Белявская		VI-83
Пров.		Крупник		
Рук. гр.		Крупник		
Гл. спец.		Вайнберг		
Н. контр.		Литвак		
Утв.		Спивак		

А14Б.322.001

Тяга

Лит.	Масса	Масш.
И	см. табл.	—

Лист | Листов 1

Круг В 10 ГОСТ 2590-71 / В Ст3пс-3-II ГОСТ 535-79

Госстрой СССР САНТЕХПРОЕКТ г. Москва

Подп. и дата | Взам. инв. № | Инв. № дубл. | Подп. и дата | Инв. № подл.

ООО "Изополимет Плюс" - https://izopolimet.by

Инв. № подл.	Подп. и дата	Взам. инв. №	Инв. № дубл.	Подп. и дата

Серия 4.900-9 вып. 1

Формат	Зона	Поз.	Обозначение	Наименование	Кол. на исполн. А14 Б 323.000- —	01	Примечание
				Документация			
4			А14 Б 323. 000 СБ	Сборочный чертеж	X	X	
				Сборочные единицы			
4		1	А14 Б 323. 010	Кронштейн	1		
			-01	Кронштейн		1	
				Детали			
4		2	А14 Б 289. 002	Прокладка	1		
			-01	Прокладка		1	
		3	-04	Прокладка	1		
			-08	Прокладка		1	

Изм	Лист	№ докум.	Подп.	Дата	А14Б 323. 000			
Разраб.		Белявская		VI-83	Опора для вертикальных канализационных трубопроводов к бетонной стене Dн 50, 110	Лит. И	Лист 1	Листов 2
Пров.		Крупник				Госстрой СССР САНТЕХПРОЕКТ г. Москва		
Рук. гр.		Крупник						
Н. контр.		Литвак						
Утв.		Спивак						

Копировал: Фа- Формат А4

Инв. № подл.	Подп. и дата	Взам. инв. №	Инв. № дубл.	Подп. и дата

Формат	Зона	Поз.	Обозначение	Наименование	Кол. на исполн. А14 Б 323.000- —	01	Примечание
				Стандартные изделия			
		4		Болт М8х20. 36 ГОСТ 7798-70	2		
				Болт М10х 20. 36 ГОСТ 7798-70		2	
		5		Гайка М8.4 ГОСТ 5915-70	2		
				Гайка М10.4 ГОСТ 5915-70		2	
		6		Скоба СО-50 ОСТ 36-17-77	1		
				Скоба СО-110 ОСТ 36-17-77		1	

А14Б 323.000 Лист

Серия 4.900-9 вып. 1

А14Б323.001

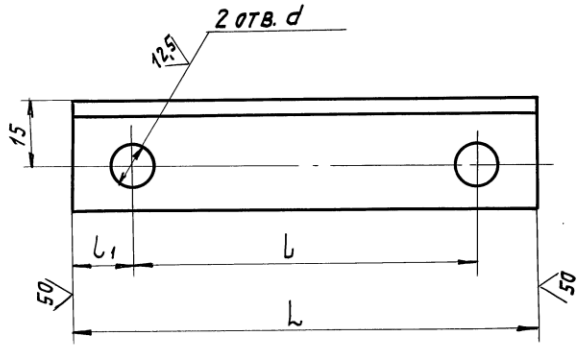

Обозначение	Размеры, мм				Материал	Масса, кг
	L	l	l_1	d		
А14Б323.001	105	78	13,5	10	Уголок $\frac{Б\text{-}25\times25\times3\ ГОСТ\ 8509\text{-}72}{ВСт3пс3\text{-}I\ ГОСТ\ 535\text{-}79}$	0,09
-01	171	146	12,5	12	Уголок $\frac{Б\text{-}32\times32\times4\ ГОСТ\ 8509\text{-}72}{ВСт3пс\text{-}3\text{-}I\ ГОСТ\ 535\text{-}79}$	0,15

Неуказанные предельные отклонения размеров $+t_z$; $-t_z$; $\pm t_z/2$.

Изм.	Лист	№ докум.	Подп.	Дата
Разраб.		Белявская		VI-83
Пров.		Крупник		
Рук. гр.		Крупник		
Гл. спец.		Вайнберг		
Н. контр.		Литвак		

А14Б323.001

Уголок

См. таблицу

Лит.	Масса	Масштаб
И	см. табл.	—

Лист | Листов 1

Госстрой СССР САНТЕХПРОЕКТ г. Москва

Подп. и дата | Инв. № дубл. | Взам. инв. № | Подп. и дата | Инв. № подл.

А14Б323.000СБ

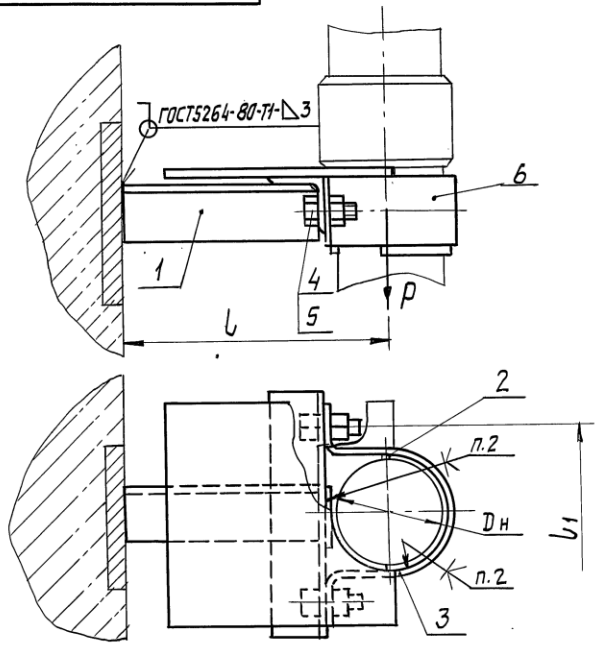

Обозначение	Наружный диаметр трубопровода Dн, мм	Допускаемая нагрузка P, кгс	Размеры, мм		Масса, кг
			l	l_1	
А14Б323.000	50	20	120	78	0,53
-01	110	35	170	146	1,24

1. Размеры для справок.
2. Клей 88Н ТУ 38-1051061-76

Изм.	Лист	№ докум.	Подп.	Дата
Разраб.		Белявская		VI-83
Пров.		Крупник		
Рук. гр.		Крупник		
Гл. спец.		Вайнберг		
Н. контр.		Литвак		

А14Б323.000СБ

Опора для вертикальных канализационных трубопроводов к бетонной стене. Dн 50; 110

Лит.	Масса	Масш
И	см. табл.	—

Лист | Листов 1

Госстрой СС САНТЕХПРОЕКТ г. Москва

Подп. и дата | Инв. № дубл. | Взам. инв. № | Подп. и дата | Инв. № подл.

Серия 4.900-9 вып. 1

Обозначение	Наименование	Кол. на испол. А14Б 323.010-			Примечание
			–	01	
	Документация				
А14Б 323.010СБ	Сборочный чертеж			X	
	Детали				
А14Б 323.001	Уголок		1		
–01	Уголок			1	
А14Б.323.002	Уголок		1		
–01	Уголок			1	
	Стандартные изделия				
	Кронштейн 50 ОСТ36-17-77		1		
	Кронштейн 110 ОСТ36-17-77			1	

Формат	Зона	Поз.	Обозначение	Наименование	Кол.
А4		1	А14Б 323.001	Уголок	1
А4		2	А14Б.323.002	Уголок	1

Инв. N подл. | Подп. и дата | Взам. инв. N | Инв. N дубл. | Подп. и дата

Изм.	Лист	N докум.	Подп.	Дата
Разраб.		Белявская		11-83
Пров.		Крупник		
Рук. груп.		Крупник		
Н. контр.		Литвак		
Утв.		Спивак		

А14Б 323.010

Кронштейн

Лит. | Лист | Листов
И | | 1

Госстрой СССР
Сантехпроект
г. Москва

Копировал: Ф. | Формат А4

140

А146 323.010СБ

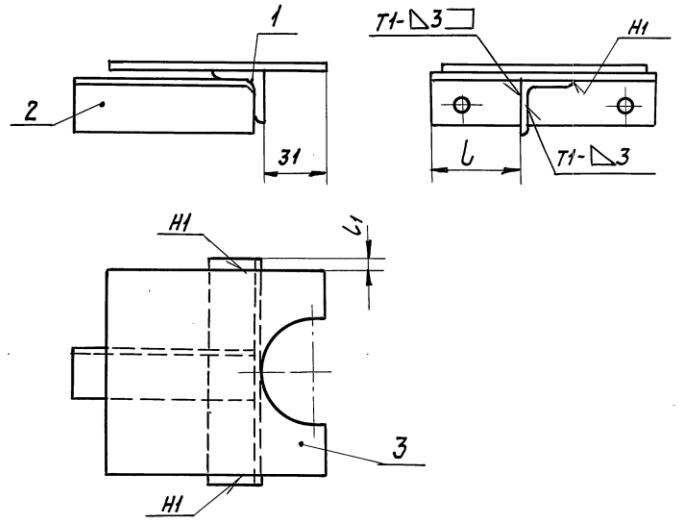

Обозначение	Размеры, мм		Масса, кг
	l	l1	
А14Б 323.010	40	5	0,45
–01	73	13	1,07

1. Неуказанные предельные отклонения размеров ± t2/2.
2. Сварные швы по ГОСТ 5264-80.

Изм.	Лист	N докум.	Подп.	Дата
Разраб.		Белявская		11-83
Пров.		Крупник		
Рук. груп.		Крупник		
Гл. спец.		Вайнберг		
Н. контр.		Литвак		
Утв.		Спивак		

А14Б 323.010СБ

Кронштейн

Лит.	Масса	Масштаб
И	см. табл.	—

Лист | Листов 1

Госстрой СССР
Сантехпроект
г. Москва

Копировал: Ф. –20800 141 Формат А4

ООО "Изополимет Плюс" - https://izopolimet.by

Инв. № подл.	Подп. и дата	Взам. инв. №	Инв. № дубл.	Подп. и дата

Серия 4.900-9 вып. 1

Формат	Зона	Поз.	Обозначение	Наименование	Кол. на исполн. А14Б324.000- —	01	02	03							Примечание
				Документация											
3			А14Б 324.000 СБ	Сборочный чертеж	X	X	X	X							
				Сборочные единицы											
4		1	А14Б 324.010	Основание	1										
			-01	Основание		1									
			-02	Основание			1								
			-03	Основание				1							
				Детали											
4		2	А14Б 289.002	Прокладка	1		1								
			-01	Прокладка		1		1							

Изм.	Лист	№ докум.	Подп.	Дата
Разраб.		Белявская		VI-83
Пров.		Крупник		
Рук. гр.		Крупник		
Н. контр.		Литвак		
Утв.		Спивак		

А14Б 324.000

Опора для крепления канализационных трубопроводов к полу Dн 50; 110

Лит.	Лист	Листов
И	1	2

Госстрой СССР САНТЕХПРОЕКТ г. Москва

Копировал: Формат А4

Инв. № подл.	Подп. и дата	Взам. инв. №	Инв. № дубл.	Подп. и дата

Формат	Зона	Поз.	Обозначение	Наименование	Кол. на исполн. А14Б 324.000- —	01	02	03							Примечание
4		3	А14Б 289.002-04	Прокладка	1		1								
			-08	Прокладка		1		1							
				Стандартные изделия											
		4		Гайка М8.4 ГОСТ 5915-70	2		2								
				Гайка М10.4 ГОСТ 5915-70		2		2							
		5		Скоба СО-50 ОСТ 36-17-77	1		1								
				Скоба СО-110 ОСТ 36-17-77		1		1							
				Прочие изделия											
		6		Дюбель ДГПШ4,5х60 ТУ3-741-74			2	2							

А14Б 324.000 Лист

А14Б 324.000СБ

Серия 4.900-9 Вып. 1

Рис. 1

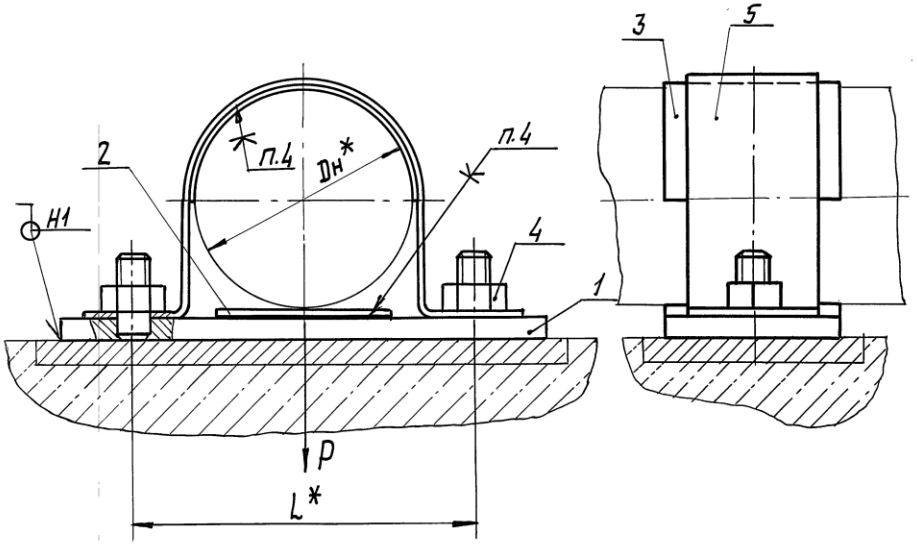

Обозначение	Рис.	Наружный диаметр трубопровода Dн*, мм	Допускаемая нагрузка P, кгс	Размеры, мм		Масса, кг
				L*	L1	
А14Б 324.000	1	50	20	78	—	0,26
—01		110	35	146	—	0,50
—02	2	50	20	78	120	0,32
—03		110	35	146	190	0,55

Рис. 2

Остальное - см. рис. 1

М1:2

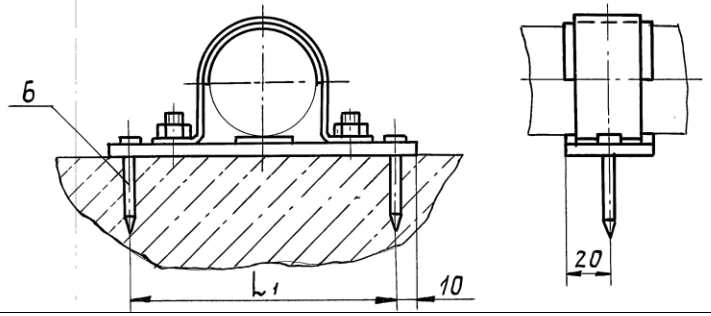

1. * Размеры для справок.
2. Неуказанные предельные отклонения размеров ± t2/2.
3. Сварные швы по ГОСТ 5264-80.
4. Клей 88Н ТУ38-1051061-76.
5. Крепление основания поз. 1 (рис. 2) к полу произвести монтажным пистолетом ПЦ52-1 по ТУ3-741-74

Изм	Лист	№ докум.	Подп.	Дата
Разраб.		Белявская		11.83
Пров.		Крупник		
Рук. гр.		Крупник		
Гл. спец.		Вайнберг		
Н. контр.		Литвак		

А14Б324.000СБ

Опора для крепления канализационных трубопроводов к полу Dн 50; 110

Лит.	Масса	Масш.
И	см. табл.	—

Лист | Листов 1

Госстрой СССР САНТЕХПРОЕКТ

Взам. инв. № | Подп. и дата | Инв. № дубл. | Подп. и дата | Инв. № подл.

Серия 4.900-9 Вып. 1

Обозначение	Наименование	Кол. на исполн. А14Б 324.010-				Примечание
		—	01	02	03	
	Документация					
А14Б 324.010 СБ	Сборочный чертеж		X	X	X	
	Детали					
А14Б 324.001	Основание	1				
-01	Основание		1			
-02	Основание			1		
-03	Основание				1	
А14Б 324.002	Шпилька	1		1		
-01	Шпилька		1		1	

Поз.	Зона	Формат	
1		А4	
2		А4	

Изм.	Лист	№ докум.	Подп.	Дата
Разраб.		Белявская		VI-83
Пров.		Крупник		
Рук. груп.		Крупник		
Н. контр.		Литвак		
Утв.		Спивак		

А14Б324.010

Основание

Лит. | Лист | Листов
И | | 1

Госстрой СССР
САНТЕХПРОЕКТ
г. Москва

Копировал. Формат А4

Инв. № подл. | Подп. и дата | Взам. инв. № | Инв. № дубл. | Подп. и дата

А14Б324.010СБ

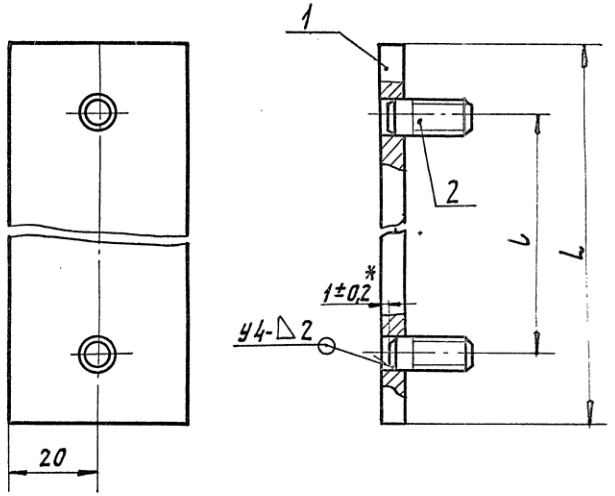

Обозначение	Размеры, мм		Масса, кг
	L	l	
А14Б 324.010	110	78	0,18
—01	180	146	0,29
—02	140	78	0,23
—03	210	146	0,34

1. Размеры для справок, кроме указанного знаком *
2. Сварные швы по ГОСТ 5264-80

Изм.	Лист	№ докум.	Подп.	Дата
Разраб.		Белявская		VI-83
Пров.		Крупник		
Рук. гр.		Крупник		
Гл. спец.		Вайнберг		
Н. контр.		Литвак		
Утв.		Спивак		

А14Б324.010 СБ

Основание

Лит.	Масса	Масшт.
И	см. табл.	—

Лист | Листов 1

Госстрой СССР
САНТЕХПРОЕКТ
г. Москва

Инв. № подл. | Подп. и дата | Взам. инв. № | Инв. № дубл. | Подп. и дата

Серия 4.900-9 вып 1

А146 324.001

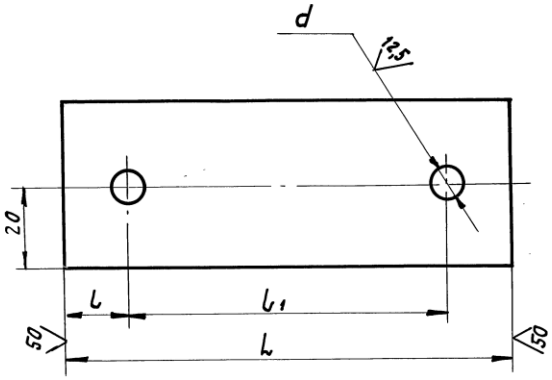

Обозначение	Размеры, мм				Масса, кг
	L	l	l1	d	
А14Б 324.001	110	16	78	8	0,16
—01	180	17	146	10	0,27
—02	140	31	78	8	0,21
—03	210	32	146	10	0,32

Неуказанные предельные отклонения размеров $\pm t_2$; $-t_2$; $\pm t_2/2$

Изм.	Лист	№ докум.	Подп.	Дата	А14Б 324.001			
Разраб.	Белявская			VI-83	Основание	Лит. И	Масса см. табл.	Масштаб —
Пров.	Крупник					Лист	Листов 1	
Рук.гр.	Крупник				Полоса Б-5×40 ГОСТ 103-76 / ВСт3пс-3-I ГОСТ 535-79	Госстрой СССР САНТЕХПРОЕКТ г. Москва		
Гл.спец.	Вайнберг							
Н.контр.	Литвак							
Утв.	Спивак							

Инв.№ подл. | Подп. и дата | Взам.инв.№ | Инв.№ дубл. | Подп. и дата

Копировал: Формат А4

А146 324.002

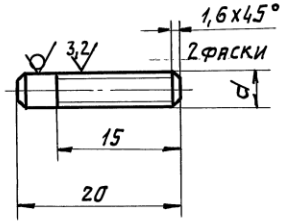

Обозначение	d, мм	Материал	Масса, кг
А14Б 324.002	М8-8g	Круг $\frac{В-8,0\ ГОСТ\ 2590-71}{ВСт3пс3-II\ ГОСТ 535-79}$	0,008
—01	М10-8g	Круг $\frac{В-10\ ГОСТ\ 2590-71}{ВСт3пс-3-II\ ГОСТ\ 535-79}$	0,012

Неуказанные предельные отклонения размеров $-t_2$; $\pm t_2/2$.

Изм.	Лист	№ докум.	Подп.	Дата	А14Б 324.002			
Разраб.	Белявская			VI-83	Шпилька	Лит. И	Масса см. табл.	Масшт. —
Пров.	Крупник					Лист	Листов 1	
Рук.гр.	Крупник				См. таблицу	Госстрой СССР САНТЕХПРОЕКТ г. Москва		
Гл.спец.	Вайнберг							
Н.контр.	Литвак							
Утв.	Спивак							

Инв.№ подл. | Подп. и дата | Взам.инв.№ | Инв.№ дубл. | Подп. и дата

Копировал: 20800 Формат А4

ООО "Изополимет Плюс" - https://izopolimet.by

Инв. № подл.	Подп. и дата	Взам. инв. №	Инв. № дубл.	Подп. и дата

Серия 4.900-9 вып. 1

Формат	Зона	Поз.	Обозначение	Наименование	Кол. на испол. А14Б 325.000- —	01	02	03	04	05	06	07	08	09	Примечание
				Документация											
А3			А14Б 325.000СБ	Сборочный чертеж											
				Детали											
А4		1	А14Б 289.002	Прокладка	1	1	1	1	1	1	1	1	1	1	
		2	-04	Прокладка	1	1	1	1	1	1	1	1	1	1	
А4		3	А14Б 325.001	Кронштейн	1										
			-01	Кронштейн		1									
			-02	Кронштейн			1								
			-03	Кронштейн				1							
			-04	Кронштейн					1						
			-05	Кронштейн						1					
			-06	Кронштейн							1				

Изм.	Лист	№ докум.	Подп.	Дата	А14Б 325.000			
Разраб.		Белявская		VI-83	Опора для крепления канализационных трубопроводов к полу Dн 50; 110	Лит.	Лист	Листов
Пров.		Крупник				Н	1	6
Рук. гр.		Крупник				Госстрой СССР САНТЕХПРОЕКТ г. Москва		
Н. контр.		Литвак						
Утв.		Сливак						

Копировал: Формат А4

Инв. № подл.	Подп. и дата	Взам. инв. №	Инв. № дубл.	Подп. и дата

Формат	Зона	Поз.	Обозначение	Наименование	Кол. на испол. А14Б 325.000- —	01	02	03	04	05	06	07	08	09	Примечание
А4		3	А14Б.325.001-07	Кронштейн								1			
			-08	Кронштейн									1		
			-09	Кронштейн										1	
				Стандартные изделия											
		4		Болт М8х20.36 ГОСТ 7798-70	2	2	2	2	2	2	2	2	2	2	
		5		Гайка М8.4 ГОСТ 5915-70	2	2	2	2	2	2	2	2	2	2	
		6		Скоба С0-50 ОСТ 36-17-77	1	1	1	1	1	1	1	1	1	1	

А14Б 325.000 Лист

ООО "Изополимет Плюс" - https://izopolimet.by

Инв. № подл.	Подп. и дата	Взам. инв. №	Инв. № дубл.	Подп. и дата

Серия 4.900-9 вып. 1

Формат	Зона	Поз.	Обозначение	Наименование	Кол. на исполн. А14Б 325.000- 10	11	12	13	14	15	16	17	18	19	Примечание
				Документация											
А3			А14Б 325.000СБ	Сборочный чертеж											
				Детали											
А4		1	А14Б 289.002	Прокладка						1	1	1	1	1	
			-01	Прокладка	1	1	1	1	1						
		2	-04	Прокладка						1	1	1	1	1	
			-08	Прокладка	1	1	1	1	1						
А4		3	А14Б 325.001-10	Кронштейн	1										
			-11	Кронштейн		1									
			-12	Кронштейн			1								
			-13	Кронштейн				1							
			-14	Кронштейн					1						
А4		7	А14Б 325.002	Кронштейн						1					
			-01	Кронштейн							1				
			-02	Кронштейн								1			
			-03	Кронштейн									1		

Изм	Лист	№ докум.	Подп.	Дата	А14Б 325.000	Лист 3

Копировал. Да. Формат А4

Инв. № подл.	Подп. и дата	Взам. инв. №	Инв. № дубл.	Подп. и дата

Формат	Зона	Поз.	Обозначение	Наименование	Кол. на исполн. А14Б 325.000- 10	11	12	13	14	15	16	17	18	19	Примечание
А4		7	А14Б 325.002-04	Кронштейн										1	
				Стандартные изделия											
		4		Болт М8х20.36 ГОСТ 7798-70						2	2	2	2	2	
				Болт М10х20.36 ГОСТ 7798-70	2	2	2	2	2						
		5		Гайка М8.4 ГОСТ 5915-70						2	2	2	2	2	
				Гайка М10.4 ГОСТ 5915-70	2	2	2	2	2						
		6		Скоба СО-50 ОСТ 36-17-77						1	1	1	1	1	
				Скоба СО-110 ОСТ 36-17-77	1	1	1	1	1						
				Прочие изделия											
		8		Дюбель Д ГПШ4,5х60 ТУ3-741-74						2	2	2	2	2	

					А14Б 325.000	Лист

ООО "Изополимет Плюс" - https://izopolimet.by

Инв. N подл.	Подп. и дата	Взам. инв. N	Инв. N дубл.	Подп. и дата

Формат	Зона	Поз.	Обозначение	Наименование	Кол. на исполн. А146 325.000- 20	21	22	23	24	25	26	27	28	29	Примечание
				Документация											
3			А146 325.000СБ.	Сборочный чертеж	X	X	X	X	X	X	X	X	X	X	
				Детали											
4		1	А146 289.002	Прокладка	1	1	1	1	1						
			-01	Прокладка						1	1	1	1	1	
		2	-04	Прокладка	1	1	1	1	1						
			-08	Прокладка						1	1	1	1	1	
4		7	А146 325.002 - 05	Кронштейн	1										
			-06	Кронштейн		1									
			-07	Кронштейн			1								
			-08	Кронштейн				1							
			-09	Кронштейн					1						
			-10	Кронштейн						1					
			-11	Кронштейн							1				
			-12	Кронштейн								1			
			-13	Кронштейн									1		

Изм	Лист	N докум.	Подп.	Дата	А146 325.000	Лист 5

Копировал Формат А4

Инв. N подл.	Подп. и дата	Взам. инв. N	Инв. N дубл.	Подп. и дата

Формат	Зона	Поз.	Обозначение	Наименование	Кол. на исполн. А146 325.000- 20	21	22	23	24	25	26	27	28	29	Примечание
4		7	А146 325.002-14	Кронштейн										1	
				Стандартные изделия											
		4		Болт М8×20.36 ГОСТ 7798-70	2	2	2	2	2						
				Болт М10×20.36.ГОСТ 7798-70						2	2	2	2	2	
		5		Гайка М8.4 ГОСТ 5915-70	2	2	2	2	2						
				Гайка М10.4 ГОСТ 5915-70						2	2	2	2	2	
		6		Скоба СО-50.ОСТ 36-17-77	1	1	1	1	1						
				Скоба СО-110.ОСТ 36-17-77						1	1	1	1	1	
				Прочие изделия											
		8		Дюбель ДГПШ 4,5×60 ТУ3-741-74	2	2	2	2	2	2	2	2	2	2	

					А146 325.000	Лист

А146325.000СБ

Серия 4.900-9 вып. 1

Рис. 1

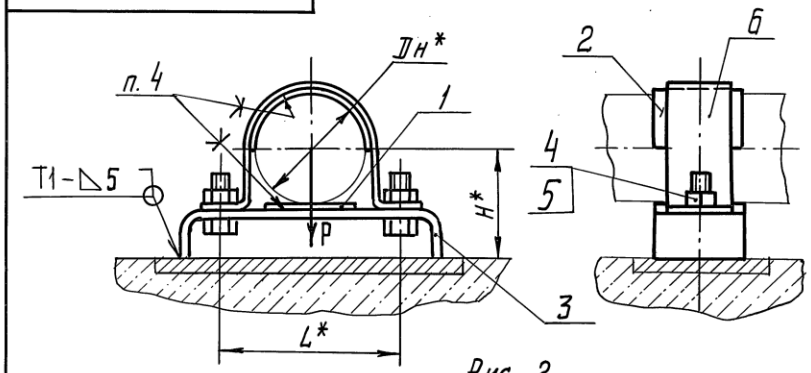

Рис. 2

Остальное - см. рис. 1.

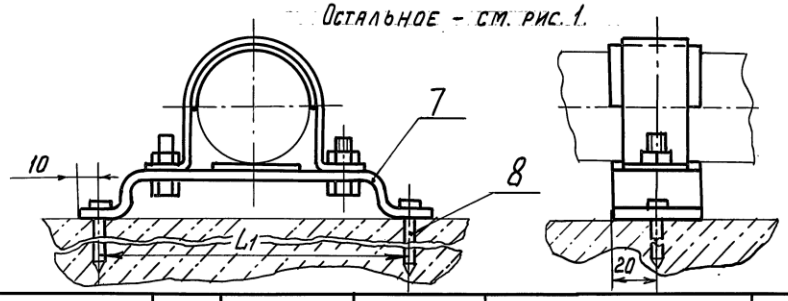

Обозначение	Рис.	Наружный диаметр трубопровода Dн*, мм.	Допускаемая нагрузка P, кгс	Размеры, мм			Масса, кг.
				H*	L*	L_1	
А146325.000	1	50	20	50	78	—	0,33
-01				60			0,36
-02				70			0,39
-03				80			0,43
-04				90			0,46
-05				100			0,49
-06				115			0,54
-07				125			0,57
-08				140			0,61
-09				155			0,66
-10		110	35	90	146		0,56
-11				100			0,59.

Продолжение

Обозначение	Рис.	Наружный диаметр трубопровода Dн*, мм.	Допускаемая нагрузка P, кг.	Размеры, мм.			Масса, кг.
				H*	L*	L_1	
А146325.000-12	1	110	35	110	146	—	0,62
-13				125			0,67
-14				155			0,76
-15	2	50	20	50	78	140	0,38
-16				60			0,42
-17				70			0,45
-18				80			0,48
-19				90			0,51
-20				100			0,54
-21				115			0,59
-22				125			0,63
-23				140			0,67
-24				155			0,71
-25		110	35	90	146	210	0,66
-26				100			0,69
-27				110			0,72
-28				125			0,77
-29				155			0,86.

1. * Размеры для справок.
2. Неуказанные предельные отклонения размеров ±t2/2.
3. Сварные швы по ГОСТ 5264-80.
4. Клей 88Н ТУ 38-105 1061-76.
5. Крепление кронштейна поз. 7 к полу произвести монтажным пистолетом ПЦ 52-1 по ТУ3-741-74.

Изм.	Лист	N докум.	Подп.	Дата
Разраб.		Белявская		VI.83
Пров.		Крупник		
Рук. груп.		Крупник		
Гл. спец.		Вайнберг		
Н. контр.		Литвак		

А146325.000СБ

Опора для крепления канализационных трубопроводов к полу Dн 50, 110.

Лит	Масса	Масш.
И	см. табл.	—
Лист	Листов 1	

Госстрой СССР САНТЕХПРОЕКТ г. Москва

Взам. инв. N | Инв. N дубл. | Подп. и дата | Подп. и дата | Инв. N подл.

Серия 4.900-9 вып. 1

А146 325.001

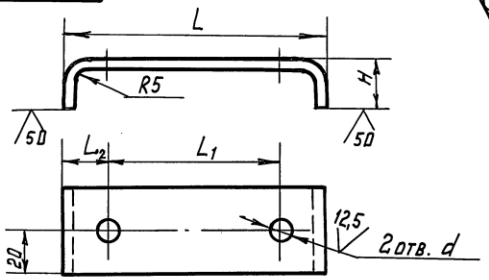

Обозначение	Размеры, мм.					Масса, кг.
	L	L1	L2	H	d	
А146 325.001	120	78	21	22	10	0,25
-01				32		0,28
-02				42		0,31
-03				52		0,35
-04				62		0,38
-05				72		0,41
-06				87		0,46
-07				97		0,49
-08				112		0,53
-09				127		0,58
-10	160	146	22	32	12	0,35
-11				42		0,38
-12				52		0,41
-13				67		0,46
-14				97		0,55

Неуказанные предельные отклонения размеров $+t_2; -t_2; \pm t_2/2$.

Изм	Лист	N докум.	Подп.	Дата	А146 325.001			
Разраб.		Белявская		VI-83	Кронштейн	Лит. И	Масса См. табл.	Масшт. —
Пров.		Крупник				Лист	Листов 1	
Рук.групп.		Крупник						
Гл.спец.		Вайнберг			Полоса Б4×40 ГОСТ 103-76 / ВСт3пс3-Т ГОСТ 535-79	Госстрой СССР САНТЕХПРОЕКТ		
Н.контр.		Литвак						

Взам. инв. N | Подп. и дата | Инв. N дубл. | Подп. и дата | Инв. N подл.

А146 325.002

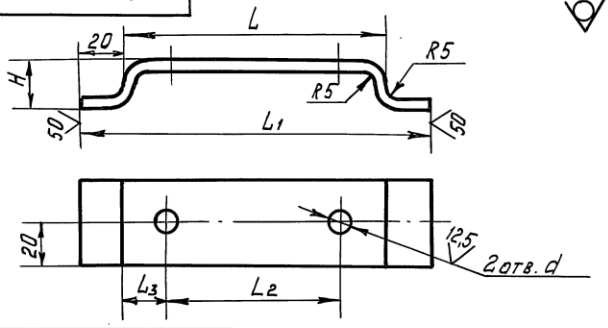

Обозначение	Размеры, мм						Масса, кг
	L	L1	L2	L3	H	d	
А146 325.002	120	160	78	21	22	10	0,30
-01					32		0,34
-02					42		0,37
-03					52		0,40
-04					62		0,43
-05					72		0,46
-06					87		0,51
-07					97		0,55
-08					112		0,59
-09					127		0,63
-10	190	230	146	22	32	12	0,45
-11					42		0,48
-12					52		0,51
-13					67		0,56
-14					97		0,65

Неуказанные предельные отклонения размеров $+t_2; -t_2; \pm t_2/2$

Изм	Лист	N докум.	Подп.	Дата	А146 325.002			
Разраб.		Белявская		VI-83	Кронштейн	Лит. И	Масса См. табл.	Масш —
Пров.		Крупник				Лист	Листов 1	
Рук.групп.		Крупник						
Гл.спец.		Вайнберг			Полоса Б-4×40 ГОСТ 103-76 / ВСт3пс3-Т ГОСТ 535-79	Госстрой СССР САНТЕХПРОЕКТ		
Н.контр.		Литвак						

Взам. инв. N | Подп. и дата | Инв. N дубл. | Подп. и дата | Инв. N подл.

ООО "Изополимет Плюс" - https://izopolimet.by

Инв. № подл.	Подп. и дата	Взам. инв. №	Инв. № дубл.	Подп. и дата

Серия 4.900-9 вып. 1

Зона	Поз.	Обозначение	Наименование	Кол. на исполн. А14Б326.000 — —	— 01	Примечание
			Документация			
		А14Б 326.000 СБ	Сборочный чертеж			
			Сборочные единицы			
	1	А14Б 326.010	Кронштейн	1		
		-01	Кронштейн		1	
			Детали			
	2	А14Б 289.002	Прокладка	1		
		-01	Прокладка		1	
	3	-04	Прокладка	1		
		-08	Прокладка		1	

Изм.	Лист	№ докум.	Подп.	Дата	А14Б 326.000			
Разраб.		Белявская		V-83	Опора для вертикальных канализационных трубопроводов к бетонной стене Dн 50, 110	Лит. И	Лист 1	Листов 2
Пров.		Крупник				Госстрой СССР Сантехпроект г. Москва		
Рук. группы		Крупник						
Н. контр.		Литвак						
Утв.		Спивак						

Копировала: Крайлина Формат: А4

Инв. № подл.	Подп. и дата	Взам. инв. №	Инв. № дубл.	Подп. и дата

Зона	Поз.	Обозначение	Наименование	Кол. на исполн. А14Б326.000 — —	— 01	Примечание
			Стандартные изделия			
	4		Болт М8х20.36 ГОСТ 7798-70	2		
			Болт М10х20.36 ГОСТ 7798-70		2	
	5		Гайка М8.4 ГОСТ 5915-70	2		
			Гайка М10.4 ГОСТ 5915-70		2	
	6		Скоба СО-50 ОСТ 36-17-77	1		
			Скоба СО-110 ОСТ 36-17-77		1	
			Прочие изделия			
	7		Дюбель ДГПШ 4,5х40 ТУ3-741-74	4		
			Дюбель ДГПШ 4,5х60 ТУ3-741-74		4	

А14Б 326.000 Лист

Серия 4.900-9 Вып. 1

А14Б323.002

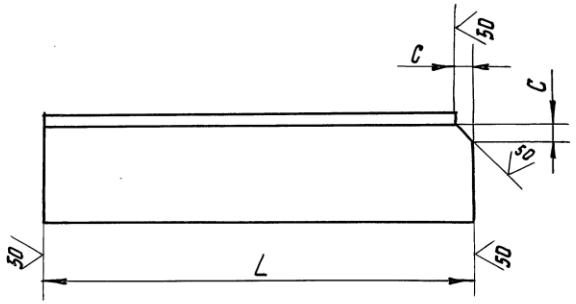

Обозначение	Размеры, мм		Материал	Масса, кг
	L	c		
А14Б323.002	89	4	Уголок $\frac{Б\text{-}25\times25\times3\ ГОСТ\ 8509\text{-}72}{ВСт3пс\text{-}3\text{-}I\ ГОСТ\ 535\text{-}79}$	0,08
-01	108	5	Уголок $\frac{Б\text{-}32\times32\times4\ ГОСТ\ 8509\text{-}72}{ВСт3пс3\text{-}I\ ГОСТ\ 535\text{-}79}$	0,1

Неуказанные предельные отклонения размеров – t_2; $\pm t_2/2$.

Изм	Лист	N докум.	Подп.	Дата
Разраб.	Белявская			VI-83
Пров.	Крупник			
Рук.груп.	Крупник			
Гл.спец.	Вайнберг			
Н.контр.	Литвак			

А14Б323.002

Уголок.

См. таблицу

Лит	Масса	Масшт.
И	См. табл.	—

Лист | Листов 1

Госстрой СССР
САНТЕХПРОЕКТ
г. Москва

Подп. и дата | Инв. N дубл. | Взам. инв. N | Подп. и дата | Инв. N подл.

А14Б326.000СБ

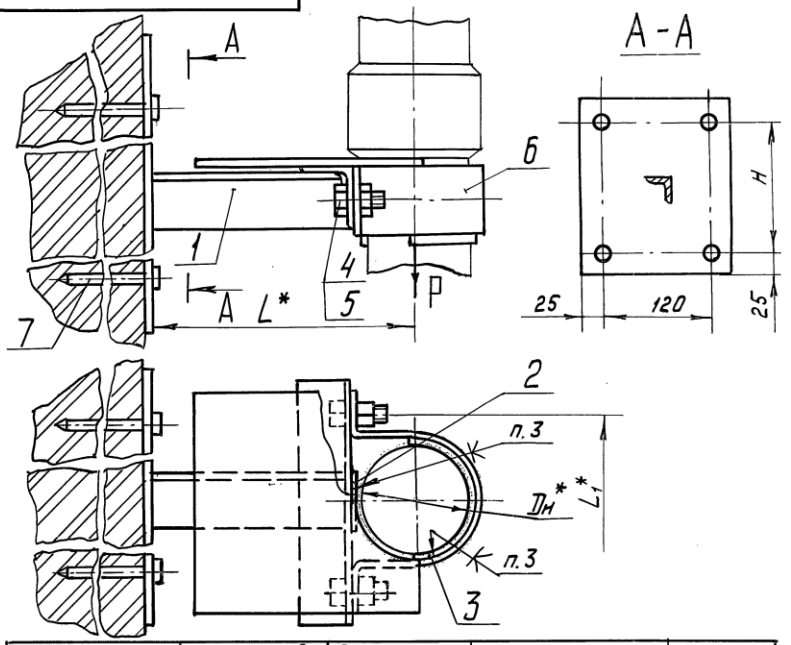

Обозначение	Наружный диаметр трубопровода Dн*, мм.	Допускаемая нагрузка P, кгс.	Размеры, мм.			Масса, кг.
			H	L*	L1*	
А14Б326.000	50	20	150	120	78	1,06
-01	110	35	250	170	146	2,43

1. * Размеры для справок.
2. Неуказанные предельные отклонения размеров $\pm t_2/2$.
3. Клей 88Н ТУ38-105106I-76
4. Крепление кронштейна поз. 1 произвести монтажным пистолетом ПЦ 52-1 по ТУ3-741-76

Изм	Лист	N докум.	Подп.	Дата
Разраб.	Белявская			VI-83
Пров.	Крупник			
Рук.груп.	Крупник			
Гл.спец.	Вайнберг			
Н.контр.	Литвак			

А14Б326.000СБ

Опора для вертикальных канализационных трубопроводов к бетонной стене Dн 50; 110

Лит	Масса	Масш
И	См. табл.	—

Лист | Листов 1

Госстрой СССР
САНТЕХПРОЕКТ
г. Москва

Подп. и дата | Инв. N дубл. | Взам. инв. N | Подп. и дата | Инв. N подл.

Серия 4.900-9 вып. 1

Обозначение	Наименование	Кол. на исполн. А14Б 326.010 –		Примечание
		–	01	
	Документация			
А14Б 326. 010СБ	Сборочный чертеж		X	
	Детали			
А14Б 290. 001	Плита	1		
-01	Плита		1	
А14Б 323. 001	Уголок	1		
-01	Уголок		1	
А14Б 323. 002	Уголок	1		
-01	Уголок		1	
	Стандартные изделия			
	Кронштейн 50 ОСТ 36-17-77	1		
	Кронштейн 110 ОСТ36-17-77		1	

Поз.	Зона	Опис.
1		4
2		4
3		4
4		4

Инв. № подл. | Подп. и дата | Взам. инв. № | Инв. № дубл. | Подп. и дата

Изм	Лист	N докум.	Подп.	Дата
Разраб.		Белявская		VI-83
Пров.		Крупник		
Рук. груп.		Крупник		
Н. контр.		Литвак		
Утв.		Сливак		

А14Б 326. 010

Кронштейн

Лит | Лист | Листов 1

Госстрой СССР САНТЕХПРОЕКТ г. Москва

Копировал. Формат А4

А14Б326.010СБ

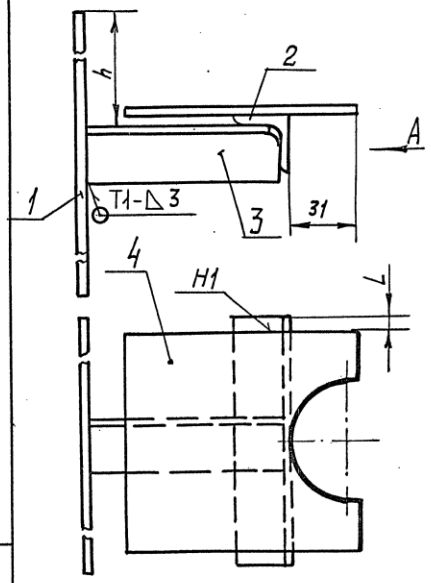

Вид А

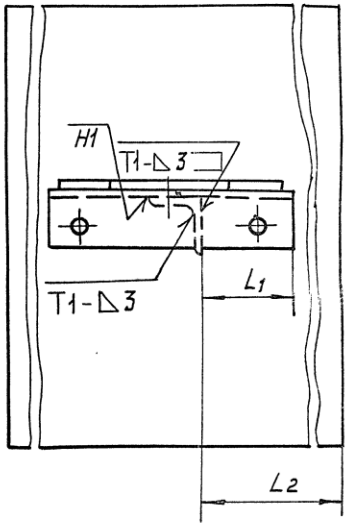

Обозначение	Размеры, мм				Масса, кг
	h	L	L1	L2	
А14Б 326. 010	87	5	40	72	0,98
-01	134	13	73	69	2,27

1. Неуказанные предельные отклонения размеров ± t2/2.
2. Сварные швы по ГОСТ 5264-80.

Инв. N подл. | Подп. и дата | Взам. инв. N | Инв. N дубл. | Подп. и дата

Изм	Лист	N докум.	Подп.	Дата
Разраб.		Белявская		VI-83
Пров.		Крупник		
Рук. груп.		Крупник		
Гл. спец.		Вайнберг		
Н. контр.		Литвак		
Утв.		Сливак		

А14Б 326. 010.СБ

Кронштейн

Лит: И | Масса: см. ГАБ.Л. | Масш.: –

Лист | Листов 1

Госстрой СССР САНТЕХПРОЕКТ г. Москва

Серия 4.900-9 вып. 1

А1Б327.002

50 (√)

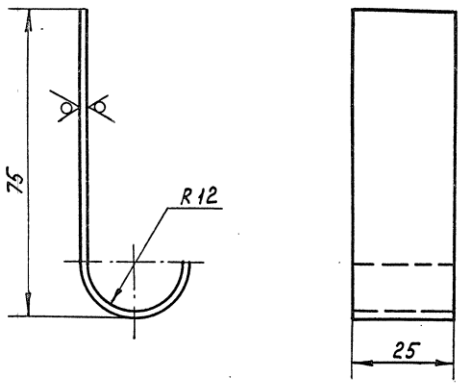

Неуказанные предельные отклонения размеров – t_2; $\pm t_2/2$

Изм	Лист	N докум.	Подп.	Дата
Разраб.	Белявская			VI-83
Пров.	Крупник			
Рук.групп.	Крупник			
Гл.спец.	Зайнберг			
Н.контр.	Литвак			
Утв.	Сливак			

А1Б327.002

Хомут

Лит	Масса	Масшт.
И	0,05	1:1

Лист | Листов 1

Лист Б-20 ГОСТ 19903-74
4-IV-ВСТ3 ПС ГОСТ 16523-70

Госстрой СССР
САНТЕХПРОЕКТ
г. Москва

Копировал

Формат А4

Инв. N подл. | Подп. и дата | Взам. инв. N | Инв. N дубл. | Подп. и дата

(153)

А1Б327.000

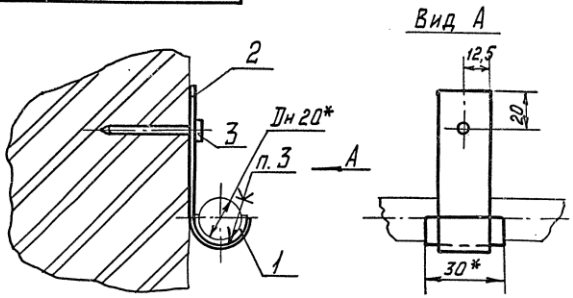

1.* Размеры для справок.
2. Неуказанные предельные отклонения размеров $\pm t_2/2$
3. Клей 88Н ТУ38-1051061-76.
4. Крепление хомута поз.2 произвести монтажным пистолетом ПЦ 52-1 по ТУ 3-741-74.

Формат	Зона	Поз.	Обозначение	Наименование	Кол.	Примеч.
				Детали		
Б4		1	А1Б327.001	Прокладка 30-0,52×40-0,62		
				Пластина 2, лист ОМБ-М		
				ГОСТ 7338-77	1	0,005 кг.
А4		2	А1Б327.002	Хомут	1	
				Прочие изделия		
				Дюбель ДГПШ 4,5×40 ТУ3-741-74	1	

Изм	Лист	N докум.	Подп.	Дата
Разраб.	Белявская			VI-83
Пров.	Крупник			
Рук.групп.	Крупник			
Гл.спец.	Зайнберг			
Н.контр.	Литвак			
Утв.	Сливак			

А1Б327.000

Опора для трубопроводов

Лит	Масса	Масштаб
И	0,06	1:2

Лист | Листов 1

Госстрой СССР
САНТЕХПРОЕКТ
г. Москва

Инв. N подл. | Подп. и дата | Взам. инв. N | Инв. N дубл. | Подп. и дата

Копировал 20800 (154) Формат А4 2 экз.