Серия 5.904-1 Выпуск 1, часть 1

Формат	Зона	Поз.	Обозначение	Наименование	Кол.	Примечание
				Детали		
		4	12КР-03	Кронштейн	1	
				4КВВ-А-05		
				Сборочные единицы		
		1	2ФО-07	Фланец опорный	1	
				Детали		
		4	12КР-03	Кронштейн	1	
				4КВВ-А-06		
				Сборочные единицы		
		1	2ФО-09	Фланец опорный	1	
				Детали		
		4	12КР-03	Кронштейн	1	
				4КВВ-А-07		
				Сборочные единицы		
		1	2ФО-03	Фланец опорный	1	
				Детали		
		4	12КР-05	Кронштейн	1	
				4КВВ-А-08		
				Сборочные единицы		
		1	2ФО-08	Фланец опорный	1	
				Детали		
		4	12КР-05	Кронштейн	1	
				4КВВ-А-09		
				Сборочные единицы		
		1	2ФО-11	Фланец опорный	1	
				Детали		
		4	12КР-05	Кронштейн		
				4КВВ-А-10		
				Сборочные единицы		
		1	2ФО-12	Фланец опорный	1	
				Детали		
		4	12КР-05	Кронштейн	1	
				4КВВ-А-11		

Инв. № подл. | Подп. и дата | Взам. инв. № | Инв. № дубл. | Подп. и дата

4КВВ-А

Лист 2

Формат	Зона	Поз.	Обозначение	Наименование	Кол.	Примечание
				Сборочные единицы		
		1	2ФО-14	фланец опорный	1	
				Детали		
		4	12КР-05	Кронштейн	1	
				4КВВ-А-12		
				Сборочные единицы		
		1	2ФО-16	фланец опорный	1	
				Детали		
		4	12КР-05	Кронштейн	1	
				4КВВ-А-13		
				Сборочные единицы		
		1	2ФО-18	фланец опорный	1	
				Детали		
		4	12КР-05	Кронштейн	1	
				4КВВ-А-14		
				Сборочные единицы		
		1	2ФО-05	фланец опорный	1	
				Детали		
		4	12КР-07	Кронштейн	1	
				4КВВ-А-15		
				Сборочные единицы		
		1	2ФО-10	фланец опорный	1	
				Детали		
		4	12КР-07	Кронштейн	1	
				4КВВ-А-16		
				Сборочные единицы		
		1	2ФО-13	фланец опорный	1	
				Детали		
		4	12КР-07	Кронштейн		
				4КВВ-А-17		
				Сборочные единицы		
		1	2ФО-20	фланец опорный		
				Детали		

Подп. и дата | Инв. № дубл. | Взам. инв. № | Подп. и дата | Инв. № подл.

4КВВ-А

Серия 5.904-1 Выпуск 1, часть 1

Фор.	Зона	Поз.	Обозначение	Наименование	Кол.	Приме-чание
		4	12КР-07	Кронштейн	1	
				4КВВ-А-18		
				Сборочные единицы		
		1	2ФО-21	Фланец опорный	1	
				Детали		
		4	12КР-07	Кронштейн	1	
				4КВВ-А-19		
				Сборочные единицы		
		1	2ФО-23	Фланец опорный	1	
				Детали		
		4	12КР-07	Кронштейн	1	
				4КВВ-А-20		
				Сборочные единицы		
		1	2ФО-25	Фланец опорный	1	
				Детали		
		4	12КР-07	Кронштейн	1	
				4КВВ-А-21		
				Сборочные единицы		
		1	2ФО-27	Фланец опорный	1	
				Детали		
		4	12КР-07	Кронштейн	1	
				4КВВ-А-22		
				Сборочные единицы		
		1	2ФО-29	Фланец опорный	1	
				Детали		
		4	12КР-07	Кронштейн	1	
				4КВВ-А-23		
				Сборочные единицы		
		1	2ФО-15	Фланец опорный	1	
				Детали		
		4	12КР-09	Кронштейн	1	
				4КВВ-А-24		
				Сборочные единицы		

Инв. № подл. | Подп. и дата | Взам. инв. № | Инв. № дубл. | Подп. и дата

4КВВ-А

Лист 4

Формат А4

Формат	Зона	Поз.	Обозначение	Наименование	Кол.	Примечание
		1	2ФО-22	Фланец опорный	1	
				Детали		
		4	12КР-09	Кронштейн	1	
				4КВВ-А-25		
				Сборочные единицы		
		1	2ФО-31	Фланец опорный	1	
				Детали		
		4	12КР-09	Кронштейн	1	
				4КВВ-А-26		
				Сборочные единицы		
		1	2ФО-32	Фланец опорный	1	
				Детали		
		4	12КР-09	Кронштейн	1	
				4КВВ-А-27		
				Сборочные единицы		
		1	2ФО-34	Фланец опорный	1	
				Детали		
		4	12КР-09	Кронштейн	1	
				4КВВ-А-28		
				Сборочные единицы		
		1	2ФО-36	Фланец опорный	1	
				Детали		
		4	12КР-09	Кронштейн	1	
				4КВВ-А-29		
				Сборочные единицы		
		1	2ФО-38	Фланец опорный	1	
				Детали		
		4	12КР-09	Кронштейн	1	
				4КВВ-А-30		
				Сборочные единицы		
		1	2ФО-40	Фланец опорный	1	
				Детали		
		4	12КР-09	Кронштейн	1	

Инв. № подл. | Подп. и дата | Взам. инв. № | Инв. № дубл. | Подп. и дата

Изм.	Лист	№ докум.	Подп.	Дата	4КВВ-А	Лист 5

Копировал: Сек. Формат: А1

Позиция	Зона	Поз.	Обозначение	Наименование	Кол.	Примечание
				4КВВ-А-31		
				Сборочные единицы		
		1	2ФО-17	фланец опорный	1	
				Детали		
		4	12КР-11	Кронштейн	1	
				4КВВА-32		
				Сборочные единицы		
		1	2ФО-24	фланец опорный	1	
				Детали		
		4	12КР-11	Кронштейн	1	
				4КВВ-А-33		
				Сборочные единицы		
		1	2ФО-33	фланец опорный	1	
				Детали		
		4	12КР-11	Кронштейн	1	
				4КВВ-А-34		
				Сборочные единицы		
		1	2ФО-42	фланец опорный	1	
				Детали		
		4	12КР-11	Кронштейн	1	
				4КВВ-А-35		
				Сборочные единицы		
		1	2ФО-43	фланец опорный	1	
				Детали		
		4	12КР-11	Кронштейн	1	
				4КВВ-А-36		
				Сборочные единицы		
		1	2ФО-45	фланец опорный	1	
				Детали		
		4	12КР-11	Кронштейн	1	
				4КВВ-А-37		
				Сборочные единицы		
		1	2ФО-47	фланец опорный	1	

Изм. Лист Докум. Подп. Дата

4КВВ-А

Лист 6

Серия 5.904-1 Выпуск 1, часть 1

Подп. и дата | Инв. № дубл. | Взам. инв. № | Подп. и дата | Инв. № подл.

Копировал: Без - Формат А4

Формат	Зона	Поз.	Обозначение	Наименование	Кол.	Примечание
				Детали		
		4	12КР-11	Кронштейн	1	
				4КВВ-А-38		
				Сборочные единицы		
		1	2ФО-49	фланец опорный	1	
				Детали		
		4	12КР-11	Кронштейн	1	
				4КВВ-А-39		
				Сборочные единицы		
		1	2ФО-19	фланец опорный	1	
				Детали		
		4	12КР-13	Кронштейн	1	
				4КВВ-А-40		
				Сборочные единицы		
		1	2ФО-26	фланец опорный	1	
				Детали		
		4	12КР-13	Кронштейн	1	
				4КВВ-А-41		
				Сборочные единицы		
		1	2ФО-35	фланец опорный	1	
				Детали		
		4	12КР-13	Кронштейн	1	
				4КВВ-А-42		
				Сборочные единицы		
		1	2ФО-44	фланец опорный	1	
				Детали		
		4	12КР-13	Кронштейн	1	
				4КВВ-А-43		
				Сборочные единицы		
		1	2ФО-51	фланец опорный	1	
				Детали		
		4	12КР-13	Кронштейн	1	
				4КВВ-А-44		

Инв. № подл. | Подп. и дата | Взам. инв. № | Инв. № дубл. | Подп. и дата

Изм.	Лист	№ докум.	Подп.	Дата	4КВВ-А	Лист 7

Копировал: Бев. Формат: 11

Позиция	Обозначение	Наименование	Кол.	Примечание
		Сборочные единицы		
1	2ФО-52	Фланец опорный	1	
		Детали		
4	12КР-13	Кронштейн	1	
		4КВВ-А-45		
		Сборочные единицы		
1	2ФО-54	Фланец опорный	1	
		Детали		
4	12КР-13	Кронштейн	1	
		4КВВ-А-46		
		Сборочные единицы		
1	2ФО-56	Фланец опорный	1	
		Детали		
4	12КР-13	Кронштейн	1	
		4КВВ-А-47		
		Сборочные единицы		
1	2ФО-28	Фланец опорный	1	
		Детали		
4	12КР-15	Кронштейн	1	
		4КВВ-А-48		
		Сборочные единицы		
1	2ФО-37	Фланец опорный	1	
		Детали		
4	12КР-15	Кронштейн	1	
		4КВВ-А-49		
		Сборочные единицы		
1	2ФО-46	Фланец опорный	1	
		Детали		
4	12КР-15	Кронштейн	1	
		4КВВ-А-50		
		Сборочные единицы		
1	2ФО-53	Фланец опорный	1	
		Детали		

Серия 5.904-1 Выпуск 1, часть 1

Подп. и дата

Инв. № подл. | Подп. и дата | Взам. инв. №

4КВВ-А

Лист 8

Копировал: Фед.

Формат: 11

Формат	Зона	Поз.	Обозначение	Наименование	Кол.	Примечание
		4	12КР-15	Кронштейн	1	
				4КВВ-А-51		
				Сборочные единицы		
		1	2ФО-58	Фланец опорный	1	
				Детали		
		4	12КР-15	Кронштейн	1	
				4КВВ-А-52		
				Сборочные единицы		
		1	2ФО-59	Фланец опорный	1	
				Детали		
		4	12КР-15	Кронштейн	1	
				4КВВ-А-53		
				Сборочные единицы		
		1	2ФО-61	Фланец опорный	1	
				Детали		
		4	12КР-15	Кронштейн	1	
				4КВВ-А-54		
				Сборочные единицы		
		1	2ФО-30	Фланец опорный	1	
				Детали		
		4	12КР-17	Кронштейн	1	
				4КВВ-А-55		
				Сборочные единицы		
		1	2ФО-39	Фланец опорный	1	
				Детали		
		4	12КР-17	Кронштейн	1	
				4КВВ-А-56		
				Сборочные единицы		
		1	2ФО-48	Фланец опорный	1	
				Детали		
		4	12КР-17	Кронштейн	1	
				4КВВ-А-57		
				Сборочные единицы		

Инв. № подл. | Подп. и дата | Взам. инв. №

Изм. | Лист | № докум. | Подп. | Дата

4КВВ-А

Лист 9

Копировал: Без-

Формат А1

Серия 5.904-1 выпуск 1, часть 1.

Позиция	Обозначение	Наименование	Кол.	Примечание
1	2ФО-55	Фланец опорный	1	
		Детали		
4	12КР-17	Кронштейн 4КВВ-А-58	1	
		Сборочные единицы.		
1	2ФО-60	Фланец опорный	1	
		Детали.		
4	12КР-17	Кронштейн 4КВВ-А-59	1	
		Сборочные единицы.		
1	2ФО-63	Фланец опорный	1	
		Детали		
4	12КР-17	Кронштейн 4КВВ-А-60	1	
		Сборочные единицы.		
1	2ФО-64	Фланец опорный	1	
		Детали.		
4	12КР-17	Кронштейн 4КВВ-А-61	1	
		Сборочные единицы.		
1	2ФО-41	Фланец опорный	1	
		Детали.		
4	12КР-19	Кронштейн 4КВВ-А-62	1	
		Сборочные единицы		
1	2ФО-50	Фланец опорный	1	
		Детали.		
4	12КР-19	Кронштейн 4КВВ-А-63	1	
		Сборочные единицы.		
1	2ФО-57	Фланец опорный	1	
		Детали		
4	12КР-19	Кронштейн	1	

Инв. № подл. | Подп. и дата | Взам. инв. № | Инв. № дубл. | Подп. и дата

Изм. | Лист | № докум. | Подп. | Дата

4КВВ-А

Лист 10

Копировал: Фед- Формат: А1

Позиция	Зона	Поз.	Обозначение	Наименование	Кол.	Примечание
				4КВВ-А-64		
				Сборочные единицы		
		1	2ФО-62	Фланец опорный	1	
				Детали		
		4	12КР-19	Кронштейн	1	
				4КВВ-А-65		
				Сборочные единицы.		
		1	2ФО-65	Фланец опорный	1	
				Детали		
		4	12КР-19	Кронштейн	1	

Инв. № подл. | Подп. и дата | Взам. инв. № | Инв. № дубл. | Подп. и дата

Изм. | Лист | № докум. | Подп. | Дата

4КВВ-А

Лист 11

Копировал: Сер.

Формат: 11

4 КВВ-А СБ

Серия 5.904-1 Выпуск 1, часть 1

Рис. 1

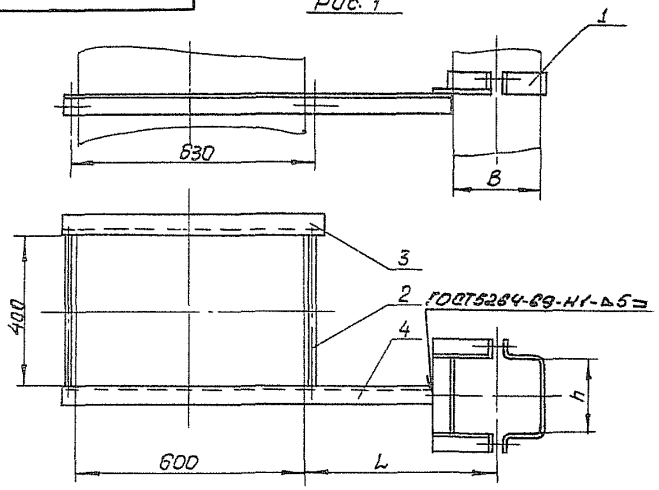

Рис. 2

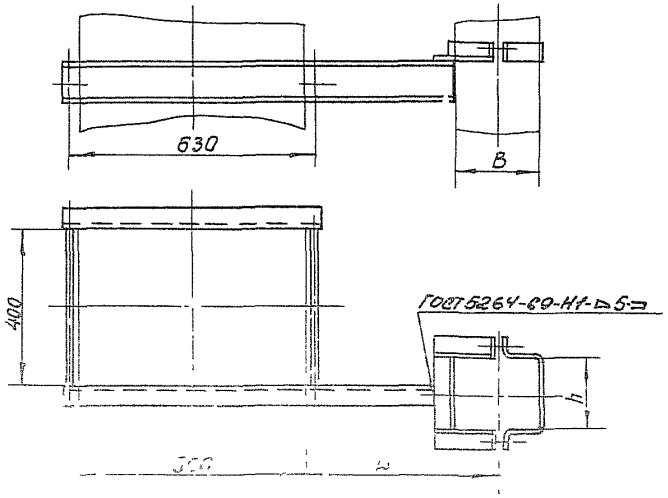

Размеры в мм

Обозначение	Рис.	B	h	L	Масса, кг
4КВВ-А	1	100	150	250	6,37
-01			200		6,5
-02			250		6,64
-03		150	100		6,31
-04			150		6,44
-05			200		6,58
-06			250		6,71
-07		200	100		6,44
-08			150		6,58
-09			200		6,71
-10			250		6,84
-11			300		6,97
-12			400		7,23
-13			500		7,49
-14		250	100	315	7,74
-15			150		7,87
-16			200		8,0
-17			250		8,13
-18			300		8,27
-19			400		8,52

Размеры для справок

Изм.	Лист	N°докум.	Подп.	Дата	4КВВ-А СБ			
Разраб.		Шеглова			Кронштейн опорный. Сборочный чертеж	Лит.	Масса	Масштаб
Пров.		Пронский					см. табл.	-
Т.контр.		Каган				Лист: 1	Листов: 2	
Нач.отд.		Бейзерман				ММСС СССР Гособщепромвентиляция ГПИ Проектсантехвентиляция		
Н.контр.		Зейлигман						
ГИП		Шкляров						

Согласовано

Формат А2

Инв.N подл. | Подп. и дата | Взам. инв.N | Инв.N дубл. | Подп. и дата

4КВВ-А СБ

Серия 5.904-1 Выпуск 1, Часть 1

Продолжение

Обозначение	Рис	B	h	L	Масса, кг
-20	1	250	500	315	8,78
-21			600		9,05
-22			800		9,57
-23		300	200		8,03
-24			250		8,17
-25			300		8,29
-26			400		8,55
-27			500		8,81
-28			600		9,07
-29			800		9,6
-30			1000		10,13
-31		400	200	400	8,43
-32			250		8,56
-33			300		8,69
-34			400		8,95
-35			500		9,21
-36			600		9,47
-37			800		10,0
-38			1000		10,53
-39		500	200		8,51
-40			250		8,63
-41			300		8,76
-42			400		9,02

Продолжение

Обозначение	Рис	B	h	L	Масса, кг
-43	1	500	500	400	9,86
-44			600		10,18
-45			800		10,8
-46			1000		11,43
-47	2	600	250	500	11,65
-48			300		11,77
-49			400		12,03
-50			500		12,93
-51			600		13,24
-52			800		13,87
-53			1000		14,49
-54		800	250	630	12,59
-55			300		12,72
-56			400		12,98
-57			500		13,97
-58			600		14,29
-59			800		17,63
-60			1000		18,57
-61		1000	300		12,54
-62			400		12,8
-63			500		13,89
-64			600		14,2
-65			800		17,86

Изм.	Лист	N докум.	Подп.	Дата
Разраб.		Щеглова		
Пров.		Пронский		
Т. контр.		Каган		
Нач. отд.		Бейзерман		
Н. контр.		Зейликман		
Утв.		Обчинников		

4КВВ-А СБ

Кронштейн опорный сборочный чертеж

Лит.	Масса	Масштаб
	Ст.	—
	Табл.	

Лист 2 | Листов

ММСС СССР
Главпромвентиляция
ГПИ Проектпромвентиляция

Копировал

Формат 12

Инв. N подл. | Подп. и дата | Взам. инв. N | Инв. N дубл. | Подп. и дата