Формат	Зона	Поз.	Обозначение	Наименование	Кол.	Примечание
		2	2Х-004	Хомут	1	
				Детали		
		5	4КР-017	Кронштейн	1	
				4КГВ-05		
				Сборочные единицы		
		4	2Х-005	Хомут	1	
				Детали		
		5	4КР-017	Кронштейн	1	
				4КГВ-06		
				Сборочные единицы		
		4	2Х-006	Хомут	1	
				Детали		
		5	4КР-017	Кронштейн	1	
				4КГВ-07		
				Сборочные единицы		
		4	2Х-007	Хомут	1	
				Детали		
		5	4КР-017	Кронштейн	1	
				4КГВ-08		
				Сборочные единицы		
		4	2Х-008	Хомут	1	
				Детали		
		5	4КР-017	Кронштейн	1	
				4КГВ-09		
				Сборочные единицы		
		4	2Х-009	Хомут	1	
				Детали		
		5	4КР-017	Кронштейн	1	
				4КГВ-10		
				Сборочные единицы		
		4	2Х-010	Хомут	1	
				Детали		

Серия 5.904-1 Выпуск 1, часть 1

Инв.№ подл. | Подп. и дата | Взам. инв.№ | Инв.№ дубл. | Подп. и дата

Изм. | Лист | №докум. | Подп. | Дата

4КГВ

Лист 2

Копировал

Формат А4

Формат	Зона	Поз	Обозначение	Наименование	Кол	Примечание
		5	4КР-017	Кронштейн	1	
				4КГВ-11		
				Сборочные единицы		
		4	2Х-011	Хомут	1	
				Детали		
		5	4КР-017	Кронштейн	1	
				4КГВ-12		
				Сборочные единицы		
		4	2Х-012	Хомут	1	
				Детали		
		5	4КР-017	Кронштейн	1	
				4КГВ-13		
				Сборочные единицы		
		4	2Х-013	Кронштейн	1	
				Детали		
		5	4КР-017	Кронштейн	1	
				4КГВ-14		
				Сборочные единицы		
		4	2Х-014	Хомут	1	
				Детали		
		5	4КР-024	Кронштейн	1	
				4КГВ-15		
				Сборочные единицы		
		4	2Х-015	Хомут	1	
				Детали		
		5	4КР-024	Кронштейн		
				4КГВ-16		
				Сборочные единицы		
		4	2Х-016	Хомут	1	
				Детали		
		5	4КР-024	Кронштейн	1	
				4КГВ-17		

Подп. и дата | Инв. № дубл. | Взам. инв. № | Подп. и дата | Инв. № подл.

Изм	Лист	№ докум	Подп	Дата	4КГВ	Лист 3

Копировал: Формат А4

Серия 5.904-1 Выпуск 1, часть 1

Формат	Зона	Поз.	Обозначение	Наименование	Кол.	Примечание
				Сборочные единицы		
		4	2Х-017	Хомут	1	
				Детали		
		5	4КР-024	Кронштейн 4КГВ-18	1	
				Сборочные единицы		
		4	2Х-018	Хомут	1	
				Детали		
		5	4КР-024	Кронштейн 4КГВ-19	1	
				Сборочные единицы		
		4	2Х-019	Хомут	1	
				Детали		
		5	4КР-024	Кронштейн 4КГВ-20	1	
				Сборочные единицы		
		4	2Х-020	Хомут	1	
				Детали		
		5	4КР-024	Кронштейн 4КГВ-21	1	
				Сборочные единицы		
		4	2Х-021	Хомут	1	
				Детали		
		5	4КР-024	Кронштейн 4КГВ-22	1	
				Сборочные единицы		
		4	2Х-022	Хомут	1	
				Детали		
		5	4КР-024	Кронштейн 4КГВ-23	1	
				Сборочные единицы		
		4	2Х-023	Хомут	1	

Подп. и дата | Инв. № дубл. | Взам. инв. № | Подп. и дата | Инв. № подл.

Изм. | Лист | № докум. | Подп. | Дата

4КГВ

Лист 4

Копировал | Формат А4

Формат	Зона	Поз.	Обозначение	Наименование	Кол.	Примечание
				Детали		
		5	4кр-024	Кронштейн 4КГВ-24	1	
				Сборочные единицы		
		4	2х-024	Хомут	1	
				Детали		
		5	4кр-024	Кронштейн 4КГВ-25	1	
				Сборочные единицы		
		4	2х-025	Хомут	1	
				Детали		
		5	4кр-024	Кронштейн 4КГВ-26	1	
				Сборочные единицы	1	
		4	2х-026	Хомут	1	
				Детали		
		5	4кр-024	Кронштейн 4КГВ-27	1	
				Сборочные единицы		
		4	2х-027	Хомут	1	
				Детали		
		5	4кр-024	Кронштейн 4КГВ-28	1	
				Сборочные единицы		
		4	2х-028	Хомут	1	
				Детали		
		5	4кр-024	Кронштейн 4КГВ-29	1	
				Сборочные единицы		
		4	2х-029	Хомут	1	
				Детали		
		5	4кр-024	Кронштейн	1	

Подп. и дата | Инв. N дубл. | Взам. инв. N | Подп. и дата | Инв. N подл.

Изм.	Лист	N докум.	Подп.	Дата	4КГВ	Лист 5

Копировал: Формат: А1

Серия 5.904-1 Выпуск 1, часть 1

Формат	Зона	Поз.	Обозначение	Наименование	Кол.	Примечание
				4КГВ-30		
				Сборочные единицы		
		4	2х-030	Хомут	1	
				Детали		
		5	4КР-024	Кронштейн	1	
				4КГВ-31		
				Сборочные единицы		
		4	2х-031	Хомут	1	
				Детали		
		5	4КР-031	Кронштейн	1	
				4КГВ-32		
				Сборочные единицы		
		4	2х-032	Хомут	1	
				Детали		
		5	4КР-031	Кронштейн	1	
				4КГВ-33		
				Сборочные единицы		
		4	2х-033	Хомут	1	
				Детали		
		5	4КР-031	Кронштейн	1	
				4КГВ-34		
				Сборочные единицы		
		4	2х-034	Хомут	1	
				Детали		
		5	4КР-031	Кронштейн	1	
				4КГВ-35		
				Сборочные единицы		
		4	2х-035	Хомут	1	
				Детали		
		5	4КР-031	Кронштейн	1	
				4КГВ-36		
				Сборочные единицы		

Инв. № подл. | Подп. и дата | Взам. инв. № | Инв. № дубл. | Подп. и дата

Изм. | Лист | № докум. | Подп. | Дата

4КГВ

Лист 6

Копировал: | Формат: А1

Позиция	Обозначение	Наименование	Кол.	Примечание
4	2х-036	Хомут	1	
		Детали		
5	4КР-031	Кронштейн	1	
		4КГВ-37		
		Сборочные единицы		
4	2х-037	Хомут	1	
		Детали		
5	4КР-031	Кронштейн	1	
		4КГВ-38		
		Сборочные единицы		
4	2х-038	Хомут	1	
		Детали		
5	4КР-031	Кронштейн	1	
		4КГВ-39		
		Сборочные единицы		
4	2х-039	Хомут	1	
		Детали		
5	4КР-031	Кронштейн	1	
		4КГВ-40		
		Сборочные единицы		
4	2х-040	Хомут	1	
		Детали		
5	4КР-031	Кронштейн	1	
		4КГВ-41		
		Сборочные единицы		
4	2х-041	Хомут	1	
		Детали		
5	4КР-031	Кронштейн	1	
		4КГВ-42		
		Сборочные единицы		
4	2х-042	Хомут	1	
		Детали		

Инв. N подл. | Подп. и дата | Взам. инв. N | Инв. N дубл. | Подп. и дата

Изм. | Лист | N докум. | Подп. | Дата

4КГВ

Лист 7

Копировал: Вн — Формат: А1

Формат	Зона	Поз.	Обозначение	Наименование	Кол.	Примечание
		5	4КР-031	Кронштейн	1	
				4КГВ-43		
				Сборочные единицы		
		4	2Х-043	Хомут	1	
				Детали		
		5	4КР-031	Кронштейн	1	
				4КГВ-44		
				Сборочные единицы		
		4	2Х-044	Хомут	1	
				Детали		
		5	4КР-031	Кронштейн	1	
				4КГВ-45		
				Сборочные единицы		
		4	2Х-045	Хомут	1	
				Детали		
		5	4КР-031	Кронштейн	1	
				4КГВ-46		
				Сборочные единицы		
		4	2Х-046	Хомут	1	
				Детали		
		5	4КР-031	Кронштейн	1	
				4КГВ-47		
				Сборочные единицы		
		4	2Х-047	Хомут	1	
				Детали		
		5	4КР-087	Кронштейн	1	
				4КГВ-48		
				Сборочные единицы		
		4	2Х-048	Хомут	1	
				Детали		
		5	4КР-087	Кронштейн	1	
				4КГВ-49		

Серия 5.904-1 Выпуск Часть 1

Инв. № подл. | Подп. и дата | Взам. инв. № | Инв. № дубл. | Подп. и дата

Изм.	Лист	N докум.	Подп.	Дата	4КГВ	Лист 8

Копировал: Ви- Формат: А1

Формат	Зона	Поз.	Обозначение	Наименование	Кол.	Примечание
				Сборочные единицы		
		4	2Х-049	Хомут	1	
				Детали		
		5	4КР-087	Кронштейн	1	
				4КГВ-50		
				Сборочные единицы		
		4	2Х-050	Хомут	1	
				Детали		
		5	4КР-087	Кронштейн	1	
				4КГВ-51		
				Сборочные единицы		
		4	2Х-051	Хомут	1	
				Детали		
		5	4КР-087	Кронштейн	1	
				4КГВ-52		
				Сборочные единицы		
		4	2Х-052	Хомут	1	
				Детали		
		5	4КР-087	Кронштейн	1	
				4КГВ-53		
				Сборочные единицы		
		4	2Х-053	Хомут	1	
				Детали		
		5	4КР-087	Кронштейн	1	
				4КГВ-54		
				Сборочные единицы		
		4	2Х-054	Хомут	1	
				Детали		
		5	4КР-136	Кронштейн	1	
				4КГВ-55		
				Сборочные единицы		
		4	2Х-055	Хомут	1	

Инв. N подл. | Подп. и дата | Взам. инв. N | Инв. N дубл. | Подп. и дата

Изм.	Лист	N докум.	Подп.	Дата	4КГВ	Лист 9

Копировал Вр

Формат А1

Формат	Зона	Поз.	Обозначение	Наименование	Кол.	Примечание
				Детали.		
		5	4КР - 136	Кронштейн	1	
				4КГВ-56		
				Сборочные единицы		
		4	2х - 056	Хомут	1	
				Детали		
		5	4КР-136	Кронштейн	1	
				4КГВ-57		
				Сборочные единицы.		
		4	2х-057	Хомут	1	
				Детали		
		5	4КР - 136	Кронштейн	1	
				4КГВ-58		
				Сборочные единицы		
		4	2х - 058	Хомут	1	
				Детали.		
		5	4КР-136	Кронштейн	1	
				4КГВ-59		
				Сборочные единицы.		
		4	2х-059	Хомут	1	
				Детали.		
		5	4КР - 136	Кронштейн	1	
				4КГВ - 60		
				Сборочные единицы		
		4	2х - 060	Хомут	1	
				Детали		
		5	4КР - 136	Кронштейн	1	
				4КГВ - 61		
				Сборочные единицы		
		4	2х - 061	Хомут	1	
				Детали.		
		5	4КР - 136	Кронштейн	1	

Изм.	Лист	№ докум.	Подп.	Дата	4КГВ	Лист 10

Копировал: Бер- Формат: 11

Формат	Зона	Поз.	Обозначение	Наименование	Кол.	Примечание
				4КГВ-62		
				Сборочные единицы		
		4	2х-062	Хомут	1	
				Детали		
		5	4КР-136	Кронштейн	1	
				4КГВ-63		
				Сборочные единицы.		
		4	2х-063	Хомут	1	
				Детали		
		5	4КР-136	Кронштейн	1	
				4КГВ-64		
				Сборочные единицы.		
		4	2х-064	Хомут	1	
				Детали.		
		5	4КР-136	Кронштейн	1	
				4КГВ-65		
				Сборочные единицы.		
		4	2х-065	Хомут	1	
				Детали		
		5	4КР-136	Кронштейн	1	

Инв.№ подл. | Подп. и дата | Взам. инв.№ | Инв.№ дубл. | Подп. и дата

Изм. Лист № докум. Подп. Дата

4КГВ

Лист 11

Копировал: Сер- Формат: 11

4КГВ СБ

Серия 5.904-1 выпуск 1, часть 1.

Рис. 1

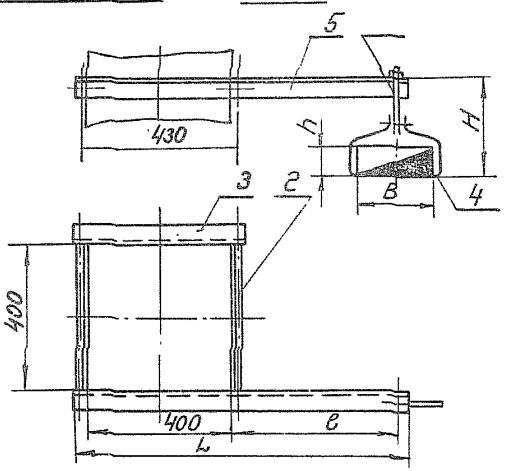

Рис. 2

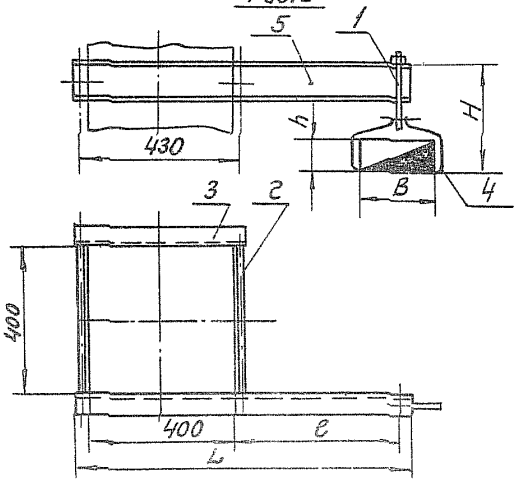

Размеры в мм

Обозначение	Рис	B	h	L	e	H	Масса, кг
4КГВ	1	100	150	725	250	315	4,61
-01			200			365	4,71
-02			250			415	4,81
-03		150	100			265	4,66
-04			150			315	4,75
-05			200			365	4,84
-06			250			415	4,93
-07		200	100			265	4,69
-08			150			315	4,79
-09			200			365	4,88
-10			250			415	4,98
-11			300			515	5,13
-12			400			615	5,31
-13			500			715	5,5
-14		250	100	790	315	265	6,02
-15			150			315	6,11
-16			200			365	6,21
-17			250			415	6,3
-18			300			515	6,44
-19			400			615	6,63

Размеры для справок.

Изм.	Лист	N докум.	Подп.	Дата	4КГВ СБ			
Разраб.		Щеголев			Кронштейн с подвеской. Сборочный чертеж	Лит.	Масса	Масштаб
Пров.		Пронский					См. табл.	—
Т. контр.		Кадан				Лист 1	Листов 2	
Нач. отд.		Бейлерян				МЧСС СССР Главпромвентиляция ГПИ Проектпромвентиляция		
Н. контр.		Зейликман						
Утв.		Овчинников						

Копировал: Фед-

Формат: 12

Инв. № подл. | Подп. и дата | Взам. инв. № | Инв. № дубл. | Подп. и дата

Серия 5.904-1 Выпуск 1, Часть 1

Продолжение

Обозначение	Рис	B	h	L	e	H	Масса, кг
-20		250	500	790	315	715	6,82
-21			600			815	7,0
-22			800			1115	7,53
-23		300	200			365	6,3
-24			250			415	6,39
-25			300			515	6,63
-26			400			615	6,72
-27			500			715	6,9
-28			600			815	7,09
-29			800			1115	7,59
-30			1000			1315	7,97
-31		400	200	875	400	415	6,82
-32			250				6,92
-33			300			515	7,01
-34			400			615	7,2
-35			500			715	7,39
-36			600			815	7,58
-37			800			1115	7,96
-38			1000			1315	8,43
-39		500	200			415	7,01
-40			250			465	7,1
-41			300			515	7,19
-42			400			615	7,38

Продолжение

Обозначение	Рис	B	h	L	e	H	Масса кг
-43	1	500	500	875	400	715	7,57
-44			600			815	7,76
-45			800			1115	8,24
-46			1000			1315	8,62
-47	2	600	250	975	500	465	10,72
-48			300			515	10,81
-49			400			615	11,0
-50			500			715	11,28
-51			600			815	11,47
-52			800			1115	11,83
-53			1000			1315	12,2
-54		800	250	1105	630	465	12,15
-55			300			515	12,25
-56			400			615	12,44
-57			500			715	12,63
-58			600			815	12,81
-59			800			1115	13,29
-60			1000			1315	13,67
-61		1000	300			615	12,67
-62			400			715	12,86
-63			500			815	13,05
-64			600			915	13,23
-65			800			1115	13,61

Изм.	Лист	N докум.	Подп.	Дата
Разраб.	Шеглова			
Пров.	Пронский			
Т.контр.	Каган			
Нач.отд.	Бейзерман			
Н.контр.	Зеликман			
Утв.	Абрамович			

4КГВ СБ

Кронштейн, с подвеской

Сборочный чертеж

Лит.	Масса	Масштаб
	см. табл.	—

Лист 2 Листов 8

МИНСТРОЙ СССР Главпромвентиляция Гипропромвентиляция

Формат А2

Инв. № подл. | Подп. и дата | Взам. инв. № | Инв. № дубл. | Подп. и дата