ТИПОВЫЕ КОНСТРУКЦИИ, ИЗДЕЛИЯ И УЗЛЫ ЗДАНИЙ И СООРУЖЕНИЙ

СЕРИЯ 5.904-1

ДЕТАЛИ КРЕПЛЕНИЙ ВОЗДУХОВОДОВ

ВЫПУСК 1

ЧАСТЬ 1

РАБОЧИЕ ЧЕРТЕЖИ

ГП|, Разработаны
I 11И Проектпромвентиаяция

[дАВНЫЙ ИНЖЕНЕР ИНСТИТУТАс:::^ ^ 2 ~ ~ ^ ^ П
^Т|.Я Обчиннико в

Главный конструктор института
т> А.И.Каган

ІЛАВНЫЙ СПЕЦИАЛИСТ
И.А.Зейликман

Утверждены
И ВВЕДЕНЫ В ДЕЙСТВИЕ
с { июня 1980г
Гдавпромстройпроектом
Госстроя СССР
приказ N“16 от 5 мая ISBOI

ООО "Изополимет Плюс" - https://izopolimet.by

Серия 5.904-1 выпуск 1, часть 1

Инв. № подл. | Подп. и дата | Взам. инв. № | Инв. № дубл. | Подп. и дата

Рис.1

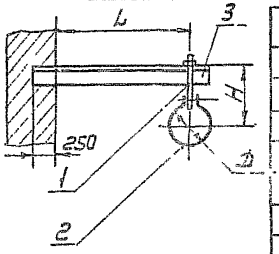

Рис.2

остальное-см. рис.1

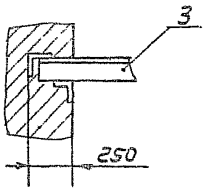

Размеры в мм

Обозначен.	Рис	Д	L	H	Масса, кг
1КГ8	1	100	250	175	1,55
-01		110		180	1,55
-02		125		185	1,59
-03		140		195	1,63
-04		160		205	1,66
-05		180		215	1,71
-06		200		225	1,76
-07		225	315	235	2,24
-08		250		250	2,3
-09		280		265	2,36
-10		315		280	2,44
-11		355	400	300	2,77
-12		400		325	2,84
-13		450		350	2,95
-14		500		375	3,07
-15		560	500	405	6,01
-16		630		440	6,07
-17		710		480	6,34
-18		800		525	6,54
-19	2	900	630	575	11,56
-20		1000		625	11,79

Размеры для справок

Изм.	Лист	N докум.	Подп.	Дата
Разраб.		Шеглов		
Пров.		Пронский		
Т.контр.		Каган		
Н.контр.		Бейзерман		
Н.контр.		Зельникман		
Утв.		Лукинский		

1КГ8 СБ

Кронштейн с подвеской

Сборочный чертеж

Лит.	Масса	Масштаб
	См. табл.	—

Лист | Листов 1

Гипроспецвентмонтаж СПУ Проектпроспецвентмонтаж

Формат А1

Серия 5.904-1 Выпуск 1. Часть 1

Инв. № подл. | Подпись и дата | Взам. инв. №

9Л 8142

Рис 1

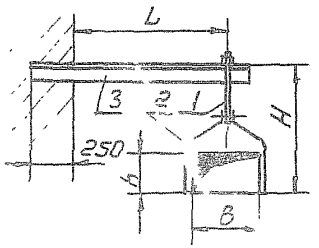

Рис 2

Остальное - см. рис. 1

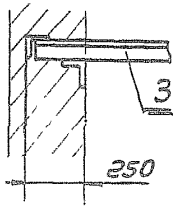

Размеры в мм

Обозначение	Рис	B	h	L	H	Масса, кг
2 КГВ	1	100	150	2,0	315	1,82
-01			200		365	1,92
-02			250		415	2,02
-03		150	100		265	1,87
-04			150		315	1,96
-05			200		365	2,05
-06			250		415	2,14
-07		200	100		265	1,9
-08			150		315	2,0
-09			200		365	2,09
-10			250		415	2,19
-11			300		515	2,34
-12			400		615	2,52
-13			500		715	2,71
-14		250	100	3,15	265	3,23
-15			150		315	3,32
-16			200		365	3,42
-17			250		415	3,51
-18			300		515	3,65
-19			400		615	3,84

Продолжение

Обозначение	Рис	B	h	L	H	Масса, кг
-20	1	250	500	3,15	715	4,03
-21			600		815	4,21
-22			800		1115	4,74
-23		300	200		365	3,51
-24			250		415	3,6
-25			300		515	3,74
-26			400		615	3,93
-27			500		715	4,11
-28			600		815	4,3
-29			800		1115	4,8
-30			1000		1315	5,18
-31		400	200	4,00	415	4,04
-32			250			4,14
-33			300		515	4,23
-34			400		615	4,42
-35			500		715	4,61
-36			600		815	4,8
-37			800		1115	5,28
-38			1000		1315	5,66
-39		500	200		415	4,23
-40			250		465	4,32
-41			300		515	4,41
-42			400		615	4,6

Продолжение

Обозначение	Рис	B	h	L	H	Масса, кг
-43	1	500	500	4,00	715	4,79
-44			600		815	4,98
-45			800		1115	5,46
-46			1000		1315	5,84
-47	2	600	250	5,00	465	9,42
-48			300		515	9,51
-49			400		615	9,7
-50			500		715	9,98
-51			600		815	10,17
-52			800		1115	10,53
-53			1000		1315	10,9
-54		800	250	6,30	465	11,57
-55			300		515	11,67
-56			400		615	11,86
-57			500		715	12,05
-58			600		815	12,23
-59			800		1115	12,71
-60			1000		1315	13,09
-61		1000	300		615	12,09
-62			400		715	12,28
-63			500		815	12,47
-64			600		915	12,65
-65			800		1115	13,03

Изм.	Лист	N докум.	Подп.	Дата	2 КГВ СБ		
Разраб.		Щеглов			Кронштейн с подвеской	Лит.	Масса	Масштаб
Пров.		Пронский			Сборочный чертеж		см. табл.	—
Т. контр.		Каган				Лист	Листов 1	
Нач. отд.		Безверхий				МИСС СССР Госпромвентиляция Гипрогазпромвентиляция		
Н. контр.		Зайцев						
Утв.		Начальник отд.						

Формат 12

3 КГВ СБ

Серия 5.904-1 Выпуск 1, часть 1

Рис.1

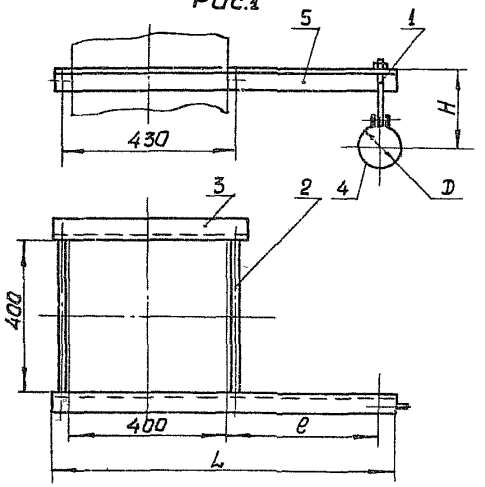

Рис.2

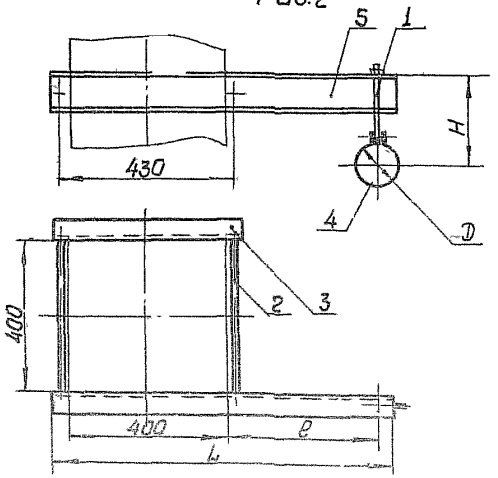

Размеры в мм

Обозначение	Рис	D	H	e	L	Масса кг
3 КГВ	1	100	175	250	725	4,32
-01		110	180			4,35
-02		125	185			4,38
-03		140	195			4,41
-04		160	205			4,45
-05		180	215			4,5
-06		200	225			4,55
-07		225	235	315	790	5,83
-08		250	250			5,89
-09		280	265			5,95
-10		315	280			6,03
-11		355	300	400	875	6,43
-12		400	325			6,53
-13		450	350			6,64
-14		500	375			6,76
-15		560	405	500	975	10,32
-16		630	440			10,48
-17		710	480			10,65
-18		800	525			10,85
-19	2	900	575	630	1105	12,14
-20		1000	625			12,37

Размеры для справок

Изм.	Лист	№ докум.	Подп.	Дата	3 КГВ СБ			
Разраб.	Шеглова				Кронштейн с подвеской	Лит	Масса	Масштаб
Пров.	Пронский				Сборочный чертеж		см. табл.	—
Т.контр.	Каган					Лист	Листов 1	
Нач.отд.	Гейдерман					ММСС СССР Гипромвентиляция Гипроестромвентиляция		
Н.контр.	Зейликман							
Утв.	Овчинников							

Копировал: Формат 12

Инв.№ подл. | Подп. и дата | Взам.инв.№ | Инв.№ дубл. | Подп. и дата

3 КГВ-А СБ

Серия 5.904-1 выпуск 1, часть 1

Рис.1

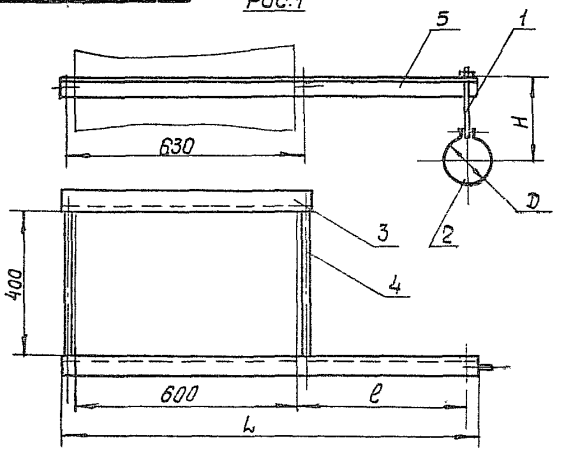

Рис. 2

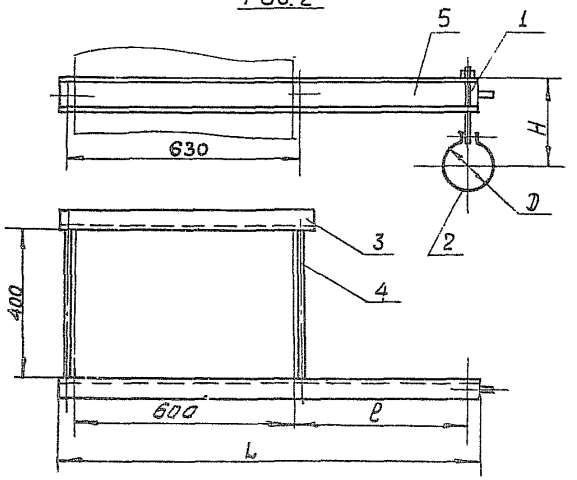

Размеры в мм

Обозначение	Рис	D	H	l	L	Масса, кг
3-КГВ-А	1	100	175	250	925	6,22
-01		110	180			6,25
-02		125	185			6,28
-03		140	195			6,31
-04		160	205			6,35
-05		180	215			6,4
-06		200	225			6,45
-07		225	235	315	990	7,99
-08		250	250			8,05
-09		280	265			8,11
-10		315	280			8,19
-11		355	300	400	1075	8,6
-12		400	325			8,7
-13		450	350			8,81
-14		500	375			8,93
-15		560	405	500	1175	13,11
-16		630	440			13,27
-17		710	480			13,44
-18		800	525			13,64
-19	2	900	575	630	1305	14,96
-20		1000	625			15,19

Размеры для справок

Изм.	Лист	N докум.	Подп.	Дата
Разраб.		Щеглова		
Пров.		Пронский		
Т.контр.		Коган		
Нач.отд.		Бейзерман		
Н.контр.		Зеликман		
Утв.		Обчинников		

3 КГВ-А СБ

Кронштейн с подвеской

Сборочный чертеж

Лит.	Масса	Масштаб
	см. табл.	—

Лист | Листов 1

ММСС СССР

Мосвентиляция

ТИ Проектпромвентиляция

Формат: 12

Копировал

Инв. N подл. | Подп. и дата | Взам. инв. N | Инв. N дубл. | Подп. и дата

3КГВ-Б. СБ

Серия 5.904-1 выпуск 1, часть 1

Рис.1

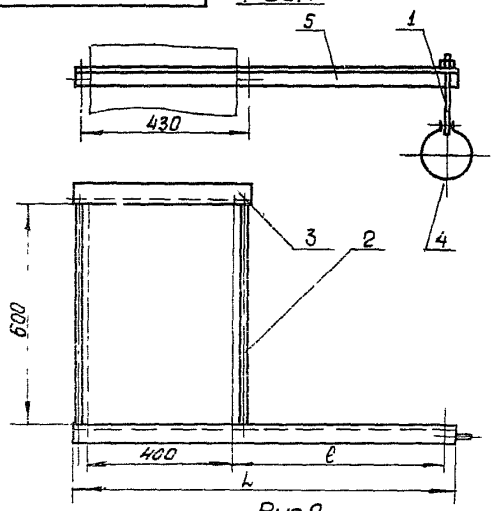

Рис.2

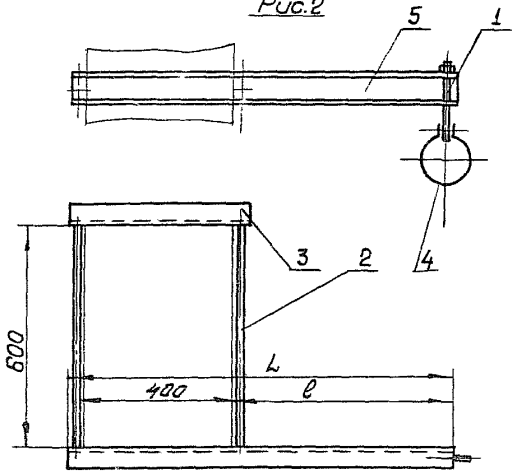

Размеры в мм

Обозначение	Рис	D	H	ℓ	L	Масса, кг
3-КГВ-Б	1	100	175	250	725	4,6
-01		110	180			4,63
-02		125	185			4,66
-03		140	195			4,69
-04		160	205			4,73
-05		180	215			4,78
-06		200	225			4,83
-07		225	235	315	790	6,11
-08		250	250			6,17
-09		280	265			6,23
-10		315	280			6,31
-11		355	300	400	875	6,71
-12		400	325			6,81
-13		450	350			6,92
-14		500	375			7,04
-15		560	405	500	975	10,6
-16		630	440			10,76
-17		710	480			10,93
-18		800	525			11,13
-19	2	900	575	630	1105	12,42
-20		1000	625			12,65

Размеры для справок

Изм.	Лист	N докум.	Подп.	Дата	3КГВ-Б СБ			
Разраб.	Щеглова				Кронштейн с подвеской	Лит.	Масса	Масштаб
Пров.	Пронский						см табл.	–
Т.контр.	Гаган				Сборочный чертеж	Лист	Листов 1	
Н.контр.	Бейдерман					МинСС СССР Госпромвентиляция ГПИ Электропромвентиляция		
Утв.	Обчинников							

Копировал: Формат 12

Инв.N подл. | Подп. и дата | Взам.инв.N | Инв.N дубл. | Подп. и дата

4КГВ СБ

Серия 5.904-1 выпуск 1, часть 1.

Рис. 1

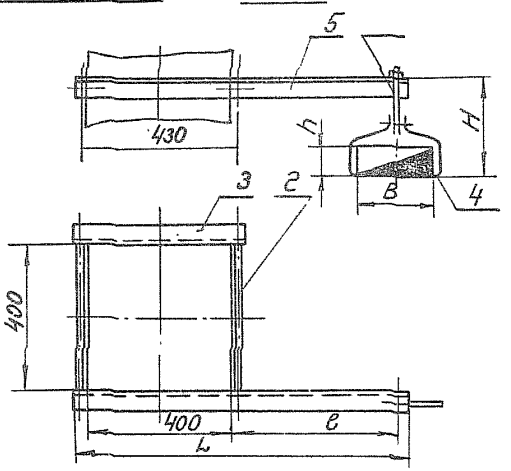

Рис. 2

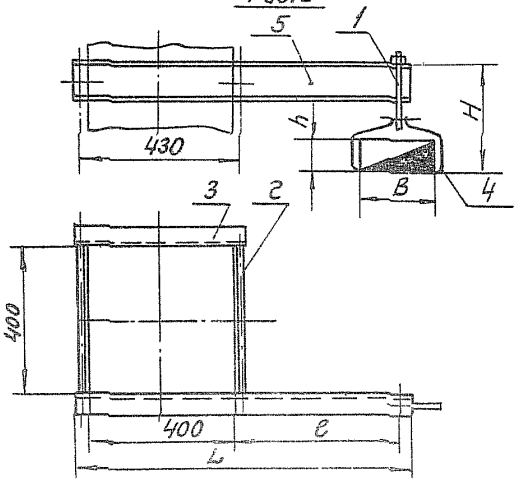

Размеры в мм

Обозначение	Рис	B	h	L	e	H	Масса, кг
4КГВ	1	100	150	725	250	315	4,61
-01			200			365	4,71
-02			250			415	4,81
-03		150	100			265	4,66
-04			150			315	4,75
-05			200			365	4,84
-06			250			415	4,93
-07		200	100			265	4,69
-08			150			315	4,79
-09			200			365	4,88
-10			250			415	4,98
-11			300			515	5,13
-12			400			615	5,31
-13			500			715	5,5
-14		250	100	790	315	265	6,02
-15			150			315	6,11
-16			200			365	6,21
-17			250			415	6,3
-18			300			515	6,44
-19			400			615	6,63

Размеры для справок.

Изм.	Лист	N докум.	Подп.	Дата	4КГВ СБ			
Разраб.		Щеголев			Кронштейн с подвеской. Сборочный чертеж	Лит.	Масса	Масштаб
Пров.		Пронский					См. табл.	—
Т. контр.		Кадан				Лист 1	Листов 2	
Нач. отд.		Бейлерян				МЧСС СССР Главпромвентиляция ГПИ Проектпромвентиляция		
Н. контр.		Зейликман						
Утв.		Овчинников						

Копировал: Фед-

Формат: 12

Инв. № подл. | Подп. и дата | Взам. инв. № | Инв. № дубл. | Подп. и дата

1КВВ СБ

Серия 5.904-1, выпуск 1, часть 1.

Рис.1

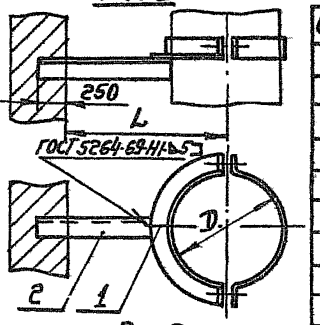

Рис.2

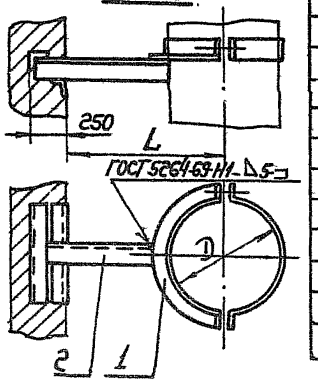

Размеры в мм

Обозначение	Рис.	D	L	Масса, кг
1КВВ	1	100	250	1,5
-01		110		1,53
-02		125		1,56
-03		140		1,62
-04		160		1,68
-05		180		1,74
-06		200		1,76
-07		225	315	2,23
-08		250		2,31
-09		280		2,4
-10		315		2,49
-11		355	400	2,82
-12		400		2,95
-13		450		3,48
-14		500		3,87
-15		560	500	5,91
-16		630		6,08
-17		710		7,85
-18		800		8,26
-19	2	900	630	12,94
-20		1000		13,32

Размеры для справок.

Инв.№ подл. | Подп. и дата | Взам. инв.№ | Инв.№ дубл. | Подп. и дата

Изм.	Лист	№ докум.	Подп.	Дата
Разраб.	Щеглова			
Пров.	Пронский			
Т.контр.	Казан			
Нач.отд.	Бесермень			
Н.контр.	Зельцман			
Утв.	Обчинников			

1КВВ СБ

Кронштейн опорный. Сборочный чертеж.

Лит.	Масса	Масштаб
	См. табл.	—
Лист	Листов: 1	

МЧСС СССР Главвентиляция ТПИ Проектвентиляция

Копировал: Ф.С. Формат: А1

4КГВ-Б СБ

Серия 5.904-1 Выпуск 1. Часть 1

Рис 1

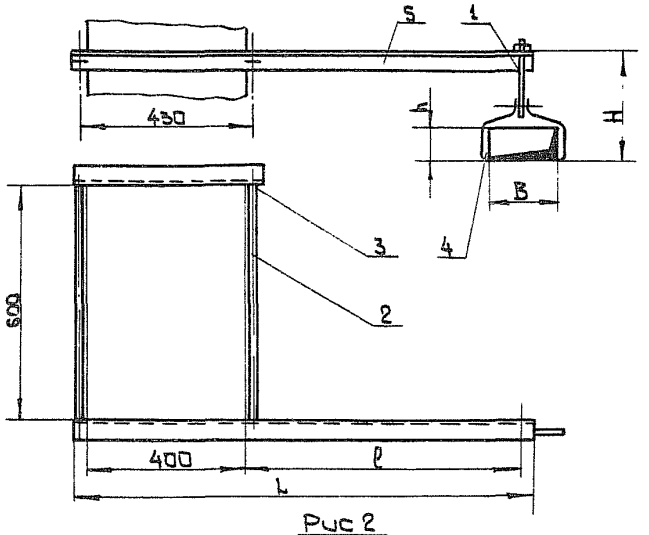

Рис 2

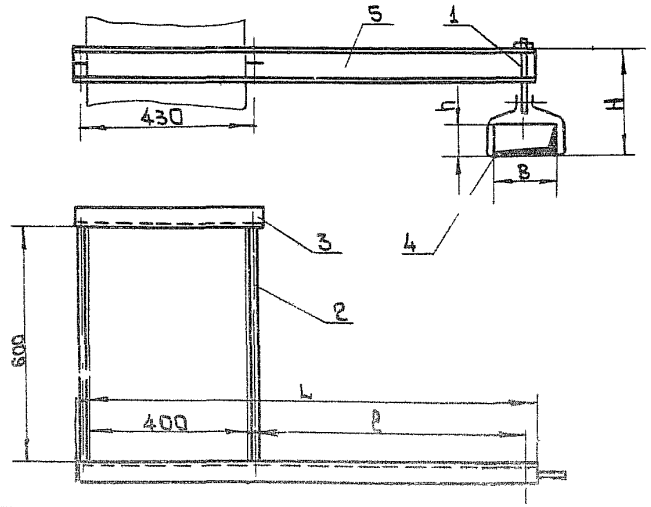

Размеры в мм

Обозначение	Рис	B	h	L	l	H	Масса, кг
4КГВ-Б	1	100	150	725	250	315	4,89
-01			200			365	4,99
-02			250			415	5,09
-03		150	100			265	4,94
-04			150			315	5,03
-05			200			365	5,12
-06			250			415	5,21
-07		200	100			265	4,97
-08			150			315	5,07
-09			200			365	5,16
-10			250			415	5,26
-11			300			515	5,41
-12			400			615	5,59
-13			500			715	5,78
-14		250	100	790	315	265	6,3
-15			150			315	6,39
-16			200			365	6,49
-17			250			415	6,58
-18			300			515	6,72
-19			400			615	6,91

Размеры для справок

Изм	Лист	N докум.	Подпись	Дата
Разраб.		Щеглова		
Провер.		Пронский		
Т. контр.		Каган		
Нач.отд.		Брызерман		
Н. контр.		Зайлукин		
Утв.		Обчинников		

4КГВ-Б СБ

Кронштейн с подвеской

Сборочный чертеж

Лит.	Масса	Масштаб
	см. табл.	–

Лист 1 Листов 2

ММСС СССР

Главпромвентиляция

ГПИ Проектпромвентиляция

Копировал:

Формат

Инв.№подл. | Подп. и дата | Взам.инв.№ | Инв.№дубл. | Подп. и дата

5КГВ СБ

Серия 5.904-1 выпуск 1, часть 1

Размеры в мм

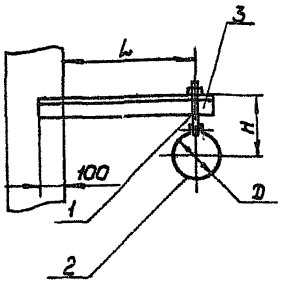

Обозначен.	D	L	H	Масса кг
5КГВ	100	250	175	1,25
-01	110		180	1,28
-02	125		185	1,31
-03	140		195	1,34
-04	160		205	1,38
-05	180		215	1,43
-06	200		225	1,48
-07	225	315	235	1,87
-08	250		250	1,93
-09	280		265	1,99
-10	315		280	2,07
-11	355	400	300	2,37
-12	400		325	2,47
-13	450		350	2,58
-14	500		375	2,7
-15	560	500	405	5,15
-16	630		440	5,31
-17	710		480	5,48
-18	800		525	5,68
-19	900	630	575	7,47
-20	1000		625	7,7

Размеры для справок

Инв.№ подл. | Подп. и дата | Взам. инв.№ | Инв.№ дубл. | Подп. и дата

Изм.	Лист	№докум.	Подп.	Дата
Разраб.		Щеголева		
Пров.		Пронский		
Т.контр.		Каган		
Начальн.		Бейзерман		
Н.контр.		Зедликман		
Утв.		Овчинников		

5КГВ СБ

Кронштейн с подвеской сборочный чертеж

Лит.	Масса	Масштаб
	см. табл.	–
Лист	Листов: 1	

МЧС СССР
Промвентиляция
Типроектпромвентиляция

Копировал:

Формат А1

6 КГВ СБ

Серия 5.904-1, выпуск 1, часть 1.

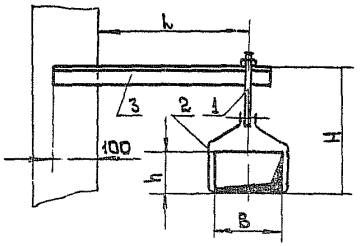

Размеры в мм

Обозначение	B	h	L	H	Масса, кг
6 КГВ	100	150	250	315	1,54
-01		200		365	1,64
-02		250		415	1,74
-03	150	100		265	1,59
-04		150		315	1,68
-05		200		365	1,77
-06		250		415	1,86
-07	200	100		265	1,62
-08		150		315	1,72
-09		200		365	1,81
-10		250		415	1,91
-11		300		515	2,06
-12		400		615	2,24
-13		500		715	2,43
-14	250	100	315	265	2,66
-15		150		315	2,75
-16		200		365	2,85
-17		250		415	2,94
-18		300		515	3,08
-19		400		615	3,27

Продолжение

Обозначение	B	h	L	H	Масса, кг
-20	250	500	315	715	3,46
-21		600		815	3,64
-22		800		1115	4,17
-23	300	200		365	2,94
-24		250		415	3,03
-25		300		515	3,17
-26		400		615	3,36
-27		500		715	3,54
-28		600		815	3,73
-29		800		1115	4,23
-30		1000		1315	4,61
-31	400	200	400	415	3,48
-32		250			3,58
-33		300		515	3,67
-34		400		615	3,86
-35		500		715	4,05
-36		600		815	4,24
-37		800		1115	4,72
-38		1000		1315	5,09
-39	500	200		415	3,67
-40		250		465	3,76
-41		300		515	3,85
-42		400		615	4,04

Продолжение

Обозначение	B	h	L	H	Масса, кг
-43	500	500	400	715	4,23
-44		600		815	4,42
-45		800		1115	4,9
-46		1000		1315	5,28
-47	600	250	500	465	5,55
-48		300		515	5,64
-49		400		615	5,83
-50		500		715	6,11
-51		600		815	6,3
-52		800		1115	6,66
-53		1000		1315	7,05
-54	800	250	630	465	7,48
-55		300		515	7,58
-56		400		615	7,67
-57		500		715	7,96
-58		600		815	8,14
-59		800		1115	8,62
-60		1000		1315	9,0
-61	1000	300		515	8,0
-62		400		715	8,19
-63		500		815	8,38
-64		600		915	8,56
-65		800		1115	8,94

Размеры для справок

Изм	Лист	№ докум.	Подп.	Дата
Разраб.		Шеглова		
Пров.		Пронский		
Т.контр.		Бозин		
Н.отд.		Бейземан		
Н.контр.		Безуглый		
Утв.		Мельников		

6 КГВ СБ

Кронштейн с подвеской. Сборочный чертеж

Лит.	Масса	Масштаб
	См. табл.	—

Лист | Листов 1

Госстрой СССР Гипроспецэнергомонтаж

Подпись и дата | Инв. № подл. | Взам. инв. №

7КГВ СБ

Серия 5.904-1 выпуск 1, часть 1

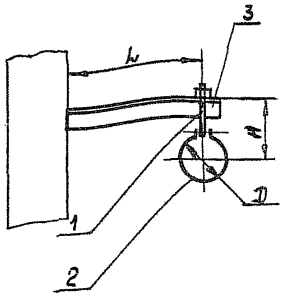

Размеры в мм

Обозначен	D	L	H	Масса, кг
7КГВ	100	250	175	1,05
-01	110		180	1,08
-02	125		185	1,11
-03	140		195	1,14
-04	160		205	1,18
-05	180		215	1,23
-06	200		225	1,28
-07	225	315	235	1,63
-08	250		250	1,69
-09	280		265	1,75
-10	315		280	1,83
-11	355	400	300	2,18
-12	400		325	2,23
-13	450		350	2,34
-14	500		375	2,46
-15	560	500	405	4,58
-16	630		440	4,74
-17	710		480	4,91
-18	800		525	5,11
-19	900	630	575	6,78
20	1000		625	7,01

Размеры для справок

Изм	Лист	N докум	Подп.	Дата
Разраб		Щеглова		
Пров.		Пранский		
Т.контр.		Кацан		
Нач.отд.		Бейзерман		
Н. контр.		Зейликман		
Утв.		Овчинников		

7 КГВ СБ

Кронштейн с подвеской

Сборочный чертеж

Лит	Масса	Масштаб
	см. табл.	–

Лист | Листов 1

ММСС СССР Главпромвентиляция Гипровентиляция

Копировал

Формат: А1

Инв. № подл. | Подп. и дата | Взам. инв. № | Инв. № дубл. | Подп. и дата

8КГВ СБ

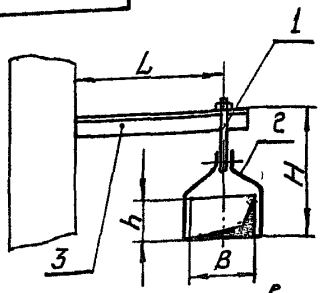

Размеры в мм.

Обозначение	B	h	L	H	Масса, кг
8КГВ		150		315	1,34
-01	100	200		365	1,44
-02		250		415	1,54
-03		100		265	1,39
-04	150	150		315	1,48
-05		200	250	365	1,57
-06		250		415	1,66
-07		100		265	1,42
-08		150		315	1,52
-09		200		365	1,61
-10	200	250		415	1,71
-11		300		515	1,86
-12		400		615	2,04
-13		500		715	2,23
-14		100		265	2,29
-15		150		315	2,38
-16		200		365	2,48
-17	250	250	315	415	2,57
-18		300		515	2,71
-19		400		615	2,9

Продолжение

Обозначение	B	h	L	H	Масса, кг
-20		500		715	3,09
-21	250	600		815	3,27
-22		800		1115	3,8
-23		200		365	2,57
-24		250	315	415	2,66
-25		300		515	2,8
-26		400		615	2,99
-27	300	500		715	3,17
-28		600		815	3,36
-29		800		1115	3,86
-30		1000		1315	4,24
-31		200		415	3,1
-32		250			3,2
-33		300		515	3,29
-34		400		615	3,48
-35	400	500		715	3,67
-36		600	400	815	3,86
-37		800		1115	4,34
-38		1000		1315	4,71
-39		200		415	3,29
-40		250		465	3,38
-41	500	300		515	3,47
-42		400		615	3,66

Продолжение

Обозначение	B	h	L	H	Масса, кг
-43		500		715	3,85
-44		600		815	4,04
-45	500	800	400	1115	4,52
-46		1000		1315	4,9
-47		250		465	4,98
-48		300		515	5,07
-49		400		615	5,26
-50	600	500	500	715	5,54
-51		600		815	5,73
-52		800		1115	6,09
-53		1000		1315	6,46
-54		250		465	6,79
-55		300		515	6,89
-56		400		615	7,08
-57	800	500		715	7,27
-58		600		815	7,45
-59		800	630	1115	7,93
-60		1000		1315	8,31
-61		300		615	7,31
-62		400		715	7,5
-63	1000	500		815	7,69
-64		600		915	~~7,87~~
-65		800		1115	8,25

Изм.	Лист	№ докум.	Подп.	Дата
Разраб.		Щеглова		
Пров.		Пронский		
Т. Контр.		Кабан		
Нач. отд.		Бейзерман		
Н. Контр.		Зейликман		
Утв.		Окунников		

8КГВ СБ

Кронштейн с подвеской. Сборочный чертеж.

Лит.	Масса	Масштаб
	См. табл.	—

Лист | Листов: 1

ММСС СССР Главпромвентиляция ГПИ Проектпромвентиляция

Копировал: Сер.

Серия 5.904-1, выпуск 1, часть 1.

Инв. N подл. | Подп. и дата | Взам. инв. N | Инв. N дубл. | Подп. и дата

1КВВ СБ

Серия 5.904-1, Выпуск 1. Часть 1

Рис.1

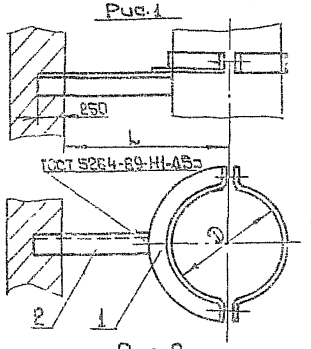

Рис.2

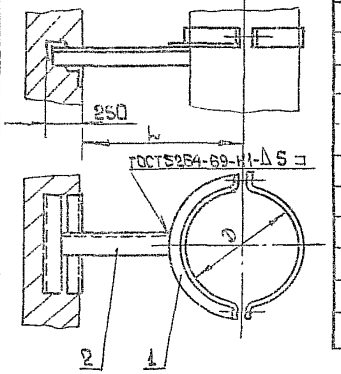

Размеры в мм

Обозначение	Рис.	D	L	Масса, кг
1КВВ	1	100	250	1,5
-01		110		1,53
-02		125		1,56
-03		140		1,63
-04		160		1,68
-05		180		1,74
-06		200		1,76
-07		225	315	2,23
-08		250		2,31
-09		280		2,4
-10		315		2,49
-11		355	400	2,82
-12		400		2,95
-13		450		3,48
-14		500		3,27
-15		560	500	5,91
-16		630		6,08
-17		710		7,85
-18		800		8,26
-19	2	900	630	12,94
-20		1000		13,32

Размеры для справок

Изм.	Лист	N докум.	Подп.	Дата
Разраб.		Щеглова		
Провер.		Пронькин		
Т.контр.		Карен		
Нач.отд.		Бейзерман		
Н.контр.		Бейзерман		
Утв.		Ревинский		

1КВВ СБ

Кронштейн опорный

Сборочный чертеж

Лит.	Масса	Масштаб
	См. тех.д.	

Лист | Листов 1

МИСС СССР Главпромвентиляция ГПИ Проектпромвентиляция

Копировал: | Формат А4

Инв.N подл. | Подп. и дата | Взам.инв.N | Инв.N дубл. | Подп. и дата

2КВВ СБ

Серия 5.900-1, Выпуск 1, часть 1.

Рис.1

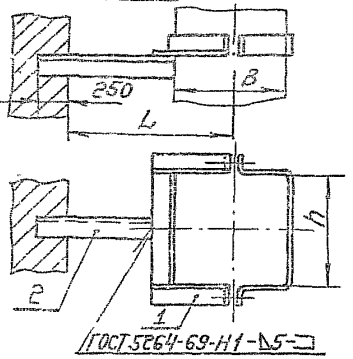

Рис.2

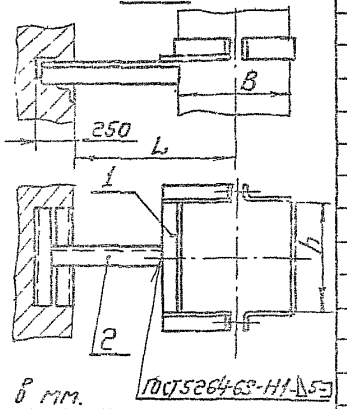

Размеры в мм.

Обозначение	Рис.	B	h	L	Масса кг
2КВВ	1	100	150	250	1,72
-01			200		1,85
-02			250		1,99
-03		150	100		1,67
-04			150		1,8
-05			200		1,94
-06			250		2,07
-07		200	100		1,75
-08			150		1,89
-09			200		2,02
-10			250		2,15
-11			300		2,28
-12			400		2,54
-13			500		2,8
-14		250	100	315	2,79
-15			150		2,92
-16			200		3,05

Продолжение

Обозначение	Рис.	B	h	L	Масса кг
-17	1	250	250	315	3,18
-18			300		3,32
-19			400		3,57
-20			500		3,83
-21			600		4,1
-22			800		4,62
-23		300	200		3,08
-24			250		3,22
-25			300		3,34
-26			400		3,6
-27			500		3,86
-28			600		4,12
-29			800		4,65
-30			1000		5,18
-31		400	200	400	3,48
-32			250		3,61
-33			300		3,74
-34			400		4,0
-35			500		4,26
-36			600		4,52
-37			800		5,05
-38			1000		5,58
-39		500	200		3,55
-40			250		3,68
-41			300		3,81

Продолжение

Обозначение	Рис.	B	h	L	Масса кг
-42	1	500	400	400	4,07
-43			500		4,91
-44			600		5,23
-45			800		5,85
-46			1000		6,48
-47	2	600	250	500	7,99
-48			300		8,11
-49			400		8,37
-50			500		9,27
-51			600		9,58
-52			800		10,81
-53			1000		10,83
-54		800	250	630	8,91
-55			300		9,04
-56			400		9,3
-57			500		10,29
-58			600		10,61
-59			800		13,95
-60			1000		14,89
-61		1000	300		9,16
-62			400		9,42
-63			500		10,51
-64			600		10,82
-65			800		14,48

Размеры для справок.

Изм.	Лист	N докум.	Подп.	Дата
Разраб.	Шеглова			
Пров.	Пронский			
Т.контр.	Казан			
Нач.отд.	Безверная			
Н.контр.	Зеликман			
Утв.	Звонникова			

2КВВ СБ

Кронштейн опорный. Сборочный чертеж.

Лит.	Масса	Масштаб
	Ст. табл.	—

Лист | Листов: 1

МГСС СССР Главпроектвентиляция ГПИ Проектпромвентиляция

Копировал: Без-

Формат: 12

Инв.№ подл. | Подп. и дата | Взам. инв.№ | Инв.№ дубл. | Подп. и дата

3 КВВ СБ

Серия 5.904-1 Выпуск 1, Часть 1

Рис.1

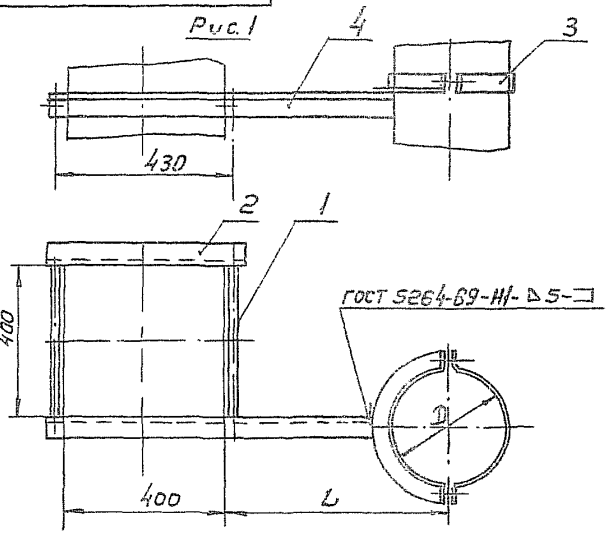

Рис.2

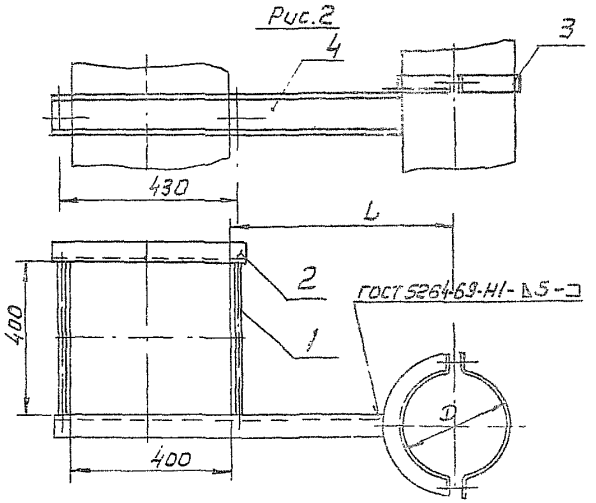

Размеры в мм

Обозначение	Рис.	D	L	Масса, кг
3 КВВ	1	100	250	4,25
-01		110		4,28
-02		125		4,31
-03		140		4,36
-04		160		4,42
-05		180		4,47
-06		200		4,49
-07		225	315	5,63
-08		250		5,69
-09		280		5,76
-10		315		5,83
-11		355	400	6,24
-12		400		6,34
-13		450		6,84
-14		500		7,19
-15		560	500	9,79
-16		630		9,92
-17		710		11,65
-18		800		12,02
-19	2	900	630	13,45
-20		1000		13,84

Размеры для справок

Изм.	Лист	N докум.	Подп.	Дата
Разраб.		Шеклова		
Пров.		Пронский		
Т. контр.		Каган		
Нач. отд.		Бейзерман		
Н. контр.		Зейликман		
Утв.		Обухович		

3 КВВ СБ

Кронштейн опорный

Сборочный чертеж

Лит.	Масса	Масштаб
	см. табл.	—
Лист	Листов 1	

МИСС СССР
Гипробентиарчмаш
ГПИ Проектпромбентиарчмаш

Копировал: Б—

Формат: 12

Инв. № подл. | Подп. и дата | Взам. инв. № | Инв. № дубл. | Подп. и дата

3КВВ-А СБ

Серия 5.904-1 Выпуск 1, часть 1

Рис.1

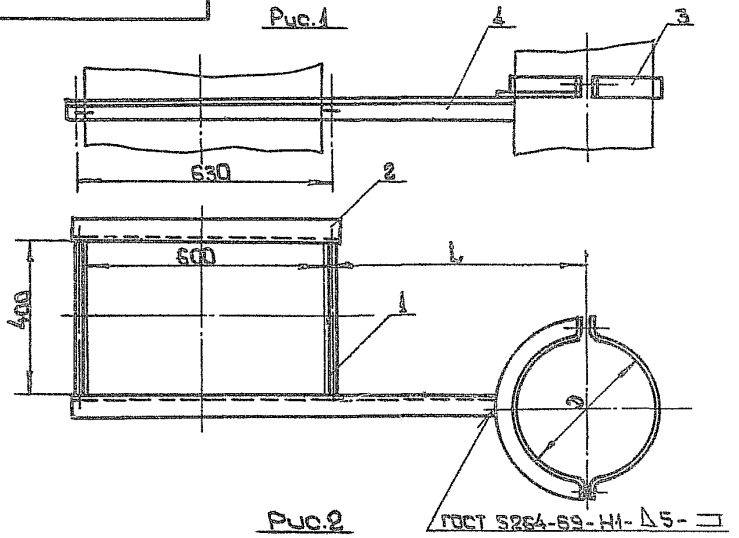

Рис.2

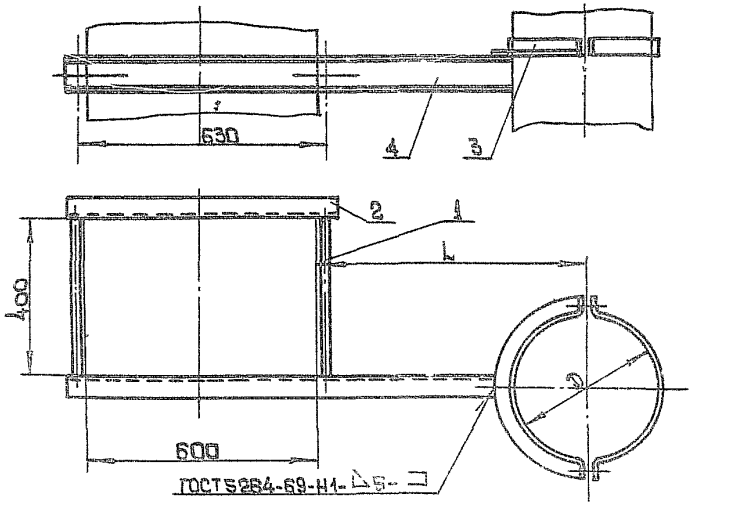

Размеры в мм

Обозначение	Рис.	D	L	Масса, кг
3КВВ-А	1	100	250	6,14
-01		110		6,17
-02		125		6,2
-03		140		6,26
-04		160		6,31
-05		180		6,37
-06		200		6,38
-07		225	315	7,79
-08		250		7,86
-09		280		7,92
-10		315		7,99
-11		355	400	8,41
-12		400		8,51
-13		450		9,0
-14		500		9,35
-15		560	500	12,56
-16		630		12,69
-17		710		14,42
-18		800		14,79
-19	2	900	630	16,27
-20		1000		16,66

Размеры для справок

Изм.	Лист	N докум.	Подп.	Дата	3 КВВ-АСБ			
Разраб.		Шерстова			Кронштейн опорный сборочный чертеж	Лит.	Масса	Масштаб
Пров.		Гроссман					сх.	–
Т. контр.		Краан					табл.	
Нач. отд.		Бейзерман				Лист	Листов 1	
Н. контр.		Зейликман				Минсантехстройдорсельмаш СССР		
Утв.		Обчинников				Тяжпромвентиляция Мосгипроинжпроект		

Копировал: Формат А2

3 КВВ-6 СС

Серия 5.904-1 Выпуск 1, Часть 1

Рис.1

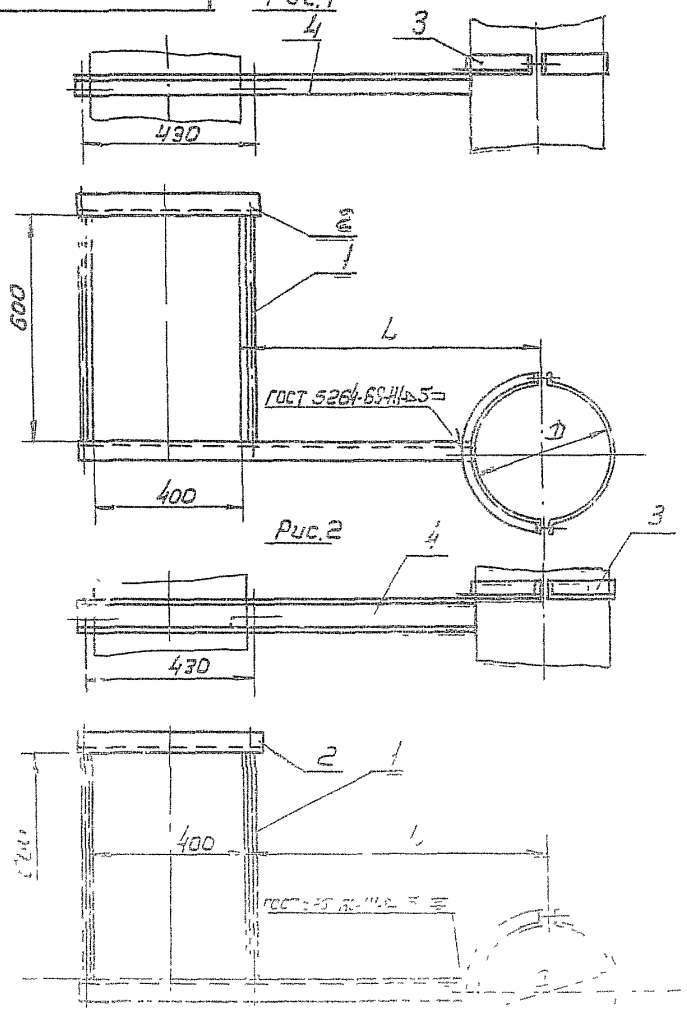

Размеры в мм

Обозначение	Рис	Д	L	Масса, кг
3 КВВ-6	1	100	250	4,59
-01		110		4,62
-02		125		4,65
-03		140		4,7
-04		160		4,76
-05		180		4,81
-06		200		4,83
-07		225	315	5,97
-08		250		6,03
-09		280		6,1
-10		315		6,17
-11		355	400	6,58
-12		400		6,68
-13		450		7,18
-14		500		7,53
-15		560	500	10,13
-16		630		10,26
-17		710		11,99
-18		800	630	12,36
-19	2	900		13,79
-20		1000		14,18

Размеры для справок

3 КВВ-6 СС

4КВВ СБ

Выпуск 1, часть 1

Серия 5.904-1

Рис.1

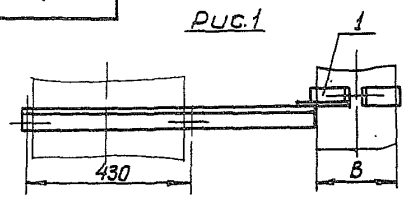

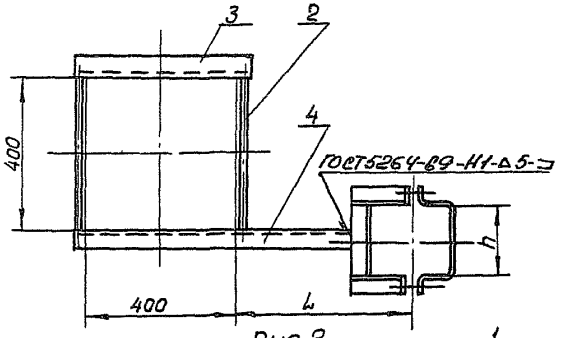

Рис.2

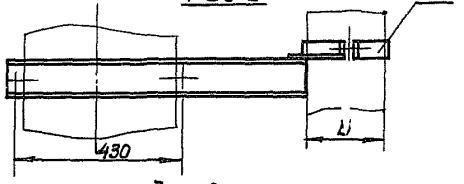

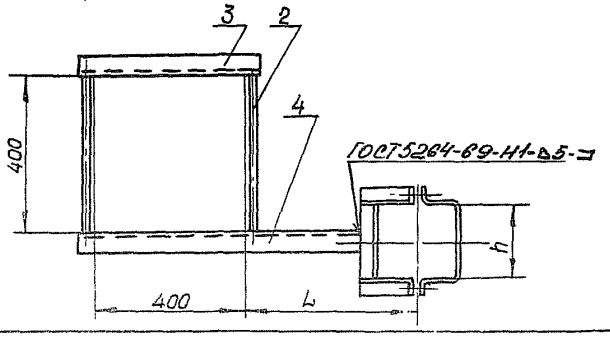

Размеры в мм

Обозначение	Рис.	B	h	L	Масса, кг
4КВВ	1	100	150	250	4,47
-01			200		4,6
-02			250		4,74
-03		150	100		4,41
-04			150		4,54
-05			200		4,68
-06			250		4,81
-07		200	100		4,48
-08			150		4,62
-09			200		4,75
-10			250		4,88
-11			300		5,01
-12			400		5,27
-13			500		5,53
-14		250	100	315	5,58
-15			150		5,71
-16			200		5,84
-17			250		5,97
-18			300		6,11
-19			400		6,36

Размеры для справок

Изм.	Лист	№ докум.	Подп.	Дата	4КВВ СБ	Лит.	Лист	Листов
Разраб.		Щеелова			Кронштейн опорный			
Пров.		Пронский			Сборочный чертеж	Лист 1		
Т.контр.		Каеан				МИСС		
Нач.отд.		Бейзерман				Гипропромстальконструкция		
Н.контр.		Зеркиеман						
Утв.		Овчинников						

Копировал: Формат А1

Инв.№ подл. | Подп. и дата | Взам. инв.№ | Инв.№ дубл. | Подп. и дата

ООО "Изополимет Плюс" - https://izopolimet.by

4 КВВ-А СБ

Серия 5.904-1 Выпуск 1, часть 1

Рис. 1

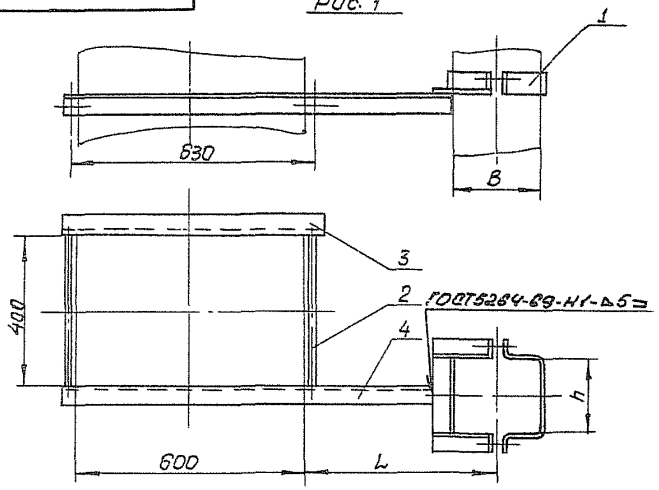

Рис. 2

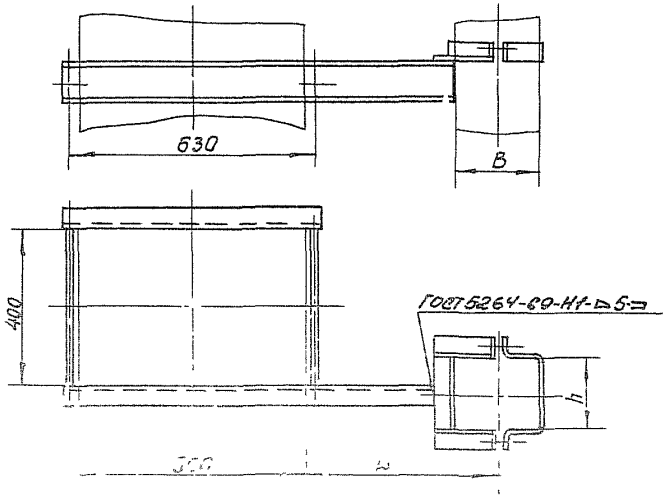

Размеры в мм

Обозначение	Рис.	B	h	L	Масса, кг
4КВВ-А	1	100	150	250	6,37
-01			200		6,5
-02			250		6,64
-03		150	100		6,31
-04			150		6,44
-05			200		6,58
-06			250		6,71
-07		200	100		6,44
-08			150		6,58
-09			200		6,71
-10			250		6,84
-11			300		6,97
-12			400		7,23
-13			500		7,49
-14		250	100	315	7,74
-15			150		7,87
-16			200		8,0
-17			250		8,13
-18			300		8,27
-19			400		8,52

Размеры для справок

Изм.	Лист	N°докум.	Подп.	Дата	4КВВ-А СБ			
Разраб.		Шеглова			Кронштейн опорный. Сборочный чертеж	Лит.	Масса	Масштаб
Пров.		Пронский					см. табл.	-
Т.контр.		Каган				Лист: 1	Листов: 2	
Нач.отд.		Бейзерман				ММСС СССР Гособщепромвентиляция ГПИ Проектсантехвентиляция		
Н.контр.		Зейлигман						
ГИП		Шкляров						

Согласовано

Формат А2

Инв.N подл. | Подп. и дата | Взам. инв.N | Инв.N дубл. | Подп. и дата

Серия 5.904-1, Выпуск 1, Часть 1

4КВВ-6 СБ

Рис.1

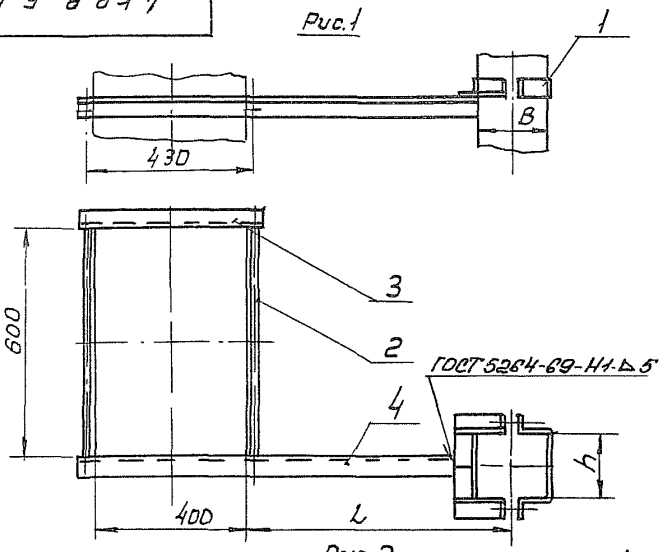

Рис.2

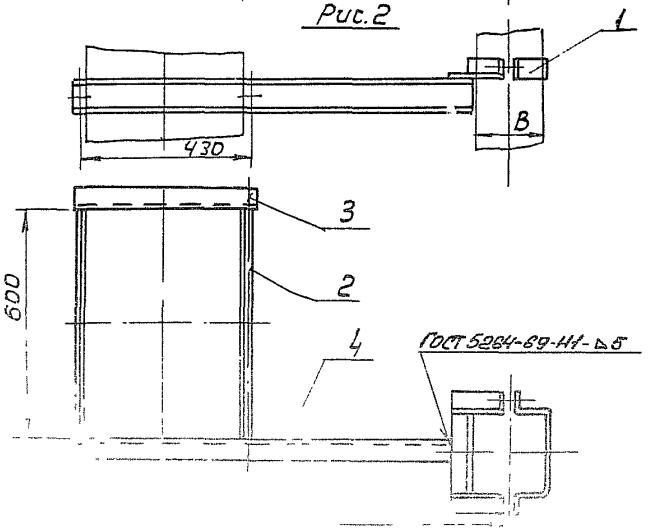

Размеры в мм

Обозначение	Рис	B	h	L	Масса, кг
4КВВ-6	1	100	150	250	4,81
-01			200		4,94
-02			250		5,08
-03		150	100		4,75
-04			150		4,88
-05			200		5,02
-06			250		5,15
-07		200	100		4,82
-08			150		4,96
-09			200		5,09
-10			250		5,22
-11			300		5,35
-12			400		5,61
-13			500		5,87
-14		250	100	300	5,92
-15			150		6,05
-16			200		6,18
-17			250		6,31
-18			300		6,45
-19			400		6,7

Размеры для справок

Изм.	Лист	N докум.	Подп.	Дата
Разраб.		Щеглова		
Пров.		Пронский		
Т.контр.		Каган		
Нач.отд.		Бейзерюн		
Н.контр.		Золотухина		
Утв.		Обухимиков		

4КВВ-6 СБ

Кронштейн опорный

Сборочный чертеж

Лит.	Масса	Масштаб
	См. табл.	—

Лист 1 | Листов 2

МИНСК СССР Гипроспецсельстрой Типовой проект

405

5КВВ СБ

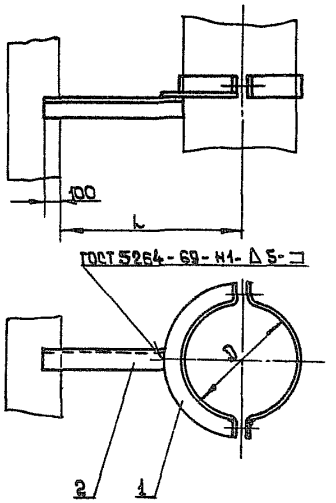

Размеры в мм

Обозначение	D	L	Масса, кг
5КВВ	100	250	1,21
-01	110		1,24
-02	125		1,28
-03	140		1,33
-04	160		1,4
-05	180		1,46
-06	200		1,48
-07	225	315	1,87
-08	250		1,95
-09	280		2,04
-10	315		2,13
-11	355	400	2,46
-12	400		2,59
-13	450		3,12
-14	500		3,51
-15	560	500	5,05
-16	630		5,22
-17	710		6,09
-18	800		7,4
-19	900	630	8,89
-20	1000		9,31

Размеры для справок

Изм.	Лист	N докум.	Подп.	Дата
Разраб.		Шевцов		
Пров.		Прансевич		
Т.контр.		Каган		
Нач.отд.		Бейзерман		
Н.контр.		Залкиндман		
Утв.		Овчинников		

5 КВВ СБ

Кронштейн опорный
Сборочный чертеж

Лит.	Масса	Масштаб
	см. табл.	-

Лист | Листов 1

МССР Госстрой
Гидропромвентиляция
Типпроектпромвентиляция

Копировал: Формат: А4

Инв.N подл. | Подп. и дата | Взам.инв.N | Инв.N дубл. | Подп. и дата

Серия 5.904-1, Выпуск 1, Часть 1

6 КВВ СБ

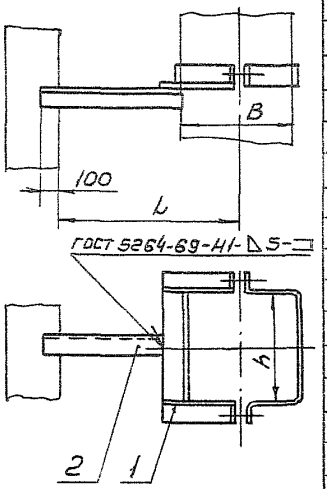

Размеры в мм

Обозначен.	B	h	L	Масса, кг
6 КВВ	100	150	250	1,43
-01		200		1,56
-02		250		1,7
-03	150	100		1,39
-04		150		1,52
-05		200		1,66
-06		250		1,79
-07	200	100		1,47
-08		150		1,61
-09		200		1,74
-10		250		1,87
-11		300		2,0
-12		400		2,26
-13		500		2,52
-14	250	100	315	2,22
-15		150		2,35
-16		200		2,48
-17		250		2,61
-18		300		2,75
-19		400		3,0
-20		500		3,26
-21		600		3,53

Продолжение

Обозначен.	B	h	L	Масса, кг
-22	250	800	315	4,05
-23	300	200		2,52
-24		250		2,66
-25		300		2,78
-26		400		3,04
-27		500		3,3
-28		600		3,56
-29		800		4,09
-30		1000		4,62
-31	400	200	400	3,08
-32		250		3,21
-33		300		3,34
-34		400		3,6
-35		500		3,86
-36		600		4,12
-37		800		4,65
-38		1000		5,18
-39	500	200		2,98
-40		250		3,11
-41		300		3,24
-42		400		3,5
-43		500		4,34

Продолжение

Обозначен.	B	h	L	Масса, кг
-44	500	600	400	4,66
-45		800		5,28
-46		1000		5,91
-47	600	250	500	4,16
-48		300		4,28
-49		400		4,54
-50		500		5,44
-51		600		5,75
-52		800		6,38
-53		1000		7,0
-54	800	250	630	5,2
-55		300		5,33
-56		400		5,59
-57		500		6,58
-58		600		6,9
-59		800		10,24
-60		1000		11,18
-61	1000	300		5,18
-62		400		5,44
-63		500		6,53
-64		600		6,84
-65		800		10,5

Изм.	Лист	N докум.	Подп.	Дата
Разраб.	Шеглова			
Пров.	Проиский			
Т.контр.	Каган			
Нач.отд.	Бейзерман			
Н.контр.	Дейликман			
Утв.	Обухников			

6 КВВ СБ

Кронштейн опорный

Сборочный чертеж

Лит	Масса	Масштаб
	см. табл.	—
Лист	Листов 81	

МНСС СССР
Главпромвентиляция
ГПИ Проектпромвентиляция

Копировал:

Формат А2

Взам. инв. N | Подп. и дата | Инв. N дубл. | Подп. и дата | Инв. N подл.

7КВВ СБ

121

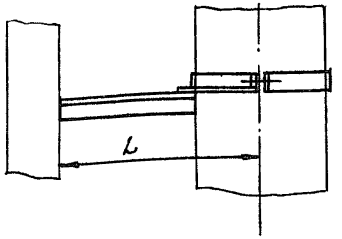

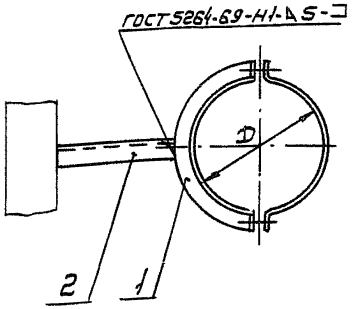

Размеры в мм

Обозначение	D	L	Масса, кг
7КВВ	100	250	1,02
-01	110		1,05
-02	125		1,09
-03	140		1,14
-04	160		1,2
-05	180		1,27
-06	200		1,29
-07	225	315	1,63
-08	250		1,71
-09	280		1,79
-10	315		1,89
-11	355	400	2,22
-12	400		2,94
-13	450		2,87
-14	500		3,26
-15	560	500	4,38
-16	630		4,65
-17	710		6,42
-18	800		6,83
-19	900	630	8,21
-20	1000		8,62

Размеры для справок

Изм.	Лист	N докум.	Подп.	Дата
Разраб.		Шетова		
Пров.		Пронский		
Т. контр.		Кассин		
Начальн.		Бейзерман		
Н. контр.		Тейшеверин		
Утв.		Обчинников		

7КВВ СБ

Кронштейн опорный

Сборочный чертеж

Лит.	Масса	Масштаб
	См. табл.	—
Лист	Листов 1	

МССС СССР
Гпобпромвентиляция
ГПИ Проектпромвентиляция

Копировал: Ва

Формат: 11

Инв. N подл. | Подп. и дата | Взам. инв. N | Инв. N дубл. | Подп. и дата

8 КВВ СБ

Серия 5.904-1, Выпуск 1, Часть 1

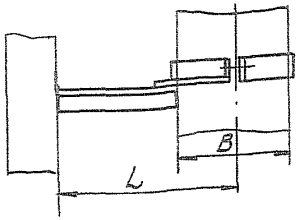

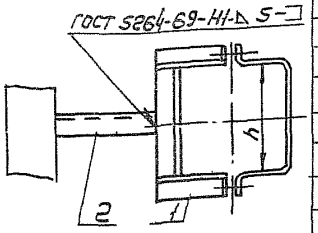

Размеры в мм

Обозначен.	B	h	L	Масса, кг
8 КВВ	100	150	250	1,24
-01		200		1,37
-02		250		1,51
-03	150	100		1,19
-04		150		1,32
-05		200		1,46
-06		250		1,59
-07	200	100		1,28
-08		150		1,42
-09		200		1,55
-10		250		1,68
-11		300		1,81
-12		400		2,07
-13		500		2,33
-14	250	100	315	1,85
-15		150		1,98
-16		200		2,11
-17		250		2,24
-18		300		2,38
-19		400		2,63
-20		500		2,89
-21		600		3,16

Продолжение

Обозначен.	B	h	L	Масса, кг
-22	250	800	315	3,68
-23	300	200		2,14
-24		250		2,28
-25		300		2,4
-26		400		2,66
-27		500		2,92
-28		600		3,18
-29		800		3,71
-30		1000		4,24
-31	400	200	400	2,53
-32		250		2,66
-33		300		2,79
-34		400		3,05
-35		500		3,31
-36		600		3,57
-37		800		4,1
-38		1000		4,63
-39	500	200		2,61
-40		250		2,74
-41		300		2,87
-42		400		3,13
-43		500		3,97

Продолжение

Обозначен.	B	h	L	Масса, кг
-44	500	600	400	4,29
-45		800		4,91
-46		1000		5,54
-47	600	250	500	3,58
-48		300		3,7
-49		400		3,96
-50		500		4,86
-51		600		5,17
-52		800		5,8
-53		1000		6,42
-54	800	250	630	4,52
-55		300		4,65
-56		400		4,91
-57		500		5,9
-58		600		6,22
-59		800		9,56
-60		1000		10,5
-61	1000	300		4,51
-62		400		4,77
-63		500		5,86
-64		600		6,17
-65		800		9,83

Размеры для справок.

Изм.	Лист	N докум.	Подп.	Дата
Разраб.		Щеглова		
Пров.		Проскский		
Т. контр.		Каган		
Начат. отд.		Бейзерман		
Н. контр.		Зейликман		
Утв.		Обчинникова		

8 КВВ СБ

Кронштейн опорный
Сборочный чертеж

Лит.	Масса	Масш.
	см. табл	

Лист | Листов

ММСС СССР
Гипропрон вентиляция
УТИ Проектпромвентиляция

Копировал: В—

Формат

Инв. № подл. | Подп. и дата | Взам. инв. № | Инв. № дубл. | Подп. и дата