ТИПОВЫЕ КОНСТРУКЦИИ, ИЗДЕЛИЯ И УЗЛЫ ЗДАНИЙ И СООРУЖЕНИЙ

СЕРИЯ 5.904-1

ДЕТАЛИ КРЕПЛЕНИЙ ВОЗДУХОВОДОВ

ВЫПУСК 1

ЧАСТЬ 2

РАБОЧИЕ ЧЕРТЕЖИ

инв. N 16568-03
Цена: 5-45

ООО "Изополимет Плюс" - https://izopolimet.by

Серия 5.904-1 Выпуск 1, часть 2

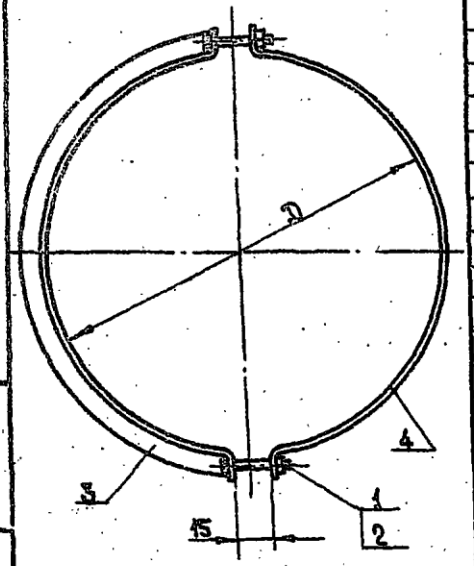

Размеры в мм.

Обозначение	D	Масса, кг
1ФО	105	0,64
- 01	115	0,68
- 02	130	0,75
- 03	145	0,8
- 04	165	0,88
- 05	185	0,96
- 06	205	1,0
- 07	230	1,14
- 08	255	1,25
- 09	285	1,37
- 10	320	1,51
- 11	360	1,68
- 12	405	1,86
- 13	455	2,45
- 14	505	2,9
- 15	565	3,22
- 16	635	3,59
- 17	715	5,59
- 18	805	6,26
- 19	905	6,99
- 20	1005	7,74
- 21	1125	8,63
- 22	1255	9,59
- 23	1405	10,69
- 24	1505	12,18

Размеры для справок

Изм.	Лист	№ докум.	Подп.	Дата
Разраб.		Пищурина		
Пров.		Пронский		
Т.контр.		Колкота		
Гл.спец.		Вейлихман		
Н.контр.		Пронский		
Утв.		Казан		

1ФО СБ

Фланец опорный
Сборочный чертеж

Лит.	Масса	Масштаб
	См. табл.	-

Лист | Листов 1

МИСС СССР
Главпромвентиляция
Проектпромвентиляция

Копировал

Фор.	Зон.	Поз.	Обозначение	Наименование	Кол.	Примечание
				Документация		
11			1ФО.01.СБ	Сборочный чертеж		
				Детали		
11		1	1ФО.01.02	Планка	2	
				Переменные данные для исполнений		
				1ФО-01		
				Детали		
12		2	1ФО.01.01	Уголок	1	
				1ФО.01-01		
				Детали		
		2	1ФО.01.01-01	Уголок	1	
				1ФО.01-02		
				Детали		
		2	1ФО.01.01-02	Уголок	1	
				1ФО.01-03		
				Детали		
		2	1ФО.01.01-03	Уголок	1	
				1ФО.01-04		
				Детали		
		2	1ФО.01.01-04	Уголок	1	
				1ФО.01-05		
				Детали		
		2	1ФО.01.01-05	Уголок	1	
				1ФО.01-06		
				Детали		
		2	1ФО.01.01-06	Уголок	1	
				1ФО.01-07		
		2	1ФО.01.01-07	Уголок	1	
				1ФО.01-08		

Изм.	Лист	№ докум.	Подп.	Дата
Разраб.		Горбунова		
Пров.		Пронский		
Н.контр.		Колкота		

1ФО.01

Полуфланец

Лит.	Лист	Листов
	1	3

МИСС СССР
Проектпромвентиляция

Копировал: 19 Формат: 11

Серия 5.904-1 Выпуск 1, Часть 2

9Э10 0ф1

Размеры 8 мм

Обозначение	R	ℓ	L	Масса, кг
1Ф0.01	52,5	157	183	0,422
-01	57,5	167	193	0,452
-02	65	182	208	0,497
-03	72,5	197	223	0,542
-04	82,5	217	243	0,602
-05	92,5	237	263	0,662
-06	102,5	257	283	0,722
-07	115	282	308	0,797
-08	127,5	307	333	0,872
-09	142,5	337	363	0,962
-10	160	372	398	1,067
-11	180	412	438	1,187
-12	202,5	457	483	1,322
-13	227,5	507	533	1,858
-14	252,5	557	583	2,048
-15	282,5	617	643	2,276
-16	317,5	687	713	2,542
-17	357,5	769	795	4,423
-18	402,5	859	885	4,956
-19	452,5	959	985	5,548
-20	502,5	1059	1085	6,14
-21	562,5	1179	1205	6,85
-22	627,5	1309	1335	7,62
-23	702,5	1459	1485	8,507
-24	802,5	1659	1685	9,691

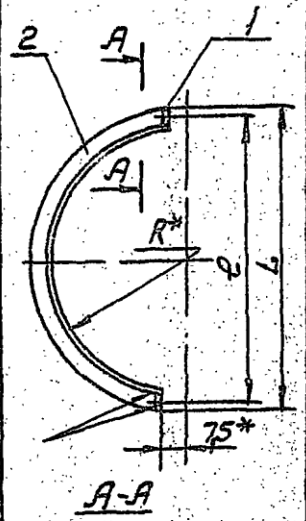

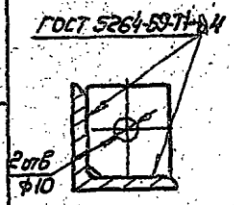

* Размеры для справок

1Ф0.01 СБ

Полуфланец
Сборочный чертеж

Изм	Лист	N докум.	Подп.	Дата
Разраб.		Тишурина		
Пров.		Пронский		
Т.контр.		Колкота		
Гл.спец.		Зейликман		
Н.контр.		Пронский		
Утв.		Каган		

Лит	Масса	Масштаб
	См. табл.	—

Лист | Листов 1

ММСС СССР
Главпромвентиляция
ГПИ Проектпромвентиляция

Копировал:

20100ф1

50 V(V)

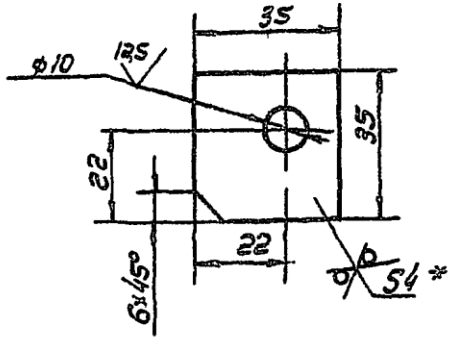

* Размер для справок

1Ф0.01.02

Планка

Изм	Лист	N докум.	Подп.	Дата
Разраб.		Гусев		
Пров.		Пронский		
Т.контр.		Колкота		
Н.контр.		Пронский		
Утв.		Зейликман		

Лит	Масса	Масштаб
	0,04	М1:1

Лист | Листов 1

ММСС СССР
Главпромвентиляция
ГПИ Проектпромвентиляция

Лист Б-ОН-4 ГОСТ 19903-74
Ст3 ГОСТ 14637-69

Копировал:

ООО "Изополимет Плюс" - https://izopolimet.by

1010 Ф1

Серия 5.904-1 Выпуск 1, Часть 2

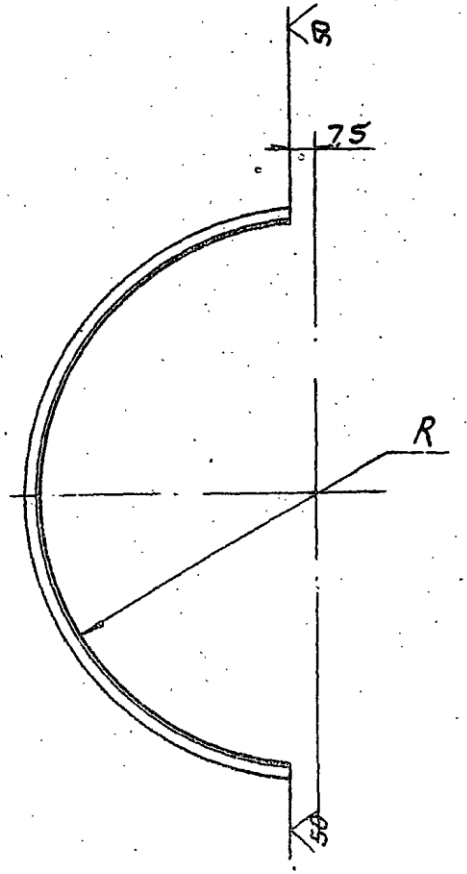

Размеры в мм

Обозначение	R	L	Материал	Масса кг
1Ф0.01.01	52,5	179	Уголок Б-32х32х4 ГОСТ 8509-72 / Ст3 ГОСТ 535-79	0,342
-01	57,5	195		0,372
-02	65	219		0,417
-03	72,5	242		0,462
-04	82,5	273		0,522
-05	92,5	305		0,582
-06	102,5	336		0,642
-07	115	375		0,717
-08	127,5	415		0,792
-09	142,5	462		0,882
-10	160	517		0,987
-11	180	580		1,107
-12	202,5	650		1,242
-13	227,5	735	Уголок Б-40х40х4 ГОСТ 8509-72 / Ст3 ГОСТ 535-79	1,778
-14	252,5	813		1,968
-15	282,5	907		2,196
-16	317,5	1017		2,462
-17	357,5	1152	Уголок Б-50х50х5 ГОСТ 8509-72 / Ст3 ГОСТ 535-79	4,343
-18	402,5	1293		4,876
-19	452,5	1450		5,468
-20	502,5	1607		6,06
-21	562,5	1795		6,77
-22	627,5	2000		[illegible]
-23	702,5	2235		8,427
-24	802,5	2549		9,611

L - длина развернутой детали

1Ф0.01.01

Уголок

Изм.	Лист	N докум.	Подп.	Дата
Разраб.		Гарбунова		
Пров.		Пронский		
Т.контр.		Колкота		
Н.контр.		Пронский		
Утв.		Зайцевский		

Лит. | Масса | Масштаб
См. табл. | —

Лист | Листов 1

См. табл.

Инв.№ подл. | Подп. и дата | Взам. инв.№ | Инв.№ дубл. | Подп. и дата

1000-0ф1

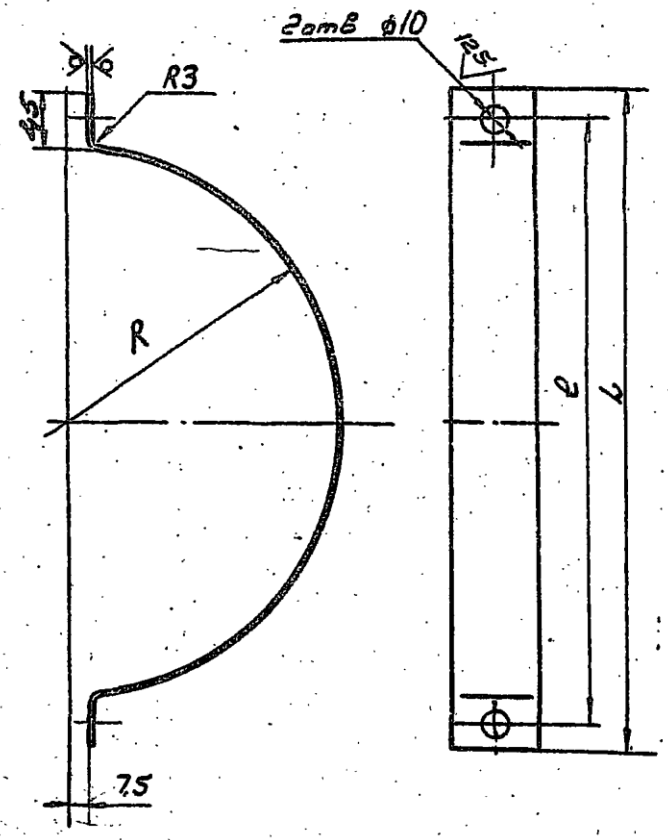

Размеры в мм

Обозначение	R	e	L	L_1	Материал	Масса кг
1ФО 0001	52,5	157	195	235		0,18
-01	57,5	167	205	250		0,19
-02	65	182	220	284		0,2
-03	72,5	197	235	307		0,22
-04	82,5	217	255	338		0,24
-05	92,5	237	275	370		0,26
-06	102,5	257	295	402		0,28
-07	115	282	320	440		0,31
-08	127,5	307	345	480	Лента 3х30 Ст3 ГОСТ 6009-74	0,34
-09	142,5	337	375	527		0,37
-10	160	372	410	582		0,41
-11	180	412	450	645		0,46
-12	202,5	457	495	716		0,5
-13	227,5	507	545	794		0,56
-14	252,5	557	595	872		0,82
-15	282,5	617	655	966		0,91
-16	317,5	687	725	1076		1,01
-17	357,5	769	805	1202		1,13
-18	402,5	859	895	1344		1,27
-19	452,5	959	995	1500	Лента 3х40 Ст3 ГОСТ 6009-74	1,41
-20	502,5	1059	1095	1658		1,56
-21	562,5	1179	1215	1845		1,74
-22	627,5	1309	1345	2050		1,93
-23	702,5	1459	1495	2285		2,15
-24	802,5	1659	1695	2600		2,45

L_1 - длина развернутой детали

Изм.	Лист	N докум.	Подп.	Дата
Разраб.		Горбунова		
Пров.		Пронский		
Т.контр.		Коткова		
Н.контр.		Пронский		
Утв.		Зедликная		

1ФО-0001

Полухомут

См. табл.

Лит.	Масса	Масштаб
	См. табл.	—

Лист | Листов 1

МЧСС СССР Главпромвентиляция ГПИ Проектпромвентиляция

Копировал: Формат: 12

Серия 5.901-4 Выпуск 1 Часть 2

Инв. N подл. | Подп. и дата | Взам. инв. N | Инв. N дубл. | Подп. и дата

Серия 5.904-1 Выпуск 1, часть 2.

9Э 0ф 2

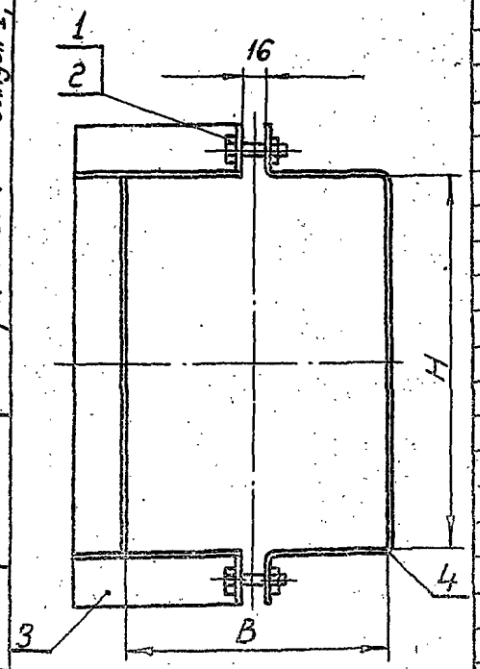

Размеры в мм.

Обозначение	B	H	Масса, кг
2ф0	100	155	0,86
-01	150	105	0,86
-02	100	205	0,99
-03	200	105	0,99
-04	100	255	1,13
-05	250	105	1,13
-06	150	155	0,99
-07	150	205	1,13
-08	200	155	1,13
-09	150	255	1,26
-10	250	155	1,26
-11	200	205	1,26
-12	200	255	1,39
-13	250	205	1,39
-14	200	305	1,52
-15	300	205	1,52
-16	200	405	1,78
-17	400	205	1,78
-18	200	505	2,04
-19	500	205	2,04
-20	250	255	1,52
-21	250	305	1,66

Продолжение

Обозначение	B	H	Масса, кг
-22	300	255	1,66
-23	250	405	1,91
-24	400	255	1,91
-25	250	505	2,17
-26	500	255	2,17
-27	250	605	2,44
-28	600	255	2,44
-29	250	805	2,96
-30	800	255	2,96
-31	300	305	1,78
-32	300	405	2,04
-33	400	305	2,04
-34	300	505	2,3
-35	500	305	2,3
-36	300	605	2,56
-37	600	305	2,56
-38	300	805	3,09
-39	800	305	3,09
-40	300	1005	3,62
-41	1000	305	3,62
-42	400	405	2,3
-43	400	505	2,56

Продолжение

Обозначение	B	H	Масса, кг
-44	500	405	2,56
-45	400	605	2,82
-46	600	405	2,82
-47	400	805	3,35
-48	800	405	3,35
-49	400	1005	3,88
-50	1000	405	3,88
-51	500	505	3,4
-52	500	605	3,72
-53	600	505	3,72
-54	500	805	4,34
-55	800	505	4,34
-56	500	1005	4,97
-57	1000	505	4,97
-58	600	605	4,03
-59	600	805	4,66
-60	800	605	4,66
-61	600	1005	5,28
-62	1000	605	5,28
-63	800	805	8,0
-64	800	1005	8,94
-65	1000	805	8,94
-66	1000	1005	9,89

Размеры для справок.

Изм.	Лист	N докум.	Подп.	Дата	2ф0 СБ
Разраб.		Горбуненко			Фланец опорный. Сборочный чертеж
Пров.		Промский			
Т.контр.		Крыжко			
Н.контр.		Проскуриков			
Утв.		Казеев			

Лит.	Масса	Масштаб
	См. табл.	—
Лист	Листов	
	1	

ГПИ Промстальконструкция

Копировал:

Формат А2

Инв.№ подл. | Подп. и дата | Взам.инв.№ | Инв.№ дубл. | Подп. и дата

2 ф0.01.СБ

Серия 5.904-1 Выпуск 1, часть 2

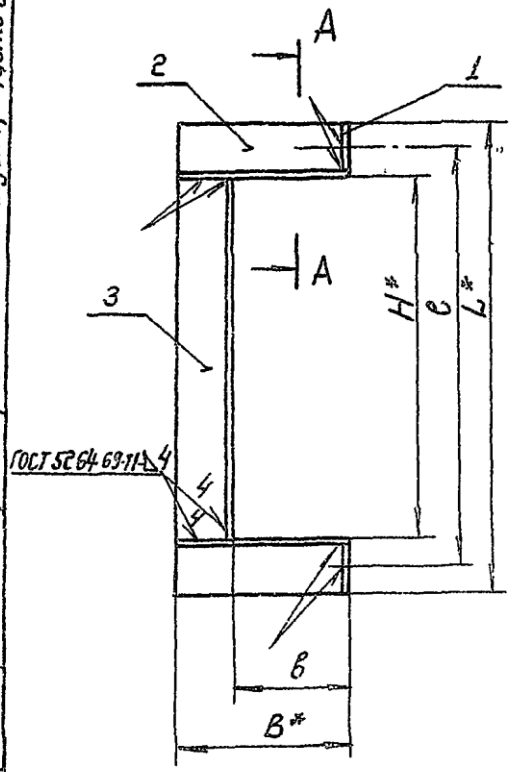

А–А

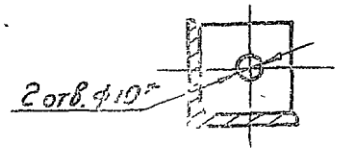

Размеры в мм

Обозначение	e	в	H	L	B	Масса, кг
2ф0.01	207	42	155	219	74	0,62
–01	157	67	105	169	99	0,62
–02	257	42	205	269	74	0,71
–03	157	92	105	169	124	0,71
–04	307	42	255	319	74	0,81
–05	157	117	105	169	149	0,81
–06	207	67	155	219	99	0,71
–07	257	67	205	269	99	0,81
–08	207	92	155	219	124	0,81
–09	307	67	255	319	99	0,91
–10	207	117	155	219	149	0,91
–11	257	92	205	269	124	0,91
–12	307	92	255	319	124	1,0
–13	257	117	205	269	149	1,0
–14	357	92	305	369	124	1,1
–15	257	142	205	269	174	1,1
–16	457	92	405	469	124	1,29
–17	257	192	205	269	224	1,29
–18	557	92	505	569	124	1,48
–19	257	242	205	269	274	1,48
–20	307	117	255	319	149	1,1
–21	357	117	305	369	149	1,2

* Размеры для справок.

2 ф0.01.СБ

Полукоробчатый. Сборочный чертеж

Изм. | Лист | № докум. | Подп. | Дата

Разраб. | Гор. | Гк. | Лист | Масса | Масштаб

Пров. | Пост. | Гк. | Ст. | —

Т.контр. | Гк. | 3

Н.контр. | Гк. | 3

Утв. | Карпин. | 12

Лист 1 | Листов 1 | Лит. | 2

МПСО

Подп. и дата | Инв. № дубл. | Взам. инв. № | Подп. и дата | Инв. № подл.

Серия 5.904-1 Выпуск 1 Часть 2

2ФО-0001

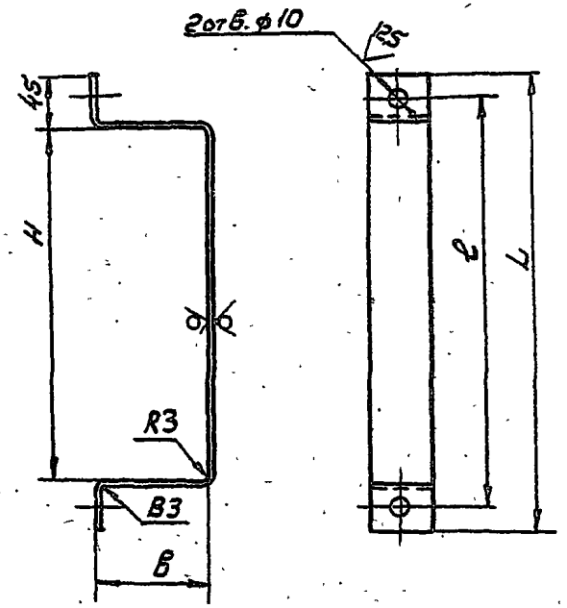

Размеры в мм

50/ (V)

Обозначение	l	B	H	L	L_1	Материал	Масса, кг
2ФО 0001	207	42	155	245	307	Лента 3×30 Ст3 ГОСТ 6009-74	0,22
-01	157	67	105	195	307		0,22
-02	257	42	205	295	367		0,26
-03	157	92	105	195	367		0,26
-04	307	42	255	345	417		0,3
-05	157	117	105	195	417		0,3
-06	207	67	155	245	367		0,26
-07	257	67	205	295	417		0,3
-08	207	92	155	245	417		0,3
-09	307	67	255	345	467		0,33
-10	207	117	155	245	467		0,33
-11	257	92	205	295	467		0,33
-12	307	92	255	345	517		0,37
-13	257	117	205	295	517		0,37
-14	357	92	305	395	567		0,4
-15	257	142	205	295	567		0,4
-16	457	92	405	495	667		0,47
-17	257	192	205	295	667		0,47
-18	557	92	505	595	767		0,54
-19	257	242	205	295	767		0,54
-20	307	117	255	345	567		0,4

L_1 - длина развернутой детали

Изм.	Лист	N докум.	Подп.	Дата	2ФО-0001
Разраб.		Горбунова			Полухомут
Пров.		Пронский			
Т.контр.		Колкота			
Н.контр.		Пронский			См. табл.
Утв.		Зеликман			

Лит.	Масса	Масштаб
	См. табл.	—
Лист 1	Листов 2	

МНСС СССР Гособрнсвентилярмонтажпроектпроект

Копировал

Формат 12

Серия 5.904-1 выпуск 1, часть 2

ЗФО

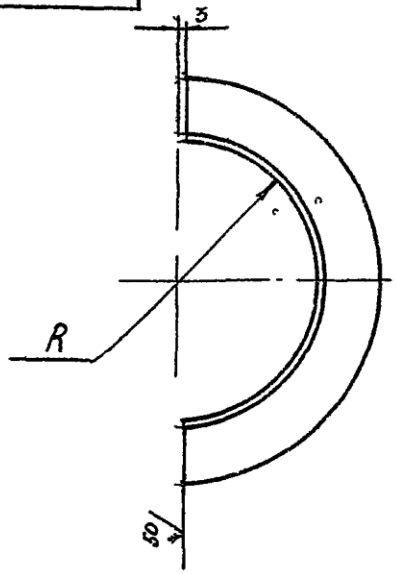

Размеры в мм

Обозначение	R	L	Материал	Масса, кг
ЗФО	50	180	Уголок Б-25х25х3 ГОСТ 8509-72 / Ст3 ГОСТ 535-79	0,2
-01	55	196		0,22
-02	62,5	219		0,25
-03	70	243		0,27
-04	80	274		0,3
-05	90	306		0,34
-06	100	337		0,38
-07	112,5	376		0,42
-08	125	415		0,47

Продолжение ✓ (✓)

Обозначение	R	L	Материал	Масса, кг
-09	140	463	Уголок Б-25х25х4 ГОСТ 8509-72 / Ст3 ГОСТ 535-79	0,68
-10	157,5	518		0,76
-11	177,5	581		0,85
-12	200	652		0,95
-13	225	730		1,07
-14	250	809		1,18
-15	280	903		1,32
-16	315	1019	Уголок Б-32х32х4 ГОСТ 8509-72 / Ст3 ГОСТ 535-79	1,95
-17	355	1144		2,18
-18	400	1286		2,46
-19	450	1443		2,76
-20	500	1600		3,06
-21	560	1794	Уголок Б-40х40х4 ГОСТ 8509-72 / Ст3 ГОСТ 535-79	4,34
-22	625	1998		4,84
-23	700	2233		5,4
-24	800	2547		6,16
-25	900	2861		6,92
-26	1000	3175		7,68

L - длина развернутой детали

Изм	Лист	N докум.	Подп.	Дата
Разраб		Глобынова		
Пров		Пронский		
Т контр		Каган		
Н контр		Пронский		
Утв		Зейликман		

ЗФО

Полуфланец опорный

См. табл

Лит	Масса	Масштаб
	См. табл.	—

Лист | Листов 1

МИСС СССР Главпромвентиляция ГПИ Проектпромвентиляция

Копировал

Формат 12

Инв. № подл. | Подп. и дата | Взам. инв. № | Инв. № дубл. | Подп. и дата

ФИ1

Серия 5.904-1 выпуск 1, часть 2.

Рис.1

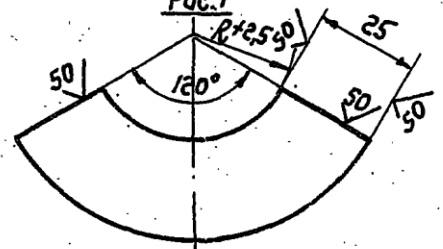

Рис.2

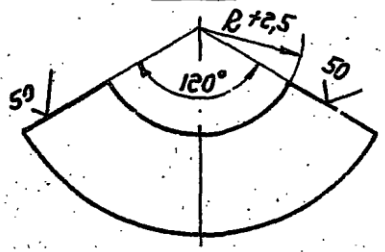

Рис.3

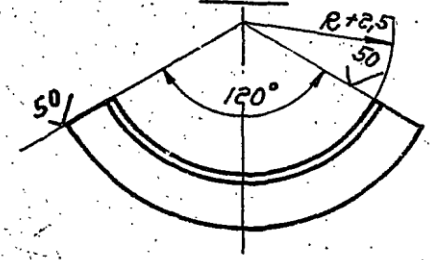

Продолжение (✓)

Обозначение	Рис	R мм	Материал	Масса, кг
-05	2	90	Полоса 4х25 ГОСТ 103-76 / Ст.3 ГОСТ 535-79	0,17
-06		100		0,18
-07		112,5		0,2
-08		125		0,23
-09		140		0,25
-10		157,5		0,28
-11	3	177,5	Уголок Б-25х25х3 ГОСТ 8509-72 / Ст.3 ГОСТ 535-79	0,43
-12		200		0,48
-13		225		0,54
-14		250		0,6
-15		280		0,67
-16		315	Уголок Б-25х25х4 ГОСТ 8509-72 / Ст.3 ГОСТ 535-79	0,98
-17		355		1,1
-18		400		1,25
-19		450	Уголок 32х32х4 ГОСТ 8509-72 / Ст.3 ГОСТ 535-79	1,83
-20		500		2,03
-21		560	Уголок 36х36х4 ГОСТ 8509-72 / Ст.3 ГОСТ 535-79	2,57
-22		625		2,87
-23		700		3,2
-24		800		3,67

Обозначение	Рис.	R, мм	Материал	Масса, кг
1ПФ	1	50	Лист Б-ПН-3,0 ГОСТ 19903-74 / Ст.3 ГОСТ 16523-70	0,08
-01		55		0,085
-02		62,5		0,09
-03		70		0,1
-04		80		0,11

Изм.	Лист	№ докум.	Подп.	Дата
Разраб.		Степанов		
Пров.		Пронский		
Т. контр.		Колкота		
Н. контр.		Пронский		
Утв.		Зейликман		

1ПФ

Опора

Лит.	Масса	Масштаб
	См. табл.	—

Лист | Листов: 1

См. табл.

МИСС СССР
Главпромвентиляция
ГПИ проектпромвентиляция

Копировал: Сер.

Формат: 12

Инв. № подл. | Подп. и дата | Взам. инв. № | Инв. № дубл. | Подп. и дата

ОА1

Серия 5.407-1 выпуск 1, часть 2.

Рис. 1

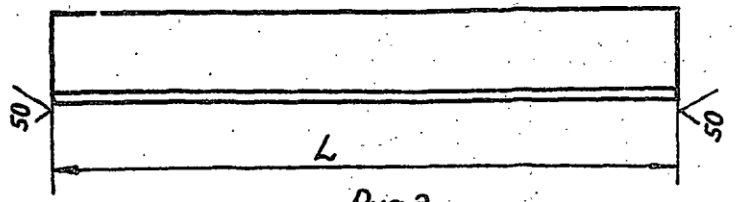

Рис. 2

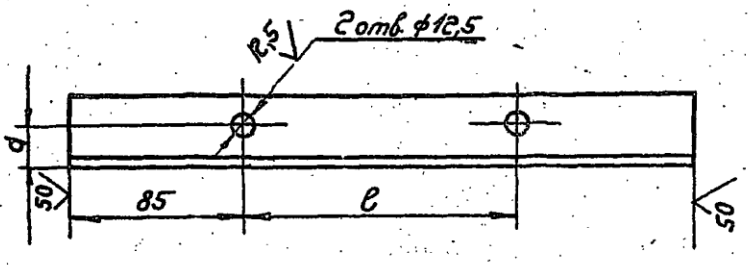

Размеры в мм

Обозначение	Рис.	L	e	d	Материал	Масса, кг
1У0	1	300	—	—	Уголок Б-32х32х4 ГОСТ 8509-72 / Ст.3 ГОСТ 535-79	0,57
-01		350	—	—		0,67
-02		400	—	—		0,76
-03		450	—	—		0,86
-04		500	—	—		0,96
-05		600	—	—		1,15
-06		700	—	—		1,34

Продолжение.

Обозначение	Рис.	L	e	d	Материал	Масса, кг
-07	1	800	—	—	Уголок Б-40х40х4 ГОСТ 8509-72 / Ст.3 ГОСТ 535-79	1,94
-08		1000	—	—		2,42
-09		1200	—	—	Уголок Б-50х50х5 ГОСТ 8509-72 / Ст.3 ГОСТ 535-79	4,52
-10		1400	—	—		5,28
-11		1800	—	—	Уголок Б-63х63х6 ГОСТ 8509-72 / Ст.3 ГОСТ 535-79	10,3
-12		2200	—	—		12,58
-13	2	300	130	20	Уголок Б-32х32х4 ГОСТ 8509-72 / Ст.3 ГОСТ 535-79	0,57
-14		350	180			0,67
-15		400	230			0,76
-16		450	280			0,86
-17		500	330			0,96
-18		600	430			1,15
-19		700	530			1,34
-20		800	630		Уголок Б-40х40х4 ГОСТ 8509-72 / Ст.3 ГОСТ 535-79	1,94
-21		1000	830			2,42
-22		1200	1030	25	Уголок Б-50х50х5 ГОСТ 8509-72 / Ст.3 ГОСТ 535-79	4,52
-23		1400	1230			5,28
-24		1800	1630		Уголок Б-63х63х6 ГОСТ 8509-72 / Ст.3 ГОСТ 535-79	10,3
-25		2200	2030			12,58

Изм.	Лист	№ докум.	Подп.	Дата	1У0		
Разраб.		Степанов			Уголок опорный	Лит.	Масса / Масштаб
Пров.		Пронский					См. табл. —
Т. контр.		Колкота				Лист	Листов: 1
		Пронский			См. табл.	ММСС СССР Главсантехпроект / ЦНИИпромзданий	
Утв.		Зеликман					

Копировал: Серг.

Формат: 12

Инв. № подл. | Подп. и дата | Взам. инв. № | Инв. № дубл. | Подп. и дата

Серия 5.904-1, выпуск 1, часть 2.

1Ш01

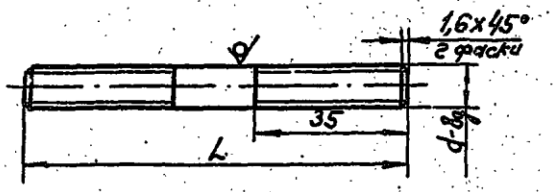

Размеры в мм

Обозначение	L	d	Материал	Масса, кг
1Ш01	150	М10	Круг В10 ГОСТ 2590-71 / Ст.3 ГОСТ 535-79	0,09
-01	200			0,12
-02	250			0,15
-03	300			0,18
-04	350			0,22
-05	450			0,28
-06	450	М12	Круг В12 ГОСТ 2590-71 / Ст.3 ГОСТ 535-79	0,4
-07	500			0,44
-08	530			0,47
-09	550			0,48
-10	650			0,57
-11	750			0,66
-12	850			0,75
-13	950			0,84
-14	1050			0,9
-15	1250			1,1
-16	1650			1,45
-17	2050			1,8

1Ш.01

Изм.	Лист	№ докум.	Подп.	Дата
Разраб.		Тишурина		
Пров.		Пронский		
Т.контр.		Колкота		
Н.контр.		Пронский		
Утв.		Зейликман		

Шпилька

См. табл.

Лит.	Масса	Масштаб
	См. табл.	—

Лист | Листов: 1

ММСС СССР
Главпромвентиляция
Гипроектпромвентиляция

Копировал: Бел. Формат: 11

1ШСБ

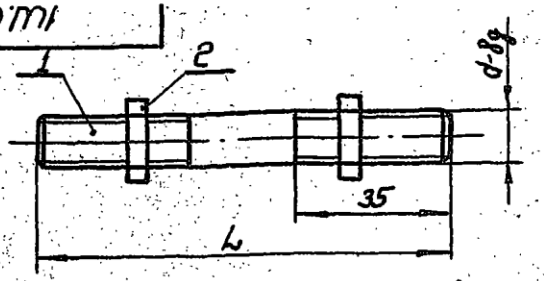

Размеры в мм

Обозначение	L	d	Масса, кг
1Ш	150	М10	0,11
-01	200		0,14
-02	250		0,17
-03	300		0,2
-04	350		0,24
-05	450		0,3
-06	450	М12	0,43
-07	500		0,47
-08	530		0,5
-09	550		0,51
-10	650		0,6
-11	750		0,67
-12	850		0,78
-13	950		0,87
-14	1050		0,93
-15	1250		1,13
-16	1650		1,48
-17	2050		1,83

Размеры для справок

1ШСБ

Изм.	Лист	№ докум.	Подп.	Дата
Разраб.		Тишурина		
Пров.		Пронский		
Т.контр.		Колкота		
Гл.спец.		Зейликман		
Н.контр.		Пронский		
Утв.		Каган		

Шпилька
Сборочный чертеж

Лит.	Масса	Масштаб
	См. табл.	—

Лист | Листов: 1

ММСС СССР
Главпромвентиляция
Гипроектпромвентиляция

Копировал Формат: 11

ООО "Изополимет Плюс" - https://izopolimet.by

Серия 5.904-1 Выпуск 1 часть 2.

1Н

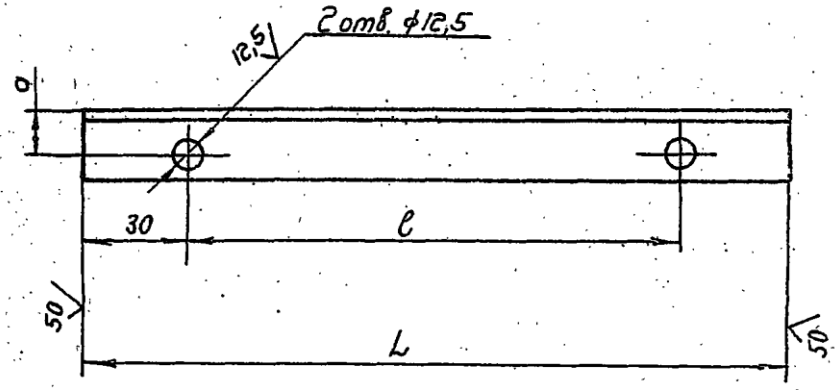

Размеры в мм

Обозначение	l	L	d	Материал	Масса, кг
1Н	330	390	20	Уголок $\frac{Б\text{-}40\times40\times4\ ГОСТ\ 8509\text{-}72}{Ст.3\ \ ГОСТ\ 535\text{-}79}$	0,95
-01	380	440			1,07
-02	410	470			1,14
-03	430	490			1,19
-04	330	390	25	Уголок $\frac{Б\text{-}50\times50\times5\ ГОСТ\ 8509\text{-}72}{Ст.3\ \ ГОСТ\ 535\text{-}79}$	1,47
-05	380	440			1,66
-06	410	470			1,77
-07	430	490			1,85
-08	530	590			2,23
-09	630	690			2,6
-10	330	390		Уголок $\frac{Б\text{-}63\times63\times6\ ГОСТ\ 8509\text{-}72}{Ст.3\ \ ГОСТ\ 535\text{-}79}$	2,23
-11	380	440			2,52
-12	410	470			2,69
-13	430	490			2,8
-14	530	590			3,38
-15	630	690			3,95
-16	830	890			5,09
-17	330	390	27	Уголок $\frac{Б\text{-}75\times75\times6\ ГОСТ\ 8509\text{-}72}{Ст.3\ \ ГОСТ\ 535\text{-}79}$	2,69
-18	380	440			3,03
-19	410	470			3,24
-20	430	490			3,38
-21	530	590			4,07
-22	630	690			4,76
-23	830	890			6,14

Изм.	Лист	№ докум.	Подп.	Дата	1Н			
Разраб.		Щеглова			Накладка	Лит.	Масса	Масштаб
Пров.		Пронский					См. табл.	—
Т.контр.		Колкота				Лист	Листов: 1	
Н.контр.		Пронский			См. табл.	МНСС СССР Главпромвентиляция ТП Проектпромвентиляция		
Утв.		Шелкина						

Копировал: Сбл. Формат: А2

Инв.№ подл. | Подп. и дата | Взам. инв.№ | Инв.№ дубл. | Подп. и дата

Серия 5.904-1 выпуск 1, часть 2

1СК

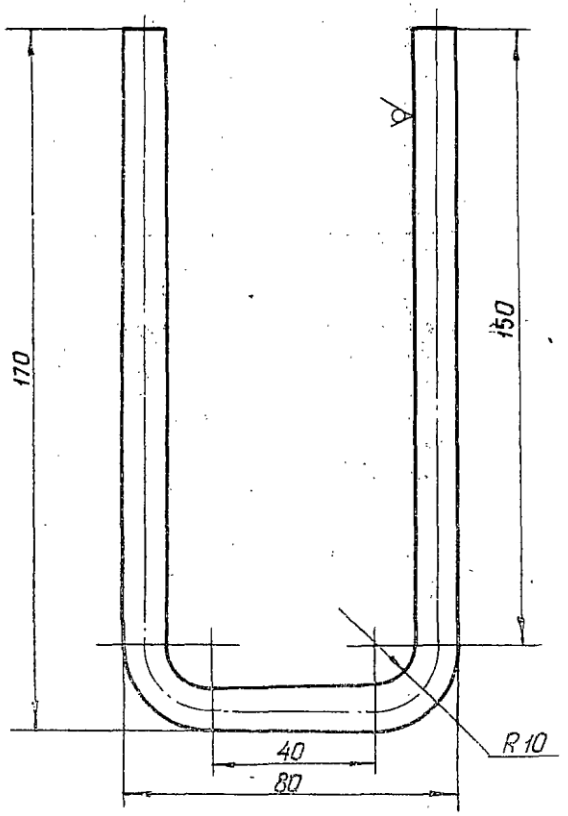

Длина развернутой детали - 387 мм

Изм.	Лист	№ докум.	Подп.	Дата
Разраб.	Горбунова			
Пров.	Пронский			
Т.контр.	Колкота			
Н.контр.	Пронский			
Утв.	Зейликман			

1СК

Скоба

Лит	Масса	Масштаб
	0,24	1:1

Лист | Листов 1

Круг В10 ГОСТ 2590-71 / Ст3 ГОСТ 535-79

ММСС СССР Главпромвентиляция ГПИ Проектпромвентиляция

Копировал: Формат 11

1СТ

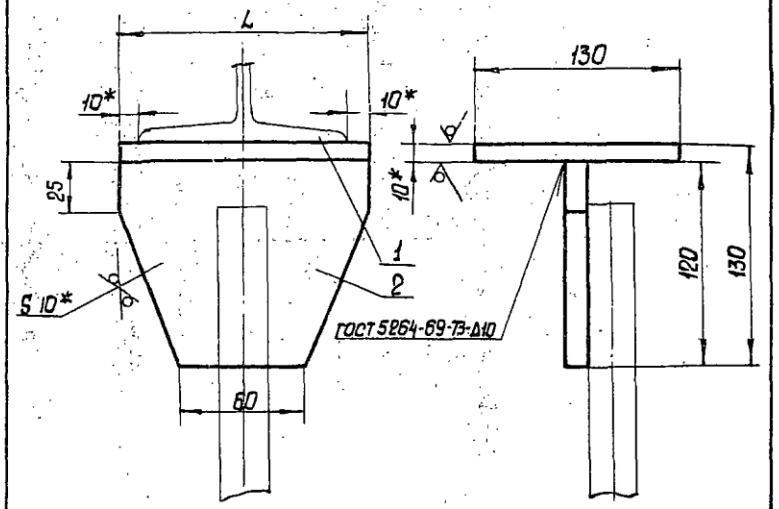

1. L - по проекту
2. * Размеры для справок

Формат	Зона	Поз.	Обозначение	Наименование	Кол.	Примечание
БЧ		1	1СТ. 0001	Планка	1	
				Лист Б-ПН-10 ГОСТ 19903-74 / Ст3 ГОСТ 14637-69		
БЧ		2	1СТ. 0002	Ребро	1	
				Лист Б-ПН-10 ГОСТ 19903-74 / Ст3 ГОСТ 14637-69		

1СТ

Столик

Изм.	Лист	№ докум.	Подп.	Дата
Разраб.	Горбунова			
Пров.	Пронский			
Т.контр.	Колкота			
Н.контр.	Пронский			
Утв.	Зейликман			

Лит	Масса	Масштаб
	-	-

Лист | Листов 1

ММСС СССР Главпромвентиляция ГПИ Проектпромвентиляция

Копировал: Формат 11

Подп. и дата | Инв. № дубл. | Взам. инв. № | Подп. и дата | Инв. № подл.

1 Х СБ

Серия 5.904-1, выпуск 1, часть 2.

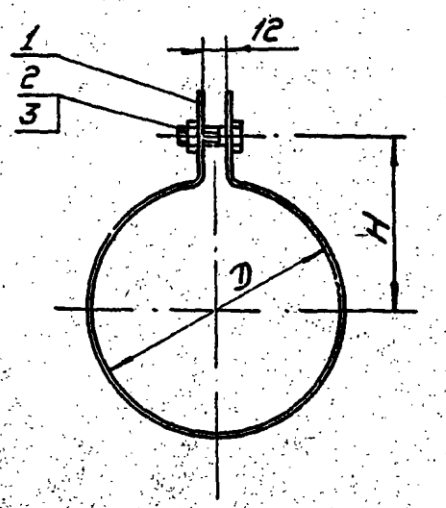

Размеры в мм

Обозначение	D	H	Масса, кг
1 Х	100	75	0,31
— 01	110	80	0,34
— 02	125	85	0,37
— 03	140	95	0,4
— 04	160	105	0,44
— 05	180	115	0,49
— 06	200	125	0,54
— 07	225	135	0,59
— 08	250	150	0,65
— 09	280	165	0,71
— 10	315	180	0,79
— 11	355	200	0,88
— 12	400	225	0,98
— 13	450	250	1,09
— 14	500	275	1,21
— 15	560	305	1,34
— 16	630	340	1,5
— 17	710	380	1,67
— 18	800	425	1,87
— 19	900	475	2,09
— 20	1000	525	2,32
— 21	1120	585	2,59
— 22	1250	650	2,88
— 23	1400	725	3,21
— 24	1600	825	3,65

Продолжение.

Обозначение	D	H	Масса, кг
— 25	1800	925	4,1
— 26	2000	1025	4,54
— 27	100	75	0,42
— 28	110	80	0,45
— 29	125	85	0,5
— 30	140	95	0,54
— 31	160	105	0,6
— 32	180	115	0,65
— 33	200	125	0,72
— 34	225	135	0,79
— 35	250	150	0,86
— 36	100	75	0,73
— 37	110	80	0,78
— 38	125	85	0,85
— 39	140	95	0,93
— 40	160	105	1,03
— 41	180	115	1,12
— 42	200	125	1,22
— 43	225	135	1,34
— 44	250	150	1,46
— 45	280	165	1,62
— 46	315	180	1,8
— 47	355	200	1,98
— 48	400	225	2,2
— 49	450	250	2,46

Продолжение.

Обозначение	D	H	Масса, кг
— 50	500	275	2,7
— 51	100	80	0,97
— 52	110	85	1,02
— 53	125	95	1,12
— 54	140	100	1,2
— 55	160	110	1,33
— 56	180	120	1,43
— 57	200	130	1,56
— 58	225	145	1,7
— 59	250	155	1,86
— 60	280	170	2,02
— 61	315	190	2,2
— 62	355	210	2,48
— 63	400	230	2,8
— 64	450	255	3,03
— 65	500	280	3,33
— 66	560	310	3,68
— 67	630	345	4,1
— 68	710	390	4,58
— 69	800	430	5,1
— 70	900	480	5,7

Размеры для справок.

Изм.	Лист	№ докум.	Подп.	Дата
Разраб.		Власова		
Пров.		Щеглова		
Т. контр.		Пронский		
Гл. спец.		Зейликман		
Н. контр.		Щеглова		
Утв.		Казан		

1 Х СБ

Хомут в сборе.
Сборочный чертеж.

Лит.	Масса	Масштаб
	См. табл.	—

Лист | Листов: 1

МЧСС СССР
Главпромвентуляция
ГПИ Проектпромвентуляция

Копировал: Бер-

Формат: 12

Инв. № подл. | Подп. и дата | Взам. инв. № | Инв. № дубл. | Подп. и дата

ООО "Изополимет Плюс" - https://izopolimet.by

100 IX

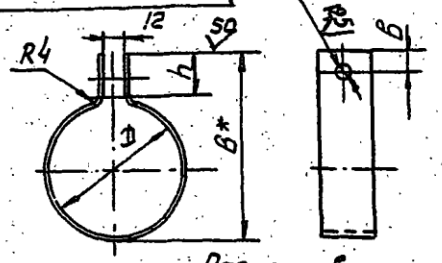

Размеры в мм

Обозначение	D	B*	h	b	d	L	Материал	Масса кг
1.X.001	100	148				387	Лента 3×30 Ст.3 ГОСТ 6009-74	0,27
-01	110	158				422		0,3
-02	125	170,5				468		0,33
-03	140	188				515		0,36
-04	160	208				580		0,41
-05	180	228				643		0,45
-06	200	248				705		0,5
-07	225	270,5				780		0,55
-08	250	298				860		0,61
-09	280	328				953		0,67
-10	315	360,5				1063		0,75
-11	355	400,5				1188		0,84
-12	400	448	38	20	12	1334		0,94
-13	450	498				1490		1,05
-14	500	548				1650		1,17
-15	560	608				1835		1,3
-16	630	678				2060		1,46
-17	710	758				2310		1,63
-18	800	848				2590		1,83
-19	900	948				2900		2,05
-20	1000	1048				3220		2,28
-21	1120	1168				3600		2,55
-22	1250	1298				4010		2,84
-23	1400	1448				4490		3,17

Продолжение

Обозначение	D	B*	h	b	d	L	Материал	Масса кг
-24	1600	1653				5110	Лента 3×40 Ст3 ГОСТ 6009-74	3,61
-25	1800	1853				5740		4,06
-26	2000	2053				6370		4,5
-27	100	153				395		0,38
-28	110	163				430		0,41
-29	125	175,5				476		0,46
-30	140	193	42	25	12	523		0,5
-31	160	213				588		0,56
-32	180	233				651		0,61
-33	200	253				713		0,68
-34	225	275,5				788		0,75
-35	250	303				868		0,82
-36	100	159				426	Полоса 4×50 Ст3 ГОСТ 103-76 ГОСТ 535-79	0,67
-37	110	169				456		0,72
-38	125	181,5				505		0,79
-39	140	199				552		0,87
-40	160	219				615		0,97
-41	180	239				678		1,06
-42	200	259	47	30	14	740		1,16
-43	225	281,5				819		1,28
-44	250	309				857		1,4
-45	280	339				992		1,56
-46	315	371,5				1102		1,73
-47	355	411,5				1227		1,92

Продолжение

Обозначение	D	B*	h	b	d	L	Материал	Масса кг
-48	400	459				1369	Полоса 4×60 Ст3 ГОСТ 103-76 ГОСТ 535-79	2,15
-49	450	509	47	30	14	1526		2,4
-50	500	559				1683		2,64
-51	100	174				446		0,84
-52	110	184				478		0,9
-53	125	201,5				525		0,99
-54	140	214				572		1,08
-55	160	234				635		1,2
-56	180	254				698		1,3
-57	200	274				760		1,43
-58	225	301,5				839		1,58
-59	250	324	62	40	18	917		1,73
-60	280	354				1012		1,9
-61	315	391,5				1112		2,09
-62	355	431,5				1247		2,35
-63	400	474				1389		2,67
-64	450	524				1546		2,91
-65	500	574				1703		3,2
-66	560	634				1891		3,56
-67	630	704				2111		3,98
-68	710	789				2363		4,45
-69	800	874				2645		4,98
-70	900	974				2959		5,57

1. L длина развернутой детали
2. * размер для справок

Изм.	Лист	N докум.	Подп.	Дата
Разраб.		Власова		
Пров.		Шеглова		
Т.контр.		Пронский		
Н.контр.		Шеглова		
Утв.		Зейликман		

1X.001

Хомут

Лит. | Масса | Масштаб
См. табл.

Лист | Листов 1

См. табл.

ММСС СССР
Главпромвентиляция
ГПИ Проектпромвентиляция

Копировал: Формат 12

Серия 5.901-1 Выпуск 1, часть 2

Инв.N подл. | Подп. и дата | Взам. инв.N | Инв.N дубл. | Подп. и дата

Серия 6.901-1 Выпуск 1, часть 2.

2хсб

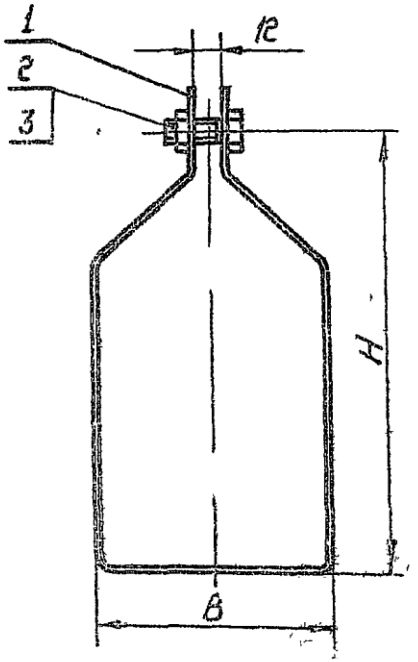

Размеры в мм.

Обозначение	B	H	Масса, кг
2х	1/4	21/5	0,6
—001		26/5	0,7
—002		31/5	0,8
—003	16/4	16/5	0,65
—004		21/5	0,74
—005		26/5	0,83
—006		31/5	0,92
—007	21/4	16/5	0,68
—008		21/5	0,78
—009		26/5	0,87
—010		31/5	0,97
—011		41/5	1,12
—012		51/5	1,3
—013		61/5	1,49
—014	26/4	16/5	0,78
—015		21/5	0,87
—016		26/5	0,97
—017		31/5	1,06
—018		41/5	1,2
—019		51/5	1,39
—020		61/5	1,58
—021		71/5	1,76
—022		101/5	2,29
—023	31/4	26/5	1,06
—024		31/5	1,15

Продолжение

Обозначение	B	H	Масса, кг
—025	31/4	41/5	1,29
—026		51/5	1,48
—027		61/5	1,66
—028		71/5	1,85
—029		101/5	2,35
—030		121/5	2,73
—031	41/4	31/5	1,27
—032			1,37
—033		41/5	1,46
—034		51/5	1,65
—035		61/5	1,84
—036		71/5	2,03
—037		101/5	2,51
—038		121/5	2,88
—039	51/4	31/5	1,46
—040		36/5	1,55
—041		41/5	1,64
—042		51/5	1,83
—043		61/5	2,02
—044		71/5	2,21
—045		101/5	2,69
—046		121/5	3,07
—047	61/4	36/5	1,74
—048		41/5	1,83
—049		51/5	2,02

Продолжение

Обозначение	B	H	Масса, кг
—050	61/4	61/5	2,3
—051		71/5	2,49
—052		101/5	2,85
—053		121/5	3,22
—054	81/4	36/5	2,1
—055		41/5	2,2
—056		51/5	2,39
—057		61/5	2,58
—058		71/5	2,76
—059		101/5	3,24
—060		121/5	3,62
—061	101/4	51/5	2,62
—062		61/5	2,81
—063		71/5	3,0
—064		81/5	3,18
—065		101/5	3,56
—066	1/4	21/5	0,61
—067		26/5	1,64
—068		31/5	0,8
—069	16/4	16/5	0,64
—070		21/5	0,74
—071		26/5	0,83
—072	21/4	16/5	0,69
—073		21/5	0,78
—074	1/4		0,62

Размеры для справок

2хсб

Хомут в сборе. Сборочный чертеж.

Лит. | Масса | Масш.
Стадия | Лист | Листов
Гипрогазспецнефтехимпроект
Подпись и дата | Инв. № подл.

Копировал | Формат 12

2Х 001

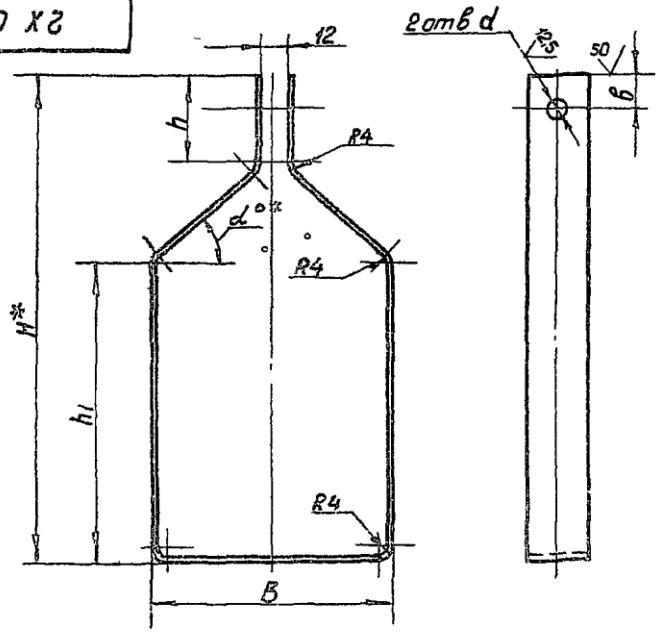

Размеры в мм

Обозначение	H*	B	h	h_1	в	d	d°	L	Материал	Масса, кг.
2Х.001	235	114	32	146	20	12	42°	609	Лента 3х40 ГОСТ 6009-74	0,57
-001	265			196				709		0,67
-002	335			246				809		0,76
-003	185	164		96			30°	646		0,61
-004	265			146				746		0,7

Продолжение

Обозначение	H*	B	h	h_1	в	d	d°	L	Материал	Масса, кг.
-005	285	164	32	196	20	12	30°	846	Лента 3х40 ГОСТ 6009-74	0,8
-006	335			246				946		0,89
-007	185	214		96			24°	694		0,65
-008	235			146				794		0,75
-009	285			196				894		0,84
-010	335			246				994		0,94
-011	435			296			44°	1452		1,09
-012	535			396				1352		1,27
-013	635			496				1552		1,45
-014	165	264		96			19°	792		0,75
-015	235			146				892		0,84
-016	285			198				992		0,93
-017	325			246				1092		1,03
-018	435			296			37°	1239		1,17
-019	535			396				1439		1,36
-020	635			496				1639		1,54
-021	735			596				1639		1,73
-022	1035			796			58°	2387		2,25
-023	285	314		196			16°	1089		1,09
-024	335			246				1189		1,12
-025	435			296			32°	1590		1,25
-026	535			396				1590		1,44
-027	635			496				1790		1,63
-028	735			596				1990		1,82
-029	1035			796			53°	2465		2,32

1. L - длина развернутой детали
2 * Размер для справок

серия 5.904-1 Выпуск 1, часть 2

Изм.	Лист	N докум.	Подп.	Дата	2 Х. 001			
Разраб.	Власова				Хомут	Лит.	Масса	Масштаб
Пров.	Шеглова						см. табл.	-
Т.контр.	Прогский					Лист 1	Листов 4	
Н.контр.	Шеглова				см. табл.	ОСПУ Подпромвентиляция Гипроспецсантехмонтаж		
Утв.	Зейликман							

Перепечатал:

Формат А3

Подп. и дата | Инв. № дубл. | Взам. инв. № | Подп. и дата | Инв. № подл.

3 Х СБ

Серия 5 904-1 выпуск 1, часть 2

Рис 1

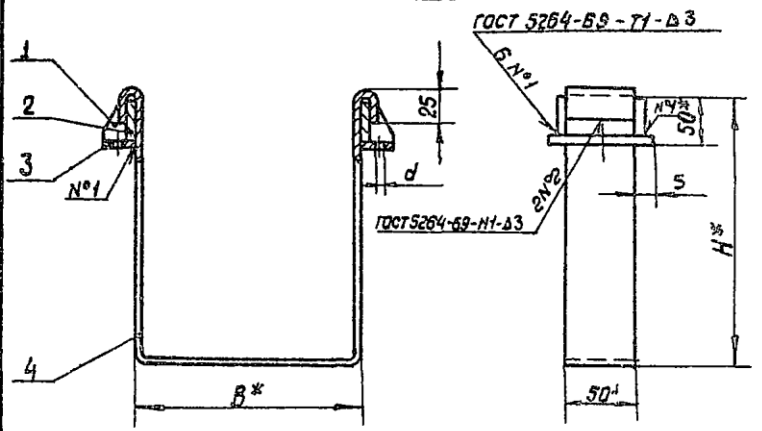

Рис 2

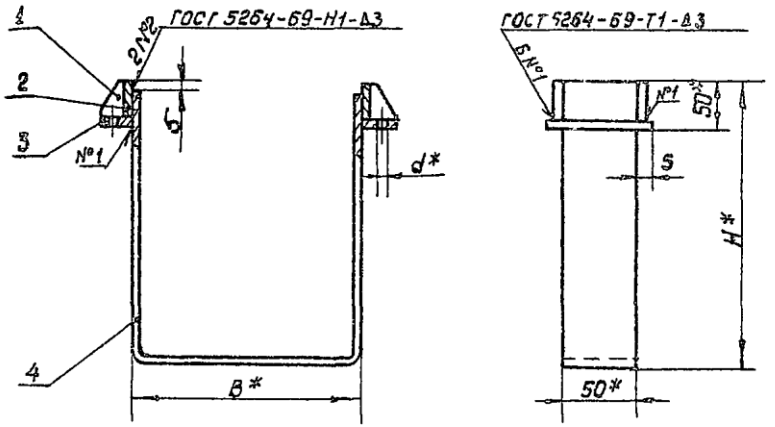

Размеры в мм

Обозначение	Рис	H*	B*	d*	Масса кг
3Х		135			0,67
-001		165			0,7
-002		200	209		0,74
-003		265			0,81
-004		330			0,88
-005		135			0,7
-006		165			0,73
-007		200			0,77
-008		265	259		0,84
-009		330			0,91
-010		400			0,99
-011		530			1,13
-012	1	135		14	0,72
-013		165			0,76
-014		200			0,8
-015		265	309		0,87
-016		330			0,94
-017		400			1,02
-018		530			1,16
-019		665			1,31
-020		135			0,78
-021		165			0,81
-022		200	409		0,85
-023		265			0,92
-024		330			0,99

Продолжение

Обозначение	Рис	H*	B*	d*	Масса, кг
-025		400			1,07
-026		530	409		1,27
-027		665			1,36
-028		800			1,51
-029		135			0,84
-030		165			0,87
-031		200			0,91
-032		265			0,98
-033		330			1,05
-034		400	509		1,13
-035		530			1,27
-036		665			1,42
-037	1	800		14	1,57
-038		165			0,92
-039		200			0,96
-040		265			1,03
-041		330	609		1,1
-042		400			1,18
-043		530			1,32
-044		665			1,47
-045		800			1,62
-046		165			1,03
-047		200	809		1,07
-048		265			1,14
-049		330			1,21

* Размеры для справок

Изм.	Лист	N докум.	Подп.	Дата
Разраб.		Власова		
Пров.		Щеглова		
Т. контр.		Пронский		
Гл. спец.		Зейликман		
Н. контр.		Щеглова		
Утв.		Каган		

3 Х СБ

Хомут

Сборочный чертеж

Лит	Масса	Масштаб
	см. табл.	–

Лист 1 | Листов 3

ММСС СССР Главпромвентиляция Гипроектпромвентиляция

Копировал: Формат: 12

Инв. N подл. | Подп. и дата | Взам. инв. N° | Инв. N дубл. | Подп. и дата

Серия 5.901 1 выпуск 1 часть 2

3Х 001

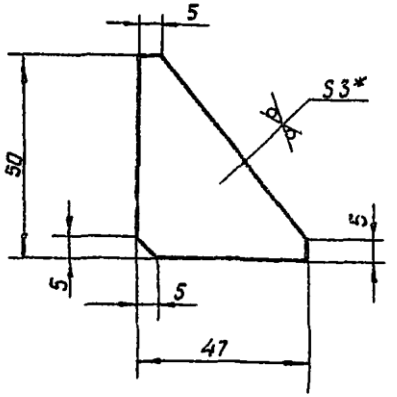

* Размер для справок

Изм	Лист	№ докум	Подп.	Дата
Разраб		Щеглова		
Пров.		Пронский		
Т. контр.		Пронский		
Н. контр.		Пронский		
Утв.		Зейликман		

3Х.001

Ребро

Лит	Масса	Масштаб
	0,035	1:1

Лист | Листов 1

Лист Б-ПН-3.0 ГОСТ 19903-74 Ст 3 ГОСТ 14637-69

ММСС СССР Главпромвентиляция Типроектпромвентиляция

Копировал: Формат: 11

3Х 003

Размеры в мм

Обозначение	d	Масса кг
3Х 003	14	0,067
-01	18	0,064
-02	22	0,061

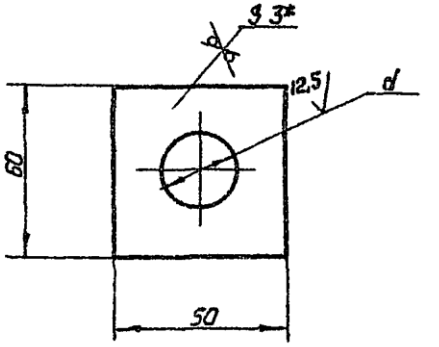

* Размер для справок

Изм	Лист	№ докум.	Подп.	Дата
Разраб.		Щеглова		
Пров.		Пронский		
Т. контр.		Пронский		
Н. контр.		Пронский		
Утв.		Зейликман		

3Х.003

Плита

Лит.	Масса	Масштаб
	см. табл.	-

Лист | Листов 1

Лист Б-ПН-3.0 ГОСТ 19903-74 Ст 3 ГОСТ 14637-69

ММСС СССР Главпромвентиляция Типроектпромвентиляция

Формат 11

3Х 004

Серия 5.904-1 Выпуск 1, часть 2

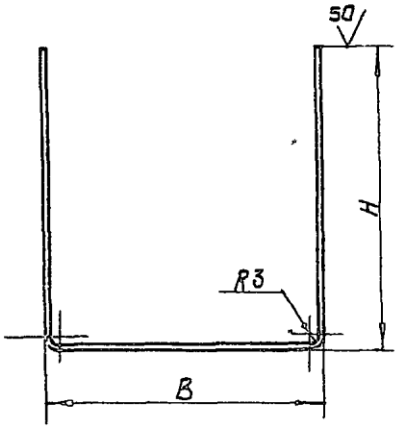

Размеры в мм

Обозначение	H	B	L	Материал	Масса, кг
3Х.004	164	209	550	Лента 1.4×50 Ст3 ГОСТ 6009-74	0,29
-001	194		590		0,32
-002	229		660		0,36
-003	294		790		0,43
-004	359		920		0,51
-005	164	259	580		0,32
-006	194		640		0,35
-007	229		710		0,39
-008	294		840		0,46
-009	359		970		0,53
-010	429		1110		0,61
-011	559		1370		0,75
-012	164	309	630		0,35
-013	194		690		0,38
-014	229		760		0,42
-015	294		890		0,49
-016	359		1020		0,56
-017	429		1160		0,64
-018	559		1420		0,78
-019	694		1690		0,93
-020	164	409	730		0,4
-021	194		790		0,43
-022	229		860		0,47
-023	294		990		0,54
-024	359		1120		0,61

Продолжение

Обозначение	H	B	L	Материал	Масса, кг
-025	429	409	1260	Лента 1.4×50 Ст3 ГОСТ 6009-74	0,69
-026	559		1520		0,83
-027	694		1790		0,98
-028	829		2060		1,13
-029	164	509	830		0,46
-030	194		890		0,49
-031	229		960		0,53
-032	294		1090		0,6
-033	359		1220		0,67
-034	429		1360		0,75
-035	559		1620		0,89
-036	694		1890		1,04
-037	829		2160		1,19
-038	194	609	990		0,54
-039	229		1060		0,58
-040	294		1190		0,65
-041	359		1320		0,72
-042	429		1460		0,8
-043	559		1720		0,94
-044	694		1990		1,09
-045	829		2260		1,24
-046	194	809	1190		0,65
-047	229		1260		0,69
-048	294		1390		0,76
-049	359		1520		0,83

L - длина развернутой детали

Изм.	Лист	N докум.	Подп.	Дата
Разраб.		Власова		
Пров.		Щеглова		
Г. контр.		Пронский		
Н. контр.		Щеглова		
Утв.		Землисман		

3Х.004

Скоба

Лит.	Масса	Масштаб
	см. табл.	-

Лист 1 Листов 3

см. табл.

МИНСТРОЙ СССР Гидропроектвентиляция ГИПРОСЕЛЬХОЗМАШ

Копировал: Формат: 12

Инв. N подл. | Подп. и дата | Взам. инв. N | Инв. N дубл. | Подп. и дата

Серия 5.904-1 выпуск 1, часть 2

Формат	Зона	Поз.	Обозначение	Наименование	Кол.	Примечание
Б4		2	4Х.002-02	Лента		
				полоса 6х50 ГОСТ 103-76 Ст3 ГОСТ 535-79		
				2=5000	1	11,8кг
				Стандартные изделия		
		3		Гайка М24.4		
				ГОСТ 5915-70	2	

Изм.	Лист	N докум.	Подп.	Дата	4Х	Лист 2

Копировал Формат: 11

Инв. N подл. | Подп. и дата | Взам. инв. N | Инв. N дубл. | Подп. и дата

4Х СБ

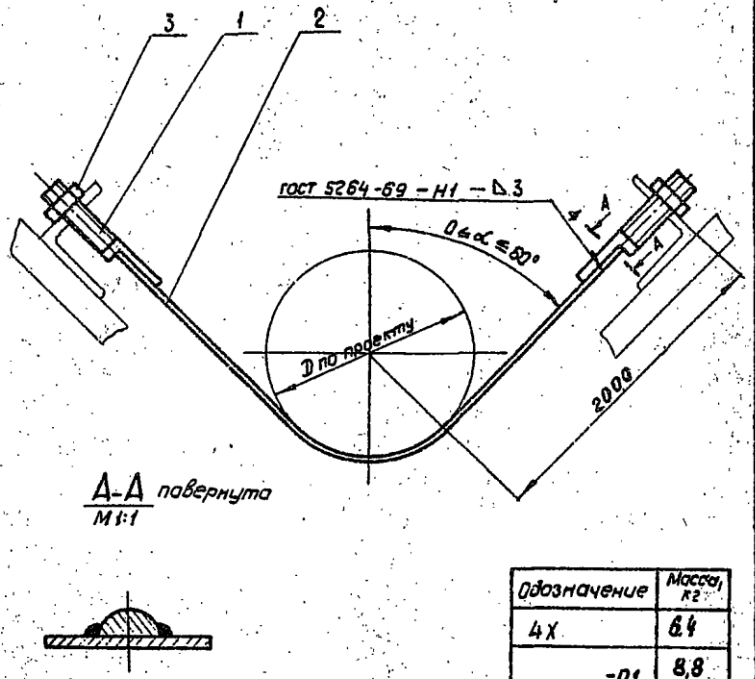

Обозначение	Масса, кг
4Х	6,4
-01	8,8
-02	13,2

1. Длина детали поз. 2 уточняется при проектировании.
2. Размеры для справок

Изм.	Лист	N докум.	Подп.	Дата	4Х СБ	Лит.	Масса	Масштаб
Разраб.		Тишурина			Хомут		см табл.	–
Пров.		Щеглова			Сборочный чертеж	Лист	Листов 1	
Т.контр.		Аронский				МУСС СССР Главвентиляция Типроектвентиляция		
Н.контр.		Зейликман						
Утв.		Щеглова						
		Каган						

Копировал: Формат: 11

Инв. N подл. | Подп. и дата | Взам. инв. N | Инв. N дубл. | Подп. и дата

ООО "Изополимет Плюс" - https://izopolimet.by

1ТР

Серия 3.904-1 выпуск 1, часть 2

Рис 1

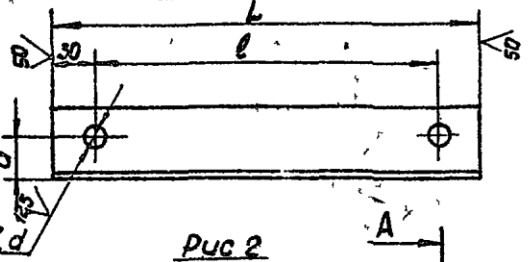

Рис 2

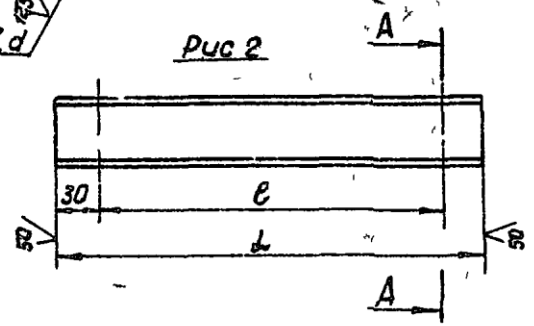

А–А

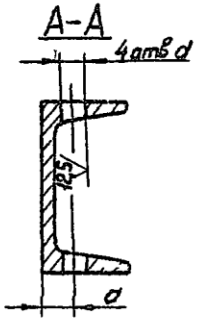

Размеры в мм

Обозначение	Рис.	L	ℓ	α	d	Материал	Масса, кг
1ТР	1	190	130	20	12	Уголок Б 32х32х4 ГОСТ 8509-72 / Ст 3 ГОСТ 535-79	0,362
-01		240	180				0,458
-02		290	230			Уголок Б-40х40х4 ГОСТ 8509-72 / Ст 3 ГОСТ 535-79	0,554
-03		340	280				0,823
-04		390	330				0,944
-05		490	430				1,19
-06		590	530			Уголок Б-50х50х5 ГОСТ 8509-72 / Ст 3 ГОСТ 535-79	2,22
-07		690	630				2,6
-08		890	830	25		Уголок Б-63х63х6 ГОСТ 8509-72 / Ст 3 ГОСТ 535-79	5,09
-09		1090	1030				6,24
-10		1290	1230			Уголок Б 75х75х6 ГОСТ 8509-72 / Ст 3 ГОСТ 535-79	8,89
-11		1690	1630				11,6
-12		2090	2030				14,4
-13	2	190	130	15		Швеллер 8 ГОСТ 8240-72 / Ст 3 ГОСТ 535-79	1,34

Продолжение

Обозначение	Рис.	L	ℓ	α	d	Материал	Масса, кг
-14	2	240	180	15	12	Швеллер 8 ГОСТ 8240-72 / Ст 3 ГОСТ 535-79	1,69
-15		290	230				2,04
-16		340	280				2,4
-17		390	330				2,75
-18		490	430				3,45
-19		590	530				4,16
-20		690	630				4,86
-21		890	830				6,27
-22		1090	1030				7,68
-23		1290	1230				9,09
-24		1690	1630			Швеллер 10 ГОСТ 8240-72 / Ст 3 ГОСТ 535-79	14,5
-25		2090	2030				18,0
-26		690	630	16	14	Швеллер 12 ГОСТ 8240-72 / Ст 3 ГОСТ 535-79	7,18
-27		890	830				9,26
-28		1090	1030				11,3
-29		1290	1230				13,4
-30		1690	1630				17,6
-31		2090	2030				21,9
-32		830	830	18	22	Швеллер 16 ГОСТ 8240-72 / Ст 3 ГОСТ 535-79	12,6
-33		1090	1030				15,5
-34		1290	1230				18,3
-35		1690	1630				24,0
-36		2090	2030				29,7
-37		1690	1630	21		Швеллер 20 ГОСТ 8240-72 / Ст 3 ГОСТ 535-79	31,1
-38		2090	2030				38,5

Изм. Лист	N° докум.	Подп.	Дата	1ТР	
Разраб.	Тишурина			Траверса	Лит. / Масса / Масштаб
Пров.	Щеглова				см таб. / -
Т.контр.	Пронский				Лист / Листов 1
Н.контр.	Щеглова			см таб.	Минсельстройсоюзгипроагропромстроймонтажпроект
Утв.	Зайцман				

Копировал

Формат А2

Инв.N подл. | Подп. и дата | Взам.инв.N | Инв.N дубл. | Подп. и дата

1Т9

Серия 5.904-1 Выпуск 1 Часть 2

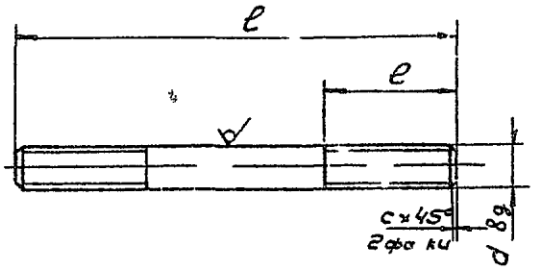

Размеры в мм

Обозначение	ℓ	ℓ₁	d	c	Материал	Масса, кг
1Т9	100	35	М10	1,6	Круг $\frac{В10\ ГОСТ\ 2590-71}{Ст3\ ГОСТ\ 535-79}$	0,06
— 01	160	60				0,09
— 02	250					0,15
— 03	400	100				0,25
— 04	630					0,39
— 05	1000					0,62
— 06	100	35	М12		Круг $\frac{В12\ ГОСТ\ 2590-71}{Ст3\ ГОСТ\ 535-79}$	0,09
— 07	160	60				0,14
— 08	250					0,22
— 09	400	100				0,35
— 10	630					0,56

Продолжение

Обозначение	ℓ	ℓ₁	d	c	Материал	Масса, кг
— 11	1000	100			Круг $\frac{В12\ ГОСТ\ 2590-71}{Ст3\ ГОСТ\ 535-79}$	0,89
— 12	100	35	М16	2	Круг $\frac{В16\ ГОСТ\ 2590-71}{Ст3\ ГОСТ\ 535-79}$	0,16
— 13	160	60				0,25
— 14	250					0,4
— 15	400					0,63
— 16	630	100				1,0
— 17	1000					1,58
— 18	1600					2,52
— 19	100	35	М20	2,5	Круг $\frac{В20\ ГОСТ\ 2590-71}{Ст3\ ГОСТ\ 535-79}$	0,25
— 20	160	60				0,39
— 21	250					0,62
— 22	400	100				0,99
— 23	630					1,55
— 24	1000					2,47
— 25	1600					3,95
— 26	2500					6,17

Изм. Лист	N докум.	Подп.	Дата	1Т9			
Разраб.	Шишурина			Тяга	Лит.	Масса	Масштаб
Пров.	Щеглова					см. табл.	—
Т.контр.	Прокопчук				Лист	Листов 1	
Н.контр.	Щеглова			см. табл.	МИС СССР Госпромстройпроект Госстроя СССР		
Утв.	Зверинский						

Копировал

Формат 12

Инв.№ подл. | Подп. и дата | Взам. инв.№ | Инв.№ дубл. | Подп. и дата

Серия 5.904-1 Выпуск 1, часть 2

4Х 001

12,5 (V)

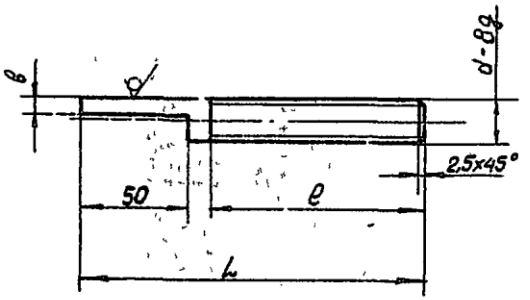

Размеры в мм

Обозначение	L	l	в	d	Материал	Масса кг
4Х 001	140	80	6,5	М16	Круг В16 ГОСТ 2590-71 / Ст3 ГОСТ 535-79	0,2
-01	160	100	8,0	М20	Круг В20 ГОСТ 2590-71 / Ст3 ГОСТ 535-79	0,36
-02	180	120	9,5	М24	Круг В24 ГОСТ 2590-71 / Ст3 ГОСТ 535-79	0,59

Изм	Лист	№ докум.	Подп.	Дата	4Х 001	Лит.	Масса	Масштаб
Разраб.	Тишурина				Шпилька		см табл.	–
Пров.	Щеглова					Лист	Листов 1	
Т.контр.	Пронский				см табл.	МИСС СССР Главпромвентиляция Типроектпромвентиляция		
Н.контр.	Щеглова							
Утв.	Зейликман							

Подп. и дата | Инв. № дубл. | Взам. инв. № | Подп. и дата | Инв. № подл.

Формат 11

2ТЯ СБ

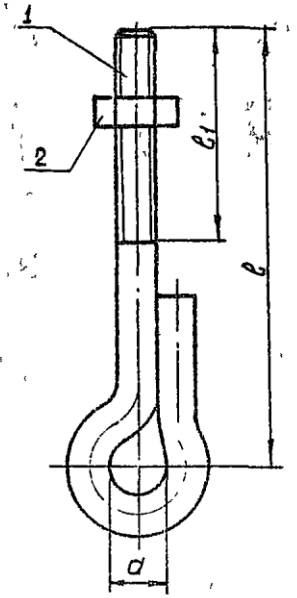

Размеры в мм

Обозначение	l	l1	d	Масса, кг
2ТЯ	100	50	14	0,12
-01	160			0,16
-02	250	100		0,21
-03	400			0,3
-04	630			0,45
-05	1000			0,67
-06	100	50	18	0,22
-07	160			0,27
-08	250	100		0,35
-09	400			0,48
-10	630			0,69
-11	1000			1,02
-12	160	50	26	0,51
-13	250	100		0,65
-14	400			0,89
-15	630			1,25
-16	1000			1,84
-17	1600			2,78
-18	250		32	1,1
-19	400			1,47
-20	630			2,04
-21	1000			2,95
-22	1600			4,43
-23	2500			6,65

Размеры для справок

Изм.	Лист	№ докум.	Подп.	Дата	2ТЯ СБ	Лит.	Масса	Масштаб
Разраб.	Тишурина				Тяга		см табл.	–
Пров.	Щеглова				Сборочный чертеж	Лист	Листов 1	
Т.контр.	Пронский					МИСС СССР Главпромвентиляция Типроектпромвентиляция		
Гл.спец.	Зейликман							
Н.контр.	Щеглова							
Утв.	Стеан							

Подп. и дата | Инв. № дубл. | Взам. инв. № | Подп. и дата | Инв. № подл.

Формат 11

Серия 5.904-1 выпуск 1, часть 2

ТОО ВТ2

Размеры в мм

12,5 √(√)

Обозначение	Рис	R	l	l_1	a	d	d_1	c	K	L	Материал	Масса, кг
2ТЯ 001	1	10	100	50	45	М10	14	1,6	5	177	Круг $\frac{В10\ ГОСТ\ 2590-71}{Ст3\ ГОСТ\ 535-79}$	0,11
-01			160							237		0,15
-02			250	100						327		0,2
-03			400							477		0,29
-04			630							707		0,44
-05			1000							1077		0,66
-06		12	100	50	50	М12	18		6	224	Круг $\frac{В12\ ГОСТ\ 2590-71}{Ст3\ ГОСТ\ 535-79}$	0,2
-07			160							284		0,25
-08			250	100						374		0,33
-09			400							524		0,46
-10			630							754		0,67
-11			1000							1124		1,0
-12		16	160	50	70	М16	26	2,0	8	305	Круг $\frac{В16\ ГОСТ\ 2590-71}{Ст.3\ ГОСТ\ 535-79}$	0,48
-13			250	100						395		0,62
-14			400							545		0,86
-15			630							775		1,22
-16			1000							1145		1,81
-17			1600							1749		2,75
-18		20	250	100	80	М20	32	2,5	10	422	Круг $\frac{В20\ ГОСТ\ 2590-71}{Ст.3\ ГОСТ\ 535-79}$	1,04
-19			400							572		1,41
-20			630							802		1,98
-21			1000							1172		2,89
-22			1600							1772		4,37
-23			2500							2672		6,59

Рис 1

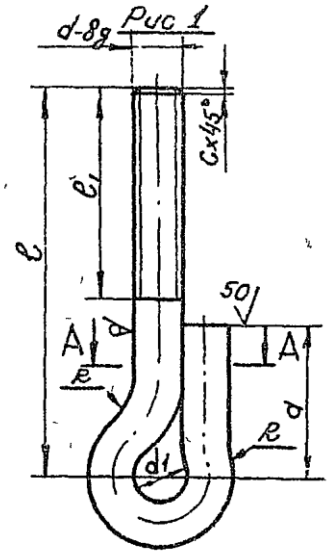

Рис 2.
Остальное см рис 1

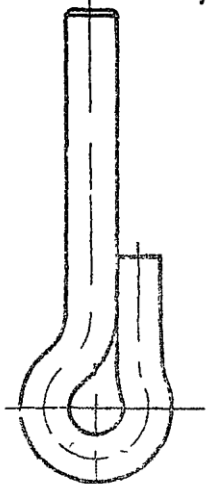

А-А

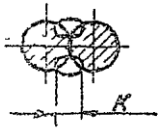

1. L – Длина развернутой детали.
2. Сварка ручная электродуговая.

Изм	Лист	№ докум.	Подп	Дата
Разраб		Тишкина		
Пров		Щеглова		
Т. контр		Пронский		
Н. контр		Щеглова		
Утв		Зеленкина		

2ТЯ. 001

Тяга

См. табл.

Лит. | Масса | Масштаб

Лист 1 | Листов 2

ММСС СССР
Главпромвентиляция
ТИ Проектпромвентиляция

Копировал: Без-

Формат 12

Инв № подл | Подп. и дата | Взам инв № | Инв № дубл | Подп. и дата

2ТЯ 001

Размеры в мм — Продолжение.

Обозначение	Рис	R	l	l_1	a	d	d_1	c	K	L	Материал	Масса, кг
2ТЯ 001-24	2	10	100	100	45	10	14	1,6	5	177	Круг В10 ГОСТ 2590-71 / Ст.3 ГОСТ 535-79	0,11
-25			160							237		0,15
-26			250							327		0,2
-27			400							477		0,29
-28			630							707		0,44
-29			1000							1077		0,66
-30		12	100		50	12	18		6	224	Круг В12 ГОСТ 2590-71 / Ст.3 ГОСТ 535-79	0,2
-31			160							284		0,25
-32			250							374		0,33
-33			400							524		0,46
-34			630							754		0,67
-35			1000							1124		1,0
-36		16	160		70	16	26	2,0	8	305	Круг В16 ГОСТ 2590-71 / Ст.3 ГОСТ 535-79	0,48
-37			250							395		0,62
-38			400							545		0,86
-39			630							775		1,22
-40			1000							1145		1,81
-41			1600							1745		2,75
-42		20	250		80	20	32	2,5	10	422	Круг В20 ГОСТ 2590-71 / Ст.3 ГОСТ 535-79	1,04
-43			400							572		1,41
-44			630							802		1,98
-45			1000							1172		2,89
-46			1600							1772		4,37
-47			2500							2672		6,59

Серия 5.904-1, выпуск 1, часть 2

Изм.	Лист	№ докум.	Подп.	Дата	2ТЯ. 001			
Разраб.		Тишурина			Тяга	Лит.	Масса	Масштаб
Пров.		Щеглова					См. табл.	—
Т. контр.		Пронский				Лист 2	Листов 2	
Н. контр.		Щеглова			См. табл	ММСС СССР Главпромвентиляция ГПИ Проектпромвентиляция		
Утв.		Зейликман						

Копировал

Формат 12

Инв. № подл. | Подп. и дата | Взам. инв. № | Инв. № дубл. | Подп. и дата

Серия 5.904-1, выпуск 1, часть 2

4ТЯ СБ

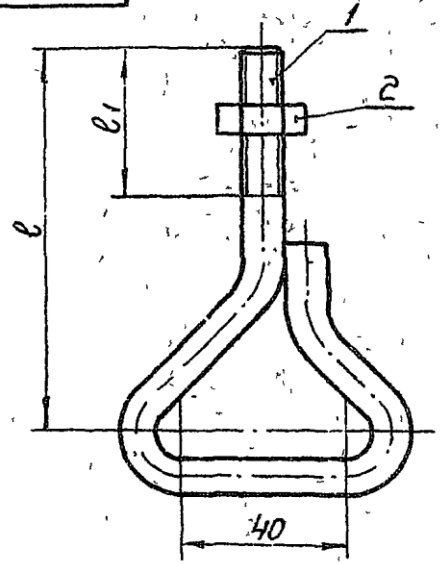

Размеры в мм.

Обозначение	l	l_1	Масса, кг
4ТЯ	100	50	0,15
-01	160		0,2
-02	250		0,25
-03	400	100	0,35

Размеры для справок

Изм.	Лист	№ докум.	Подп.	Дата	4ТЯ СБ			
Разраб.		Тишурина			Тяга. Сборочный чертеж	Лит.	Масса	Масштаб
Пров.		Щеглова					См. табл.	—
Т.контр.		Пронский				Лист	Листов: 1	
Н.контр.						МЧСС СССР Главпромвентиляция ГПИ Проектпромвентиляция		
Утв.		Щеглова						

Копировал: Бер. Формат 11

4ТЯ 001

Рис 1

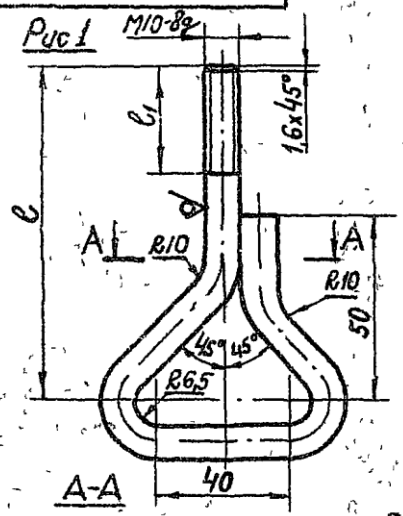

Рис. 2

Остальное см рис. 1.

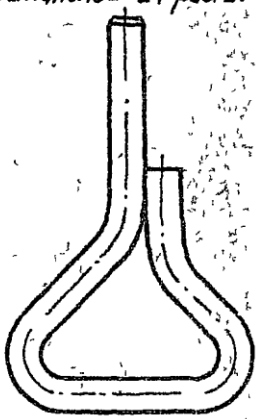

А-А

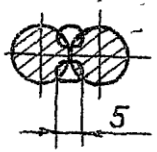

Размеры в мм

Обозначение	Рис	l	l_1	L	Масса кг
4ТЯ.001	1	100	50	244	0,14
-01		160		304	0,19
-02		250		394	0,24
-03		400	100	544	0,34
-04	2	100		244	0,14
-05		160		304	0,19
-06		250		394	0,24
-07		400		544	0,34

1. L - длина развернутой детали.
2. Сварка ручная электродуговая.

Изм.	Лист	№ докум.	Подп.	Дата	4ТЯ 001			
Разраб.		Тишурина			Тяга	Лит.	Масса	Масштаб
Пров.		Щеглова					См. табл.	—
Т.контр.		Пронский				Лист	Листов 1	
Н.контр.		Щеглова			Круг В10 ГОСТ 2590-71 / Ст.3 ГОСТ 535-79	МЧСС СССР Главпромвентиляция ГПИ Проектпромвентиляция		
Утв.								

Копировал: Бер. Формат 11

Серия 5.904-1 Выпуск 1, часть 2

5ТЯ

50 (√)

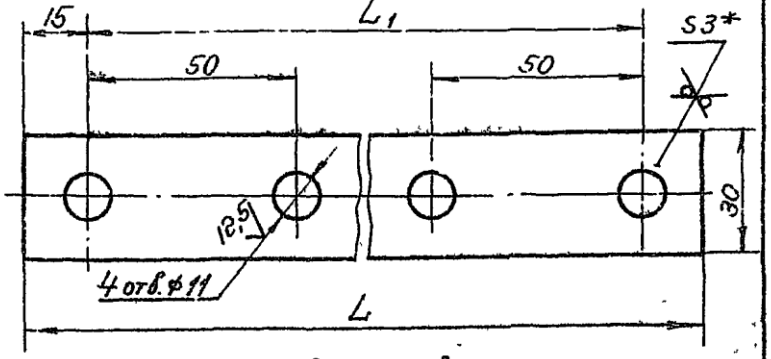

Размеры в мм

Обозначение	L	L1	Масса, кг
5ТЯ	280	250	0,137
-01	430	400	0,215
-02	730	700	0,37

* размер для справок

Изм.	Лист	№ докум.	Подп.	Дата	5ТЯ			
Разраб.	Лебедев				Тяга	Лит.	Масса	Масштаб
Пров.	Щеглова						См. табл.	1:1
Н. контр.	Пронский					Лист	Листов 1	
Утв.	Щеглова				Лист Б-ПН-3.0 ГОСТ 19903-74 / Вст 3кп ГОСТ 16523-79	ММСС СССР Главпромвентиляция ГПИ Проектпромвентиляция		

Инв. № подл. | Подп. и дата | Взам. инв. № | Инв. № дубл. | Подп. и дата

Формат 11

112

Формат	Зона	Поз.	Обозначение	Наименование	Кол.	Примечание
				Документация		
12			1ПЛ. СБ	Сборочный чертеж		
				Детали		
12		1	1ПЛ 0001	Лента	1	
11		2	1ПЛ. 0002	Замок	1	

Изм.	Лист	№ докум.	Подп.	Дата	1ПЛ			
Разраб.	Горбунова				Подвеска ленточная	Лит.	Лист	Листов 1
Пров.	Пронский					ММСС СССР Главпромвентиляция ГПИ Проектпромвентиляция		
Н. контр.	Волкотс							
Утв.	Зейликман							

Копировал: Формат: А1

Инв. № подл. | Подп. и дата | Взам. инв. № | Инв. № дубл. | Подп. и дата

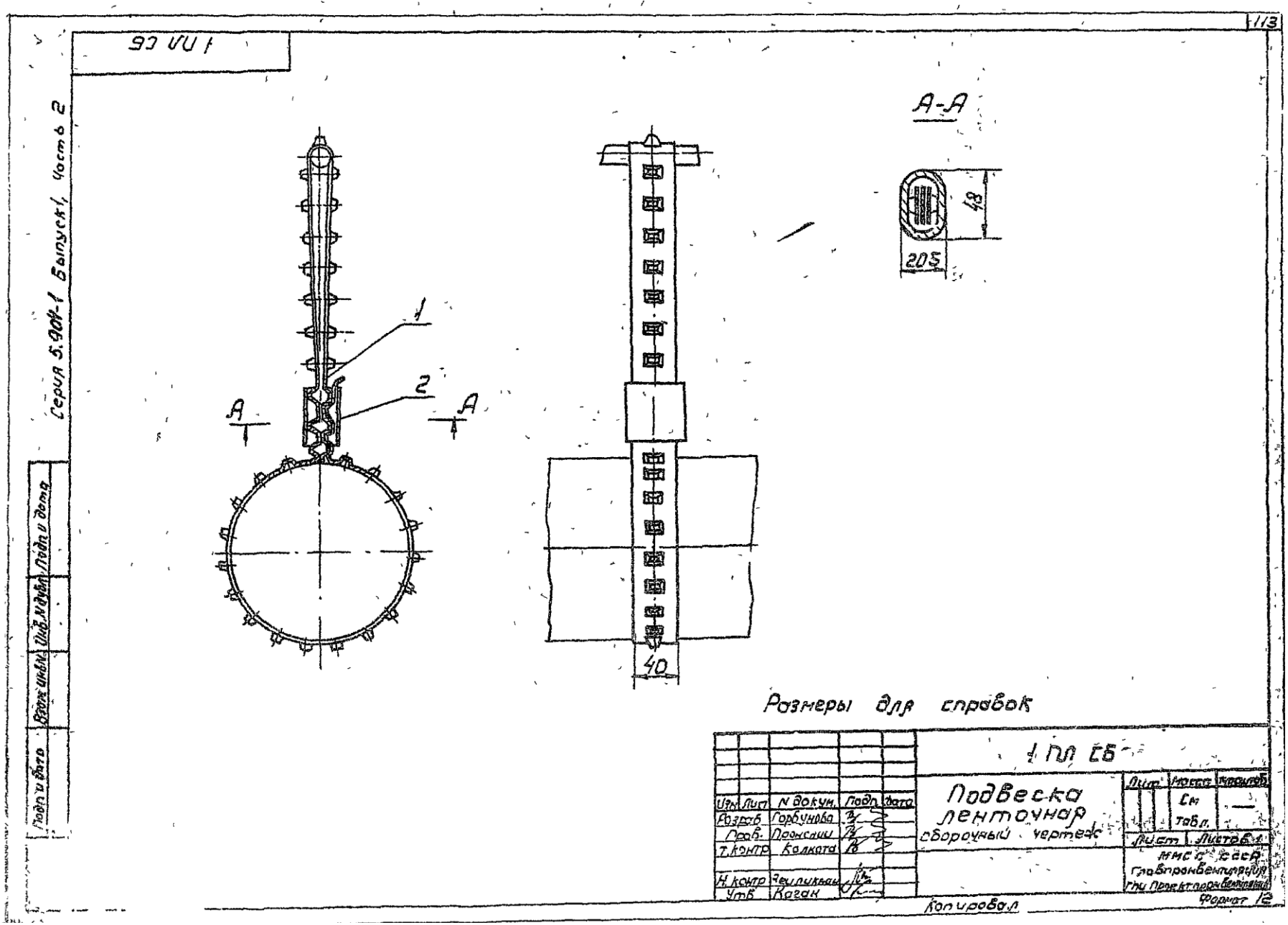
1 ПЛ СБ
Серия 5.904-1 Выпуск 1, Часть 2
Подп и дата
Взам инв №
Инв № дубл
Подп и дата
1
2
А
А
А-А
48
205
40
Размеры для справок
1 ПЛ СБ
Подвеска ленточная
сборочный чертеж
Изм Лист N докум. Подп Дата
Разраб Горбунова
Пров. Пронскин
Т.контр Колкота
Н.контр Чеплинкан
Утв Каган
Лит Масса Масштаб
См
Табл.
Лист Листов 1
ММСС СССР
Главпромвентиляция
Гпи Проектпромвентиляция
Формат 12
Копировал

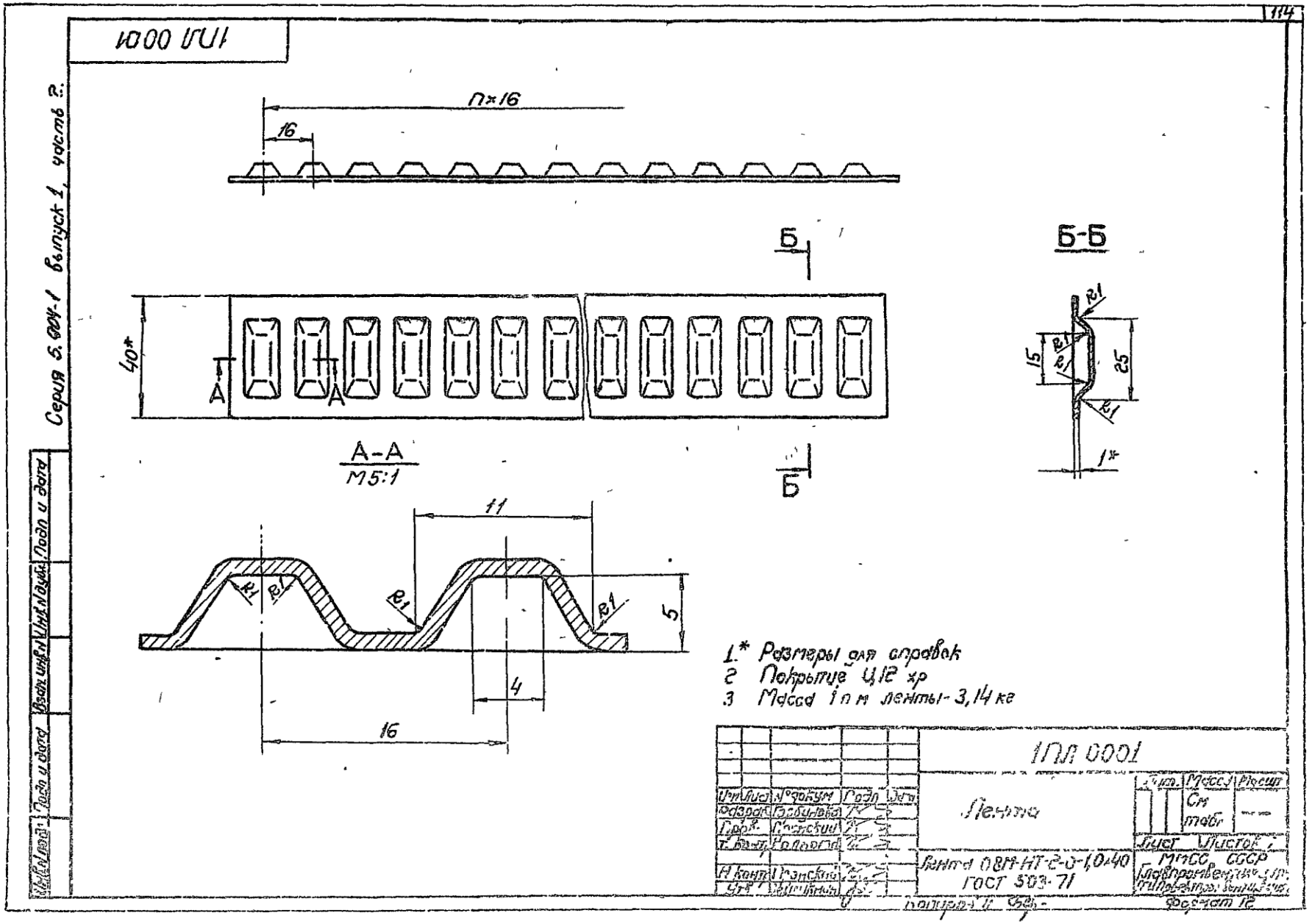
114
1ПЛ 0001
Серия 5.004-1 выпуск 1, часть 2.
n×16
16
Б
Б-Б
40*
А
А-А
М5:1
R1
15
25
1*
11
5
4
16
1.* Размеры для справок
2 Покрытие Ц12 хр
3 Масса 1 п м ленты - 3,14 кг
1ПЛ 0001
Лента
Лента ОВМ-НТ-2-0-1,0×40
ГОСТ 503-71
МПСС СССР
Формат 12

Серия 5.904-1, выпуск 1, часть 2

Формат	Зона	Поз	Обозначение	Наименование	Кол.	Примечание
				Документация		
14			1Т-СБ	Сборочный чертеж		
				Сборочные единицы		
11		1	1Т-01	Корпус	1	
				Детали		
11		2	1Т-001	Шайба	1	
11		3	1Т-002	Тяга короткая	1	
11		4	1Т-003	Шайба	1	
11		5	1Т-004	Тяга регулируемая	1	
				Стандартные изделия		
		6		Гайка М12.4 ГОСТ 5915-70	1	

Изм.	Лист	№ докум.	Подп.	Дата	1Т			
Разраб.	Власова				Подвеска регулируемая	Лит	Лист	Листов 1
Пров.	Колкота					МЧСС СССР Главпромвентиляция ГПИ Проектпромвентиляция		
Н. контр.	Колкота							
Утв.	Зейликман							

Копировал: Бер- Формат 11

1ТСБ

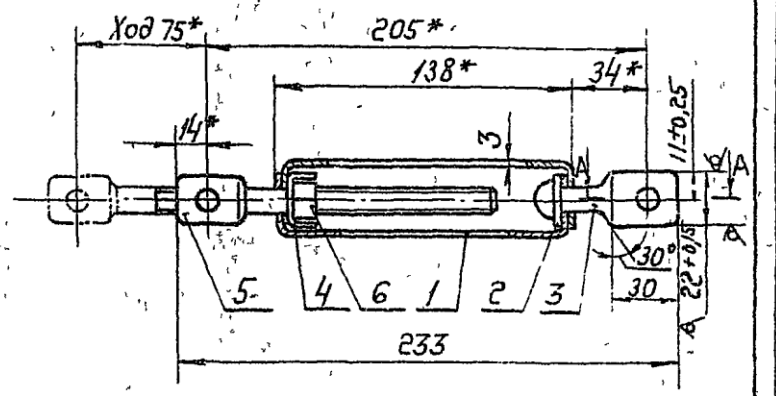

А-А
М1:1

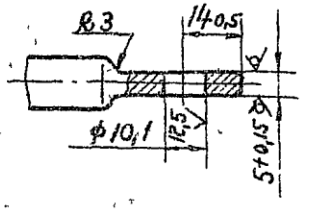

1 Грузоподъемность - 500 кгс.

2.* Размеры для справок.

Изм.	Лист	№ докум.	Подп.	Дата	1ТСБ			
Разраб.	Власова				Подвеска регулируемая Сборочный чертеж	Лит	Масса	Масштаб
Пров.	Пронский						0,48	1:2
Т. контр.	Колкота					Лист	Листов 1	
Н. контр.	Пронский					МЧСС СССР Главпромвентиляция ГПИ Проектпромвентиляция		
Утв.	Зейликман							

Копировал: Бер- Формат 11

Серия 5.904-1, выпуск 1, часть 2.

1Т-001

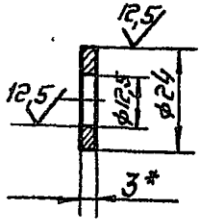

* Размер для справок.

Изм.	Лист	№ докум.	Подп.	Дата	1Т-001		
Разраб.		Власова			Шайба	Лит.	Масса: 0,007 / Масштаб: 1:1
Пров.		Пронский				Лист	Листов 1
Т.контр.		Колкота				МИСС СССР Главпромвентиляция ГПИ Проектпромвентиляция	
Н.контр.		Пронский			Лента 3×30 Ст 3 ГОСТ 6009-74		
Утв.		Зеликман					

Копировал Бев-

Формат: 11

1/16

10-11

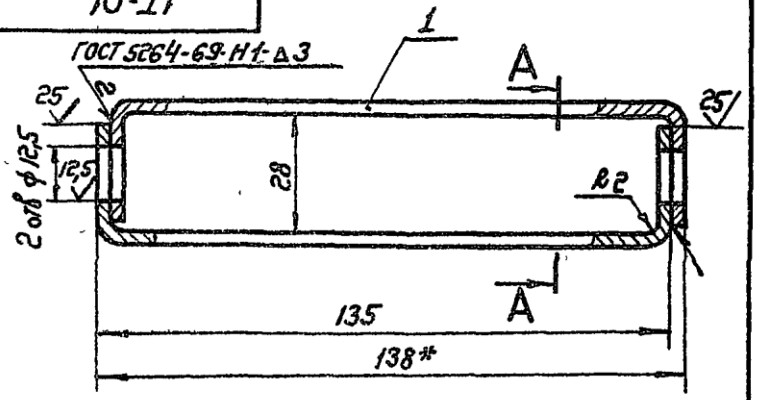

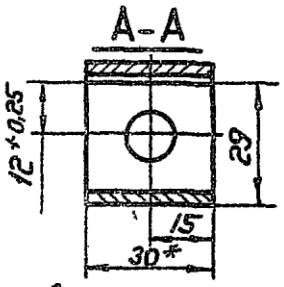

* Размеры для справок.

Формат	Зона	Поз.	Обозначение	Наименование	Кол.	Примечание
				Детали		
Б4		1	1Т-0101	Скоба		
				Лента 3×30 Ст 3 ГОСТ 6009-74		
				ℓ=178	2	0,12 кг

Изм.	Лист	№ докум.	Подп.	Дата	1Т-01		
Разраб.		Власова			Корпус	Лит.	Масса: 0,25 / Масштаб: 1:1
Пров.		Пронский				Лист	Листов: 1
Т.контр.		Колкота				МИСС СССР Главпромвентиляция ГПИ Проектпромвентиляция	
Гл. спец.		Зеликман					
Н.контр.		Пронский					
Утв.		Коган					

Копировал Бев-

Формат: 11

Подп. и дата | Инв. № дубл. | Взам. инв. № | Инв. № подл. | Подп. и дата

Серия 5.904-1 выпуск 1, часть 2

1Т-002

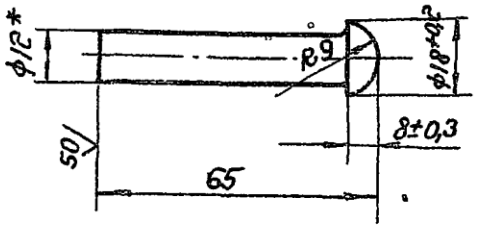

* Размер для справок.

Изм.	Лист	№ докум.	Подп.	Дата
Разраб.	Гусев			
Пров.	Пронский			
Т.контр.	Колкота			
Н.контр.	Пронский			

1Т-002

Тяга короткая

Лит.	Масса	Масштаб
	0,06	1:1

Лист Листов 1

ММСС СССР

Главпромстройпроект

Формат 11

1Т-003

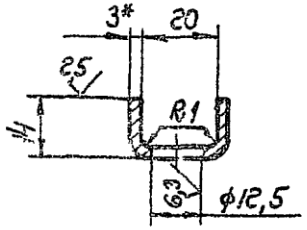

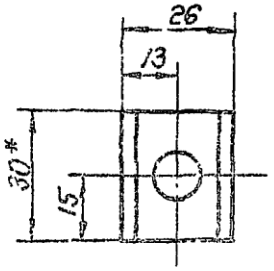

* Размеры для справок

Изм.	Лист	№ докум.	Подп.	Дата
Разраб.	Гусев			
Пров.	Пронский			
Т.контр.	Колкота			
Н.контр.	Пронский			

1Т-003

Шайба

Лит.	Масса	Масштаб
	0,025	1:1

Лист Листов 1

ММСС СССР

Главпромстройпроект

Ленинград 1971 г. Тип 3 Гост 2590-71

Подп. и дата

Инв. № подл.

Взам. инв. №

Инв. № дубл.

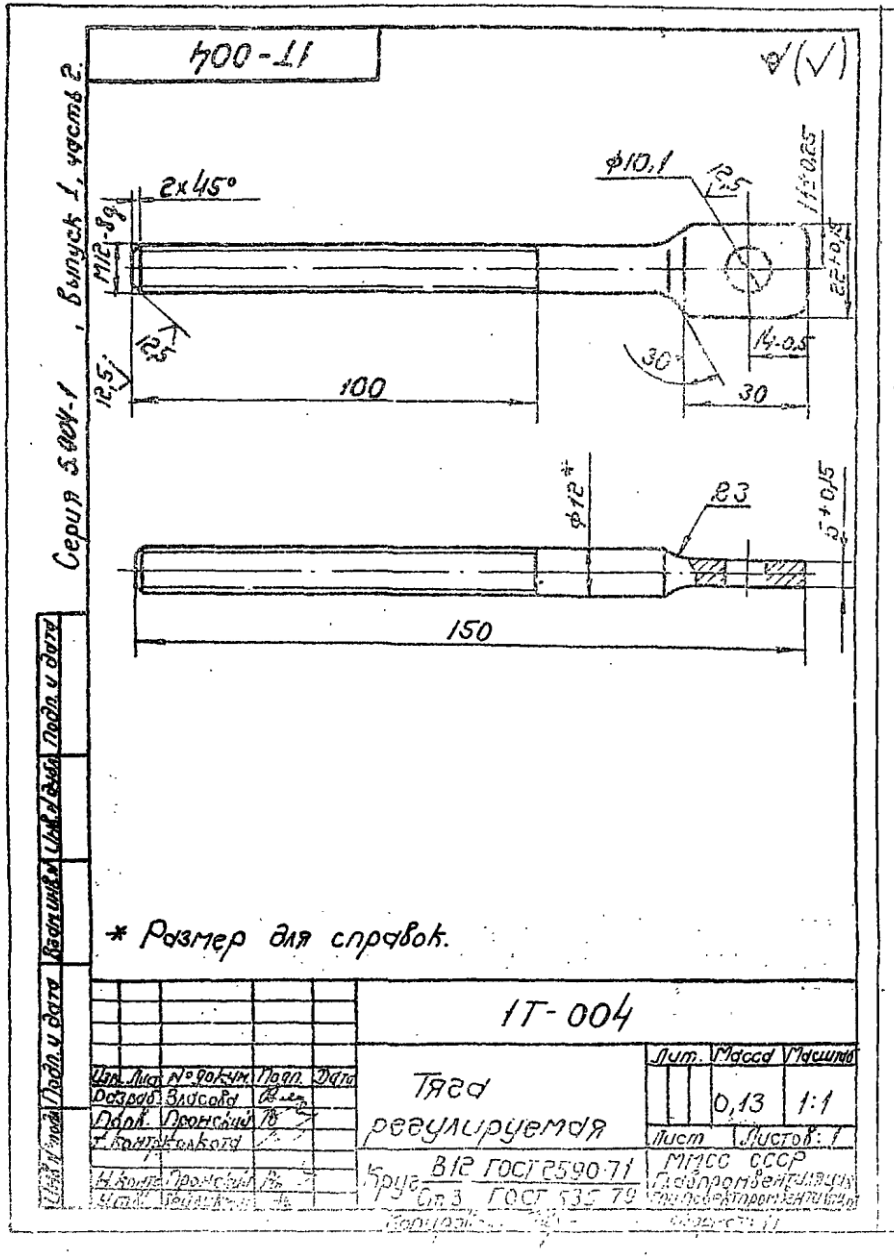
1Т-004
Серия 5.004-1, выпуск 1, часть 2.
2×45°
M12-8g
12,5
100
ф10,1
12,5
11±0,25
22±0,15
14-0,5
30°
30
ф12*
R3
5±0,15
150
* Размер для справок.
1Т-004
Тяга регулируемая
Лит. Масса Масштаб
0,13 1:1
Лист Листов: 1
Круг В12 ГОСТ 2590-71
Ст 3 ГОСТ 535-79
МГСС СССР
Главпромвентиляция

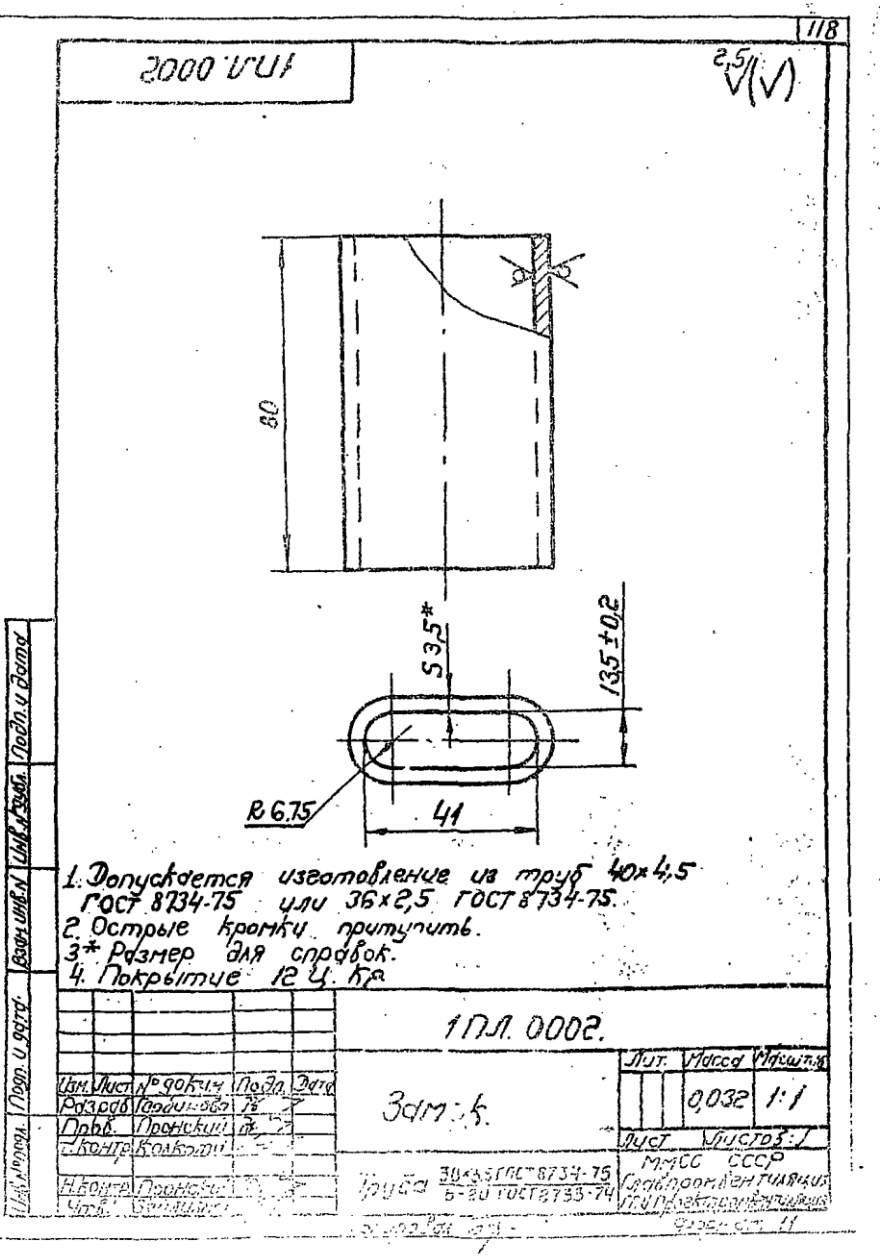
1ПЛ.0002
80
S3,5*
13,5±0,2
R6,75
41
1. Допускается изготовление из труб 40×4,5 ГОСТ 8734-75 или 36×2,5 ГОСТ 8734-75.
2. Острые кромки притупить.
3* Размер для справок.
4. Покрытие 12 Ц. Кр.
1ПЛ.0002.
Замок.
Лит. Масса Масштаб
0,032 1:1
Лист Листов: 1
Труба 38×3,5 ГОСТ 8734-75
Б-20 ГОСТ 8733-74
МГСС СССР
Главпромвентиляция

Серия 5.904-1 Выпуск 1, часть 2

Формат	Зона	Поз.	Обозначение	Наименование	Кол.	Примечание
				Документация		
11			1С СБ	Сборочный чертеж		
			Переменные	данные для исполнений		
				Детали		
				1С		
БЧ		1	1С.001	Втулка		
				Труба 25×3,2 ГОСТ 3262-75, ℓ=24	1	0,057кг
11		2	1С.002	Скоба	1	
				Стандартные изделия		
		5		Гайка М10.4 ГОСТ 5915-70	1	
				1С-01		
БЧ		1	1С.001-01	Втулка		
				Труба 25×3,2 ГОСТ 3262-75 ℓ=30	1	0,072кг
		2	1С.002-01	Скоба	1	
				Стандартные изделия		
		5		Гайка М12.4 ГОСТ 5915-70	1	
				1С-02		
БЧ		1	1С.001-02	Втулка	1	
				Труба 32×3,2 ГОСТ 3262-75, ℓ=24		0,074кг
11		3	1С.003	Планка	2	
11		4	1С.003-02	Планка	1	
				Стандартные изделия		
		5		Гайка М16.4 ГОСТ 5915-70	1	
				1С-03		
БЧ		1	1С.001-03	Втулка Труба 32×3,2 ГОСТ 3262-75 ℓ=30	1	0,093кг
		3	1С.003-01	Планка	2	
		4	1С-003-03	Планка	1	
				Стандартные изделия		
		5		Гайка М20.4 ГОСТ 5915-70	1	

Подп. и дата | Инв. N дубл. | Взам. инв. N | Подп. и дата | Инв. N подл.

1С

Изм.	Лист	N докум.	Подп.	Дата
Разраб.	Тишурина			
Пров.	Щеглова			
Н. контр.	Пронский			
Утв.	Зейликман			

Серьга

Лит.	Лист	Листов
		1

ММСС СССР
Главпромвентиляция
ГПИ Проектпромвентиляция

Копировал: Формат: 11

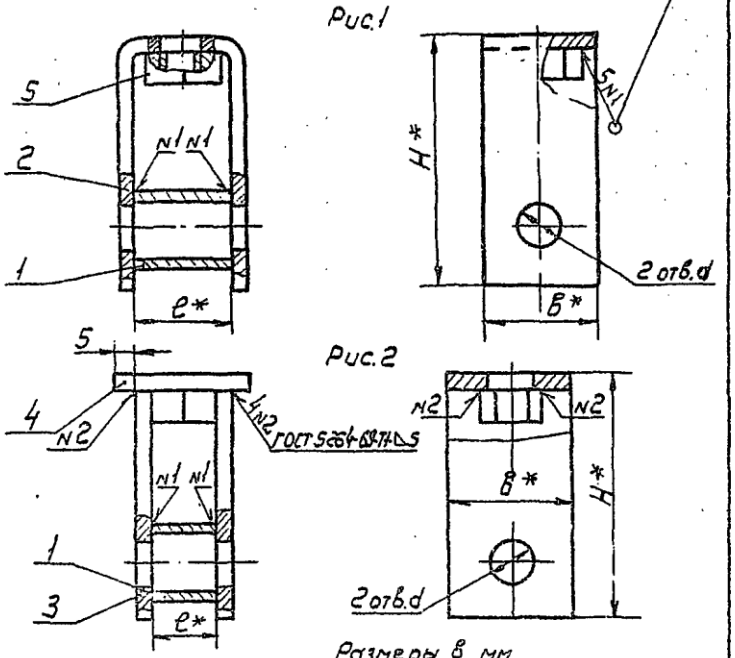

Размеры в мм

Обозначение	Рис	H	в	ℓ	d	Масса, кг
1С	1	120	50	24	18	0,46
-01		140	60	30	22	0,66
-02	2	170	80	24	26	1,29
-03		190	90	30	32	1,94

* Размеры для справок

1С СБ

Изм.	Лист	N докум.	Подп.	Дата
Разраб.	Тишурина			
Пров.	Щеглова			
Т. контр.	Пронский			
Н. контр.	Щеглова			
Утв.	Зейликман			

Серьга
Сборочный чертеж

Лит.	Масса	Масштаб
	См. табл.	—

Лист | Листов 1

ММСС СССР
Главпромвентиляция
ГПИ Проектпромвентиляция

Копировал: Формат: 11

ООО "Изополимет Плюс" - https://izopolimet.by

Серия 5.904-1, выпуск 1, часть 2

1С.002

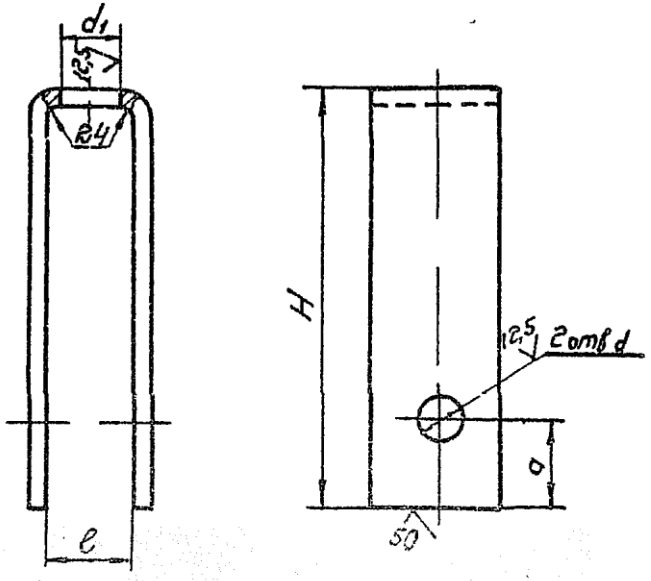

Размеры в мм.

Обозначение	H	e	a	d	d1	L	Материал	Масса, кг
1С.002	120	24	30	18	12	259	Полоса 4х50 ГОСТ 103-76 / Ст.3 ГОСТ 535-79	0,4
-01	140	30	40	22	14	305	Полоса 4х60 ГОСТ 103-76 / Ст.3 ГОСТ 535-79	0,57

L - длина развернутой детали.

Разраб.	Тимурин				
Пров.	Шеглова				
Т.контр.	Проскурин				
Н.контр.	Шеглова				
Утв.	Ведьмина				

1С.002

Скоба

См. табл.

Лит. | Масса | Масштаб: См. табл. | —

Лист | Листов: 1

МССС СССР Главвентиляция ГПИ Проектвентиляция

Копировал: | Формат: А1

Инв. № подл. | Подп. и дата | Взам. инв. № | Инв. № дубл. | Подп. и дата

1С.003

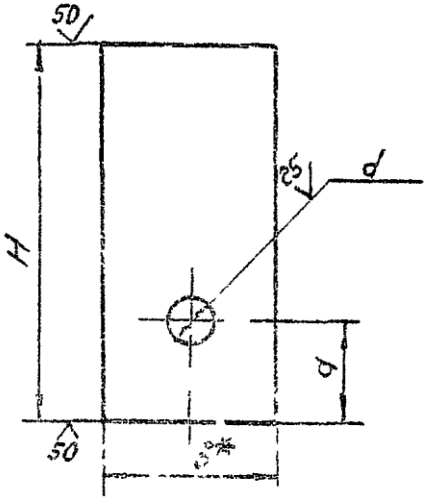

Размеры в мм.

Обозначение	H	a	B*	d	Материал	Масса, кг
1С.003	165	50	80	26	Полоса 5х50 ГОСТ 103-76 / Ст.3 ГОСТ 535-79	0,52
-01	184	50	30	32	Полоса 5х50 ГОСТ 103-76 / Ст.3 ГОСТ 535-79	0,78
-02	80	40	44	18	Полоса 5х40 ГОСТ 103-76 / Ст.3 ГОСТ 535-79	0,14
-03	90	45	52	22	Полоса 5х40 ГОСТ 103-76 / Ст.3 ГОСТ 535-79	0,22

*Размер для справок.

Разраб.	Тимурин				
Пров.	Шеглова				
Т.контр.	Проскурин				
Н.контр.	Шеглова				
Утв.	Ведьмина				

1С.003

Планка

См. табл.

Лит. | Масса | Масштаб: См. табл. | —

Лист | Листов: 1

МССС СССР Главвентиляция ГПИ Проектвентиляция

Копировал: | Формат: А1

Серия 5.004-1, выпуск 1, часть 2

1ПС 001

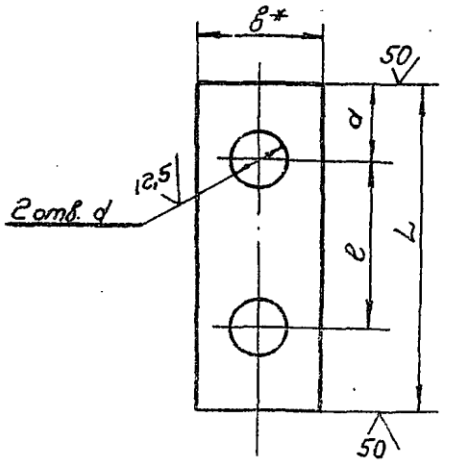

Размеры в мм.

Обозначение	L	l	a	в*	d	Материал	Масса, кг
1ПС.001	80	40	20	30	14	Лента 3х30. Ст.3 ГОСТ 6009-74	0,05
-01	95	45	25	40	18	Лента 3х40 Ст.3 ГОСТ 6009-74	0,08
-02	105		30	50		Полоса 4х50 ГОСТ 103-76 / Ст.3 ГОСТ 535-79	0,11
-03	130	50	40	60	22	Полоса 4х60 ГОСТ 103-76 / Ст.3 ГОСТ 535-79	0,22
-04	165	65	50	80	26	Полоса 5х80 ГОСТ 103-76 / Ст.3 ГОСТ 535-79	0,48
-05	200	80	60	90	32	Полоса 6х90 ГОСТ 103-76 / Ст.3 ГОСТ 535-79	0,77

*Размер для справок.

Изм.	Лист	№ докум.	Подп.	Дата
Разраб.	Власова			
Пров.	Пронскин			
Т. контр.	Колкота			

1ПС.001

Планка

См. табл.

Лит.	Масса	Масштаб
	См. табл.	—

Лист | Листов: 1

МИСС СССР Главпромвентиляция

1ПС.05

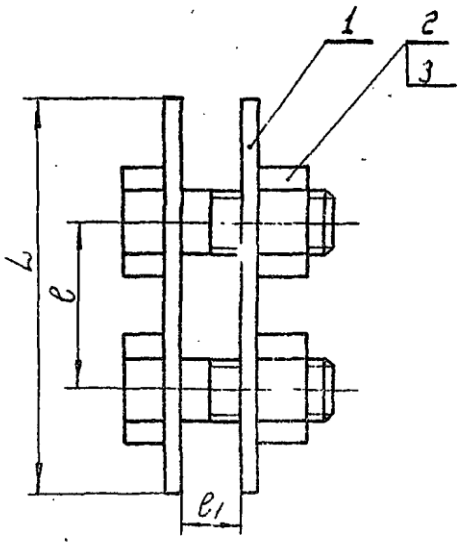

Размеры в мм.

Обозначение	L	l	l1	Масса, кг
1ПС	80	40	12	0,18
-01	95	45		0,34
-02	105			0,37
-03	130	50	14	0,7
-04	165	65	18	1,27
05	200	80	22	2,35

Размеры для справок

Изм.	Лист	№ докум.	Подп.	Дата
Разраб.	Власова			
Пров.	Пронскин			
Т. контр.	Колкота			

1ПС.05

Планка соединительная. Сборочный чертеж.

Лит.	Масса	Масштаб
	См. табл.	—

МИСС СССР Главпромвентиляция

Серия 5.904-1, выпуск 1, часть 2.

1Ц СБ

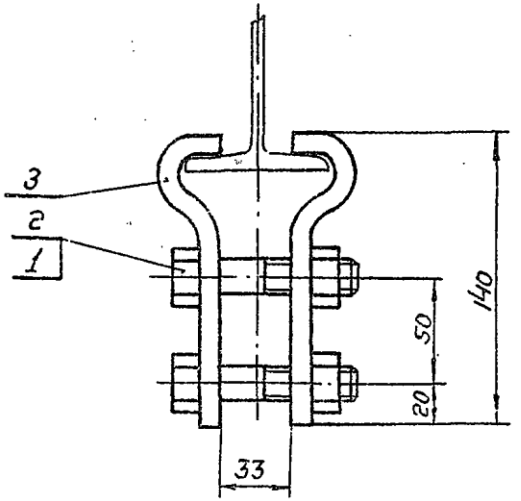

Обозначение	Масса кг
1Ц	1,81
-01	1,87
-02	1,89
-03	1,95
-04	1,99
-05	2,05
-06	2,09
-07	2,11

Размеры для справок.

Изм.	Лист	№ докум.	Подп.	Дата	1Ц СБ			
Разраб.		Тишуринд			Захват. Сборочный чертеж.	Лит.	Масса	Масштаб
Пров.		Щеглова					См. табл.	—
Т.контр.		Пронский				Лист	Листов: 1	
Гл.спец.		Зволикина				ММСС СССР Главвентиляция ГПИ Проектпромвентиляция		
Н.контр.		Щеглова						
Утв.		Клеен						

Копировал: Бер. Формат: 11

1Ц 001

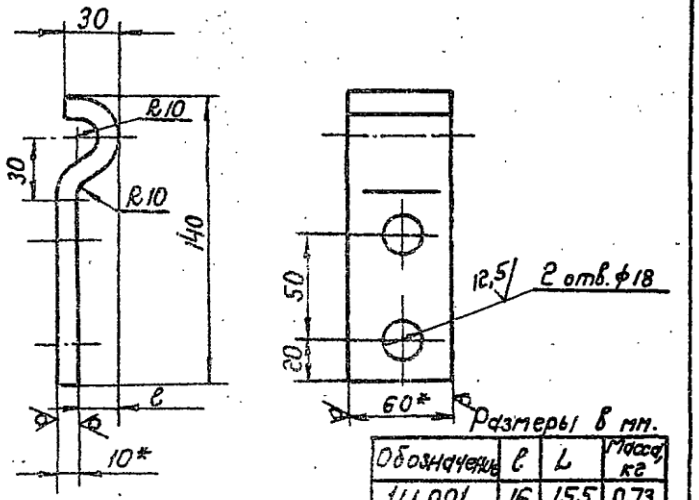

Размеры в мм.

Обозначение	l	L	Масса кг
1Ц 001	16	155	0,73
-01	20	161	0,76
-02	23	163	0,77
-03	30	170	0,8
-04	33	174	0,82
-05	40	181	0,85
-06	43	184	0,87
-07	45	186	0,88

1. L - длина развернутой детали.
2. *Размеры для справок.

Изм.	Лист	№ докум.	Подп.	Дата	1Ц 001			
Разраб.		Тишуринд			Щека.	Лит.	Масса	Масштаб
Пров.		Щеглова					См. табл.	—
Т.контр.		Пронский				Лист	Листов: 1	
Н.контр.		Щеглова			Полоса 10х60 ГОСТ 103-76 Ст.3 ГОСТ 535-79	ММСС СССР Главвентиляция ГПИ Проектпромвентиляция		
Утв.		Зволикина						

Копировал: Бер. Формат: 11

Серия 5.904-1, выпуск 1, часть 2

2Ц СБ

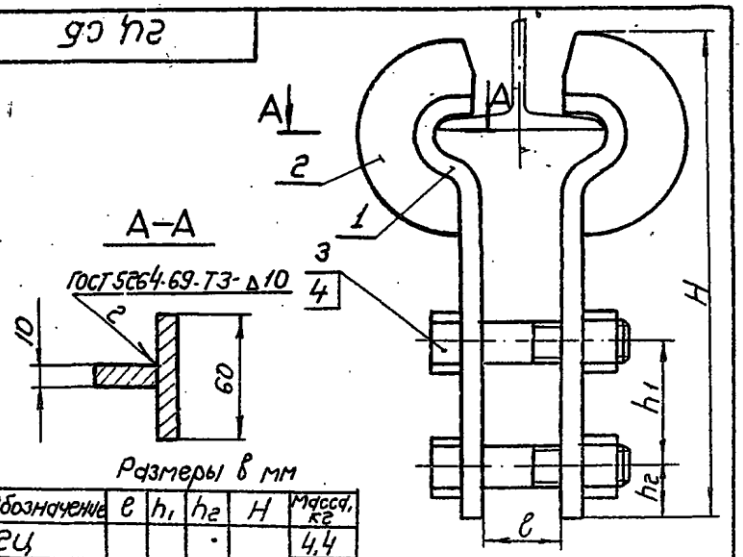

Размеры в мм

Обозначение	l	h_1	h_2	H	Масса, кг
2Ц	40	70	30	260	4,4
-01					4,48
-02					4,52
-03					4,6
-04					4,66
-05					4,76
-06					4,78
-07					4,82
-08	42	80	45	335	7,28
-09					7,4
-10					7,44
-11					7,48

Размеры для справок.

Изм.	Лист	№ докум.	Подп.	Дата
Разраб.		Тишурина		
Пров.		Щеглова		
Т.контр.		Поонский		
Гл.спец.		Зеликман		
Н.контр.		Щеглова		
Утв.		Кондратьев		

2Ц СБ

Захват.

Сборочный чертеж.

Лит.	Масса	Масштаб
	См. табл.	—

Лист | Листов: 1

ММСС СССР
Главпромвентуляция
Тип проектпромвентуляция

Формат 1

2Ц 001

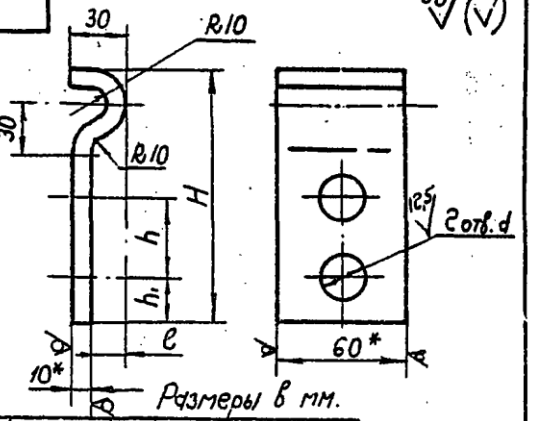

Размеры в мм.

Обозначение	l	h	h_1	H	d	L	Масса, кг
2Ц 001	16	70	30	230	26	245	1,15
-01	20					251	1,18
-02	23					253	1,19
-03	30					260	1,22
-04	33					264	1,24
-05	40					271	1,28
-06	43					274	1,29
-07	45					276	1,3
-08	33	80	45	235	32	319	1,5
-09	40					326	1,54
-10	43					329	1,55
-11	45					331	1,56

1. L - длина развернутой детали.
2. Размеры для справок.

Изм.	Лист	№ докум.	Подп.	Дата
Разраб.		Тишурина		
Пров.		Щеглова		
Т.контр.		Зеликман		
Н.контр.		Щеглова		
Утв.		Зеликман		

2Ц 001

Щека.

Лит.	Масса	Масштаб
	См. табл.	—

Лист | Листов 1

ММСС СССР
Главпромвентуляция
Тип проектпромвентуляция

Полоса 10х50 ГОСТ 103-75
Ст 3 ГОСТ 535-79

Формат 11

Серия 5.904-1 Выпуск 1, часть 2

2Ц 002

Рис.1 Рис.2

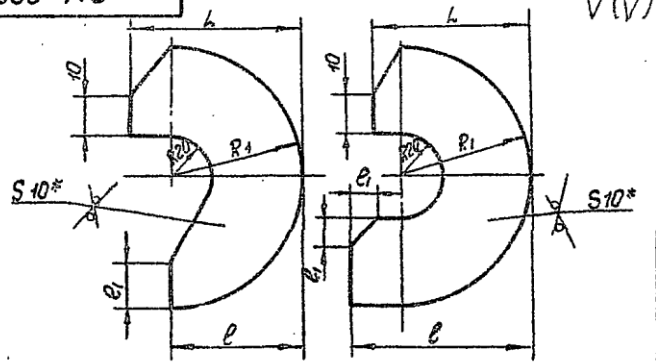

Размеры в мм

Обозначение	Рис	L	e	e1	R1	Масса, кг
2Ц 002	1	60	46	15	50	0,51
-01			50	20		0,52
-02			53			0,53
-03			60			0,54
-04			63	10		0,55
-05			70			0,56
-06			73			0,565
-07			75			0,57
-08	2	80	83		70	1,18
-09			90			1,2
-10			93			1,21
-11			95			1,22

* Размер для справок

Изм.	Лист	№ докум.	Подп.	Дата
Разраб.		Тишурина		
Пров.		Щеглова		
Т.контр.		Пронский		
Н.контр.		Щеглова		
Утв.		Зейликман		

2Ц 002

Ребро

Лит.	Масса	Масштаб
	см. табл.	-

Лист | Листов 1

Лист Б-ПН-10 ГОСТ 19903-74
Ст3 ГОСТ 14637-89

ММСС СССР
Главпромвентиляция
ГПИ Проектпромвентиляция

Копировал: Формат: 11

1П

Обозначение	d, мм	Масса, кг
1П	12	1,05
-01	14	1,05

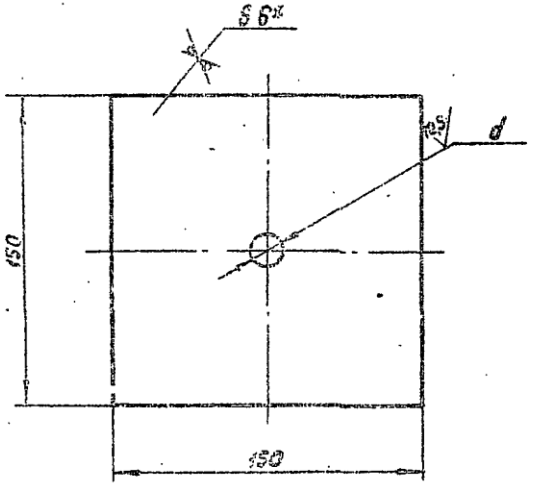

* Размер для справок

Изм.	Лист	№ докум.	Подп.	Дата
Разраб.		Денисова		
Пров.		Колкота		
Т.контр.		Колкота		
Н.контр.		Зейликман		
Утв.		Зейликман		

1П

Подкладка

Лит.	Масса	Масштаб
	см. табл.	-

Лист | Листов 1

Лист Б-ПН-50 ГОСТ 19903-74
Ст.3 ГОСТ 14637-89

ММСС СССР
Главпромвентиляция
ГПИ Проектпромвентиляция

Копировал: Формат 11

1КР

Серия 5.904-1 выпуск 1, часть 2

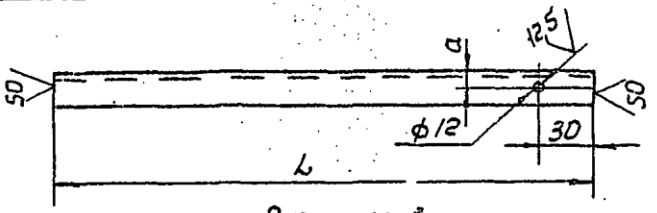

Размеры в мм

Обозначен.	L	a	Материал	Масса, кг
1КР	440	10	Уголок Б-32х32х4 ГОСТ 8509-72 / Ст3 ГОСТ 535-79	0,84
-01	480			0,92
-02	530			1,01
-03	595	15	Уголок Б-40х40х4 ГОСТ 8509-72 / Ст3 ГОСТ 535-79	1,44
-04	680			1,65
-05	780		Уголок Б-50х50х5 ГОСТ 8509-72 / Ст3 ГОСТ 535-79	2,94
-06	910			3,43
-07	440		Уголок Б-40х40х4 ГОСТ 8509-72 / Ст3 ГОСТ 535-79	1,06
-08	480			1,16
-09	530			1,28
-10	595		Уголок Б-50х50х5 ГОСТ 8509-72 / Ст3 ГОСТ 535-79	2,24
-11	680			2,56
-12	780	20	Уголок Б-63х63х6 ГОСТ 8509-72 / Ст3 ГОСТ 535-79	4,46
-13	910			5,2
-14	480	15	Уголок Б-50х50х5 ГОСТ 8509-72 / Ст3 ГОСТ 535-79	1,8
-15	530			2,0
-16	290	10	Уголок Б-32х32х4 ГОСТ 8509-72 / Ст3 ГОСТ 535-79	0,55
-17	330			0,63
-18	380			0,73
-19	445		Уголок Б-40х40х4 ГОСТ 8509-72 / Ст3 ГОСТ 535-	1,07
-20	530			1,28
-21	630	15	Уголок Б-50х50х5 ГОСТ 8509-72 / Ст3 ГОСТ 535-79	2,38
-22	760			2,86
-23	290		Уголок Б-40х40х4 ГОСТ 8509-72 / Ст3 ГОСТ 535-79	0,7

Продолжение

Обозначен.	L	a	Материал	Масса, кг
-24	330	15	Уголок Б-40х40х4 ГОСТ 8509-72 / Ст3 ГОСТ 535-79	0,8
-25	380			0,92
-26	445		Уголок Б-50х50х5 ГОСТ 8509-72 / Ст3 ГОСТ 535-79	1,67
-27	530			2,0
-28	630	20	Уголок Б-63х63х6 ГОСТ 8509-72 / Ст3 ГОСТ 535-79	3,6
-29	760			4,35
-30	330	15	Уголок Б-50х50х5 ГОСТ 8509-72 / Ст3 ГОСТ 535-79	1,24
-31	380			1,43
-32	445	20	Уголок Б-63х63х6 ГОСТ 8509-72 / Ст3 ГОСТ 535-79	2,54
-33	530			3,03
-34	630			3,6
-35	760		Уголок Б-75х75х6 ГОСТ 8509-72 / Ст3 ГОСТ 535-79	5,17
-36	330		Уголок Б-63х63х6 ГОСТ 8509-72 / Ст3 ГОСТ 535-79	1,89
-37	380			2,17
-38	445		Уголок Б-75х75х6 ГОСТ 8509-72 / Ст3 ГОСТ 535-79	3,02
-39	530			3,6
-40	630			4,28
-41	760	15	Швеллер 8 ГОСТ 8240-72 / Ст3 ГОСТ 535-79	5,36
-42	445			3,14
-43	530			3,74
-44	630		Швеллер 10 ГОСТ 8240-72 / Ст3 ГОСТ 535-79	5,41
-45	760			6,23
-46	330		Швеллер 8 ГОСТ 8240-72 / Ст3 ГОСТ 535-79	2,33
-47	380			2,68

Изм.	Лист	N докум.	Подп.	Дата
Разраб.		Шеглова		
Пров.		Пронский		
Т. контр.		Грачевский		
Н. контр.		Пронский		
Утв.		Зайликман		

1КР

Кронштейн

Лит.	Масса	Масштаб
	См. табл.	—

Лист 1 Листов 2

См. табл.

ММСС СССР
Главпромвентуляция
при Проектпромвентуляции

Копировал: В—

Формат: 12

Инв. N подл. | Подп. и дата | Взам. инв. N | Инв. N дубл. | Подп. и дата

ООО "Изополимет Плюс" - https://izopolimet.by

Серия 5.904-1, выпуск 1, часть 2

2КР СБ

Рис.1

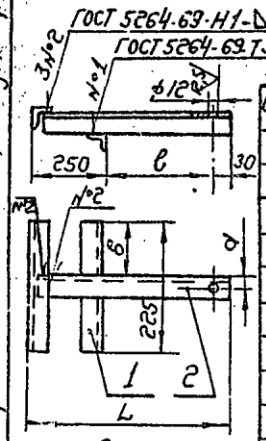

Рис.2

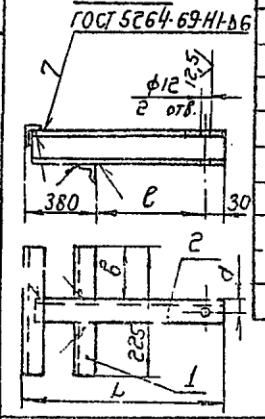

Размеры в мм

Обозначение	Рис.	L	l	d	в	Масса, кг
2КР	1	595	315	20	80	6,4
-01		680	400			6,9
-02		780	500			7,47
-03		910	630		75	9,26
-04		480	200		80	5,76
-05		530	250			6,04
-06		595	315		75	7,09
-07		680	400			7,68
-08		780	500			8,37
-09	2	1040	630	16	93	10,32
-10		725	315			8,1
-11		810	400			8,7
-12		910	500		90	10,8
-13		1040	630			11,9
-14		610	200		93	7,29
-15		600	250			7,65
-16		725	315		90	9,2
-17		810	400			9,93
-18		910	500		86	12,4

Изм.	Лист	№ докум.	Подп.	Дата
Разраб.		Щеглова		
Пров.		Пронский		
Т. контр.		Гравский		
Гл. спец.		Зейликман		
Н. контр.		Пронский		
Утв.		Каган		

2КР СБ

Кронштейн
Сборочный чертеж.

Лит.	Масса	Масштаб
	См. табл.	–

Лист | Листов: 1

МГСС СССР
Главпромвентиляция
ГПИ Проектпромвентиляция

Копировал: Сев-

Формат: 11

3КР

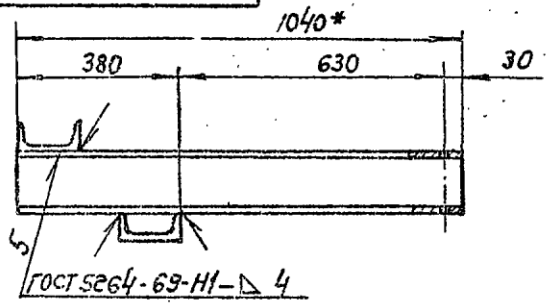

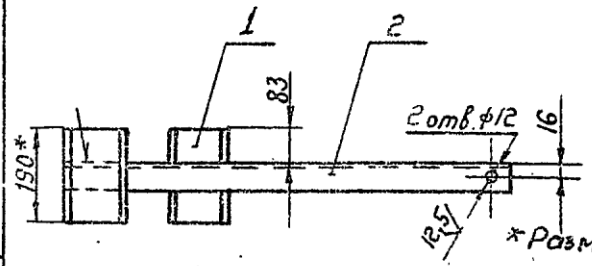

* Размеры для справок

Формат	Зона	Поз.	Обозначение	Наименование	Кол.	Примечание
				Детали		
Б4		1	3КР.001	Опора		
				Швеллер 14 ГОСТ 8240-72		
				Ст.3 ГОСТ 535-79		
				l=190	2	2,33 кг
Б4		2	3КР.002	Консоль		
				Швеллер 14 ГОСТ 8240-72		
				Ст.3 ГОСТ 535-79		
				l=1040	1	12,7

Изм.	Лист	№ докум.	Подп.	Дата
Разраб.		Щеглова		
Пров.		Пронский		
Т. контр.		Гравский		
Гл. спец.		Зейликман		
Н. контр.		Пронский		
Утв.		Каган		

3КР

Кронштейн

Лит.	Масса	Масштаб
	17,36	1:10

Лист | Листов: 1

МГСС СССР
Главпромвентиляция
ГПИ Проектпромвентиляция

Копировал: Сев-

Формат: 11

ООО "Изополимет Плюс" - https://izopolimet.by

Серия 5.904-1 выпуск 1, часть 2.

ДУ4

Рис.1

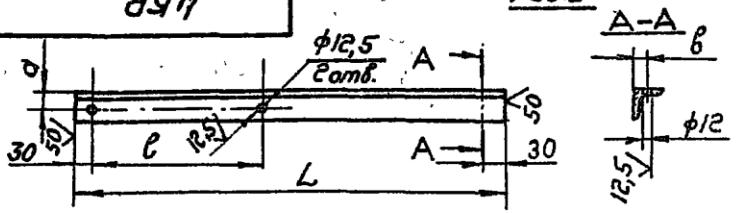

Рис.2

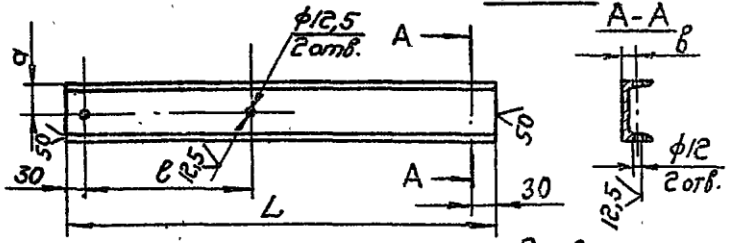

Рис.3

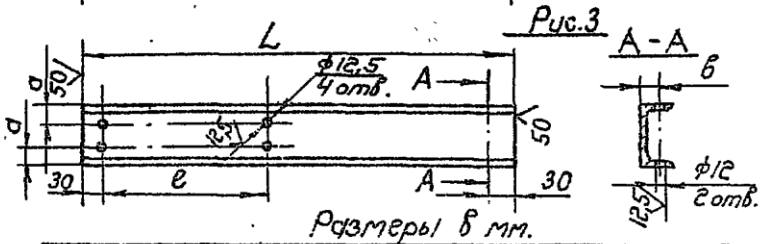

Размеры в мм.

Обозначение	Рис.	L	е	α	β	Материал	Масса кг
4КР	1	535	330	20	15	Уголок Б-40×40×4 ГОСТ 8509-72 Ст.3 ГОСТ 535-79	1,29
-001		585	380				1,41
-002		615	410				1,48
-003		635	430				1,53
-004		735	530				1,77
-005		835	630				2,02
-006		1035	830				2,5
-007		575	330				1,39
-008		625	380				1,51
-009		655	410				1,58
-010		675	430				1,63
-011		775	530				1,87

Продолжение

Обозначение	Рис.	L	е	α	β	Материал	Масса, кг
-012	1	875	630	20	15	Уголок Б-40×40×4 ГОСТ 8509-72 Ст.3 ГОСТ 535-79	2,12
-013		1075	830				2,6
-014		625	330				1,51
-015		675	380				1,63
-016		705	410				1,7
-017		725	430				1,75
-018		825	530				1,99
-019		925	630				2,24
-020		1125	830				2,72
-021		690	330	25		Уголок Б-50×50×5 ГОСТ 8509-72 Ст.3 ГОСТ 535-79	2,60
-022		740	380				2,79
-023		770	410				2,9
-024		790	430				2,98
-025		890	530				3,35
-026		990	630				3,73
-027		1190	830				4,49
-028		775	330				2,92
-029		825	380				3,11
-030		855	410				3,22
-031		875	430				3,29
-032		975	530				3,67
-033		1075	630				4,05
-034		1275	830				4,80
-035		875	330		20	Уголок Б 63×63×6 ГОСТ 8509-72 Ст 3 ГОСТ 535-79	5,0

Изм. Лист	N докум.	Подп.	Дата	4КР	
Разраб.	Цезарко			Кронштейн	Лит. / Масса / Масштаб: См. табл. —
Пров.	Пронский				Лист 1 / Листов 5
Т.контр.	Колесов			См. табл.	Минсантехстроя СССР Гипросантехмонтаж Типпроектсантехмонтаж
Н.контр.	Пронский				
Утв.	Зельцман				

Копировал: Гр. Формат А1 16

Инв.№ подл. | Подп. и дата | Взам.инв.№ | Инв.№ дубл. | Подп. и дата

Серия 5.904-1, выпуск 1, часть 2.

Формат	Зона	Поз.	Обозначение	Наименование	Кол.	Примечание
				Документация.		
11			6КР	Сборочный чертеж		
				Детали		
54		1	6КР.001	Опора		
				Уголок $\frac{Б\text{-}75\times75\times6\ ГОСТ\ 8509\text{-}72}{Ст.3\ ГОСТ\ 535\text{-}79}$		
				ℓ=225	2	1,55 кг
			Переменные данные	для исполнений.		
				6КР.		
				Детали		
54		2	6КР.002	Консоль		
				Уголок $\frac{Б\text{-}75\times75\times6\ ГОСТ\ 8509\text{-}72}{Ст.3\ ГОСТ\ 535\text{-}79}$		
				ℓ=415	1	2,82 кг
				6КР-01		
				Детали		
54		2	6КР.002-01	Консоль		
				Уголок $\frac{Б\text{-}75\times75\times6\ ГОСТ\ 8509\text{-}72}{Ст.3\ ГОСТ\ 535\text{-}79}$		
				ℓ=365	1	2,48 кг

Подп. и дата | Взам. инв. № | Инв. № дубл. | Подп. и дата

6КР

Кронштейн

Лит. | Лист | Листов

МИСС СССР

6КР СБ

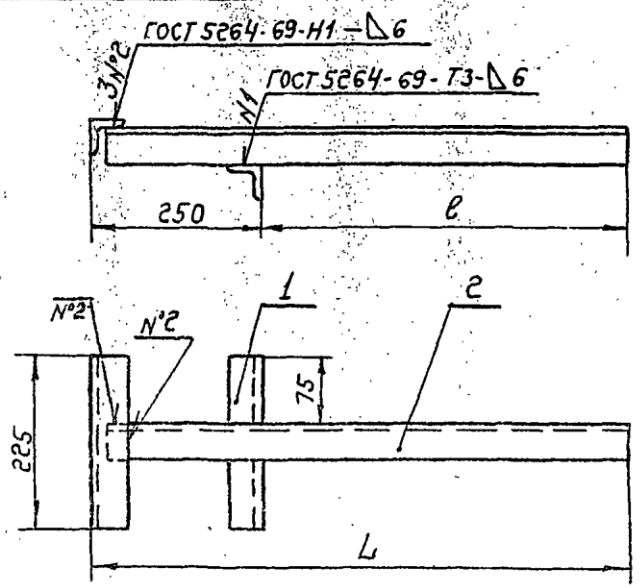

Размеры в мм.

Обозначение	L	ℓ	Масса, кг
6КР	430	180	5,92
-01	380	130	5,58

Подп. и дата | Взам. инв. № | Инв. № дубл. | Подп. и дата

6КР СБ

Кронштейн. Сборочный чертеж.

Лит. | Масса | Масштаб

См. табл. | —

Лист | Листов 1

МИСС СССР

Серия 5.904-1, выпуск 1, часть 2.

9КР

Рис.1

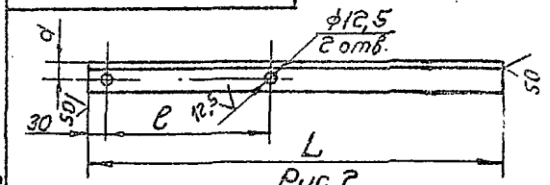

Рис.2

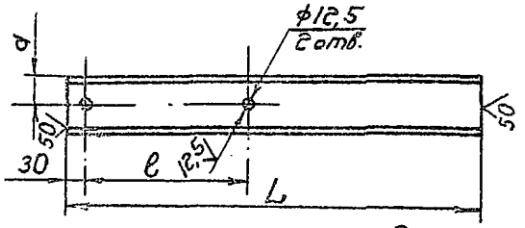

Размеры в мм.

Обозначение	Рис.	L	l	d	Материал	Масса, кг
9КР	1	645	430	20	Уголок Б-40×40×4 ГОСТ 8509-72 / Ст.3 ГОСТ 535-79	1,56
-01		640				1,55
-02		632				1,53
-03		625				1,51
-04		615				1,49
-05		605				1,46
-06		595				1,44
-07		647		25	Уголок Б-50×50×5 ГОСТ 8509-72 / Ст.3 ГОСТ 535-79	2,44
-08		635				2,39
-09		620				2,34
-10		602				2,27
-11		657				2,51
-12		645				2,43
-13		620				2,34
-14		595				2,24
-15		665		27	Уголок Б-75×75×6 ГОСТ 8509-72 / Ст.3 ГОСТ 535-79	4,52
-16		630				4,28
-17		590				4,01

Продолжение. 9(V)

Обозначение	Рис.	L	l	d	Материал	Масса, кг
-18	1	545	430	27	Уголок Б-75×75×6 ГОСТ 8509-72 / Ст.3 ГОСТ 535-79	3,71
-19	2	625		40	Швеллер 8 ГОСТ 8240-72 / Ст.3 ГОСТ 535-79	4,41
-20		575				4,05
-21	1	845	630	20	Уголок Б-40×40×4 ГОСТ 8509-72 / Ст.3 ГОСТ 535-79	2,04
-22		840				2,03
-23		832				2,01
-24		825				2,0
-25		815				1,97
-26		805				1,95
-27		795				1,92
-28		847		25	Уголок Б-50×50×5 ГОСТ 8509-72 / Ст.3 ГОСТ 535-79	3,19
-29		835				3,15
-30		820				3,09
-31		802				3,02
-32		867				3,27
-33		845				3,19
-34		820				3,09
-35		795				3,0
-36		865		27	Уголок Б-75×75×6 ГОСТ 8509-72 / Ст.3 ГОСТ 535-79	5,88
-37		830				5,64
-38		790				5,37
-39		745				5,07
-40	2	825		40	Швеллер 8 ГОСТ 8240-72 / Ст.3 ГОСТ 535-79	5,82
-41		775				5,46

Изм.	Лист	№ докум.	Подп.	Дата	9КР	Лит.	Масса	Масштаб
Разраб.		Щеглова			Кронштейн		См. табл.	—
Пров.		Пронский				Лист	Листов: 1	
Н. контр.		Граевский						
Н. контр.		Пронский			См. табл.	ММСС СССР Главпромвентиляция ГПИ Проектпромвентиляция		
Утв.		Зейликман						

Копировал: Ф.Д. Формат: 12

Инв. № подл. | Подп. и дата | Взам. инв. № | Инв. № дубл. | Подп. и дата

ООО "Изополимет Плюс" - https://izopolimet.by

Серия 5.904-1, выпуск 1, часть 2

11КР СБ

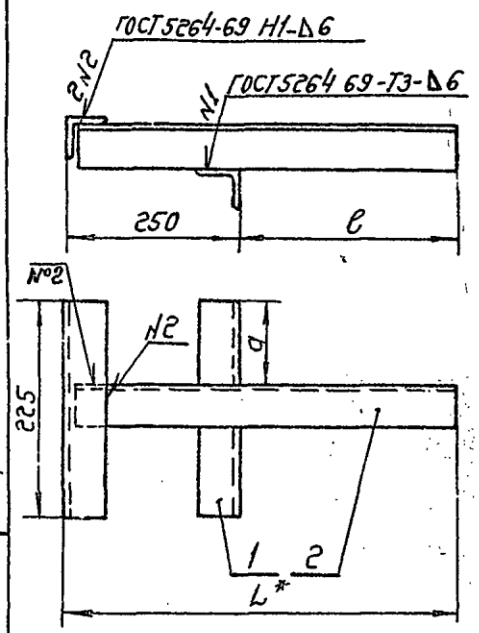

Размеры в мм

Обозначен.	L*	l	a	Масса, кг
11КР	450	200	80	5,55
-01	440	190	75	5,95
-02	380	130	75	5,54

Изм.	Лист	№ докум.	Подп.	Дата
Разраб.		Волкова		
Пров.		Пронский		
Т.контр.		Гаевский		
Гл.спец.		Зеликман		
Н.контр.		Пронский		
Утв.		Казак		

11КР СБ

Кронштейн. Сборочный чертеж.

Лит.	Масса	Масштаб
	См. табл.	—

Лист | Листов: 1

ММСС СССР Главпромвентиляция ТИ Проектпромвентиляция

Копировал: Спец. Формат: 11

Формат	Зона	Поз.	Обозначение	Наименование	Кол.	Примечание
				Документация		
11			11КР СБ	Сборочный чертеж		
				Детали		
БЧ		1	11КР. 001	Опора		
				Уголок Б-75×75×6 ГОСТ8509-72 Ст.3 ГОСТ 535-79		
				l=225	2	1,53 кг
			Переменные данные для исполнений			
				11КР.		
				Детали		
БЧ		2	11КР. 002	Консоль		
				Уголок Б-63×63×6 ГОСТ8509-72 Ст.3 ГОСТ 535-79		
				l=435	1	2,49 кг
				11КР-01		
				Детали		
БЧ		2	11КР. 002-01	Консоль		
				Уголок Б-75×75×6 ГОСТ8509-72 Ст.3 ГОСТ 535-79		
				l=425	1	2,89 кг
				11КР-02		
				Детали		
БЧ		2	11КР. 002-02	Консоль		
				Уголок Б-75×75×6 ГОСТ8509-72 Ст.3 ГОСТ 535-79	1	
				l=365		2,48 кг

Изм.	Лист	№ докум.	Подп.	Дата
Разраб.		Волкова		
Пров.		Пронский		
Н.контр.		Пронский		
Утв.		Зеликман		

11КР

Кронштейн

Лит.	Лист	Листов
		1

ММСС СССР Главпромвентиляция ТИ Главпромвентиляция

Копировал: Спец. Формат: 11

12КР

Серия 5.904-1 Выпуск 1, часть 2

Рис. 1

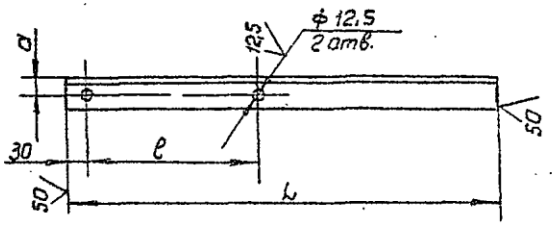

Рис. 2

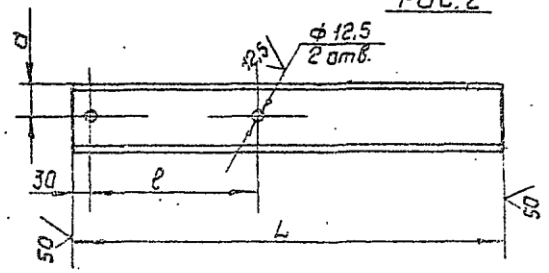

Размеры в мм

Обозначение	Рис	L	ℓ	a	Материал	Масса, кг
12КР	1	645	430	20	Уголок Б-40×40×4 ГОСТ 8509-72 Ст3 ГОСТ 535-79	1,56
-01		845	630			2,05
-02		620	430			1,5
-03		820	630			1,99
-04		595	430			1,44
-05		795	630			1,93
-06		635	430	25	Уголок Б-50×50×5 ГОСТ 8509-72 Ст3 ГОСТ 535-79	2,4
-07		835	630			3,15
-08		610	430			2,3
-09		810	630			3,05
-10		645	430			2,43
-11		845	630			3,19
-12		595	430			2,24
-13		795	630			3,0
-14		645	430	27	Уголок Б-75×75×6 ГОСТ 8509-72 Ст3 ГОСТ 535-79	4,39
-15		845	630			5,75
-16	2	675	430	40	Швеллер 8 ГОСТ 8240-72 Ст3 ГОСТ 535-79	4,76
-17		875	630			6,17
-18		575	430			4,05
-19		775	630			5,46

Изм.	Лист	N докум.	Подп.	Дата	12КР		
Разраб.	Шелло				Кронштейн	Лит.	Масса	Масштаб
Пров.	Пасынков						см. табл.	–
Т.контр.	Соловьев					Лист	Листов 1	
Н.контр.	Ладыгин					Минэнерго СССР Всесоюзный институт гидроэлектроэнергетики им. Веденеева	
Утв.	Мельников						

Инв. № подл. | Подп. и дата | Взам. инв. № | Инв. № дубл. | Подп. и дата