1

ТИПОВЫЕ СТРОИТЕЛЬНЫЕ КОНСТРУКЦИИ, ИЗДЕЛИЯ И УЗЛЫ

СЕРИЯ 5.905 -18.05

УЗЛЫ И ДЕТАЛИ КРЕПЛЕНИЯ ГАЗОПРОВОДОВ

ВЫПУСК 1

УЗЛЫ И ДЕТАЛИ. РАБОЧИЕ ЧЕРТЕЖИ

ТИПОВЫЕ СТРОИТЕЛЬНЫЕ КОНСТРУКЦИИ, ИЗДЕЛИЯ И УЗЛЫ

СЕРИЯ 5.905-18.05

УЗЛЫ И ДЕТАЛИ КРЕПЛЕНИЯ ГАЗОПРОВОДОВ

ВЫПУСК 1

УЗЛЫ И ДЕТАЛИ РАБОЧИЕ ЧЕРТЕЖИ

РАЗРАБОТАНЫ
ОАО СПКБ «ГАЗПРОЕКТ» - БТЦ

Генеральный директор П. С. Гетман

Главный инженер СПКБ В. М. Панасенко

Главный инженер проекта Л. М. Корж

Утверждены приказом А/О «Росгазификация»
№ 51 от 03 ноября 2005 года
Введены в действие
ОАО СПКБ «Газпроект» - БТЦ,
приказ № 80 от 07 ноября 2005 года

Серия 5.505-16.05 вып. 1

Обозначение	Наименование	Стр.
УКГ0.00	Общие указания	5
УКГ 1.00 СБ	Крепление газопровода Dy 15 ... 40 мм к кирпичной	
	или деревянной стене. Монтажный чертеж	6
УКГ 1.01	Крюк	7
УКГ 2.00 СБ	Крепление газопровода Dy 50 ... 300 мм к	
	кирпичной стене. Сборочный чертеж	8
УКГ 2.00	Крепление газопровода Dy 50 ... 300 мм к	
	кирпичной стене	9
УКГ 2.01	Уголок	12
УКГ 3.00 СБ	Крепление газопровода Dy 50 ... 200 мм к	
	кирпичной стене. Сборочный чертеж	13
УКГ 3.00	Крепление газопровода Dy 50 ... 200 мм к	
	кирпичной стене	14
УКГ 3.01	Консоль	15
УКГ 3.02	Подкос	15
УКГ 4.00 СБ	Крепление горизонтального газопровода Dy 50 ... 250 мм	
	к железобетонной колонне. Сборочный чертеж	16
УКГ 4.00	Крепление горизонтального газопровода Dy 50 ... 250 мм	
	к железобетонной колонне	17
УКГ 4.01	Стяжка	19
УКГ 4.02	Уголок	20
УКГ 4.03	Уголок	21
УКГ 5.00 СБ	Крепление горизонтального газопровода Dy 300 ... 500 мм	
	к железобетонной колонне. Сборочный чертеж	22
УКГ 5.00	Крепление горизонтального газопровода Dy 300 ... 500 мм	
	к железобетонной колонне	23
УКГ 6.00СБ	Крепление вертикального газопровода Dy 50 ... 500 мм	
	к железобетонной колонне. Сборочный чертеж	24

продолжение

Обозначение	Наименование	Стр.
УКГ 6.00	Крепление вертикального газопровода Dy 50 ... 500 мм	
	к железобетонной колонне	25
УКГ 6.01	Уголок	29
УКГ 7.00 СБ	Крепление горизонтального газопровода Dy 50 ... 300 мм	
	к металлическим конструкциям. Сборочный чертеж	31
УКГ 7.00	Крепление горизонтального газопровода Dy 50 ... 300 мм	
	к металлическим конструкциям	32
УКГ 8.00 СБ	Крепление горизонтального газопровода Dy 400 и 500 мм	
	к металлическим конструкциям. Сборочный чертеж	33
УКГ 8.00	Крепление горизонтального газопровода Dy 400 и 500 мм	
	к металлическим конструкциям	34
УКГ 8.01	Подкос	34
УКГ 9.00 СБ	Крепление вертикального газопровода Dy 50 ... 500 мм	
	к металлическим конструкциям. Сборочный чертеж	35
УКГ 9.00	Крепление вертикального газопровода Dy 50 ... 500 мм	
	к металлическим конструкциям	36
УКГ 10.00 СБ	Крепление горизонтального газопровода Dy 50 ... 200 мм	
	на опоре из трубы внутри помещения. Сборочный чертеж	37

Изм. Лист	N докум.	Подпись	Дата
Разраб.	Василенко		07.05
Разраб.	Тарасенко		07.05
Пров.	Крючков		07.05
Н. контр.	Панасенко		07.05
Утв.	Корж		07.05

УКГ0.00С

Содержание

Лит.	Лист	Листов
	1	3

СПКБ "Газпроект"

Копировал

Формат А3

Серия 5.905-18.05 вып. 1

продолжение

Обозначение	Наименование	Стр.
УКГ 10.00	Крепление горизонтального газопровода Dy 50...200 мм	
	на опоре из трубы внутри помещения	38
УКГ 10.01.00 СБ	Опора. Сборочный чертеж	40
УКГ 10.01.01	Основание	40
УКГ 10.01.00	Опора	41
УКГ 10.01.02	Полка	42
УКГ 10.02	Болт фундаментный	42
УКГ 10.03.00 СБ	Опора. Сборочный чертеж	43
УКГ 10.03.00	Опора	43
УКГ 11.00 СБ	Крепление газопровода на опоре из трубы.	
	Сборочный чертеж	45
УКГ 11.00	Крепление газопровода на опоре из трубы	47
УКГ 11.01.00 СБ	Опора. Сборочный чертеж	49
УКГ 11.01.00	Опора	49
УКГ 11.01.01	Полка	50
УКГ 11.02.00 СБ	Опора. Сборочный чертеж	51
УКГ 11.02.00	Опора	51
УКГ 11.03.00	Хомут	52
УКГ 12.00 СБ	Крепление горизонтального газопровода Dy 250...1000 мм	
	на отдельно стоящей опоре. Сборочный чертеж	53
УКГ 12.00	Крепление горизонтального газопровода Dy 250...1000 мм	
	на отдельно стоящей опоре	54
УКГ 12.01.02	Уголок	55
УКГ 12.01.00 СБ	Опора. Сборочный чертеж	56
УКГ 12.01.00	Опора	57
УКГ 12.02	Хомут	58
УКГ 12.01.01	Уголок	59
УКГ 13.00 СБ	Крепление вспомогательного газопровода	
	к основному. Сборочный чертеж	60

продолжение

Обозначение	Наименование	Стр.
УКГ 13.00	Крепление вспомогательного газопровода	
	к основному	61
УКГ 14.00 СБ	Крепление 2х вспомогательных газопроводов	
	к основному. Сборочный чертеж	64
УКГ 14.00	Крепление 2х вспомогательных газопроводов	
	к основному	67
УКГ 14.01	Уголок	72
УКГ 15.00 СБ	Крепление газопровода Dy 15...100 мм к	
	панельным и блочным стенам. Сборочный чертеж	75
УКГ 15.00	Крепление газопровода Dy 15...100 мм к	
	панельным и блочным стенам	76
УКГ 15.01	Уголок	77
УКГ 16.00 СБ	Опора неподвижная под газопровод	
	Dy 200...1000 мм. Сборочный чертеж	78
УКГ 16.00	Опора неподвижная под газопровод	
	Dy 200...1000 мм	79
УКГ 16.01	Полка	80
УКГ 16.02	Швеллер	80

Подпись и дата | Инв. N дубл. | Взам инв. N | Подпись и дата | Инв. N подл.

Изм	Лист	Nдокум.	Подп.	Дата	УКГ 0.00 С	Лист 2

Копировал Формат А3

Серия 5.905-18.05 вып. 1

окончание

Обозначение	Наименование	Стр.
УКГ 17.00 СБ	Подвеска с одной тягой, регулируемой гайкой.	
	Сборочный чертеж	81
УКГ 17.00	Подвеска с одной тягой, регулируемой гайкой	82
УКГ 17.01 СБ	Хомут горизонтальный. Сборочный чертеж	84
УКГ 17.01.01	Полухомут	84
УКГ 17.01	Хомут горизонтальный	85
УКГ 17.02 СБ	Тяга с ушком верхняя. Сборочный чертеж	86
УКГ 17.02	Тяга с ушком верхняя	86
УКГ 17.02.01	Тяга верхняя	87
УКГ 17.02.02	Ушко	87
УКГ 17.03	Серьга	88
УКГ 18.00 СБ	Опора под шкафной газорегуляторный пункт.	
	Сборочный чертеж	89
УКГ 18.00	Опора под шкафной газорегуляторный пункт	89

Изм.	Лист	Nдокум.	Подп.	Дата	УКГ 0.00 С	Лист 3

Копировал Формат А3

Серия 5.905-18.05 вып. 1

1 Общая часть

1.1 Рабочие чертежи типовой документации "Узлы и детали крепления газопроводов" серии 5.905-18.05 разработаны взамен серии 5.905-8, 1-93.
1.2 Рабочие чертежи откорректированы с учетом опыта проектирования, строительства, эксплуатации систем газоснабжения на основании следующих нормативных документов: СНиП 42-01-2002 "Газораспределительные системы", СНиП 2.04.12-86 "Расчет на прочность стальных трубопроводов", СНиП II-23-81* "Стальные конструкции", СНиП 2.09.03-85 "Сооружения промышленных предприятий", ПБ 12-529-03 "Правила безопасности систем газораспределения и газопотребления" и другой нормативно-технической документации утвержденной в установленном порядке.
1.3 Технические решения, принятые в рабочих чертежах, соответствуют требованиям действующих норм, правил и стандартов.

2 Назначение и область применения

2.1 Рабочие чертежи настоящей типовой документации применяются при проектировании и строительстве газопроводов, систем газоснабжения природным газом с избыточным давлением до 1.2 МПа (12 кгс/см2) для районов с расчетной температурой наружного воздуха не ниже минус 40°С.

3 Технические требования к изготовлению

3.1 Изготовление узлов и деталей крепления газопроводов следует выполнять из материалов и деталей, имеющих сертификаты качества.

4 Рекомендации по проектированию и монтажу

4.1 При креплении горизонтальных газопроводов к конструкциям зданий и сооружений расстояние между опорами принимать не более 6.0 м, при необходимости по расчету.
4.2 Крепление газопроводов к панельным и блочным стенам производить дюбелями при помощи пневматических устройств в соответствии с техническим описанием и инструкцией по эксплуатации на устройство.
4.3 При проектировании надземных газопроводов максимально допустимые расстояния между опорами принимать в соответствии с таблицей

Dy	15	20	25	32	40	50	65	80	100	150	200	250	300
Толщина стенки трубы, мм	>2.8					>3				>4			
Пролет, м	5	5	6	7	8	9	10	12	15	17	19	21	23

4.4 Рекомендуемые максимально допустимые расстояния между опорами расчитаны в соответствии с требованиями СНиП 2.04.12-86 для неизолированных труб с Ry не менее 2100 кг/см2 при пневманических испытаниях газопроводов на герметичность для I-IV снеговых и I-V ветровых районов (СНиП 2.01.07-85*) и сейсмичности района не более 9 баллов (СНиП II-7-81*).

4.5 Фундаменты под опоры газопровода расчитаны в соответствии с требованиями СНиП 2.02.01-83* для ненабухающих, непросадочных, непучинистых и неагрессивных по отношению к бетону грунтов с расчетным сопротивлением 1.5 кг/см2, при отсутствии грунтовых вод для районов с нормативной глубиной промерзания до 0.8 м, для остальных районов глубину заложения фундамента принимать на 100 мм ниже глубины промерзания грунта.
4.6 Земляные работы, связанные с монтажом опор под газопровод, следует выполнять в соответствии с требованиями СНиП 3.02.01-87.
4.7 Во избежание промерзания грунта при установке опор под газопровод при отрицательных температурах выемку грунта под фундаменты производить непосредственно перед установкой опоры.
4.8 Монтаж надземных газопроводов вести с использованием промежуточных инвентарных опор.
4.9 Металлоконструкции крепления газопроводов подлежат окраске двумя слоями масляной краски для наружных работ ГОСТ 8292-85* по двум слоям грунтовки ГФ-021 ТУ ГОСТ 25129-82* или другими составами согласно СНиП 2.03.11-85.
4.10 На неподвижной опоре допускается крепить трубы с толщиной стенки не менее 6 мм.
4.11 При привязке узлов крепления к местным условиям строительства следует проверить несущую способность строительных конструкций, к которым крепится газопровод.
4.12 Пример условного обозначения:

Крепление газопровода dy 100 на опоре из трубы на высоте 2.2м:

Марка поз.	Обозначение	Наименование	Кол.	Масса ед. кг	Примечание
	5.905-18.05.1УКГ 11.00-04	Опора L=2.8м		17.46	

Изм.	Лист	N докум.	Подпись	Дата	УКГ0.00			
Разраб.		Василенко		07.05	Общие указания	Лит.	Лист	Листов 1
Разраб.		Тарасенко		07.05		СПКБ "Газпроект"		
Пров.		Крючков		07.05				
Н. контр.		Панасенко		07.05				
Утв.		Корж		07.05				

Копировал Формат А3

Инв. N подл. | Подпись и дата | Взам инв. N | Инв. N дубл. | Подпись и дата

Серия 5.905-18.05 вып. 1

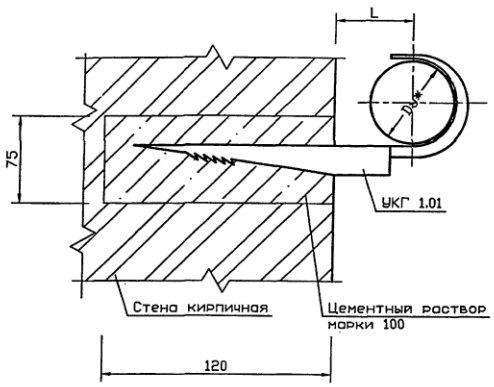

Вариант

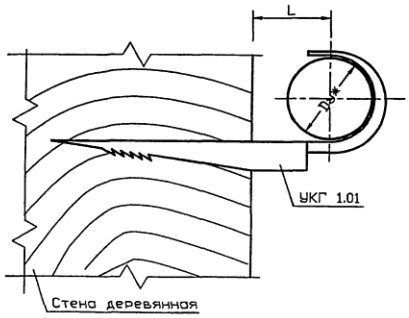

Обозначение	Условный проход Dy*, мм	L, мм	Масса ед., кг
УКГ 1.00	15	26±1	0,030
-01	20	28±1	0,037
-02	25	33±1	0,052
-03	32	36±1	0,075
-04	40	42±1	0,085

1 Масса дана без учета строительных материалов.

2 * Размеры для справок

Изм.	Лист	N докум.	Подпись	Дата
Разраб.		Василенко		07.05
Разраб.		Тарасенко		07.05
Пров.		Крючков		07.05
Н. контр.		Панасенко		07.05
Утв.		Корж		07.05

УКГ 1.00 СБ

Крепление газопровода Dy 15...40мм к кирпичной или деревянной стене. Монтажный чертеж

Лит.	Масса	Масштаб
	См. табл.	—
Лист	Листов 1	

СПКБ "Газпроект"

Копировал

Формат А3

Серия 5.905-18.05 вып. 1

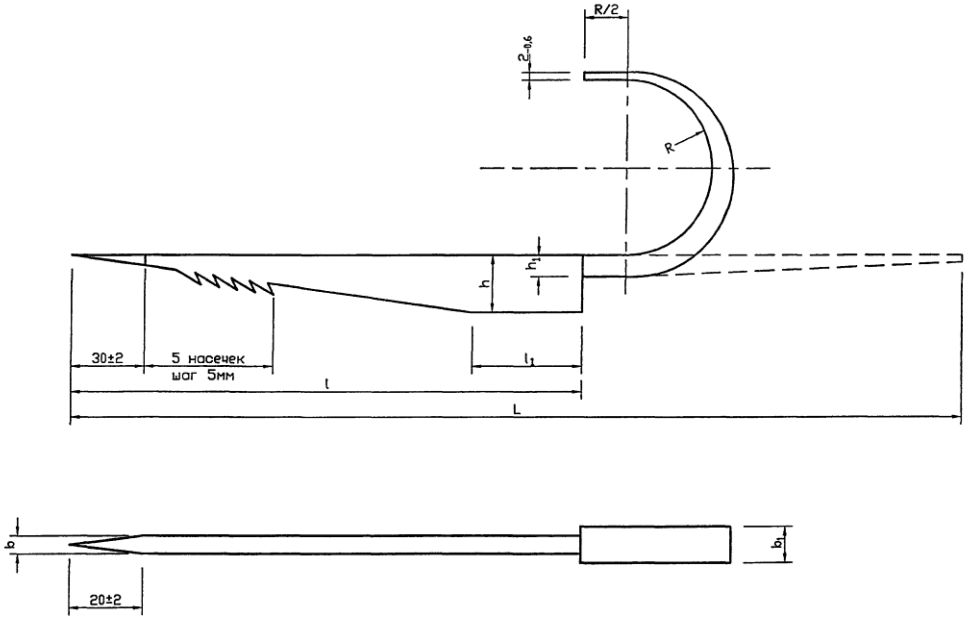

Сварные швы по ГОСТ 5264-80ж-С15-Δ5

Обозначение	b, мм	b_1, мм	h, мм	h_1, мм	l, мм	l_1, мм	L, мм	R, мм	Масса ед., кг
УКГ 1.01	$4_{-0,75}$	$8_{-0,9}$	$12_{-1,1}$	$4_{-0,75}$	$100_{-2,2}$	20±0,6	150_{-1}	$13^{+0,65}$	0,030
-01							165_{-1}	$16^{+0,65}$	0,037
-02	$5_{-0,75}$	$10_{-0,9}$			$120_{-2,2}$	25±0,65	$195_{-1,15}$	$17^{+0,65}$	0,052
-03			$16_{-1,1}$	$6_{-0,75}$			$220_{-1,15}$	$22^{+0,65}$	0,075
-04					$140_{-2,5}$	30±0,65	$245_{-1,15}$	$24^{+0,65}$	0,085

					УКГ 1.01			
Изм.	Лист	N докум.	Подпись	Дата	Крюк	Лит.	Масса	Масштаб
Разраб.		Василенко		07.05			См. табл.	—
Разраб.		Тарасенко		07.05				
Пров.		Крючков		07.05		Лист	Листов 1	
Н. контр.		Панасенко		07.05	Полоса $\frac{bxh(b_1 x\ h_1)\text{-Б-2 ГОСТ 103-76*}}{\text{Ст3пс-1-I ГОСТ 535-88*}}$	СПКБ "Газпроект"		
Утв.		Корж		07.05				

Копировал Формат А3

Взам инв. N | Подпись и дата | Инв. N дубл. | Подпись и дата | Инв. N подл.

Серия 5.905-18.05 вып. 1

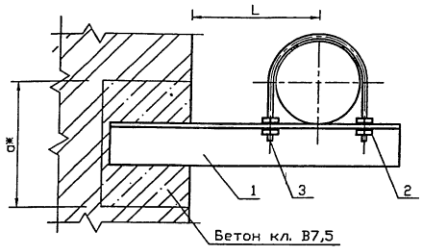

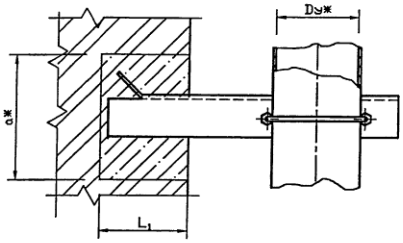

Обозначение	Условный проход Dуж, мм	Lж, мм	L1, мм	aж, мм	Масса ед., кг
УКГ 2.00	50	100^{+5}	250^{+10}	150	1,56
-01		200^{+5}			1,79
-02		300^{+5}			2,76
-03		400^{+5}			3,58
-04		500^{+5}			4,06
-05	65	100^{+5}			1,89
-06		200^{+5}			2,51
-07		300^{+5}			3,28
-08		400^{+5}			4,42
-09		500^{+5}		225	6,35
-10	80	100^{+5}		150	1,93
-11		200^{+5}			2,56
-12		300^{+5}			3,89

Продолжение

Обозначение	Условный проход Dуж, мм	Lж, мм	L1, мм	aж, мм	Масса ед., кг
УКГ 2.00 -13	80	400^{+5}	250^{+10}	225	5,67
-14		500^{+5}			6,41
-15	100	150^{+5}		150	2,44
-16		200^{+5}			3,42
-17		300^{+5}		225	5,05
-18		400^{+5}			5,79
-19		500^{+5}		300	7,00
-20	150	200^{+5}	380^{+10}		6,04
-21		300^{+5}			7,23
-22		400^{+5}			11,79
-23		500^{+5}			13,01
-24	200	250^{+5}			9,58
-25		300^{+5}			12,18
-26		400^{+5}			16,10
-27		500^{+5}			17,61
-28	250	300^{+5}			14,14
-29		400^{+5}			19,43
-30		500^{+5}			21,34
-31	300	350^{+5}			20,35
-32		400^{+5}			21,31
-33		500^{+5}			25,77

1. Для крепления газопроводов к кронштейну возможно применение хомутов из круга 8-В ГОСТ 2590-88 согласно чертежу УКГ 11.03 с уменьшением диаметров отверстий под хомуты до 10 мм.

2. * Размеры для справок

Изм.	Лист	N докум.	Подпись	Дата
Разраб.		Василенко		07.05
Разраб.		Тарасенко		07.05
Пров.		Крючков		07.05
Н. контр.		Панасенко		07.05
Утв.		Корж		07.05

УКГ 2.00 СБ

Крепление газопровода Dу 50...300 мм к кирпичной стене
Сборочный чертеж

Лит.	Масса	Масштаб
	См. табл.	—
Лист	Листов 1	

СПКБ "Газпроект"

Копировал

Формат А3

Инв. N подл.	Подпись и дата	Взам инв. N	Инв. N дубл.	Подпись и дата

Серия 5.905-18.05 вып. 1

Формат	Зона	Поз.	Обозначение	Наименование	Количество на исполнение УКГ 2.00 - —	01	02	03	04						Примечание
				Документация											
А3			УКГ 2.00 СБ	Сборочный чертеж	X	X	X	X	X						
А3				Общие указания	X	X	X	X	X						
				Детали											
А3		1	УКГ 2.01	Уголок	1										
			-01	Уголок		1									
			-02	Уголок			1								
			-03	Уголок				1							
			-04	Уголок					1						
				Стандартные изделия											
		2		Гайка М10.5 ГОСТ 5915-70*	4	4	4	4	4						
				Шайба 10.02 ГОСТ 11371-78*	4	4	4	4	4						
		3		Хомут 60- Ст3сп ГОСТ 24137-80	1	1	1	1	1						
				Материалы											
				Бетон кл. В7.5 ГОСТ 26633-91*	0,006	0,006	0,006	0,006	0,006						$м^3$

Исполнения 05 ... 11 см. лист 2
12 ... 17 см. лист 3
18 ... 23 см. лист 4
24 ... 28 см. лист 5
29 ... 33 см. лист 6

Изм.	Лист	N докум.	Подпись	Дата
Разраб.		Василенко		07.05
Разраб.		Тарасенко		07.05
Пров.		Крючков		07.05
Н. контр.		Панасенко		07.05
Утв.		Корж		07.05

УКГ 2.00

Крепление газопровода Dy 50...500 мм к кирпичной стене

Лит.	Лист	Листов
	1	6

СПКБ "Газпроект"

Копировал Формат А4

Инв. N подл.	Подпись и дата	Взам инв. N	Инв. N дубл.	Подпись и дата

Формат	Зона	Поз.	Обозначение	Наименование	Количество на исполнение УКГ 2.00 - 05	06	07	08	09	10	11				Примечание
				Документация											
А3			УКГ 2.00 СБ	Сборочный чертеж	X	X	X	X	X	X	X				
А3				Общие указания	X	X	X	X	X	X	X				
				Детали											
А3		1	УКГ 2.01 -05	Уголок	1										
			-06	Уголок		1									
			-07	Уголок			1								
			-08	Уголок				1							
			-09	Уголок					1						
			-10	Уголок						1					
			-11	Уголок							1				
				Стандартные изделия											
		2		Гайка М12.5 ГОСТ 5915-70*	4	4	4	4	4	4	4				
				Шайба 12.02 ГОСТ 11371-78*	4	4	4	4	4	4	4				
		3		Хомут 80- Ст3сп ГОСТ 24137-80	1	1	1	1	1						
				Хомут 90- Ст3сп ГОСТ 24137-80						1	1				
				Материалы											
				Бетон кл. В7.5 ГОСТ 26633-91*	0,006	0,006	0,006	0,006	0,013	0,006	0,006				$м^3$

Изм.	Лист	N докум.	Подпись	Дата

УКГ 2.00

Лист 2

Копировал Формат А4

6

Формат	Зона	Поз.	Обозначение	Наименование	Количество на исполнение УКГ 2.00										Приме-чание
					12	13	14	15	16	17					
				Документация											
А3			УКГ 2.00 СБ	Сборочный чертеж	X	X	X	X	X	X					
А3				Общие указания	X	X	X	X	X	X					
				Детали											
А3		1	УКГ 2.01 -12	Уголок	1										
			-13	Уголок		1									
			-14	Уголок			1								
			-15	Уголок				1							
			-16	Уголок					1						
			-17	Уголок						1					
				Стандартные изделия											
		2		Гайка М12.5 ГОСТ 5915-70*	4	4	4	4	4	4					
				Шайба 12.02 ГОСТ 11371-78*	4	4	4	4	4	4					
		3		Хомут 90- Ст3сп ГОСТ 24137-80	1	1	1								
				Хомут 110- Ст3сп ГОСТ 24137-80				1	1	1					
				Материалы											
				Бетон кл. В7.5 ГОСТ 26633-91*	0,006	0,013	0,013	0,006	0,006	0,013					$м^3$

Изм.	Лист	N докум.	Подпись	Дата	УКГ 2.00	Лист 3

Копировал Формат А4

Инв. N подл.	Подпись и дата	Взам инв. N	Инв. N дубл.	Подпись и дата

Формат	Зона	Поз.	Обозначение	Наименование	Количество на исполнение УКГ 2.00 -										Приме-чание
					18	19	20	21	22	23					
				Документация											
А3			УКГ 2.00 СБ	Сборочный чертеж	X	X	X	X	X	X					
А3				Общие указания	X	X	X	X	X	X					
				Детали											
А3		1	УКГ 2.01 -18	Уголок	1										
			-19	Уголок		1									
			-20	Уголок			1								
			-21	Уголок				1							
			-22	Уголок					1						
			-23	Уголок						1					
				Стандартные изделия											
		2		Гайка М12.5 ГОСТ 5915-70*	4	4									
				Гайка М16.5 ГОСТ 5915-70*			4	4	4	4					
				Шайба 12.02 ГОСТ 11371-78*	4	4									
				Шайба 16.02 ГОСТ 11371-78*			4	4	4	4					
		3		Хомут 110- Ст3сп ГОСТ 24137-80	1	1									
				Хомут 160- Ст3сп ГОСТ 24137-80			1	1	1	1					
				Материалы											
				Бетон кл. В7.5 ГОСТ 26633-91*	0,013	0,023	0,034	0,034	0,034	0,034					$м^3$

Изм.	Лист	N докум.	Подпись	Дата	УКГ 2.00	Лист 4

Копировал Формат А4

Инв. N подл.	Подпись и дата	Взам инв. N	Инв. N дубл.	Подпись и дата

Серия 5.905-18.05 вып. 1

Формат	Зона	Поз.	Обозначение	Наименование	Количество на исполнение УКГ 2.00										Приме-чание
					24	25	26	27	28						
				Документация											
А3			УКГ 2.00 СБ	Сборочный чертеж	X	X	X	X	X	X	X	X	X		
А3				Общие указания	X	X	X	X	X	X	X	X	X		
				Детали											
А3		1	УКГ 2.01 -24	Уголок	1										
			-25	Уголок		1									
			-26	Уголок			1								
			-27	Уголок				1							
			-28	Уголок					1						
				Стандартные изделия											
		2		Гайка М20.5 ГОСТ 5915-70*	4	4	4	4	4						
				Шайба 20.02 ГОСТ 11371-78*	4	4	4	4	4						
		3		Хомут 225- Ст3сп ГОСТ 24137-80	1	1	1	1							
				Хомут 275- Ст3сп ГОСТ 24137-80					1						
				Материалы											
				Бетон кл. В7.5 ГОСТ 26633-91*	0,034	0,034	0,034	0,034	0,034	0,034					$м^3$

Изм.	Лист	N докум.	Подпись	Дата	УКГ 2.00	Лист 5

Копировал Формат А4

Инв. N подл.	Подпись и дата	Взам инв. N	Инв. N дубл.	Подпись и дата

Формат	Зона	Поз.	Обозначение	Наименование	Количество на исполнение УКГ 2.00 -										Приме-чание
					29	30	31	32	33						
				Документация											
А3			УКГ 2.00 СБ	Сборочный чертеж	X	X	X	X	X						
А3				Общие указания	X	X	X	X	X						
				Детали											
А3		1	УКГ 2.01 -29	Уголок	1										
			-30	Уголок		1									
			-31	Уголок			1								
			-32	Уголок				1							
			-33	Уголок					1						
				Стандартные изделия											
		2		Гайка М20.5 ГОСТ 5915-70*	4	4	4	4	4						
				Шайба 20.02 ГОСТ 11371-78*	4	4	4	4	4						
		3		Хомут 275- Ст3сп ГОСТ 24137-80	1	1									
				Хомут 350- Ст3сп ГОСТ 24137-80			1	1	1						
				Материалы											
				Бетон кл. В7.5 ГОСТ 26633-91*	0,034	0,034	0,034	0,034	0,034						$м^3$

Изм.	Лист	N докум.	Подпись	Дата	УКГ 2.00	Лист 6

Копировал Формат А4

ООО "Изополимет Плюс" - https://izopolimet.by

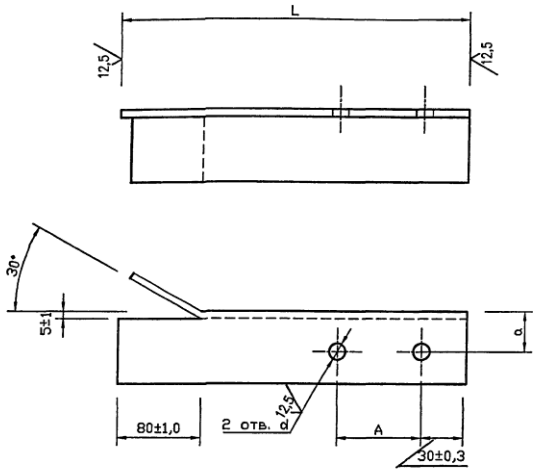

Обозначение	A , мм	d, мм	a, мм	L, мм	b x b x d, мм	Масса ед., кг
УКГ 2.01	70±1,0	$12^{+0,4}$	25 ± 0,3	$415_{-1,6}$	45x45x5	1,37
-01				$515_{-1,8}$		1,60
-02			30 ± 0,3	$615_{-1,8}$	56x56x5	2,37
-03			35 ± 0,3	$715_{-2,0}$	63x63x6	3,39
-04				$815_{-2,3}$		3,87
-05	92±1,0	$15^{+0,4}$	25 ± 0,3	$426_{-1,6}$	45x45x5	1,57
-06			30 ± 0,3	$526_{-1,8}$	56x56x5	2,19
-07			35 ± 0,3	$626_{-1,8}$	63x63x6	2,96
-08				$726_{-2,0}$		4,10
-09			40 ± 0,3	$826_{-2,3}$	70x70x7	6,03
-10	102±1,0		25 ± 0,3	$431_{-1,6}$	45x45x5	1,59
-11			30 ± 0,3	$531_{-1,8}$	56x56x5	2,22
-12			35 ± 0,3	$631_{-2,0}$	63x63x6	3,55
-13			40 ± 0,3	731	70x70x7	5,33

Продолжение

Обозначение	A , мм	d, мм	a, мм	L, мм	b x b x d, мм	Масса ед., кг
УКГ 2.01 -14	102±1,0	$15^{+0,4}$	40 ± 0,3	$831_{-2,3}$	70x70x7	6,07
-15	122±1,0		30 ± 0,3	$491_{-1,6}$	56x56x5	2,05
-16			35 ± 0,3	$541_{-1,8}$	63x63x6	3,04
-17			40 ± 0,3	$641_{-2,0}$	70x70x7	4,66
-18				$741_{-2,0}$		5,40
-19			45 ± 0,3	$841_{-2,3}$	75x75x7	6,61
-20	176±1,0	$19^{+0,5}$	40 ± 0,3	$698_{-2,0}$	70x70x7	5,08
-21			45 ± 0,3	$798_{-2,0}$	75x75x7	6,27
-22			50 ± 0,4	$898_{-2,3}$	90x90x9	10,83
-23				$998_{-2,3}$		12.05
-24	245±1,0	$24^{+0,5}$	45 ± 0,3	$782_{-2,0}$	80x80x8	7,55
-25			50 ± 0,4	$832_{-2,3}$	90x90x9	10,15
-26			60 ± 0,4	$932_{-2,3}$	100x100x10	14,07
-27				$1032_{-2,6}$		15,58
-28	295±1,0			$858_{-2,3}$		12,96
-29			75 ± 0,4	$958_{-2,3}$	125x125x10	18,25
-30				$1058_{-2,6}$		20,16
-31	350±1,0			$935_{-2,3}$		17,85
-32				$985_{-2,3}$		18,81
-33			90 ± 0,5	$1085_{-2,6}$	140x140x10	23,27

Изм.	Лист	N докум.	Подпись	Дата	УКГ 2.01			
Разраб.		Василенко		07.05	Уголок	Лит.	Масса	Масштаб
Разраб.		Тарасенко		07.05			См. табл.	—
Пров.		Крючков		07.05		Лист	Листов 1	
Н. контр.		Панасенко		07.05	Уголок bxbxd-Б ГОСТ 8509-93 / С245 ГОСТ 27772-88*	СПКБ "Газпроект"		
Утв.		Корж		07.05				

Копировал Формат А3

Серия 5.905-18.05 вып. 1

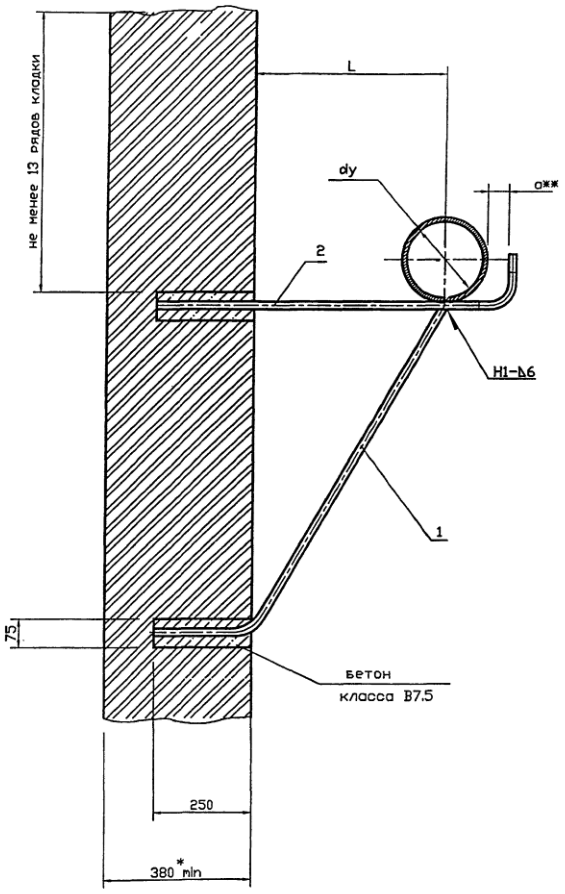

Обозначение	Условный проход dy мм	L мм	Масса ед. кг
УКГ 3.00	50-80	100	2.22
-01		200	2.93
-02		300	3.65
-03		400	4.37
-04		500	5.09
-05	100,150	200	3.02
-06		300	3.73
-07		400	4.45
-08		500	5.17
-09	200	250	3.45
-10		300	3.81
-11		400	4.53
-12		500	5.29

1. * – размер для справок.
2. aж – размер уточнить при монтаже, но не менее 20 мм.
3. Сварные швы по ГОСТ 5264-80ж.
4. Монтаж газопровода проводить после достижения бетоном 70 % проектной прочности.

Пример обозначения крепления газопровода dy 100 к кирпичной стене на расстоянии 200 мм от стены:

Марка поз.	Обозначение	Наименование	Кол.	Масса ед. кг	Примечание
	5.905-18.05.1-УКГ 3.00-05	Крепление газопровода dy 100			

Изм.	Лист	N докум.	Подпись	Дата
Разраб.		Василенко		07.05
Разраб.		Тарасенко		07.05
Провер.		Крючков		07.05
Н. контр.		Панасенко		07.05
Утв.		Корж		07.05

УКГ 3.00 СБ

Крепление газопровода Dy 50...200 к кирпичной стене. Сборочный чертеж

Лит.	Масса	Масштаб
	См. табл.	—

Лист | Листов 1

СПКБ "Газпроект"

Копировал | Формат А3

Инв. N подл. | Подпись и дата | Взам. инв. N | Инв. N дубл. | Подпись и дата

Формат	Зона	Поз.	Обозначение	Наименование	Количество на исполнение УКГ 3.00 – —	01	02	03	04	05	06	07	08	09	10	11	12	Примечание
				Документация														
А3			УКГ 3.00 СБ	Сборочный чертеж	X	X	X	X	X	X	X	X	X	X	X	X	X	
				Сборочные единицы														
А4		1	УКГ 3.02.00	Подкос	1													
			-01	Подкос		1												
			-02	Подкос			1											
			-03	Подкос				1										
			-04	Подкос					1									
			-05	Подкос						1								
			-06	Подкос							1							
			-07	Подкос								1						
			-08	Подкос									1					
			-09	Подкос										1				
			-10	Подкос											1			
			-11	Подкос												1		
			-12	Подкос													1	

Изм.	Лист	N докум.	Подпись	Дата
Разраб.		Василенко		07.05
Разраб.		Тарасенко		07.05
Пров.		Крючков		07.05
Н. контр.		Панасенко		07.05
Утв.		Корж		07.05

УКГ 3.00

Крепление газопровода Ду 50...200 к кирпичной стене

Лит.	Лист	Листов
	1	2

СПКБ "Газпроект"

Копировал Формат А4

Инв. N подл.	Подпись и дата	Взам инв. N	Инв. N дубл.	Подпись и дата

Формат	Зона	Поз.	Обозначение	Наименование	Количество на исполнение УКГ 3.00 – —	01	02	03	04	05	06	07	08	09	10	11	12	Примечание
А4		2	УКГ 3.01.00	Консоль	1													
			-01	Консоль		1												
			-02	Консоль			1											
			-03	Консоль				1										
			-04	Консоль					1									
			-05	Консоль						1								
			-06	Консоль							1							
			-07	Консоль								1						
			-08	Консоль									1					
			-09	Консоль										1				
			-10	Консоль											1			
			-11	Консоль												1		
			-12	Консоль													1	
				Материалы														
				Бетон кл. В7.5 ГОСТ 26663-91*	0.01	0.01	0.01	0.01	0.01	0.01	0.01	0.01	0.01	0.01	0.01	0.01	0.01	$м^3$ на 10 креплен.

Изм.	Лист	N докум.	Подпись	Дата

УКГ 3.00

Лист 2

Копировал Формат А4

Серия 5.905-18.05 вып. 1

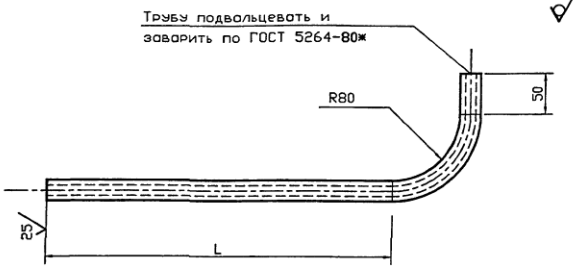

Обозначение	Наименование	Lобщ. мм	L, мм	Масса ед. кг
УКГ 3.02	Труба 25х3,2 ГОСТ 3262-75*	485	415	1.17
-01	Труба 25х3,2 ГОСТ 3262-75*	585	515	1.41
-02	Труба 25х3,2 ГОСТ 3262-75*	685	615	1.65
-03	Труба 25х3,2 ГОСТ 3262-75*	785	715	1.88
-04	Труба 25х3,2 ГОСТ 3262-75*	885	815	2.12
-05	Труба 25х3,2 ГОСТ 3262-75*	600	530	1.43
-06	Труба 25х3,2 ГОСТ 3262-75*	700	630	1.67
-07	Труба 25х3,2 ГОСТ 3262-75*	800	730	1.91
-08	Труба 25х3,2 ГОСТ 3262-75*	900	830	2.15
-09	Труба 25х3,2 ГОСТ 3262-75*	680	610	1.63
-10	Труба 25х3,2 ГОСТ 3262-75*	730	660	1.74
-11	Труба 25х3,2 ГОСТ 3262-75*	830	760	1.98
-12	Труба 25х3,2 ГОСТ 3262-75*	930	860	2.22

Подпись и дата | Инв. N дубл. | Взам инв. N | Подпись и дата | Инв. N подл.

УКГ 3.01

Изм.	Лист	N докум.	Подпись	Дата
Разраб.		Василенко		07.05
Разраб.		Тарасенко		07.05
Пров.		Крючков		07.05
Н. контр.		Панасенко		07.05
Утв.		Корж		07.05

Консоль

Лит.	Масса	Масштаб
	См. табл.	—

Лист | Листов 1

См. таблицу

СПКБ "Газпроект"

Копировал | Формат А3

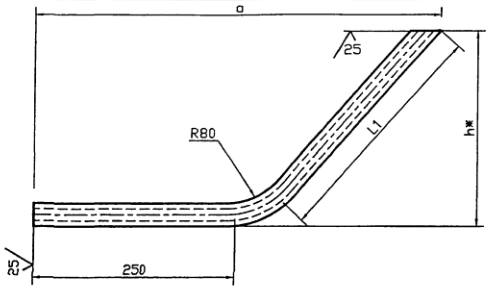

Обозначение	Наименование	L_1, мм	h, мм	Lобщ. мм	a, мм	Масса ед. кг
УКГ 3.02	Труба 25х3,2 ГОСТ 3262-75*	200	189	534	418	1.28
-01	Труба 25х3,2 ГОСТ 3262-75*	400	362	734	521	1.75
-02	Труба 25х3,2 ГОСТ 3262-75*	600	536	934	622	2.23
-03	Труба 25х3,2 ГОСТ 3262-75*	800	709	1134	723	2.71
-04	Труба 25х3,2 ГОСТ 3262-75*	1000	882	1334	784	3.19
-05	Труба 25х3,2 ГОСТ 3262-75*	400	362	734	521	1.75
-06	Труба 25х3,2 ГОСТ 3262-75*	600	536	934	622	2.23
-07	Труба 25х3,2 ГОСТ 3262-75*	800	709	1134	723	2.71
-08	Труба 25х3,2 ГОСТ 3262-75*	1000	882	1334	784	3.19
-09	Труба 25х3,2 ГОСТ 3262-75*	500	449	834	531	1.99
-10	Труба 25х3,2 ГОСТ 3262-75*	600	536	934	622	2.23
-11	Труба 25х3,2 ГОСТ 3262-75*	800	709	1134	723	2.71
-12	Труба 25х3,2 ГОСТ 3262-75*	1000	882	1334	784	3.19

1. h* размер для справок.
2. Не указанные предельные отклонения размеров $\pm\frac{JT14}{2}$

Подпись и дата | Инв. N дубл. | Взам инв. N | Подпись и дата | Инв. N подл.

УКГ 3.02

Изм.	Лист	N докум.	Подпись	Дата
Разраб.		Василенко		07.05
Разраб.		Тарасенко		07.05
Пров.		Крючков		07.05
Н. контр.		Панасенко		07.05
Утв.		Корж		07.05

Подкос

Лит.	Масса	Масштаб
	См. табл.	—

Лист | Листов 1

См. таблицу

СПКБ "Газпроект"

Копировал | Формат А3

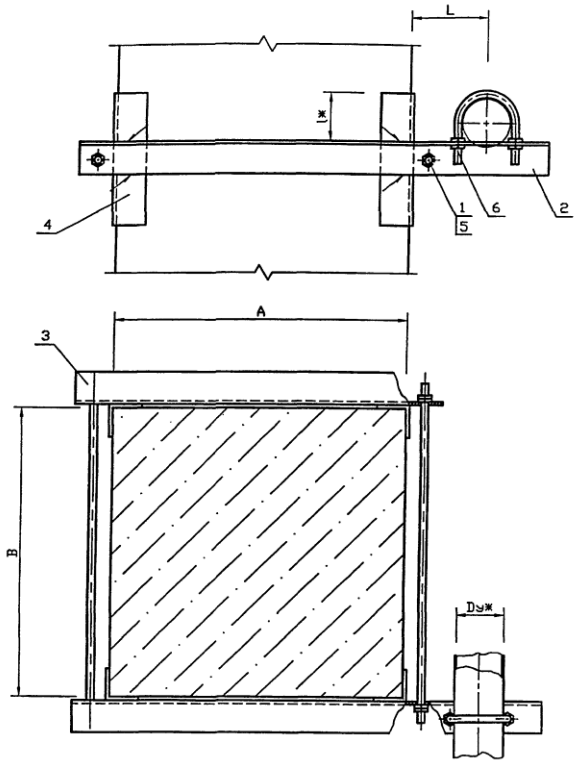

Обозначение	Условный проход Dу,ж мм	Размер колонны AxB, мм	L, мм	lж, мм	Масса ед., кг
УКГ 4.00	50	400x400	100^{+5}	67,5 ± 1	7,04
-01		400x600			7,28
-02		600x400			8,38
-03	65	400x400		65 ± 1	8,28
-04		400x600			8,64
-05		600x400			9,79
-06	80	400x400		70 ± 1	8,32
-07		400x600			8,68
-08		600x400			9,82
-09	100	400x400	150^{+5}	67 ± 1	9,71
-10		400x600			10,07
-11		600x400			11,41
-12	150	400x400	200^{+5}	75 ± 1	18,52
-13		400x600			19,15
-14		600x400			21,48
-15	200	400x400	250^{+5}	70 ±1	27,00
-16		400x600			28,00
-17		600x400			30,88
-18	250	400x400	300^{+5}		42,20
-19		400x600			43,20
-20		600x400			47,48

1 Для крепления газопроводов к кронштейну возможно применение хомутов из круга 8-В ГОСТ 2590-88 согласно чертежу УКГ 11.03 с уменьшением диаметров отверстий под хомуты до 10 мм.

2 Сварные швы по ГОСТ 5264-80ж-Т1-∆5.

3 ж Размеры для справок

Изм.	Лист	N докум.	Подпись	Дата
Разраб.		Василенко		07.05
Разраб.		Тарасенко		07.05
Пров.		Крючков		07.05
Н. контр.		Понасенко		07.05
Утв.		Корж		07.05

УКГ 4.00 СБ

Крепление горизонтального газопровода Dу 50...250 мм к железобетонной колонне. Сборочный чертеж

Лит.	Масса	Масштаб
	См. табл.	—
Лист	Листов 1	

СПКБ "Газпроект"

Копировал

Формат А3

Инв. N подл.	Подпись и дата	Взам инв. N	Инв. N дубл.	Подпись и дата

Серия 5.905-18.05 вып. 1

Формат	Зона	Поз.	Обозначение	Наименование	Количество на исполнение УКГ 4.00 –										Приме-чание
					–	01	02	03	04	05	06	07	08	09	
				Документация											
А3			УКГ 4.00 СБ	Сборочный чертеж	X	X	X	X	X	X	X	X	X	X	
А3				Общие указания	X	X	X	X	X	X	X	X	X	X	
				Сборочные единицы											
А4		1	УКГ 4.01	Стяжка	2		2								
			-01	Стяжка		2									
			-02	Стяжка				2		2	2		2	2	
			-03	Стяжка					2			2			
А3		2	УКГ 4.02	Уголок	1	1									
			-01	Уголок			1								
			-02	Уголок				1	1						
			-03	Уголок						1					
			-04	Уголок							1	1			
			-05	Уголок									1		

Исполнения 10 ... 17 см. листы 3,4
18 ... 20 см. лист 5

Изм.	Лист	N докум.	Подпись	Дата
Разраб.		Василенко		07.05
Разраб.		Тарасенко		07.05
Пров.		Крючков		07.05
Н. контр.		Панасенко		07.05
Утв.		Корж		07.05

УКГ 4.00

Крепление горизонтального газопровода Ду 50...250 мм к железобетонной колонне

Лит.	Лист	Листов
	1	5

СПКБ "Газпроект"

Копировал Формат А4

Инв. N подл.	Подпись и дата	Взам инв. N	Инв. N дубл.	Подпись и дата

Формат	Зона	Поз.	Обозначение	Наименование	Количество на исполнение УКГ 4.00 –										Приме-чание
					–	01	02	03	04	05	06	07	08	09	
А3		2	УКГ 4.02 -06	Уголок										1	
А3		3	УКГ 4.03 -01	Уголок	1	1									
			-02	Уголок			1								
			-05	Уголок				1	1		1	1			
			-06	Уголок						1			1		
			-08	Уголок										1	
БЧ		4	УКГ 4.04	Уголок 45х45х5-Б ГОСТ 8509-93 / С245 ГОСТ 27772-88*											
				L=180-5	4	4	4	4	4	4					
			-01	Уголок 56х56х5-Б ГОСТ 8509-93 / С245 ГОСТ 27772-88*											
				L=190-5							4	4	4	4	
				Стандартные изделия											
		5		Гайка М10.5 ГОСТ 5915-70*	12	12	12								
				Гайка М12.5 ГОСТ 5915-70*				12	12	12	12	12	12	12	
				Шайба 10.02 ГОСТ 11371-78*	8	8	8								
				Шайба 12.02 ГОСТ 11371-78*				8	8	8	8	8	8	8	
		6		Хомут 60- Ст3сп ГОСТ 24137-80	1	1	1								
				Хомут 80- Ст3сп ГОСТ 24137-80				1	1	1					
				Хомут 90- Ст3сп ГОСТ 24137-80							1	1	1		
				Хомут 110- Ст3сп ГОСТ 24137-80										1	

Изм.	Лист	N докум.	Подпись	Дата

УКГ 4.00

Лист 2

Копировал Формат А4

Формат	Зона	Поз.	Обозначение	Наименование	Количество на исполнение УКГ 4.00 - 10	11	12	13	14	15	16	17			Примечание
				Документация											
А3			УКГ 4.00 СБ	Сборочный чертеж	X	X	X	X	X	X	X	X			
А3				Общие указания	X	X	X	X	X	X	X	X			
				Детали											
А4		1	УКГ 4.01 -02	Стяжка		2									
			-03	Стяжка	2										
			-04	Стяжка			2		2						
			-05	Стяжка				2							
			-06	Стяжка						2		2			
			-07	Стяжка							2				
А3		2	УКГ 4.02 -06	Уголок	1										
			-07	Уголок		1									
			-08	Уголок			1	1							
			-09	Уголок					1						
			-10	Уголок						1	1				
			-11	Уголок								1			
А3		3	УКГ 4.03 -08	Уголок	1										
			-09	Уголок		1									
			-11	Уголок			1	1							

Изм.	Лист	N докум.	Подпись	Дата	УКГ 4.00	Лист 3

Копировал Формат А4

Инв. N подл.	Подпись и дата	Взам инв. N	Инв. N дубл.	Подпись и дата

Формат	Зона	Поз.	Обозначение	Наименование	Количество на исполнение УКГ 4.00 - 10	11	12	13	14	15	16	17			Примечание
А3		3	УКГ 4.03 -12	Уголок					1						
			-14	Уголок						1	1				
			-15	Уголок								1			
БЧ		4	УКГ 4.04 -01	Уголок $\frac{56x56x5\text{-Б ГОСТ 8509-93}}{\text{С245 ГОСТ 27772-88*}}$											
				L=190$_{-5}$	4	4									
			-02	Уголок $\frac{80x80x8\text{-Б ГОСТ 8509-93}}{\text{С245 ГОСТ 27772-88*}}$											
				L=220$_{-5}$			4	4	4	4	4	4			
				Стандартные изделия											
		5		Гайка М12.5 ГОСТ 5915-70*	12	12									
				Гайка М16.5 ГОСТ 5915-70*			12	12	12						
				Гайка М20.5 ГОСТ 5915-70*						12	12	12			
				Шайба 12.02 ГОСТ 11371-78*	8	8									
				Шайба 16.02 ГОСТ 11371-78*			8	8	8						
				Шайба 20.02 ГОСТ 11371-78*						8	8	8			
		6		Хомут 110- Ст3сп ГОСТ 24137-80	1	1									
				Хомут 160- Ст3сп ГОСТ 24137-80			1	1	1						
				Хомут 225- Ст3сп ГОСТ 24137-80						1	1	1			

Изм.	Лист	N докум.	Подпись	Дата	УКГ 4.00	Лист 4

Копировал Формат А4

Серия 5.905-18.05 вып. 1

Обозначение	Наименование	Количество на исполнение УКГ 4.00 – 18	19	20	Прим.
	Документация				
УКГ 4.00 СБ	Сборочный чертеж	X	X	X	
	Общие указания	X	X	X	
	Детали				
УКГ 4.01 –08	Стяжка	2		2	
–09	Стяжка		2		
УКГ 4.02 –12	Уголок	1	1		
–13	Уголок			1	
УКГ 4.03 –17	Уголок	1	1		
–18	Уголок			1	
УКГ 4.04 –03	Уголок 100х100х10-Б ГОСТ 8509-93 / С245 ГОСТ 27772-88*				
	L=240–5	4	4	4	
	Стандартные изделия				
	Гайка М20.5 ГОСТ 5915-70*	12	12	12	
	Шайба 20.02 ГОСТ 11371-78*	12	12	12	
	Хомут 275- ст3сп ГОСТ 24137-80	1	1	1	

Формат	Зона	Поз.
А3		
А3		
А4		1
А3		2
А3		
Б4		4
		5
		6

Инв. N подл. | Подпись и дата | Взам инв. N | Инв. N дубл. | Подпись и дата

УКГ 4.00

Лист 5

Изм. | Лист | N докум. | Подпись | Дата

Копировал

Формат А4

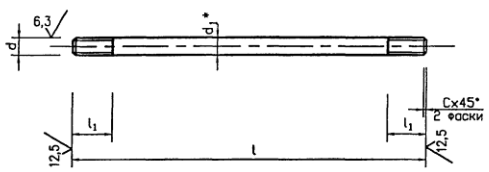

Обозначение	d, мм	d1,* мм	l, мм	l1, мм	c, мм	Масса ед., кг
УКГ 4.01	M10-8g	10	$485_{-1,55}$	35^{+3}	1,6	0,30
–01			685_{-2}			0,43
–02	M12-8g	12	$490_{-1,55}$	$40^{+3,5}$		0,44
–03			690_{-2}			0,62
–04	M16-8g	16	$510_{-1,75}$	45^{+4}	2	0,79
–05			710_{-2}			1,11
–06	M20-8g	20	$530_{-1,75}$	50^{+5}	2,5	1,29
–07			730_{-2}			1,78
–08			$535_{-1,75}$	55^{+6}		1,31
–09			735_{-2}			1,81
–10	M24-8g	24	$550_{-1,75}$			1,34
–11			750_{-2}			1,83
–12			$560_{-1,75}$			1,36
–13			760_{-2}			1,86

* Размер для справок.

Инв. N подл. | Подпись и дата | Взам инв. N | Инв. N дубл. | Подпись и дата

УКГ 4.01

Изм.	Лист	N докум.	Подпись	Дата
Разраб.	Василенко			07.05
Разраб.	Тарасенко			07.05
Пров.	Крючков			07.05
Н. контр.	Панасенко			07.05
Утв.	Корж			07.05

Стяжка

Лит. | Масса: См. табл. | Масштаб

Лист | Листов 1

Круг d-В ГОСТ 2590-88 / Ст3пс1-I ГОСТ 535-88*

СПКБ "Газпроект"

Копировал

Формат А4

Серия 5.905-18.05 вып. 1

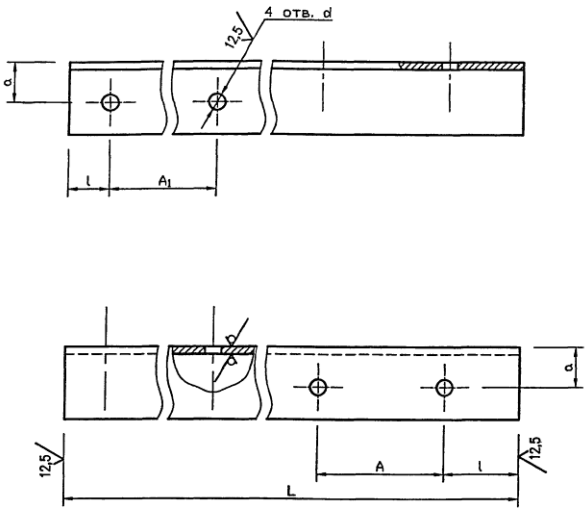

Обозначение	A, мм	A_1, мм	a, мм	d, мм	L, мм	l, мм	b x b x d, мм	Масса ед., кг
УКГ 4.02	70 ± 1,0	442±0,8	25 ± 0,3	$12^{+0,4}$	$616_{-1,8}$	30 ± 0,3	45x45x5	2,08
-01		642±1,0			$816_{-2,3}$			2,75
-02	92 ± 1,0	445±0,8	30 ± 0,3	$15^{+0,4}$	$629_{-1,8}$		50x50x5	2,37
-03		645±1,0			$829_{-2,3}$			3,13
-04	102 ± 1,0	445±0,8			$634_{-2,0}$			2,39
-05		645±1,0			$834_{-2,3}$			3,13
-06	122 ± 1,0	445±0,8			$694_{-2,0}$		56x56x5	2,95
-07		645±1,0			$894_{-2,3}$			3,80
-08	176 ± 1,0	453±0,8	40 ± 0,3	$19^{+0,5}$	$775_{-2,0}$		70x70x7	5,79
-09		653±1,0			$975_{-2,3}$			7,27
-10	245 ± 1,0	460±0,8	45 ± 0,3	$24^{+0,5}$	$883_{-2,0}$	40 ± 0,3	80x80x8	8,52
-11		660±1,0			$1083_{-3,1}$			12,45
-12	295 ± 1,0	464±0,8	60 ± 0,4		$960_{-2,0}$		100x100x10	14,48
-13		664±1,0			$1160_{-2,6}$			17,50
-14	350 ± 1,0	464±0,8	75 ± 0,4		$1037_{-2,6}$		125x125x10	19,80
-15		664±1,0			$1237_{-2,6}$			23,62
-16	454 ± 1,0	468±0,8		$28^{+0,5}$	$1191_{-2,6}$			22,80
-17		668±1,0			$1391_{-3,1}$			26,62
-18	564 ± 1,0	472±0,8	90 ± 0,4		$1348_{-3,1}$		160x160x12	39,60
-19		672±1,0			$1548_{-3,1}$			45,50

					УКГ 4.02			
Изм.	Лист	N докум.	Подпись	Дата	Уголок	Лит.	Масса	Масштаб
Разраб.		Василенко		07.05			См. табл.	—
Разраб.		Тарасенко		07.05		Лист	Листов 1	
Пров.		Крючков		07.05				
Н. контр.		Панасенко		07.05	Уголок bxbxd-Б ГОСТ 8509-93 / С245 ГОСТ 27772-88*	СПКБ "Газпроект"		
Утв.		Корж		07.05				

Копировал Формат А3

Серия 5.905-18.05 вып. 1

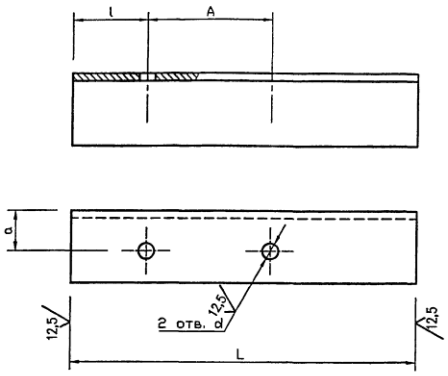

Обозначение	A_1, мм	a, мм	d, мм	L, мм	l, мм	b x b x d, мм	Масса ед., кг
УКГ 4.03	70±1,0	25±0,3	$12^{+0,4}$	$220_{-1,2}$	30±0,3	45x45x5	0,75
-01	442±1,0			$502_{-1,8}$			1,70
-02	642±1,0			$702_{-2,0}$			2,40
-03	92±1,0	30±0,3	$15^{+0,4}$	$231_{-1,2}$		50x50x5	0,87
-04	102±1,0			$236_{-1,2}$			0,92
-05	445±1,0			$505_{-1,8}$			1,90
-06	645±1,0			$705_{-2,0}$			2,70
-07	122±1,0			$296_{-1,3}$		56x56x5	1,27
-08	445±1,0			$505_{-1,8}$			2,13
-09	645±1,0			$705_{-2,0}$			2,90
-10	176±1,0	40±0,3	$19^{+0,5}$	$393_{-1,4}$		70x70x7	
-11	453±1,0			$513_{-1,8}$			3,80
-12	653±1,0			$713_{-2,0}$			5,25
-13	245±1,0	45±0,3	$24^{+0,5}$	$488_{-1,6}$	40+0,3	80x80x8	4,73
-14	460±1,0			$520_{-1,8}$			5,02

Продолжение

Обозначение	A_1, мм	a, мм	d, мм	L, мм	l, мм	b x b x d, мм	Масса ед., кг
УКГ 4.03 -15	660±1,0	45±0,3	$24^{+0,5}$	$720_{-2,0}$	40±0,3	80x80x8	6,95
-16	295±1,0	60±0,4		$573_{-1,8}$		100x100x10	8,60
-17	444±1,0			$524_{-1,8}$			7,85
-18	644±1,0			$724_{-2,0}$			10,90
-19	444±1,0	75±0,4		$524_{-1,8}$		125x125x10	9,93
-20	644±1,0			$724_{-2,0}$			13,75
-21	444±1,0			$1037_{-2,6}$		125x125x10	19,90
-22	644±1,0			$1237_{-2,6}$			23,70
-23	350±1,0			$660_{-2,0}$			12,60
-24				$680_{-2,0}$			13,00
-25	454±1,0		$28^{+0,5}$	$802_{-2,3}$			15,30
-26	468±1,0			$548_{-0,8}$			10,50
-27	668±1,0			$748_{-2,0}$			14,33
-28	468±1,0			$1191_{-2,6}$			23,00
-29	668±1,0			$1391_{-3,1}$			26,74
-30	564±1,0			$958_{-2,3}$			18,34
-31	472±1,0	100±0,4		$552_{-1,8}$		160x160x12	8,52
-32	672±1,0			$752_{-2,0}$			12,45
-33	472±1,0			$1348_{-3,1}$			14,48
-34	672±1,0			$1548_{-3,1}$			17,50

Изм.	Лист	N докум.	Подпись	Дата	УКГ 4.03			
Разраб.	Василенко			07.05	Уголок	Лит.	Масса	Масштаб
Разраб.	Тарасенко			07.05			См. табл.	—
Пров.	Крючков			07.05		Лист	Листов 1	
Н. контр.	Панасенко			07.05	Уголок-bxbxd-Б ГОСТ 8509-93 С245 ГОСТ 27772-88*	СПКБ "Газпроект"		
Утв.	Корж			07.05				

Подпись и дата | Инв. N дубл. | Взам. инв. N | Подпись и дата | Инв. N подл.

Копировал | Формат А3

Серия 5.905-16.03 вып. 1

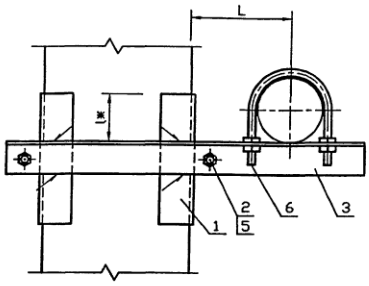

Обозначение	Условный проход Dy, мм	Размер колонны AxB, мм	L, мм	lж, мм	Масса ед., кг
УКГ 5.00	300	400x400	350+5	87,5 ± 1	65,30
-01		400x600			66,30
-02		600x400			73,00
-03	400	400x400	450+5		73,86
-04		400x600			74,85
-05		600x400			81,00
-06	500	400x400	550+5	70 ± 1	116,00
-07		400x600			117,00
-08		600x400			127,80

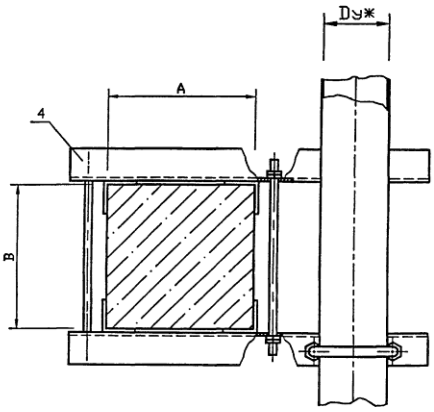

1. Для крепления газопроводов к кронштейну возможно применение хомутов из круга 8-В ГОСТ 2590-88 согласно чертежу УКГ 11.03 с уменьшением диаметров отверстий под хомуты до 10 мм.
2. Сварные швы по ГОСТ 5264-80ж-Т1-△5.
3. *Размеры для справок

					УКГ 5.00 СБ		
Изм.	Лист	N докум.	Подпись	Дата	Крепление горизонтального газопровода Dy 300...500 мм к железобетонной колонне. Сборочный чертеж	Лит.	Масса: См. табл. / Масштаб: —
Разраб.		Василенко		07.05		Лист	Листов 1
Разраб.		Тарасенко		07.05			
Пров.		Крючков		07.05		СПКБ "Газпроект"	
Н. контр.		Панасенко		07.05			
Утв.		Корж		07.05			

Копировал

Формат А3

Инв. N подл.	Подпись и дата	Взам инв. N	Инв. N дубл.	Подпись и дата

Серия 5.905-18.05 вып. 1

Формат	Зона	Поз.	Обозначение	Наименование	Количество на исполнение УКГ 5.00 –										Примечание
					–	01	02	03	04	05	06	07	08		
				Документация											
А3			УКГ 5.00 СБ	Сборочный чертеж	X	X	X	X	X	X	X	X	X		
А3				Общие указания	X	X	X	X	X	X	X	X	X		
				Детали											
БЧ		1	УКГ 5.01	Уголок 125х125х10-Б ГОСТ 8509-93 / С245 ГОСТ 27772-88*											
				L=300-5	4	4	4	4	4	4	4	4	4		
А4		2	УКГ 4.01 -08	Стяжка	2		2								
			-09	Стяжка		2									
			-10	Стяжка				2		2					
			-11	Стяжка					2						
			-12	Стяжка							2		2		
			-13	Стяжка								2			
А3		3	УКГ 4.02 -14	Уголок	1	1									
			-15	Уголок			1								

Изм.	Лист	N докум.	Подпись	Дата
Разраб.		Василенко		07.05
Разраб.		Тарасенко		07.05
Пров.		Крючков		07.05
Н. контр.		Панасенко		07.05
Утв.		Корж		07.05

УКГ 5.00

Крепление горизонтального газопровода Dy 300 500 мм к железобетонной колонне

Лит.	Лист	Листов
	1	2

СПКБ "Газпроект"

Копировал Формат А4

Инв. N подл.	Подпись и дата	Взам инв. N	Инв. N дубл.	Подпись и дата

Формат	Зона	Поз.	Обозначение	Наименование	Количество на исполнение УКГ5.00 –										Примечание
					–	01	02	03	04	05	06	07	08		
А3		3	УКГ 4.02 -16	Уголок				1	1						
			-17	Уголок						1					
			-18	Уголок							1	1			
			-19	Уголок									1		
А3		4	УКГ 4.03 -21	Уголок	1	1									
			-22	Уголок			1								
			-28	Уголок				1	1						
			-29	Уголок						1					
			-33	Уголок							1	1			
			-34	Уголок									1		
				Стандартные изделия											
		5		Гайка М20.5 ГОСТ 5915-70*	12	12	12								
				Гайка М24.5 ГОСТ 5915-70*				12	12	12	12	12	12		
				Шайба 20.02 ГОСТ 11371-78*	8	8	8								
				Шайба 24.02 ГОСТ 11371-78*				8	8	8	8	8	8		
		6		Хомут 330- Ст3сп ГОСТ 24137-80	1	1	1								
				Хомут 430- Ст3сп ГОСТ 24137-80				1	1	1					
				Хомут 540- Ст3сп ГОСТ 24137-80							1	1	1		

Изм.	Лист	N докум.	Подпись	Дата

УКГ 5.00

Лист 2

Копировал Формат А4

ООО "Изополимет Плюс" - https://izopolimet.by

Серия 5.905-18.05 вып. 1

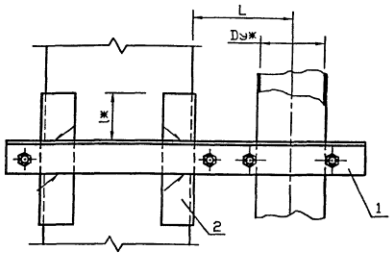

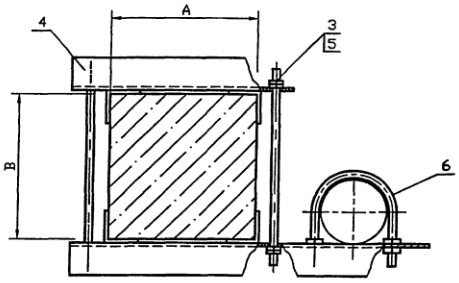

Обозначение	Условный проход Dy,* мм	Размер колонны AxB, мм	L, мм	l*, мм	Масса ед., кг
УКГ 6.00	50	400x400	100^{+5}	67,5 ± 1	7,04
-01		400x600			7,28
-02		600x400			8,38
-03	65	400x400		65 ± 1	8,28
-04		400x600			8,64
-05		600x400			9,79
-06	80	400x400			8,32
-07		400x600			8,68
-08		600x400			9,82

Продолжение

Обозначение	Условный проход Dy, мм	Размер колонны AxB, мм	L, мм	l*, мм	Масса ед., кг
УКГ 6.00 -09	100	400x400	150^{+5}	77 ± 1	9,71
-10		400x600			10,07
-11		600x400			11,41
-12	150	400x400	200^{+5}	70 ± 1	18,52
-13		400x600			19,15
-14		600x400			21,48
-15	200	400x400	250^{+5}	65 ± 1	27,00
-16		400x600			28,00
-17		600x400			30,88
-18	250	400x400	300^{+5}	70 ± 1	42,20
-19		400x600			43,20
-20		600x400			47,48
-21	300	400x400	350^{+5}	57,5 ± 1	55,26
-22		400x600			56,54
-23		600x400			64,20
-24	400	400x400	450^{+5}	72,5 ± 1	61,50
-25		400x600			62,50
-26		600x400			69,13
-27	500	400x400	550^{+5}	70 ± 1	92,30
-28		400x600			93,25
-29		600x400			105,00

1. Сварные швы по ГОСТ 5264-80*-Т1-∆5.
2. * Размеры для справок

Изм.	Лист	N докум.	Подпись	Дата
Разраб.		Василенко		07.05
Разраб.		Тарасенко		07.05
Пров.		Крючков		07.05
Н. контр.		Панасенко		07.05
Утв.		Корж		07.05

УКГ 6.00 СБ

Крепление вертикального газопровода Dy 50..500 мм к железобетонной колонне. Сборочный чертеж.

Лит.	Масса	Масштаб
	См. табл.	—
Лист	Листов 1	

СПКБ "Газпроект"

Копировал

Формат А3

Инв. N подл.	Подпись и дата	Взам инв. N	Инв. N дубл.	Подпись и дата

Серия 5.905-18.05 вып. 1

Формат	Зона	Поз.	Обозначение	Наименование	Количество на исполнение УКГ 6.00 –										Примечание
					–	01	02	03	04	05	06	07			
				Документация											
А3			УКГ 6.00 СБ	Сборочный чертеж	X	X	X	X	X	X	X	X			
А3				Общие указания	X	X	X	X	X	X	X	X			
				Детали											
А3		1	УКГ 6.01	Уголок	1	1									
			-01	Уголок			1								
			-03	Уголок				1	1						
			-04	Уголок						1					
			-06	Уголок							1	1			
БЧ		2	УКГ 6.02	Уголок $\frac{50x50x5\text{-}Б\ ГОСТ\ 8509\text{-}93}{С245\ ГОСТ\ 27772\text{-}88*}$											
				$L=180_{-5}$	4	4	4	4	4	4	4	4			

Исполнения 08 ... 15 – см. листы 3,4
16 ... 23 – см. лист 5,6
24 ... 29 – см. лист 7,8

Изм.	Лист	N докум.	Подпись	Дата
Разраб.		Василенко		07.05
Разраб.		Тарасенко		07.05
Пров.		Крючков		07.05
Н. контр.		Панасенко		07.05
Утв.		Корж		07.05

УКГ 6.00

Крепление вертикального газопровода Ду 50...500 мм к железобетонной колонне

Лит.	Лист	Листов
	1	8

СПКБ "Газпроект"

Копировал Формат А4

Инв. N подл.	Подпись и дата	Взам инв. N	Инв. N дубл.	Подпись и дата

Формат	Зона	Поз	Обозначение	Наименование	Количество на исполнение УКГ 6.00 –										Примечание
					–	01	02	03	04	05	06	07			
А4		3	УКГ 4.01	Стяжка	2		2								
			-01	Стяжка		2									
			-02	Стяжка				2		2	2				
			-03	Стяжка					2			2			
А3		4	УКГ 4.03 -01	Уголок	1	1									
			-02	Уголок			1								
			-05	Уголок				1	1		1	1			
			-06	Уголок						1					
				Стандартные изделия											
		5		Гайка М10.5 ГОСТ 5915-70*	12	12	12								
				Гайка М12.5 ГОСТ 5915-70*				12	12	12	12	12			
				Шайба 10.02 ГОСТ 11371-78*	8	8	8								
				Шайба 12.02 ГОСТ 11371-78*				8	8	8	8	8			
		6		Хомут 60- Ст3сп ГОСТ 24137-80	1	1	1								
				Хомут 80- Ст3сп ГОСТ 24137-80				1	1	1					
				Хомут 90- Ст3сп ГОСТ 24137-80							1	1			

Изм.	Лист	N докум.	Подпись	Дата

УКГ 6.00

Лист 2

Копировал Формат А4

ООО "Изополимет Плюс" - https://izopolimet.by

Формат	Зона	Поз.	Обозначение	Наименование	Количество на исполнение УКГ 6.00 – 08	09	10	11	12	13	14	15			Примечание
				Документация											
А3			УКГ 6.00 СБ	Сборочный чертеж	X	X	X	X	X	X	X	X			
А3				Общие указания	X	X	X	X	X	X	X	X			
				Детали											
А3		1	УКГ 6.01 -07	Уголок	1										
			-10	Уголок		1	1								
			-11	Уголок				1							
			-15	Уголок					1	1					
			-16	Уголок							1				
			-20	Уголок								1			
БЧ		2	УКГ 6.02	Уголок $\frac{50x50x5\text{-Б ГОСТ 8509-93}}{\text{С245 ГОСТ 27772-88*}}$											
				L=180-5	4										
			-01	Уголок $\frac{70x70x7\text{-Б ГОСТ 8509-93}}{\text{С245 ГОСТ 27772-88*}}$											
				L=210-5		4	4	4	4	4	4	4			
А4		3	УКГ 4.01 -02	Стяжка	2	2		2							
			-03	Стяжка			2								
			-04	Стяжка					2		2				

Изм.	Лист	N докум.	Подпись	Дата	УКГ 6.00	Лист 3

Копировал Формат А4

Инв. N подл.	Подпись и дата	Взам инв. N	Инв. N дубл.	Подпись и дата

Формат	Зона	Поз.	Обозначение	Наименование	Количество на исполнение УКГ 6.00 08	09	10	11	12	13	14	15			Примечание
А4		3	УКГ 4.01 -05	Стяжка						2					
			-06	Стяжка								2			
А3		4	УКГ.4.03 -06	Уголок	1										
			-08	Уголок		1	1								
			-09	Уголок				1							
			-11	Уголок					1	1					
			-12	Уголок							1				
			-14	Уголок								1			
				Стандартные изделия											
		5		Гайка М12.5 ГОСТ 5915-70*	12	12	12	12							
				Гайка М16.5 ГОСТ 5915-70*					12	12	12				
				Гайка М20.5 ГОСТ 5915-70*								12			
				Шайба 12.02 ГОСТ 11371-78*	8	8	8	8							
				Шайба 16.02 ГОСТ 11371-78*					8	8	8				
				Шайба 20.02 ГОСТ 11371-78*								8			
		6		Хомут 90- Ст3сп ГОСТ 24137-80	1										
				Хомут 110- Ст3сп ГОСТ 24137-80		1	1	1							
				Хомут 160- Ст3сп ГОСТ 24137-80					1	1	1				
				Хомут 225- Ст3сп ГОСТ 24137-80								1			

Изм.	Лист	N докум.	Подпись	Дата	УКГ 6.00	Лист 4

Копировал Формат А4

ООО "Изополимет Плюс" - https://izopolimet.by

Инв. N подл.	Подпись и дата	Взам инв. N	Инв. N дубл.	Подпись и дата

Серия 5.905-18.05 вып. 1

Формат	Зона	Поз.	Обозначение	Наименование	Количество на исполнение УКГ 6.00 - 16	17	18	19	20	21	22	23			Примечание
				Документация											
А3			УКГ 6.00 СБ	Сборочный чертеж	X	X	X	X	X	X	X	X			
А3				Общие указания	X	X	X	X	X	X	X	X			
				Детали											
А3		1	УКГ 6.01 -20	Уголок	1										
			-21	Уголок		1									
			-25	Уголок			1	1							
			-26	Уголок					1						
			-30	Уголок						1	1				
			-31	Уголок								1			
БЧ		2	УКГ 6.02 -01	Уголок $\frac{70x70x7-Б\ ГОСТ\ 8509-93}{С245\ ГОСТ\ 27772-88*}$											
				$L=210_{-5}$	4	4									
			-02	Уголок $\frac{100x100x10-Б\ ГОСТ\ 8509-93}{С245\ ГОСТ\ 27772-88*}$											
				$L=240_{-5}$			4	4	4	4	4	4			
А4		3	УКГ 4.01 -06	Стяжка		2									
			-07	Стяжка	2										

Изм.	Лист	N докум.	Подпись	Дата	УКГ 6.00	Лист 5

Копировал Формат А4

Инв. N подл.	Подпись и дата	Взам инв. N	Инв. N дубл.	Подпись и дата

Формат	Зона	Поз.	Обозначение	Наименование	Количество на исполнение УКГ 6.00 - 16	17	18	19	20	21	22	23			Примечание
А4		3	УКГ 4.01 -08	Стяжка			2		2	2		2			
			-09	Стяжка				2			2				
А4		4	УКГ 4.03 -14	Уголок	1										
			-15	Уголок		1									
			-17	Уголок			1	1							
			-18	Уголок					1						
			-19	Уголок						1	1				
			-20	Уголок								1			
				Стандартные изделия											
		5		Гайка М20.5 ГОСТ 5915-70*	12	12	12	12	12	12	12	12			
				Шайба 20.02 ГОСТ 11371-78*	8	8	8	8	8	8	8	8			
		6		Хомут 225- Ст3сп ГОСТ 24137-80	1	1									
				Хомут 275- Ст3сп ГОСТ 24137-80			1	1	1						
				Хомут 330- Ст3сп ГОСТ 24137-80						1	1	1			

Изм.	Лист	N докум.	Подпись	Дата	УКГ 6.00	Лист 6

Копировал Формат А4

ООО "Изополимет Плюс" - https://izopolimet.by

Формат	Зона	Поз.	Обозначение	Наименование	Количество на исполнение УКГ 6.00 – 24	25	26	27	28	29					Примечание
				Документация											
А3			УКГ 6.00 СБ	Сборочный чертеж	X	X	X	X	X	X					
А3				Общие указания	X	X	X	X	X	X					
				Детали											
А3		1	УКГ 6.01 -35	Уголок	1	1									
			-36	Уголок			1								
			-40	Уголок				1	1						
			-41	Уголок						1					
БЧ		2	УКГ 6.02 -03	Уголок $\frac{125x125x10\text{-Б ГОСТ 8509-93}}{\text{С245 ГОСТ 27772-88*}}$											
				$L=270_{-5}$	4	4	4								
			-04	Уголок $\frac{160x160x12\text{-Б ГОСТ 8509-93}}{\text{С245 ГОСТ 27772-88*}}$											
				$L=300_{-5}$				4	4	4					
А4		3	УКГ 4.01 -10	Стяжка	2		2								
			-11	Стяжка		2									
			-12	Стяжка				2		2					
			-13	Стяжка					2						
А4		4	УКГ 4.03 -26	Уголок	1	1									

Изм.	Лист	N докум.	Подпись	Дата	УКГ 6.00	Лист 7

Копировал Формат А4

Инв. N подл.	Подпись и дата	Взам инв. N	Инв. N дубл.	Подпись и дата

Формат	Зона	Поз.	Обозначение	Наименование	Количество на исполнение УКГ 6.00 – 24	25	26	27	28	29					Примечание
А4		4	УКГ 4.03 -27	Уголок			1								
			-31	Уголок				1	1						
			-32	Уголок						1					
				Стандартные изделия											
		5		Гайка М24.5 ГОСТ 5915-70*	12	12	12	12	12	12					
				Шайба 24.02 ГОСТ 11371-78*	8	8	8	8	8	8					
		6		Хомут 430- Ст3сп ГОСТ 24137-80	1	1	1								
				Хомут 540- Ст3сп ГОСТ 24137-80				1	1	1					

Изм.	Лист	N докум.	Подпись	Дата	УКГ 6.00	Лист 8

Копировал Формат А4

ООО "Изополимет Плюс" - https://izopolimet.by

Серия 5.905-18.05 вып. 1

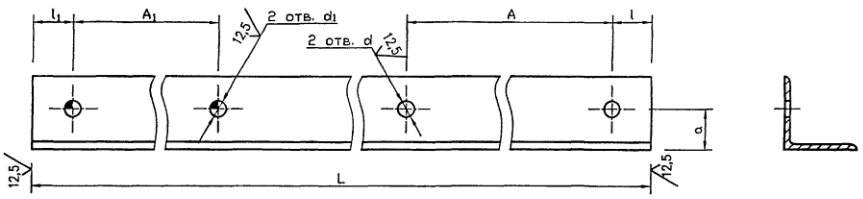

Обозначение	A, мм	A_1, мм	a, мм	d, мм	d_1, мм	L, мм	l, мм	l_1, мм	b x b x d, мм	Масса ед., кг
УКГ 6.01	70 ± 1	442±1	25 ± 0,3	$12^{+0,4}$	$12^{+0,4}$	$616_{-1,8}$	30 ± 0,3	30±0,3	45x45x5	2,08
-01		642±1				$816_{-2,3}$				2,75
-02		36±1			$10^{+0,36}$	$220_{-1,15}$		44±0,3		0,74
-03	92 ± 1	445±1	30 ± 0,3	$15^{+0,4}$	$15^{+0,4}$	$629_{-1,8}$		30±0,3	50x50x5	2,37
-04		645±1				$829_{-2,3}$				3,17
-05		36±1			$10^{+0,36}$	$240_{-1,15}$		42±0,3		0,90
-06	102 ± 1	445±1		$15^{+0,4}$	$15^{+0,4}$	$634_{-2,0}$		30±0,3		2,39
-07		645±1				$834_{-2,3}$				3,14
-08		36±1			$10^{+0,36}$	$250_{-1,15}$		42±0,3		0,94
-09		40±1						38±0,3		0,94
-10	102 ± 1	445±1		$15^{+0,4}$	$15^{+0,4}$	$694_{-2,0}$		30±0,3	56x56x5	2,39
-11		645±1				$894_{-2,3}$				3,14
-12		40±1			$10^{+0,36}$	$275_{-1,3}$		38±0,3	50x50x5	1,03
-13		53±1				$300_{-1,3}$		45±0,3		1,13
-14		70±1			$12^{+0,4}$	$320_{-1,4}$		38±0,3		1,20
-15	176 ± 1	453±1	40 ± 0,3	$19^{+0,5}$	$19^{+0,5}$	$775_{-2,0}$		30±0,3	70x70x7	5,79
-16		653±1				$975_{-2,3}$		44±0,3		7,27

Изм.	Лист	N докум.	Подпись	Дата
Разраб.		Василенко		07.05
Разраб.		Тарасенко		07.05
Пров.		Крючков		07.05
Н. контр.		Понасенко		07.05
Утв.		Корж		07.05

УКГ 6.01

Уголок

Лит.	Масса	Масштаб
	См. табл.	—

Лист 1 | Листов 2

Уголок bxbxd-Б ГОСТ 8509-93 / С245 ГОСТ 27772-88*

СПКБ "Газпроект"

Копировал | Формат А3

Инв. N подл. | Подпись и дата | Взам инв. N | Инв. N дубл. | Подпись и дата

Продолжение

Обозначение	A, мм	A_1, мм	a, мм	d, мм	d_1, мм	L, мм	l, мм	l_1, мм	b x b x d, мм	Масса ед., кг
УКГ 6.01 -17	176±1	40±1	35±0,3	$19^{+0,5}$	$10^{+0,36}$	$335_{-1,4}$	30±0,3	44±0,3	63x63x5	1,58
-18		53±1				$350_{-1,4}$		41±0,3		1,66
-19		70±1			$12^{+0,4}$	$330_{-1,4}$		44±0,3		1,80
-20	245±1	460±1	45±0,3	$24^{+0,5}$	$24^{+0,5}$	$883_{-2,3}$	40±0,3	40±0,3	80x80x8	8,52
-21		660±1				$1283_{-3,1}$				10,45
-22		40±1			$10^{+0,36}$	$405_{-1,55}$	30±0,3	45±0,3	75x75x5	2,31
-23		53±1				$420_{-1,55}$		42±0,3		2,40
-24		70±1			$12^{+0,4}$	$450_{-1,55}$		45±0,3		2,57
-25	295±1	464±1	60±0,4		$24^{+0,5}$	$960_{-2,3}$	40±0,3	40±0,3	100x100x10	14,48
-26		664±1				$1160_{-2,3}$				17,50
-27		40±1	45±0,3		$10^{+0,36}$	$455_{-1,55}$	30±0,3	45±0,3	75x75x5	2,60
-28		53±1				$470_{-1,55}$		42±0,3		2,68
-29		70±1			$12^{+0,4}$	$500_{-1,55}$		45±0,3		2,86
-30	350±1	464±1	75±0,4		$24^{+0,5}$	$1037_{-2,6}$	40±0,3	40±0,3	125x125x10	19,80
-31		664±1				$1237_{-2,6}$				23,62
-32		40±1	45±0,3	$28^{+0,5}$	$10^{+0,36}$	$505_{-1,75}$	30±0,3	45±0,3	75x75x5	2,88
-33		53±1				$530_{-1,75}$		47±0,3		3,02
-34		70±1			$12^{+0,4}$	$550_{-1,75}$		40±0,3		3,14
-35	454±1	468±1	75±0,4		$28^{+0,5}$	$1191_{-2,6}$	40±0,3	40±0,3	125x125x10	22,80
-36		668±1				$1391_{-3,1}$				26,62
-37		40±1	50±0,3		$10^{+0,36}$	$615_{-1,75}$	30±0,3	46±0,3	90x90x6	5,07
-38		53±1				$630_{-1,75}$		43±0,3		5,20
-39		70±1			$12^{+0,4}$	$660_{-2,0}$		46±0,3		5,45
-40	564±1	472±1	90±0,4		$28^{+0,5}$	$1348_{-3,1}$	40±0,3	40±0,3	160x160x12	39,60
-41		672±1				$1548_{-3,1}$				45,50
-42		40±1	50±0,3		$10^{+0,36}$	$725_{-2,0}$	30±0,3	46±0,3	90x90x6	5,98
-43		53±1				$740_{-2,0}$		43±0,3		6,10
-44		70±1			$12^{+0,4}$	$770_{-2,0}$		46±0,3		6,35

Изм.	Лист	N докум.	Подпись	Дата	УКГ 6.01	Лист 2

Копировал Формат А4

Серия 5.905-18.05 вып. 1

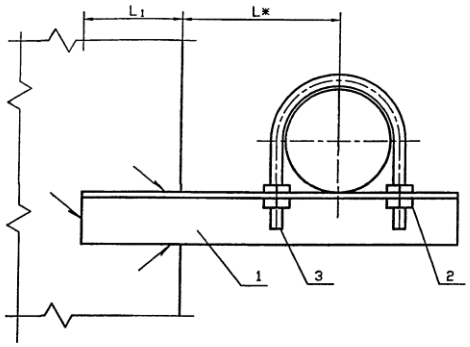

Обозначение	Условный проход Dy, мм	L*, мм	L_1, мм	ΔK, мм	Масса ед., кг
УКГ 7.00	50	100	55_{-5}	4^{+1}	0,86
-01	65				1,15
-02	80				1,19
-03	100	150			1,60
-04	150	200	75_{-5}	5^{+1}	3,79
-05	200	250			6,63
-06	250	300	85_{-5}	6^{+1}	10,87
-07	300	350	105_{-5}		15,49

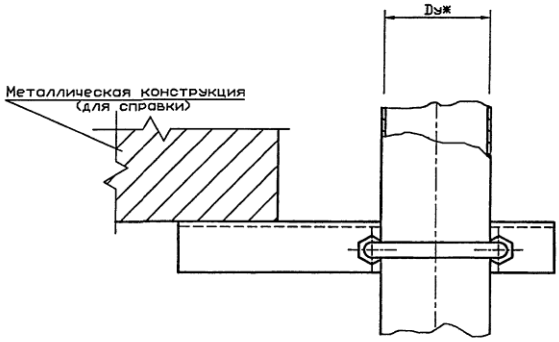

1. Для крепления газопроводов к кронштейну возможно применение хомутов из круга 8-В ГОСТ 2590-88 согласно чертежу УКГ 11.03 с уменьшением диаметров отверстий под хомуты до 10 мм.
2. Сварные швы по ГОСТ 5264-80*-Т1-ΔK.
3. * Размеры для справок

Изм.	Лист	N докум.	Подпись	Дата
Разраб.		Василенко		07.05
Разраб.		Тарасенко		07.05
Пров.		Крючков		07.05
Н. контр.		Панасенко		07.05
Утв.		Корж		07.05

УКГ 7.00 СБ

Крепление горизонтального газопровода Dy 50..300 мм к металлическим конструкциям. Сборочный чертеж

Лит.	Масса	Масштаб
	См. табл.	—
Лист	Листов 1	

СПКБ "Газпроект"

Копировал

Формат А3

Инв. N подл. | Подпись и дата | Взам инв. N | Инв. N дубл. | Подпись и дата

Формат	Зона	Поз.	Обозначение	Наименование	Количество на исполнение УКГ 7.00 –										Приме-чание
					–	01	02	03	04	05	06	07			
				Документация											
А3			УКГ 7.00 СБ	Сборочный чертеж	X	X	X	X	X	X	X	X			
А3				Общие указания	X	X	X	X	X	X	X	X			
				Детали											
А3		1	УКГ 4.02	Уголок	1										
			-03	Уголок		1									
			-04	Уголок			1								
			-07	Уголок				1							
			-10	Уголок					1						
			-13	Уголок						1					
			-16	Уголок							1				
			-24	Уголок								1			

Изм.	Лист	N докум.	Подпись	Дата	УКГ 7.00		
Разраб.		Василенко		01.02	Крепление горизонтального газопровода Dy 50...300 мм к металлическим конструкциям	Лит.	Лист 1 / Листов 2
Разраб.		Тарасенко		01.02			
Пров.		Крючков				СПКБ "Газпроект"	
Н. контр.		Панасенко		01.02			
Утв.		Корж		01.02			

Копировал Формат А4

Инв. N подл.	Подпись и дата	Взам инв. N	Инв. N дубл.	Подпись и дата

Формат	Зона	Поз.	Обозначение	Наименование	Количество на исполнение УКГ 7.00 –										Приме-чание
					–	01	02	03	04	05	06	07			
				Стандартные изделия											
		2		Гайка М10.5 ГОСТ 5915-70*	4										
				Гайка М12.5 ГОСТ 5915-70*		4	4	4							
				Гайка М16.5 ГОСТ 5915-70*					4						
				Гайка М20.5 ГОСТ 5915-70*						4	4	4			
				Шайба 10.02 ГОСТ 11371-78*	4										
				Шайба 12.02 ГОСТ 11371-78*		4	4	4							
				Шайба 16.02 ГОСТ 11371-78*					4						
				Шайба 20.02 ГОСТ 11371-78*						4	4	4			
		3		Хомут 60- Ст3сп ГОСТ 24137-80	1										
				Хомут 80- Ст3сп ГОСТ 24137-80		1									
				Хомут 90- Ст3сп ГОСТ 24137-80			1								
				Хомут 110- Ст3сп ГОСТ 24137-80				1							
				Хомут 160- Ст3сп ГОСТ 24137-80					1						
				Хомут 225- Ст3сп ГОСТ 24137-80						1					
				Хомут 275- Ст3сп ГОСТ 24137-80							1				
				Хомут 330- Ст3сп ГОСТ 24137-80								1			

Изм.	Лист	N докум.	Подпись	Дата	УКГ 7.00	Лист 2

Копировал Формат А4

32

Серия 5.905-18.05 вып. 1

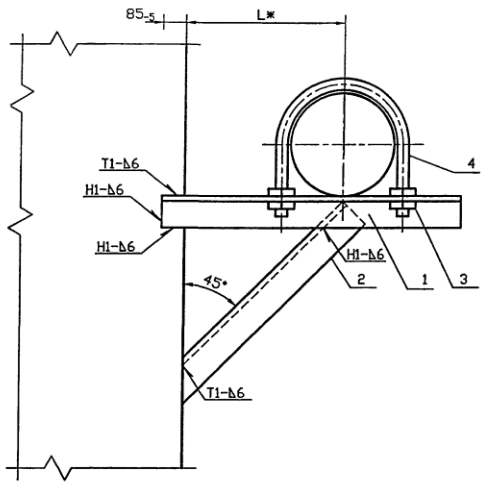

Обозначение	Условный проход Dy*, мм	L*, мм	Масса ед., кг
УКГ 8.00	400	450	34,46
-01	500	550	39,77

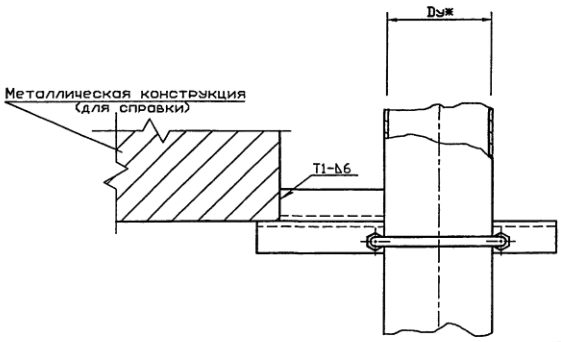

1. Для крепления газопроводов к кронштейну возможно применение хомутов из круга 8-В ГОСТ 2590-88 согласно чертежу УКГ 11.03 с уменьшением диаметров отверстий под хомуты до 10 мм.
2. Сварные швы по ГОСТ 5264-80*.
3. * Размеры для справок

Изм.	Лист	N докум.	Подпись	Дата
Разраб.		Василенко		07.05
Разраб.		Тарасенко		07.05
Пров.		Крючков		07.05
Н. контр.		Понасенко		07.05
Утв.		Корх		07.05

УКГ 8.00 СБ

Крепление горизонтального газопровода Dy 400 и 500 мм к металлическим конструкциям. Сборочный чертеж

Лит.	Масса	Масштаб
	См. табл.	—
Лист	Листов 1	

СПКБ "Газпроект"

Копировал

Формат А3

Инв. N подл. | Подпись и дата | Взам. инв. N | Инв. N дубл. | Подпись и дата

Формат	Зона	Поз.	Обозначение	Наименование	Количество на исполнение УКГ 8.00 –		Примечание
					–	01	
				Документация			
А3			УКГ 8.00 СБ	Сборочный чертеж			
А3				Общие указания			
				Детали			
А4		1	УКГ 8.01	Подкос	1		
			-01	Подкос		1	
А3		2	УКГ 4.02 -25	Уголок	1		
			-30	Уголок		1	
				Стандартные изделия			
		3		Гайка М24.5 ГОСТ 5915-70*	4	4	
				Шайба 24.02 ГОСТ 11371-78*	4	4	
		4		Хомут 430- Ст3сп ГОСТ 24137-80	1		
				Хомут 540- Ст3сп ГОСТ 24137-80		1	

Изм.	Лист	N докум.	Подпись	Дата
Разраб.		Василенко		07.05
Разраб.		Тарасенко		07.05
Пров.		Крючков		07.05
Н. контр.		Панасенко		07.05
Утв.		Корж		07.05

УКГ 8.00

Крепление горизонтального газопровода Dy 400 и 500 мм к металлическим конструкциям

Лит.	Лист	Листов
		1

СПКБ "Газпроект"

Копировал Формат А4

Инв. N подл.	Подпись и дата	Взам инв. N	Инв. N дубл.	Подпись и дата

Изм.	Лист	N докум.	Подпись	Дата
Разраб.		Василенко		07.05
Разраб.		Тарасенко		07.05
Пров.		Крючков		07.05
Н. контр.		Панасенко		07.05
Утв.		Корж		07.05

УКГ 8.01

Подкос

Уголок 125х125х10-Б ГОСТ 8509-93 / С245 ГОСТ 27772-88*

Лит.	Масса	Масштаб
	См. табл.	

Лист	Листов 1

СПКБ "Газпроект"

Копировал Формат А4

Обозначение	L, мм	Масса ед., кг
УКГ 8.01		
-01	$760_{-2,0}$	14,23
	$940_{-2,3}$	15,56

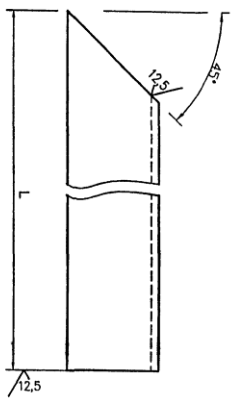

ООО "Изополимет Плюс" - https://izopolimet.by

Серия 5.905-18.05 вып. 1

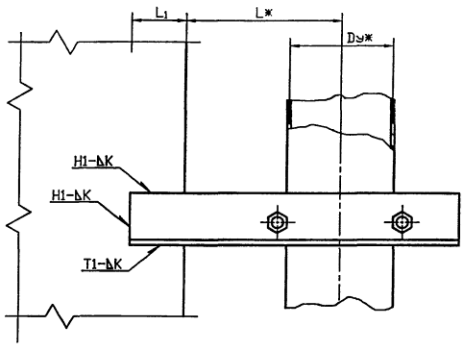

Обозначение	Условный проход Dy, мм	L*, мм	L_1, мм	ΔK, мм	Масса ед., кг
УКГ 9.00	50	100	55_{-5}	4^{+1}	0,86
-01	65				1,15
-02	80				1,19
-03	100	150			1,60
-04	150	200	75_{-5}	5^{+1}	3,79
-05	200	250			6,63
-06	250	300	85_{-5}	6^{+1}	10,87
-07	300	350			15,11
-08	400	450			20,23
-09	500	550			24,20

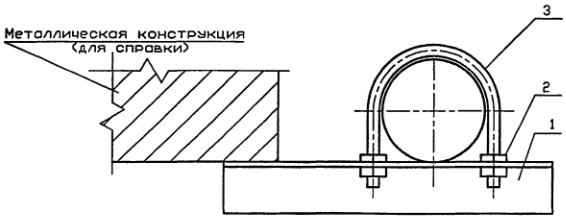

1. Сварные швы по ГОСТ 5264-80*.
2.* Размеры для справок

Изм.	Лист	N докум.	Подпись	Дата
Разраб.		Василенко		07.05
Разраб.		Тарасенко		07.05
Пров.		Крючков		07.05
Н. контр.		Панасенко		07.05
Утв.		Корж		07.05

УКГ 9.00 СБ

Крепление вертикального газопровода Dy 50...500 мм к металлическим конструкциям. Сборочный чертеж

Лит.	Масса	Масштаб
	См. табл.	—
Лист	Листов 1	

СПКБ "Газпроект"

Копировал

Формат А3

Инв. N подл. | Подпись и дата | Взам. инв. N | Инв. N дубл. | Подпись и дата

Формат	Зона	Поз.	Обозначение	Наименование	Количество на исполнение УКГ 9.00 –										Примечание
					–	01	02	03	04	05	06	07	08	09	
				Документация											
А3			УКГ 9.00 СБ	Сборочный чертеж											
А3				Общие указания											
				Детали											
А4		1	УКГ 4.03	Уголок	1										
			-03	Уголок		1									
			-04	Уголок			1								
			-07	Уголок				1							
			-10	Уголок					1						
			-13	Уголок						1					
			-16	Уголок							1				
			-24	Уголок								1			
			-25	Уголок									1		
			-30	Уголок										1	
			–	Стандартные изделия											
		2		Гайка М10.5 ГОСТ 5915-70*	4										

Изм.	Лист	N докум.	Подпись	Дата
Разраб.		Василенко		07.05
Разраб.		Тарасенко		07.05
Пров.		Крючков		07.05
Н. контр.		Панасенко		07.05
Утв.		Корж		07.05

УКГ 9.00

Крепление вертикального газопровода Dy 50...500 мм к металлическим конструкциям

Лит.	Лист	Листов
	1	2

СПКБ "Газпроект"

Копировал Формат А4

Инв. N подл.	Подпись и дата	Взам. инв. N	Инв. N дубл.	Подпись и дата

Формат	Зона	Поз.	Обозначение	Наименование	Количество на исполнение УКГ 9.00										Примечание
					–	01	02	03	04	05	06	07	08	09	
		2		Гайка М12.5 ГОСТ 5915-70*		4	4	4							
				Гайка М16.5 ГОСТ 5915-70*					4						
				Гайка М20.5 ГОСТ 5915-70*						4	4	4			
				Гайка М24.5 ГОСТ 5915-70*									4	4	
				Шайба 10.02 ГОСТ 11371-78*	4										
				Шайба 12.02 ГОСТ 11371-78*		4	4	4							
				Шайба 16.02 ГОСТ 11371-78*					4						
				Шайба 20.02 ГОСТ 11371-78*						4	4	4			
				Шайба 24.02 ГОСТ 11371-78*									4	4	
		3		Хомут 60- Ст3сп ГОСТ 24137-80	1										
				Хомут 80- Ст3сп ГОСТ 24137-80		1									
				Хомут 90- Ст3сп ГОСТ 24137-80			1								
				Хомут 110- Ст3сп ГОСТ 24137-80				1							
				Хомут 160- Ст3сп ГОСТ 24137-80					1						
				Хомут 225- Ст3сп ГОСТ 24137-80						1					
				Хомут 275- Ст3сп ГОСТ 24137-80							1				
				Хомут 330- Ст3сп ГОСТ 24137-80								1			
				Хомут 430- Ст3сп ГОСТ 24137-80									1		
				Хомут 540- Ст3сп ГОСТ 24137-80										1	

Изм.	Лист	N докум.	Подпись	Дата

УКГ 9.00

Лист 2

Копировал Формат А4

ООО "Изополимет Плюс" - https://izopolimet.by

Серия 5.905-18.05 вып. 1

Рис. 1

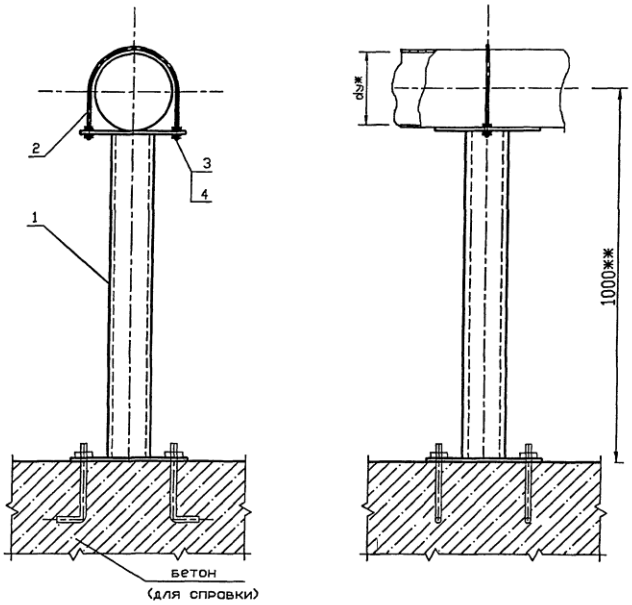

Обозначение	Рис.	Условный проход dy мм	Масса, кг
УКГ 10.00	1	50	5.46
-01	1	65	6.86
-02	1	80	7.93
-03	1	100	9.74
-04	1	150	15.37
-05	1	200	25.56
-06	2	50	4.01
-07	2	65	4.94
-08	2	80	5.79
-09	2	100	7.66
-10	2	150	13.56
-11	2	200	28.64

1. * Размер для справок.
2. ** Размер уточнить при проектировании.
3. Рис.1 - применение - в местах возможных вибраций газопровода.
4. Хомут должен быть свободным и не прилегать к трубе.
5. Для крепления газопроводов на опоре по рис. 1 возможно применение хомутов из круга 8-В ГОСТ 2590-88 согласно чертежу УКГ 11.03 с уменьшением диаметров отверстий под хомуты до 10 мм.

Пример обозначения крепления газопровода dy 100 на опоре из трубы на высоте 1.0м

Рис. 2

Остальное см. рис. 1

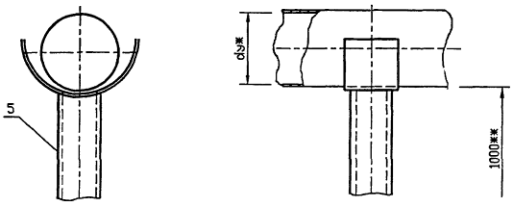

Марка поз.	Обозначение	Наименование	Кол.	Масса ед. кг	Примечание
	5.905-18.05.1-УКГ 10.00-04	Опора L=1.0м			

Изм.	Лист	N докум.	Подпись	Дата
Разраб.		Василенко		07.05
Разраб.		Тарасенко		07.05
Пров.		Крючков		07.05
Н. контр.		Панасенко		07.05
Утв.		Корж		07.05

УКГ 10.00 СБ

Крепление горизонтального газопровода Dy 50...200 мм на опоре из трубы внутри помещения. Сборочный чертеж

Лит.	Масса	Масштаб
	См. табл.	—
Лист	Листов 1	

СПКБ "Газпроект"

Копировал

Формат А3

Инв. N подл. | Подпись и дата | Взам инв. N | Инв. N дубл. | Подпись и дата

Формат	Зона	Поз.	Обозначение	Наименование	Количество на исполнение УКГ 10.00 -										Приме-чание
					—	01	02	03	04	05					
				Документация											
А3			УКГ 10.00 СБ	Сборочный чертеж	X	X	X	X	X	X					
А3				Общие указания	X	X	X	X	X	X					
				Сборочные единицы											
А4		1	УКГ 10.01.00	Опора	1										
			-01	Опора		1									
			-02	Опора			1								
			-03	Опора				1							
			-04	Опора					1						
			-05	Опора						1					
				Детали											
А4		2	УКГ 10.02	Болт фундаментный	4	4	4	4	4	4					
			—												

Изм.	Лист	N докум.	Подпись	Дата	УКГ 10.00			
Разраб.		Василенко		07.05	Крепление горизонтального газопровода Dy 50...200 на опоре из трубы внутри помещения	Лит.	Лист 1	Листов 3
Разраб.		Тарасенко		07.05				
Пров.		Крючков		07.05		СПКБ "Газпроект"		
Н. контр.		Панасенко		07.05				
Утв.		Корж		07.05				

Копировал Формат А4

Инв. N подл.	Подпись и дата	Взам инв. N	Инв. N дубл.	Подпись и дата

Формат	Зона	Поз.	Обозначение	Наименование	Количество на исполнение УКГ 10.00 -										Приме-чание
					—	01	02	03	04	05					
				Стандартные изделия											
		3		Гайка М10.5 ГОСТ 5915-70*	4										
				Гайка М12.5 ГОСТ 5915-70*		4	4	4							
				Гайка М16.5 ГОСТ 5915-70*	4	4	4	4	8	4					
				Гайка М20.5 ГОСТ 5915-70*						4					
				Шайба 10.02 ГОСТ 11371-78*	4										
				Шайба 12.02 ГОСТ 11371-78*		4	4	4							
				Шайба 16.02 ГОСТ 11371-78*	4	4	4	4	8	4					
				Шайба 20.02 ГОСТ 11371-78*						4					
		4		Хомут 60- Ст3сп ГОСТ 24137-80	1										
				Хомут 80- Ст3сп ГОСТ 24137-80		1									
				Хомут 90- Ст3сп ГОСТ 24137-80			1								
				Хомут 110- Ст3сп ГОСТ 24137-80				1							
				Хомут 160- Ст3сп ГОСТ 24137-80					1						
				Хомут 225- Ст3сп ГОСТ 24137-80						1					

Изм.	Лист	N докум.	Подпись	Дата	УКГ 10.00	Лист 2

Копировал Формат А4

38

Инв. N подл.	Подпись и дата	Взам инв. N	Инв. N дубл.	Подпись и дата

Серия 5.905-18.05 вып. 1

Формат	Зона	Поз.	Обозначение	Наименование	Количество на исполнение УКГ 10.00 -										Приме-чание
					06	07	08	09	10	11					
				Документация											
А3			УКГ 10.00 СБ	Сборочный чертеж	X	X	X	X	X	X					
А3				Общие указания	X	X	X	X	X	X					
				Сборочные единицы											
А4		5	УКГ 10.03.00	Опора	1										
			-01	Опора		1									
			-02	Опора			1								
			-03	Опора				1							
			-04	Опора					1						
			-05	Опора						1					
				Детали											
А4		2	УКГ 10.02	Болт фундаментный	4	4	4	4	4	4					

Изм.	Лист	N докум.	Подпись	Дата	УКГ 10.00	Лист 3

Копировал Формат А4

Серия 5.905-18.05 вып. 1

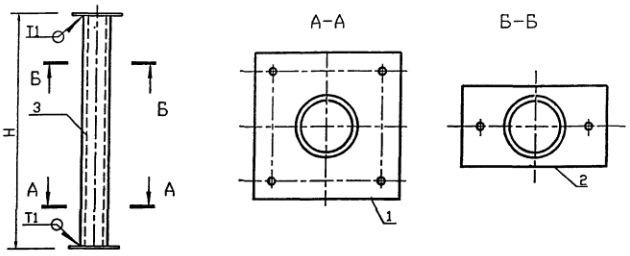

Обозначение	Н, мм	Масса ед. кг
УКГ 10.01.00	971	3,12
-01	962	4,39
-02	955	5,44
-03	946	7,20
-04	920	12,26
-05	890	21,38

1. Размеры для справок.
2. Сварные швы по ГОСТ 5264-80* - Т1-∆5

Изм.	Лист	N докум.	Подпись	Дата	УКГ 10.01.00 СБ			
Разраб.		Василенко		07.05	Опора. Сборочный чертеж	Лит.	Масса См. табл.	Масштаб —
Разраб.		Тарасенко		07.05		Лист	Листов 1	
Пров.		Крючков		07.05				
Н. контр.		Панасенко		07.05	См. таблицу	СПКБ "Газпроект"		
Утв.		Корж		07.05				

Копировал Формат А3

Подпись и дата | Инв. N дубл. | Взам. инв. N | Подпись и дата | Инв. N подл.

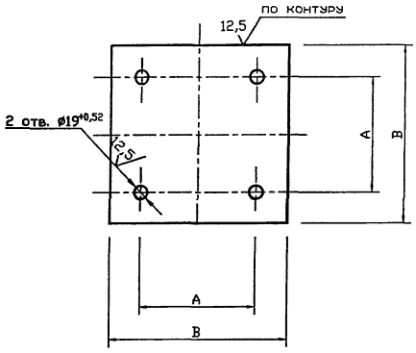

Обозначение	А, мм	В, мм	Масса ед. кг
УКГ 10.01.01	110±1	150_{-1}	0.84
-01	130±1	170_{-1}	1.09
-02	140±1	180_{-1}	1.23
-03	160±1	$200_{-1.15}$	1.53
-04	220±1	$260_{-1.3}$	2.61
-05	280±1	$320_{-1.4}$	4.24

Изм.	Лист	N докум.	Подпись	Дата	УКГ 10.01.01			
Разраб.		Василенко		07.05	Основание	Лит.	Масса См. табл.	Масштаб —
Разраб.		Тарасенко		07.05		Лист	Листов 1	
Пров.		Крючков		07.05				
Н. контр.		Панасенко		07.05	Лист Б-ПН-5 ГОСТ 19903-74* / Ст3 ГОСТ 14637-89*	СПКБ "Газпроект"		
Утв.		Корж		07.05				

Копировал Формат А3

Инв. N подл.	Подпись и дата	Взам инв. N	Инв. N дубл.	Подпись и дата

Серия 5.905-18.05 вып. 1

Формат	Зона	Поз.	Обозначение	Наименование	Количество на исполнение УКГ 10.01.00 –										Приме-чание
					–	01	02	03	04	05					
				Документация											
А4			УКГ 10.01.00 СБ	Сборочный чертеж	X	X	X	X	X	X					
				Детали											
А4		1	УКГ 10.01.01	Основание	1										
			-01	Основание		1									
			-02	Основание			1								
			-03	Основание				1							
			-04	Основание					1						
			-05	Основание						1					
А4		2	УКГ 10.01.02	Полка	1										
			-01	Полка		1									
			-02	Полка			1								
			-03	Полка				1							
			-04	Полка					1						
			-05	Полка						1					

Изм.	Лист	N докум.	Подпись	Дата	УКГ 10.01.00		
Разраб.		Василенко		07.05	Опора	Лит.	Лист 1 / Листов 2
Разраб.		Тарасенко		07.05		СПКБ "Газпроект"	
Пров.		Крючков		07.05			
Н. контр.		Панасенко		07.05			
Утв.		Корж		07.05			

Копировал Формат А4

Инв. N подл.	Подпись и дата	Взам инв. N	Инв. N дубл.	Подпись и дата

Формат	Зона	Поз.	Обозначение	Наименование	Количество на исполнение УКГ 10.01.00 –										Приме-чание
					–	01	02	03	04	05					
		3		Труба 32x3 ГОСТ 10704-91 / В-10 ГОСТ 10705-80											
				L=961-2	1										
				Труба 45x3 ГОСТ 10704-91 / В-10 ГОСТ 10705-80											
				L=952-2		1									
				Труба 57x3 ГОСТ 10704-91 / В-10 ГОСТ 10705-80											
				L=945-2			1								
				Труба 76x3 ГОСТ 10704-91 / В-10 ГОСТ 10705-80											
				L=936-2				1							
				Труба 108x5 ГОСТ 10704-91 / В-10 ГОСТ 10705-80											
				L=910-2					1						
				Труба 159x4,5 ГОСТ 10704-91 / В-10 ГОСТ 10705-80											
				L=880-2						1					

Изм.	Лист	N докум.	Подпись	Дата	УКГ 10.01.00	Лист 2

Копировал Формат А4

ООО "Изополимет Плюс" - https://izopolimet.by

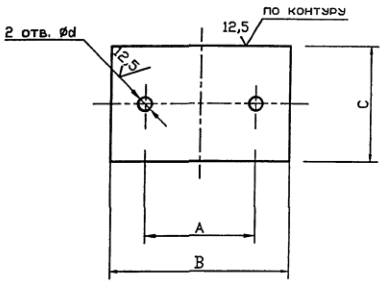

Обозначение	A, мм	B, мм	C, мм	d, мм	Масса ед. кг
УКГ 10.01.02	70±1	110_{-1}	$50_{-0.62}$	$12^{+0.43}$	0.21
-01	92±1	130_{-1}	$70_{-0.74}$	$15^{+0.43}$	0.34
-02	102±1	140_{-1}	$80_{-0.74}$		0.43
-03	122±1	$160_{-1.15}$	$100_{-0.87}$		0.62
-04	176±1	$220_{-1.3}$	150_{-1}	$19^{+0.52}$	1.30
-05	245±1	$290_{-1.4}$	180_{-1}	$24^{+0.52}$	2.05

Изм.	Лист	N докум.	Подпись	Дата	УКГ 10.01.02			
Разраб.		Василенко		07.05	Полка	Лит.	Масса	Масштаб
Разраб.		Тарасенко		07.05			См. табл.	—
Пров.		Крючков		07.05		Лист	Листов 1	
Н. контр.		Панасенко		07.05	Лист Б-ПН-5 ГОСТ 19903-74* / Ст3 ГОСТ 14637-89*	СПКБ "Газпроект"		
Утв.		Корж		07.05				

Копировал Формат А3

Подпись и дата | Инв. N дубл. | Взам. инв. N | Подпись и дата | Инв. N подл.

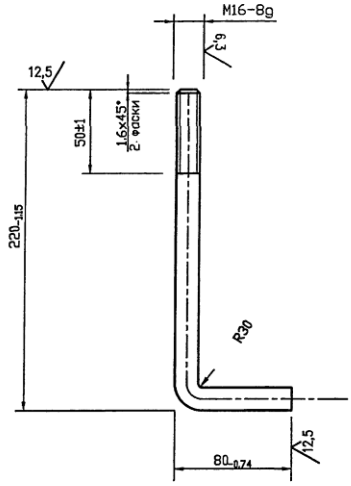

Изм.	Лист	N докум.	Подпись	Дата	УКГ 10.02			
Разраб.		Василенко		07.05	Болт фундаментный	Лит.	Масса	Масштаб
Разраб.		Тарасенко		07.05			См. табл.	—
Пров.		Крючков		07.05		Лист	Листов 1	
Н. контр.		Панасенко		07.05	Круг 16-В ГОСТ 2590-88 / Ст 3сп ГОСТ 535-88*	СПКБ "Газпроект"		
Утв.		Корж		07.05				

Копировал Формат А3

Серия 5.905-18.05 вып. 1

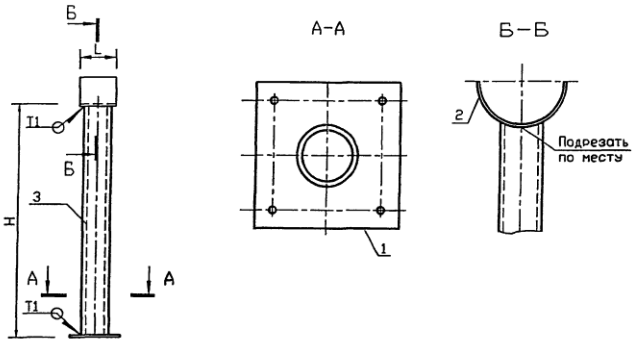

Обозначение	H, мм	L, мм	Масса ед. кг
УКГ 10.03.00	971	63	2,93
-01	962		4,13
-02	955		5,01
-03	946	114	7,36
-04	920		11,73
-05	890	165	23,23

1. Размеры для справок.
2. Сварные швы по ГОСТ 5264-80*- Т1-∆5

Изм.	Лист	N докум.	Подпись	Дата	УКГ 10.03.00 СБ			
Разраб.		Василенко		07.05	Опора. Сборочный чертеж	Лит.	Масса	Масштаб
Разраб.		Тарасенко		07.05			См. табл.	—
Пров.		Крючков		07.05		Лист	Листов 1	
Н. контр.		Панасенко		07.05	См. таблицу	СПКБ "Газпроект"		
Утв.		Корж		07.05				

Копировал Формат А3

Инв. N подл. | Подпись и дата | Взам. инв. N | Инв. N дубл. | Подпись и дата

Формат	Зона	Поз.	Обозначение	Наименование	Количество на исполнение УКГ 10.03.00 –						Примечание
					–	01	02	03	04	05	
				Документация							
А4			УКГ 10.03.00 СБ	Сборочный чертеж							
				Детали							
А4		1	УКГ 10.01.01	Основание	1						
			-01	Основание		1					
			-02	Основание			1				
			-03	Основание				1			
			-04	Основание					1		
			-05	Основание						1	

Изм.	Лист	N докум.	Подпись	Дата	УКГ 10.03.00	Лит.	Лист	Листов
Разраб.		Василенко		07.05	Опора		1	3
Разраб.		Тарасенко		07.05		СПКБ "Газпроект"		
Пров.		Крючков		07.05				
Н. контр.		Панасенко		07.05				
Утв.		Корж		07.05				

Копировал Формат А4

Формат	Зона	Поз.	Обозначение	Наименование	Количество на исполнение УГ 10.03.00 –										Приме-чание
					–	01	02	03	04	05					
БЧ		2		Труба 76x3.5 ГОСТ 10704-91 / В10 ГОСТ 10705-80*											Трубу разрезать пополам
				L=63±1 мм (0.20 кг)	1	1	1								
				Труба 159x5 ГОСТ 10704-91 / В10 ГОСТ 10705-80*											
				L=114±1 мм (1.08 кг)				1	1						
				Труба 325x7 ГОСТ 10704-91 / В10 ГОСТ 10705-80*											
				L=165±1 мм (4.53 кг)						1					

Изм.	Лист	N докум.	Подпись	Дата	УКГ 10.03.00	Лист 2

Копировал Формат А4

Инв. N подл.	Подпись и дата	Взам инв. N	Инв. N дубл.	Подпись и дата

Формат	Зона	Поз.	Обозначение	Наименование	Количество на исполнение УКГ 10.03.00 –										Приме-чание
					–	01	02	03	04	05					
БЧ		3		Труба 32x3,2 ГОСТ 3262-75*											
				L=961-2	1										
				Труба 40x3,5 ГОСТ 3262-75*											
				L=952-2		1									
				Труба 57x3 ГОСТ 10704-91 / В-10 ГОСТ 10705-80											
				L=945-2			1								
				Труба 76x3 ГОСТ 10704-91 / В-10 ГОСТ 10705-80											
				L=936-2				1							
				Труба 108x4 ГОСТ 10704-91 / В-10 ГОСТ 10705-80											
				L=910-2					1						
				Труба 159x5ГОСТ 10704-91 / В-10 ГОСТ 10705-80											
				L=880-2						1					

Изм.	Лист	N докум.	Подпись	Дата	УКГ 10.03.00	Лист 3

Копировал Формат А4

ООО "Изополимет Плюс" - https://izopolimet.by

Серия 5.905-18.05 вып. 1

Рис. 1

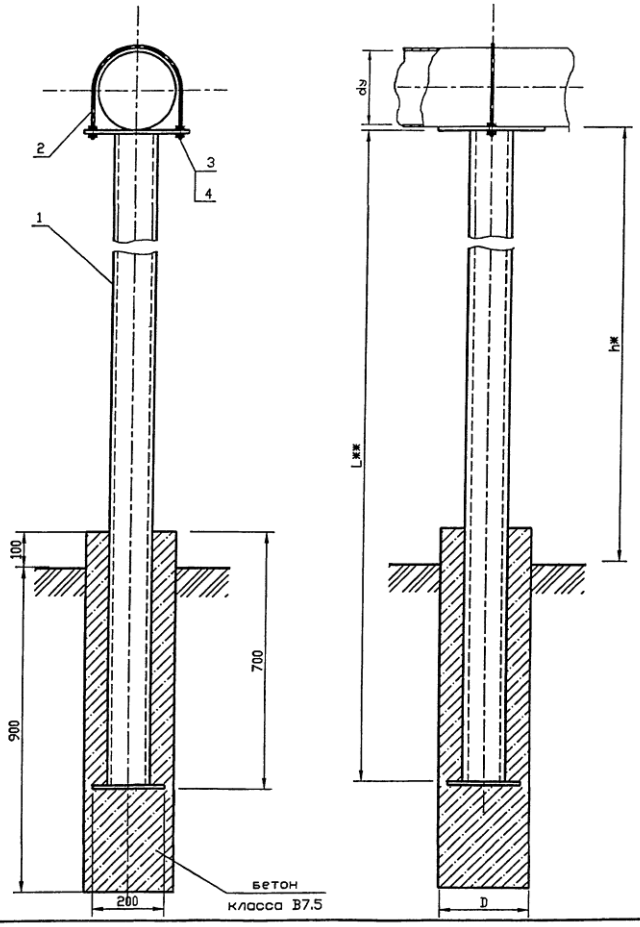

Рис. 2

Остальное см. рис. 1

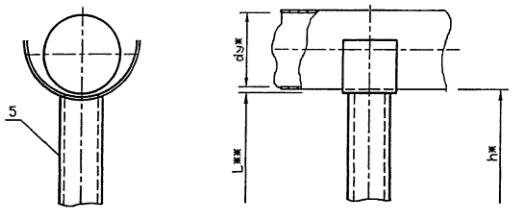

1. H* (0.5 – 5.5м) Размер для справок.

2. L* (1.1 – 6.1м) Размер уточнить при проектировании.

3. Для газопроводов условным проходом dy 25,32,40,50,65,80 мм прокладываемых на высоте более 3 м, применять опору УКГ 11.00-04, на высоте более 4 м (в том числе dy 100, 150) применять опору УКГ 11.00-06.

4. Рис. 1 – применение крепления:
-при прокладке газопровода на открытых пространствах, когда по причине ветровых нагрузок, создаются условия возникновения колебаний газопровода, при этом дополнительно рекомендуется чередовать шаг опор с уменьшением его от расчетного до двух раз (например: прокладка газопровода диаметром dy 150- шаг опор: 17-17-8-9-17-9-17-17-9 и т.д. произвольно);
-при прокладке газопровода в других местах, возможных возникновения вибрация (в районе ГРП и т.д.).

Рис. 2 – применение при прокладке газопровода
-в населенных пунктах (внутриквартально);
-на территориях предприятий и т.д.

5. Хомут должен быть свободным и не прилегать к трубе.

6. Для крепления газопроводов на опоре возможно применение хомутов из круга 8-В ГОСТ 2590-88 согласно чертежу УКГ 11.03

Изм.	Лист	N докум.	Подпись	Дата	УКГ 11.00 СБ			
Разраб.		Василенко		07.05	Крепление газопровода на опоре из трубы. Сборочный чертеж	Лит.	Масса	Масштаб
Разраб.		Тарасенко		07.05			См. табл.	—
Пров.		Крючков		07.05		Лист 1	Листов 2	
Н. контр.		Панасенко		07.05		СПКБ "Газпроект"		
Утв.		Корж		07.05				

Копировал

Формат А3

Инв. N подл. | Подпись и дата | Взам. инв. N | Инв. N дубл. | Подпись и дата

Обозначение	Рис.	Условный проход dy мм	D	Масса, кг при h, м								
				0.5	1.0	2.2	2.5	3.0	3.5	4.0	5.0	5.5
УКГ 11.00	1	до 40	250	4.53	5.72	8.59	9.31	-	-	-	-	-
-01	1	50	250	5.30	6.84	10.55	11.48	13.02	-	-	-	-
-02	1	65	250	6.25	8.17	12.78	13.93	15.85	17.77	-	-	-
-03	1	80	250	7.28	9.59	15.13	16.52	18.83	21.14	-	-	-
-04	1	100	250	8.28	10.98	17.46	19.08	19.08	24.48	27.18	32.58	39.72
-05	1	150	500	14.49	19.92	32.94	36.20	41.62	47.04	52.47	63.32	70.57
-06	1	200	500	23.79	33.28	56.07	61.77	71.26	80.76	90.25	109.24	121.14
-07	1	250	500	24.07	33.56	56.35	62.05	71.54	81.04	90.53	109.52	121.56
-08	1	300	500	24.30	33.79	56.58	62.28	71.77	81.27	90.80	109.75	121.90
-09	2	до 40	250	3.43	4.62	7.49	8.21	-	-	-	-	-
-10	2	50	250	4.20	5.74	9.45	10.38	11.92	-	-	-	-
-11	2	65	250	5.02	6.94	11.55	12.70	14.62	16.54	-	-	-
-12	2	80	250	5.88	8.19	13.74	15.12	17.43	19.74	-	-	-
-13	2	100	250	7.62	10.32	16.80	18.42	21.12	23.82	26.52	31.92	35.62
-14	2	150	500	12.64	18.06	31.08	34.34	39.76	45.19	50.61	61.46	66.89
-15	2	200	500	24.04	33.53	56.32	63.02	71.51	81.01	90.05	109.49	118,99
-16	2	250	500	24.31	33.80	56.59	62.29	71.78	81.28	90.77	109.76	119.26
-17	2	300	500	24.31	33.80	56.59	62.29	71.78	81.28	90.77	109.76	119.26

Пример обозначения крепления газопровода dy 100 на опоре из трубы на высоте 2.2м

Марка поз.	Обозначение	Наименование	Кол.	Масса ед. кг	Приме-чание
	5.905-18.05.1УКГ 11.00-04	Опора L=2.8м			

Изм.	Лист	N докум.	Подпись	Дата	УГ 11.00 СБ	Лист 2

Копировал Формат А4

Инв. N подл.	Подпись и дата	Взам инв. N	Инв. N дубл.	Подпись и дата

Серия 5.905-18.05 вып. 1

Формат	Зона	Поз.	Обозначение	Наименование	Количество на исполнение УКГ 11.00 —	01	02	03	04	05	06	07	08		Примечание
				Документация											
А3			УКГ 11.00 СБ	Сборочный чертеж	X	X	X	X	X	X	X	X	X		
А3				Общие указания	X	X	X	X	X	X	X	X	X		
				Сборочные единицы											
А4		1	УКГ 11.01.00	Опора	1										
			-01	Опора		1									
			-02	Опора			1								
			-03	Опора				1							
			-04	Опора					1						
			-05	Опора						1					
			-06	Опора							1				
			-07	Опора								1			
			-08	Опора									1		

Изм.	Лист	N докум.	Подпись	Дата	УКГ 11.00		
Разраб.		Василенко		07.05	Крепление газопровода на опоре из трубы	Лит.	Лист 1 / Листов 3
Разраб.		Тарасенко		07.05		СПКБ "Газпроект"	
Пров.		Крючков		07.05			
Н. контр.		Панасенко		07.05			
Утв.		Корж		07.05			

Копировал Формат А4

Инв. N подл.	Подпись и дата	Взам инв. N	Инв. N дубл.	Подпись и дата

Формат	Зона	Поз.	Обозначение	Наименование	Количество на исполнение УКГ 11.00 —	01	02	03	04	05	06	07	08		Примечание
А4		2	УКГ 11.03.00	Хомут	1	1									
			-01	Хомут			1								
			-02	Хомут				1							
			-03	Хомут					1						
			-04	Хомут						1					
			-05	Хомут							1				
			-06	Хомут								1			
			-07	Хомут									1		
				Стандартные изделия											
БЧ		3		Гайка М8.4 ГОСТ 5915-70*	4	4	4	4	4	4	4	4	4		
БЧ		4		Шайба 8.02 ГОСТ 11371-78*	4	4	4	4	4	4	4	4	4		
				Материалы											
				Бетон кл. В7.5 ГОСТ 26663-91*	0,05	0,05	0,05	0,05	0,05	0,02	0,02	0,02	0,02		$м^3$

Изм.	Лист	N докум.	Подпись	Дата	УКГ 11.00	Лист 2

Копировал Формат А4

ООО "Изополимет Плюс" - https://izopolimet.by

Формат	Зона	Поз.	Обозначение	Наименование	Количество на исполнение УКГ 11.00 -										Приме-чание
					09	10	11	12	13	14	15	16	17		
				Документация											
А3			УКГ 11.00 СБ	Сборочный чертеж	X	X	X	X	X	X	X	X	X		
А3				Общие указания	X	X	X	X	X	X	X	X	X		
				Сборочные единицы											
А4		5	УКГ 11.02.00	Опора	1										
			-01	Опора		1									
			-02	Опора			1								
			-03	Опора				1							
			-04	Опора					1						
			-05	Опора						1					
			-06	Опора							1				
			-07	Опора								1			
			-08	Опора									1		
				Материалы											
				Бетон кл. В7.5 ГОСТ 26663-91*	0,05	0,05	0,05	0,05	0,05	0,02	0,02	0,02	0,02		$м^3$

Изм.	Лист	N докум.	Подпись	Дата	УКГ 11.00	Лист 3

Копировал Формат А4

Серия 5.905-18.05 вып. 1

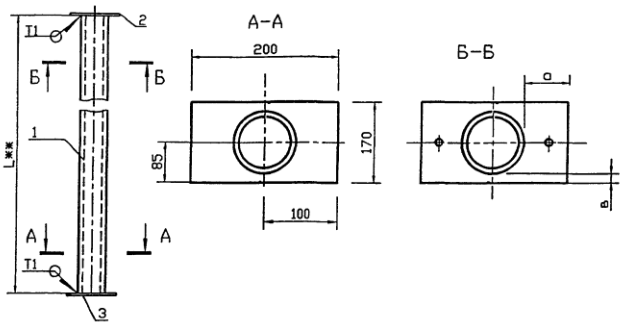

Обозначение	Наименование	Кол-во	Масса ед. кг	а, мм	в, мм
УКГ 11.01.00	Труба 25х3.2 ГОСТ 3262-75*	1	2.39	46	69
-01	Труба 32х3.2 ГОСТ 3262-75*	1	3.09	44	66
-02	Труба 40х3.5 ГОСТ 3262-75*	1	3.84	49.5	62.5
-03	Труба 57х3.5 ГОСТ 10704-91 / В10 ГОСТ 10705-80*	1	4.62	50	56.5
-04	Труба 76х3.5 ГОСТ 10704-91 / В10 ГОСТ 10705-80*	1	5.40	53	47
-05	Труба 108х4 ГОСТ 10704-91 / В10 ГОСТ 10705-80*	1	10.85	56.5	28
-06	Труба 159х5 ГОСТ 10704-91 / В10 ГОСТ 10705-80*	1	18.99	67	5.5
-07	Труба 159х5 ГОСТ 10704-91 / В10 ГОСТ 10705-80*	1	18.99	92	5.5
-08	Труба 159х5 ГОСТ 10704-91 / В10 ГОСТ 10705-80*	1	18.99	117	5.5

1. L**1.1 – 6.1м) Размер взять из проекта.
2. Сварные швы по ГОСТ 5264-80*. Катеты швов 3 мм.
3. В таблице указана масса 1 п. м. трубы.
4. Для деталей, изготавливаемых без чертежа, шероховатость обрабатываемых поверхностей $\overset{250}{\nabla}$

Изм.	Лист	N докум.	Подпись	Дата	УКГ 11.01.00 СБ	
Разраб.		Василенко		07.05	Опора. Сборочный чертеж	Лит. / Масса: См. табл. / Масштаб: —
Разраб.		Тарасенко		07.05		Лист / Листов 1
Пров.		Крючков		07.05		
Н. контр.		Панасенко		07.05	См. таблицу	СПКБ "Газпроект"
Утв.		Корж		07.05		

Копировал Формат А3

Инв. N подл. | Подпись и дата | Взам инв. N | Инв. N дубл. | Подпись и дата

Обозначение	Наименование	Кол. на исполнение УГ 11.01.00 –	01	02	03	04	05	06	07	08	Примечание
	Документация										
УКГ 11.01.00 СБ	Сборочный чертеж										
	Детали										
УКГ 11.01.01.00	Труба 25х3.2 ГОСТ 3262-75*	1									
-01	Труба 32х3.2 ГОСТ 3262-75*		1								
-02	Труба 40х3.5 ГОСТ 3262-75*			1							
-03	Труба 57х3.5 ГОСТ 10704-91 / В10 ГОСТ 10705-80*				1						
-04	Труба 76х3.5 ГОСТ 10704-91 / В10 ГОСТ 10705-80*					1					
-05	Труба 108х4 ГОСТ 10704-91 / В10 ГОСТ 10705-80*						1				
-06	Труба 159х5 ГОСТ 10704-91 / В10 ГОСТ 10705-80*							1			
-07	Труба 159х5 ГОСТ 10704-91 / В10 ГОСТ 10705-80*								1		
-08	Труба 159х5 ГОСТ 10704-91 / В10 ГОСТ 10705-80*									1	
УКГ 11.01.02.00	Полка	1	1								
-01	Полка			1							
-02	Полка				1						

Инв. N подл. | Подпись и дата | Взам инв. N | Инв. N дубл. | Подпись и дата

Поз.	Зона	Формат
1		БЧ
2		А4
		А4

Изм.	Лист	N докум.	Подпись	Дата	УКГ 11.01.00	
Разраб.		Василенко		07.05	Опора	Лит. / Лист 1 / Листов 2
Разраб.		Тарасенко		07.05		СПКБ "Газпроект"
Пров.		Крючков		07.05		
Н. контр.		Панасенко		07.05		
Утв.		Корж		07.05		

Копировал Формат А4

Серия 5.905-18.05 вып. 1

Формат	Зона	Поз.	Обозначение	Наименование	Количество на исполнение УГ 11.01.00 –									Приме-чание
					–	01	02	03	04	05	06	07	08	
А4		2	УКГ 11.01.02 –03	Полка		1	1	1	1			1	1	0.60кг
			–04	Полка						1				
			–05	Полка							1			
			–06	Полка								1		
			–07	Полка									1	
БЧ		3		Основание Б-ПН-4 ГОСТ 19903-74* / Лист С245 ГОСТ 27772-88*										
				200 x 170	1	1	1	1	1	1	1	1	1	

Изм.	Лист	N докум.	Подпись	Дата

УКГ 11.01.00

Лист 2

Копировал

Формат А4

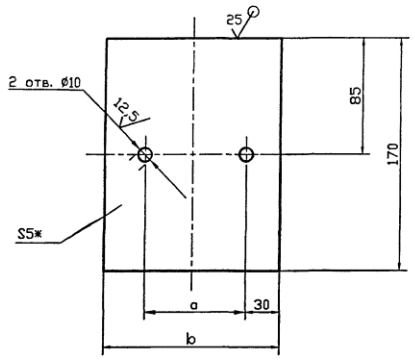

Обозначение	a, мм	b, мм	Масса ед. кг
УКГ 11.01.02	65	125	0.59
–01	84	144	0.90
–02	97	157	0.99
–03	122	182	1.16
–04	167	227	1.44
–05	233	293	1.85
–06	283	343	2.21
–07	333	393	2,49

1. * Размер для справок.
2. Не указанные предельные отклонения размеров H14, h14, $\pm\frac{JT14}{2}$

Взам. инв. N | Инв. N дубл. | Подпись и дата

Инв. N подл. | Подпись и дата

Изм.	Лист	N докум.	Подпись	Дата
Разраб.		Василенко		07.05
Разраб.		Тарасенко		07.05
Пров.		Крючков		07.05
Н. контр.		Понасенко		07.05
Утв.		Корж		07.05

УКГ 11.01.02

Полка

Лит.	Масса	Масштаб
	См. табл.	—
Лист	Листов 1	

Лист Б-ПН-5 ГОСТ 19903-74* / С245 ГОСТ 27772-88*

СПКБ "Газпроект"

Копировал

Формат А3

Серия 5.905-18.05 вып. 1

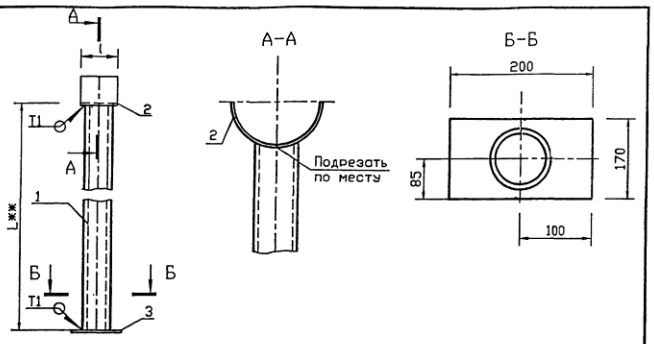

Обозначение	Наименование	Кол-во	l, мм	Масса ед. кг
УКГ 11.02.00	Труба 25х3.2 ГОСТ 3262-75*	1	63	2.39
-01	Труба 32х3.2 ГОСТ 3262-75*	1		3.09
-02	Труба 40х3.5 ГОСТ 3262-75*	1		3.84
-03	Труба 57х3.5 ГОСТ 10704-91 / В10 ГОСТ 10705-80*	1		4.62
-04	Труба 76х3.5 ГОСТ 10704-91 / В10 ГОСТ 10705-80*	1	114	5.40
-05	Труба 108х4 ГОСТ 10704-91 / В10 ГОСТ 10705-80*	1		10.85
-06	Труба 159х5 ГОСТ 10704-91 / В10 ГОСТ 10705-80*	1	165	18.99
-07	Труба 159х5 ГОСТ 10704-91 / В10 ГОСТ 10705-80*	1		18.99
-08	Труба 159х5 ГОСТ 10704-91 / В10 ГОСТ 10705-80*	1		18.99

1. L** (1.1 ... 6.1м) Размер взять из проекта.
2. Сварные швы по ГОСТ 5264-80*. Катеты швов 3 мм.
3. В таблице указана масса 1 п. м. трубы.
4. Для деталей, изготавливаемых без чертежа, шерохо-ватость обрабатываемых поверхностей $\nabla 250$

Изм.	Лист	N докум.	Подпись	Дата	УКГ 11.02.00 СБ		
Разраб.		Василенко		07.05	Опора. Сборочный чертеж	Лит.	Масса: См. табл. / Масштаб: —
Разраб.		Тарасенко		07.05		Лист	Листов 1
Пров.		Крючков		07.05			
Н. контр.		Панасенко		07.05	См. таблицу	СПКБ "Газпроект"	
Утв.		Корж		07.05			

Инв. N подл. | Подпись и дата | Взам. инв. N | Инв. N дубл. | Подпись и дата

Копировал | Формат А3

Формат	Зона	Поз.	Обозначение	Наименование	Кол.	01	02	03	04	05	06	07	08	Примечание
				Документация										
А4			УКГ 11.02.00 СБ	Сборочный чертеж		X	X	X	X	X	X	X	X	
				Детали										
БЧ		1	УКГ 11.02.00	Труба 25х3.2 ГОСТ 3262-75*	1	X								
			-01	Труба 32х3.2 ГОСТ 3262-75*	1		1							
			-02	Труба 40х3.5 ГОСТ 3262-75*	1			1						
			-03	Труба 57х3.5 ГОСТ 10704-91 / В10 ГОСТ 10705-80*	1				1					
			-04	Труба 76х3.5 ГОСТ 10704-91 / В10 ГОСТ 10705-80*	1					1				
			-05	Труба 108х4 ГОСТ 10704-91 / В10 ГОСТ 10705-80*	1						1			
			-06	Труба 159х5 ГОСТ 10704-91 / В10 ГОСТ 10705-80*	1							1		
			-07	Труба 159х5 ГОСТ 10704-91 / В10 ГОСТ 10705-80*	1								1	
			-08	Труба 159х5 ГОСТ 10704-91 / В10 ГОСТ 10705-80*	1									1

Инв. N подл. | Подпись и дата | Взам. инв. N | Инв. N дубл. | Подпись и дата

Изм.	Лист	N докум.	Подпись	Дата	УКГ 11.02.00		
Разраб.		Василенко		07.05	Опора	Лит.	Лист 1 / Листов 2
Разраб.		Тарасенко		07.05		СПКБ "Газпроект"	
Пров.		Крючков		07.05			
Н. контр.		Панасенко		07.05			
Утв.		Корж		07.05			

Копировал | Формат А4

Серия 5.905-18.05 вып. 1

Обозначение	Наименование	Количество на исполнение УГ 11.02.00 –									Приме-чание
		–	01	02	03	04	05	06	07	08	
	Труба 76х3,5 ГОСТ 10704-91 / В10 ГОСТ 10705-80*										
	L=63±1 мм (0,20 кг)	1	1	1	1						
	Труба 159х5 ГОСТ 10704-91 / В10 ГОСТ 10705-80*										Трубу разре-зать пополам
	L=114±1 мм (1,08 кг)					1	1				
	Труба 325х7 ГОСТ 10704-91 / В10 ГОСТ 10705-80*										
	L=165±1 мм (4,53 кг)							1	1	1	
	Основание										
	Лист Б-ПН-4 ГОСТ 19903-74* / С245 ГОСТ 27772-88*										
	200 х 170	1	1	1	1	1	1	1	1	1	0,60кг

Формат	Зона	Поз.	Обозначение	Наименование	Кол.	Примечание
БЧ		2		Труба 76х3,5 ГОСТ 10704-91 / В10 ГОСТ 10705-80*		
				L=63±1 мм (0,20 кг)	1	
				Труба 159х5 ГОСТ 10704-91 / В10 ГОСТ 10705-80*		
				L=114±1 мм (1,08 кг)	1	Трубу разрезать пополам
				Труба 325х7 ГОСТ 10704-91 / В10 ГОСТ 10705-80*		
				L=165±1 мм (4,53 кг)	1	
		3		Основание		
БЧ				Лист Б-ПН-4 ГОСТ 19903-74* / С245 ГОСТ 27772-88*		
				200 х 170	1	0,60кг

Изм.	Лист	N докум.	Подпись	Дата

УКГ 11.02.00

Лист 2

Копировал Формат А4

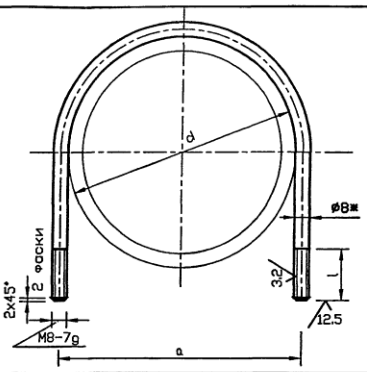

Обозначение	d, мм	a, мм	l, мм	Длина, мм	Масса, ед. кг
УКГ 11.03.00	57	65	40	224	0,08
-01	76	84	50	293	0,12
-02	89	97		326	0,13
-03	114	122		391	0,15
-04	159	167	60	526	0,21
-05	225	233	75	726	0,29
-06	275	283		855	0,34
-07	325	333		983	0,39
-08	430	454	90	1262	0,50
-09	540	564		1546	0,61

1 * Размер для справок.
2 Не указанные предельные отклонения размеров: $H14, h14, \pm\frac{JT14}{2}$

Изм.	Лист	N докум.	Подпись	Дата	УКГ 11.03.00			
Разраб.		Василенко		07.05	Хомут	Лит.	Масса	Масштаб
Разраб.		Тарасенко		07.05			См. табл.	—
Пров.		Крючков		07.05		Лист	Листов 1	
Н. контр.		Панасенко		07.05	Круг 8-В ГОСТ 2590-88 / Ст3пс1-I ГОСТ 535-88*	СПКБ "Газпроект"		
Утв.		Корж		07.05				

Копировал Формат А3

Инв. N подл. | Подпись и дата | Взам. инв. N | Инв. N дубл. | Подпись и дата

Серия 5.905-18.05 вып. 1

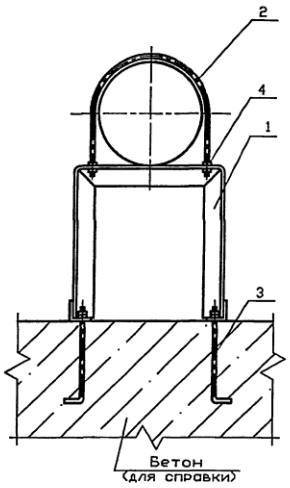

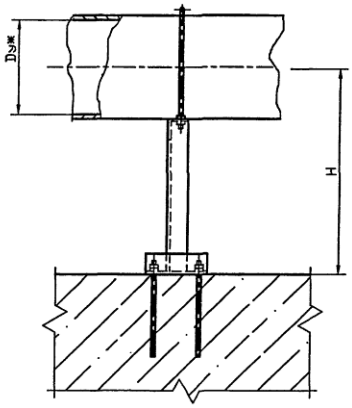

Обозначение	Условный проход Dy, мм	H, мм	Масса ед., кг
УКГ 12.00	250	600	19,28
-01		700	20,88
-02		800	22,00
-03	300	600	19,20
-04		700	20,65
-05		800	22,00
-06	400		37,17
-07		1000	42,07
-08	500	800	36,87
-09		1000	41,77
-10	600	800	52,65
-11		1000	60,35
-12	800	800	58,45
-13		1000	66,95
-14	1000		69,87

1. Для крепления газопроводов к опоре возможно применение хомутов из круга 8-В ГОСТ 2590-88 согласно чертежу УКГ 11.03 с уменьшением диаметров отверстий под хомуты до 10 мм.

2. * Размеры для справок

Изм.	Лист	N докум.	Подпись	Дата
Разраб.		Василенко		07.05
Разраб.		Тарасенко		07.05
Пров.		Крючков		07.05
Н. контр.		Панасенко		07.05
Утв.		Корх		07.05

УКГ 12.00 СБ

Крепление горизонтального газопровода Dy 250..1000 мм на отдельно стоящей опоре. Сборочный чертеж

Лит.	Масса	Масштаб
	См. табл.	—

Лист | Листов 1

СПКБ "Газпроект"

Копировал | Формат А3

Инв. N подл. | Подпись и дата | Взам инв. N | Инв. N дубл. | Подпись и дата

Формат	Зона	Поз.	Обозначение	Наименование	Количество на исполнение УКГ 12.00 –										Приме-чание
					–	01	02	03	04	05	06	07	08	09	
				Документация											
А3			УКГ 12.00 СБ	Сборочный чертеж	X	X	X	X	X	X	X	X	X	X	
А3				Общие указания	X	X	X	X	X	X	X	X	X	X	
				Сборочные единицы											
А4		1	УКГ 12.01.00	Опора	1										
			-01	Опора		1									
			-02	Опора			1								
			-03	Опора				1							
			-04	Опора					1						
			-05	Опора						1					
			-06	Опора							1				

Изм.	Лист	N докум.	Подпись	Дата	УКГ 12.00			
Разраб.		Василенко		07.05	Крепление горизонтального газопровода Dy 250...1000 мм на отдельно стоящей опоре	Лит.	Лист 1	Листов 3
Разраб.		Тарасенко		07.05				
Пров.		Крючков		07.05		СПКБ "Газпроект"		
Н. контр.		Панасенко		07.05				
Утв.		Корж		07.05				

Копировал Формат А4

Инв. N подл.	Подпись и дата	Взам. инв. N	Инв. N дубл.	Подпись и дата

Формат	Зона	Поз.	Обозначение	Наименование	Количество на исполнение УКГ 12.00 –										Приме-чание
					–	01	02	03	04	05	06	07	08	09	
А4		1	УКГ 12.01.00 -07	Опора								1			
			-08	Опора									1		
			-09	Опора										1	
				Стандартные изделия											
		2		Хомут 275- Ст3сп ГОСТ 24137-80	1	1	1								
				Хомут 330- Ст3сп ГОСТ 24137-80				1	1	1					
				Хомут 430- Ст3сп ГОСТ 24137-80							1	1			
				Хомут 540- Ст3сп ГОСТ 24137-80									1	1	
		3		Болт 1.1 М20 х400.ВСт3пс2	4	4	4	4	4	4	4	4	4	4	
				ГОСТ 24379.1-80											
		4		Гайка М20.5 ГОСТ 5915-70*	8	8	8	8	8	8	4	4	4	4	
				Гайка М24.5 ГОСТ 5915-70*							4	4	4	4	
				Шайба 20.02 ГОСТ 11371-78*	6	6	6	6	6	6	2	2	2	2	
				Шайба 24.02 ГОСТ 11371-78*							4	4	4	4	

Изм.	Лист	N докум.	Подпись	Дата	УКГ 12.00	Лист 2

Копировал Формат А4

54

Серия 5.905-18.05 вып. 1

Формат	Зона	Поз.	Обозначение	Наименование	10	11	12	13	14	Примечание
				Документация						
А3			УКГ 12.00 СБ	Сборочный чертеж	X	X	X	X	X	
А3				Общие указания	X	X	X	X		
				Сборочные единицы						
А4		1	УКГ 12.01.00 -10	Опора	1					
			-11	Опора		1				
			-12	Опора			1			
			-13	Опора				1		
			-14	Опора					1	
А3		2	УКГ 12.02	Детали						
			-01	Хомут	1	1				
			-02	Хомут			1	1		
				Хомут					1	
				Стандартные изделия						
		3		Болт 11.М24Х500. Ст3пс2	4	4	4	4	4	2,35кг
				ГОСТ 24379.1-80						
		4		Гайка М24.5 ГОСТ 5915-70ж	8	8	8	8	8	
				Шайба 24.02 ГОСТ 11371-78ж	6	6	6	6	6	

Инв. N подл. | Подпись и дата | Взам инв. N | Инв. N дубл. | Подпись и дата

УКГ 12.00

Лист 3

Изм. | Лист | N докум. | Подпись | Дата

Копировал

Формат А4

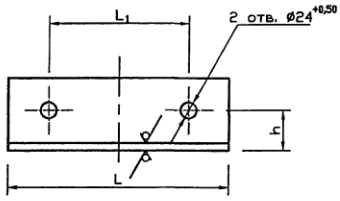

Обозначение	h, мм	L, мм	L_1, мм	b x b x d, мм	Масса ед., кг
УКГ 12.01.02	45±0.3	$280_{-1,3}$	200±1,0	75x75x6	1,93
-01	60±0.3	$300_{-1,3}$	220±1,0	100x100x8	3,67
-02	75±0.37	$330_{-1,4}$	250±1,0	125x125x10	6,30
-03	80±0.37	$340_{-1,4}$	260±1,0	140x140x10	7,29

Инв. N подл. | Подпись и дата | Взам инв. N | Инв. N дубл. | Подпись и дата

Изм.	Лист	N докум.	Подпись	Дата	УКГ 12.01.02			
Разраб.		Василенко		07.05	Уголок	Лит.	Масса	Масштаб
Разраб.		Тарасенко		07.05			См. табл.	
Пров.		Крючков		07.05		Лист	Листов 1	
Н. контр.		Панасенко		07.05	Уголок bxbxd-Б ГОСТ 8509-93 / С245 ГОСТ 27772-88ж	СПКБ "Газпроект"		
Утв.		Корж		07.05				

Копировал

Формат А4

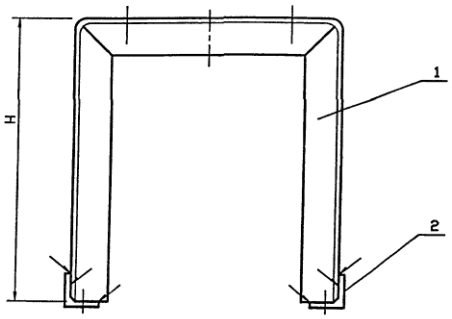

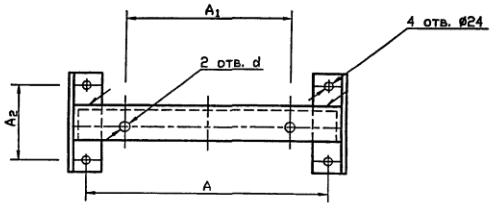

Обозначение	A, мм	A1, мм	A2, мм	d, мм	H, мм	Масса ед., кг
УКГ 12.01.00	402	295	200	24	464	11,63
-01					564	13,23
-02					664	14,38
-03		350			438	11,23
-04					538	12,68
-05					638	14,03
-06	626	454	220	28	587	26,97
-07					787	31,87
-08		564			535	25,67
-09					735	30,57
-10	720	655	250		458	40,90
-11					658	48,60
-12	860	845	260		390	49,39
-13					590	53,89
-14	1060	1045			490	54,09

1. Сварные швы по ГОСТ 5264-80ж-Т1-Δ5.
2. Размеры для справок

					УКГ 12.01.00 СБ			
Изм.	Лист	N докум.	Подпись	Дата	Опора. Сборочный чертеж	Лит.	Масса	Масштаб
Разраб.		Василенко		07.05			См. табл.	—
Разраб.		Тарасенко		07.05				
Пров.		Крючков		07.05		Лист	Листов 1	
Н. контр.		Панасенко		07.05	Уголок bxbxd-Б ГОСТ 8509-93 / С245 ГОСТ 27772-88ж	СПКБ "Газпроект"		
Утв.		Корж		07.05				

Копировал Формат А3

Инв. N подл.	Подпись и дата	Взам инв. N	Инв. N дубл.	Подпись и дата

Серия 5.905-18.05 вып. 1

Формат	Зона	Поз.	Обозначение	Наименование	Количество на исполнение УКГ 12.01.00 - —	01	02	03	04	05	06	07	08	09	Примечание
				Документация											
А3			УКГ 12.01.00 СБ	Сборочный чертеж	X	X	X	X	X	X	X	X	X	X	
А3				Общие указания	X	X	X	X	X	X	X	X	X	X	
				Детали											
А3		1	УКГ 12.01.01	Уголок	1										
			-01	Уголок		1									
			-02	Уголок			1								
			-03	Уголок				1							
			-04	Уголок					1						
			-05	Уголок						1					
			-06	Уголок							1				
			-07	Уголок								1			

Изм.	Лист	N докум.	Подпись	Дата	УКГ 12.01.00		
Разраб.		Василенко		07.05	Опора	Лит.	Лист 1 / Листов 3
Разраб.		Тарасенко		07.05		СПКБ "Газпроект"	
Пров.		Крючков		07.05			
Н. контр.		Панасенко		07.05			
Утв.		Корж		07.05			

Копировал Формат А4

Инв. N подл.	Подпись и дата	Взам инв. N	Инв. N дубл.	Подпись и дата

Формат	Зона	Поз.	Обозначение	Наименование	Количество на исполнение УКГ 12.01.00 - —	01	02	03	04	05	06	07	08	09	Примечание
А3		1	УКГ 12.01.01 -08	Уголок									1		
			-09	Уголок										1	
А4		2	УКГ 12.01.02	Уголок	2	2	2	2	2	2					
			-01	Уголок							2	2	2	2	

Изм.	Лист	N докум.	Подпись	Дата	УКГ 12.01.00	Лист 2

Копировал Формат А4

57

Серия 5.903-18.05 вып. 1

Формат	Зона	Поз.	Обозначение	Наименование	Количество на исполнение УКГ 12.01.00						Приме-чание
					10	11	12	13	14		
				Документация							
А3			УКГ 12.01.00 СБ	Сборочный чертеж							
				Детали							
А3		1	УКГ 12.01.01 -10	Уголок	1						
			-11	Уголок		1					
			-12	Уголок			1				
			-13	Уголок				1			
А4		2	УКГ 12.01.02 -02	Уголок					1		
			-03	Уголок	2	2					
				Уголок			2	2	2		

Изм.	Лист	N докум.	Подпись	Дата

УКГ 12.01.00

Лист 3

Копировал

Формат А4

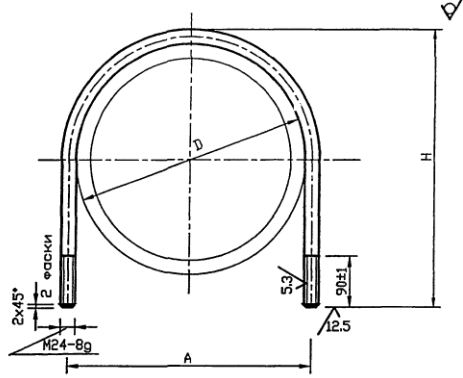

Обозначение	D, мм	A , мм	H, мм	Масса ед., кг
УКГ 12.02	$630_{+1.75}$	655±1	695_{-2}	6.04
-01	$820_{+2.3}$	845±1.1	$885_{-2.3}$	7.78
-02	$1020_{+2.6}$	1045±1.3	$1085_{-2.6}$	9.60

Подпись и дата | Взам. инв. N | Инв. N дубл. | Подпись и дата

Инв. N подл. | Подпись и дата

Изм.	Лист	N докум.	Подпись	Дата
Разраб.		Василенко		07.05
Разраб.		Тарасенко		07.05
Пров.		Крючков		07.05
Н. контр.		Панасенко		07.05
Утв.		Корж		07.05

УКГ 12.02

Хомут

Лит.	Масса	Масштаб
	См. табл.	
Лист	Листов 1	

Круг $\frac{24\text{-}В\ ГОСТ\ 2590\text{-}88}{Ст3\text{-}1\text{-}I\ ГОСТ\ 535\text{-}88*}$

СПКБ "Газпроект"

Копировал

Формат А4

Серия 5.905-18.05 вып. 1

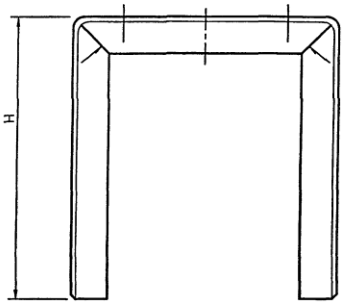

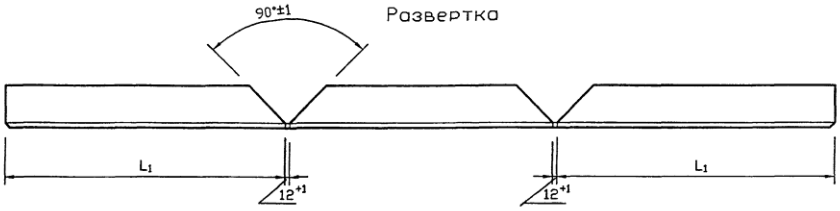

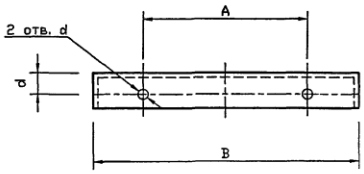

Обозначение	A, мм	d, мм	B, мм	d, мм	H, мм	L, мм	L_1, мм	b x b x d, мм	Масса ед., кг
УКГ 12.01.01	295±1	45±0,3	$480_{-1,5}$	$24^{+0,52}$	$458_{-1,55}$	$1408_{-3,1}$	$458_{-1,55}$	75x75x6	9,7
-01					$558_{-1,75}$	$1648_{-3,7}$	$558_{-1,75}$		11,3
-02					658_{-2}	$1808_{-3,7}$	658_{-2}		12,4
-03	350±1				$432_{-1,55}$	$1358_{-3,1}$	$432_{-1,55}$		9,3
-04					$532_{-1,75}$	$1556_{-3,7}$	$532_{-1,75}$		10,7
-05					632_{-2}	$1756_{-3,7}$	632_{-2}		12,1
-06	454±1	60±0,3	730_{-2}	$28^{+0,52}$	$579_{-1,75}$	$1900_{-3,7}$	$573_{-1,75}$	100x100x8	23,3
-07					779_{-2}	$2300_{-4,4}$	773_{-2}		28,2
-08	564±1				$527_{-1,75}$	$1796_{-3,7}$	$521_{-1,75}$		22,0
-09					727_{-2}	$2196_{-4,4}$	721_{-2}		26,9
-10	655±1	75±0,3	$850_{-2,3}$		$475_{-1,5}$	$1812_{-3,7}$	$469_{-1,5}$	125x125x10	34,6
-11					675_{-2}	$2212_{-4,4}$	669_{-2}		42,3
-12	845±1	80±0,3	$1000_{-2,3}$		$380_{-1,4}$	$1772_{-3,7}$	$374_{-1,55}$	140x140x10	38,1
-13					$580_{-1,75}$	$2172_{-4,4}$	$574_{-1,75}$		46,6
-14	1045±1		$1200_{-2,3}$		$480_{-1,55}$	$2176_{-4,4}$	$476_{-1,55}$		46,8

Сварные швы по ГОСТ 5264-80*-Т1-∆5.

Изм.	Лист	N докум.	Подпись	Дата	УКГ 12.01.01			
Разраб.		Василенко		07.05	Уголок	Лит.	Масса	Масштаб
Разраб.		Тарасенко		07.05			См. табл.	—
Пров.		Крючков		07.05		Лист	Листов 1	
Н. контр.		Панасенко		07.05	См. табл.	СПКБ "Газпроект"		
Утв.		Корж		07.05				

Копировал Формат А3

Инв. N подл. | Подпись и дата | Взам. инв. N | Инв. N дубл. | Подпись и дата

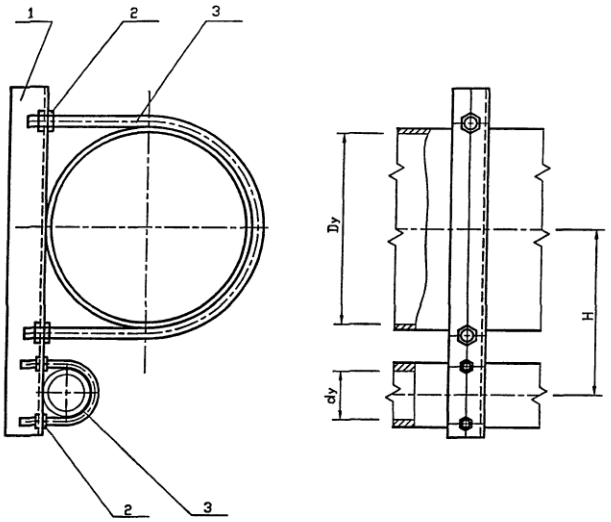

Продолжение

Обозначение	Dy, мм	dy, мм	H, мм	Масса ед., кг
УКГ 13.00 -05	100	40	140	1,61
-06		50	155	1,78
-07	150	25		2,62
-08		40	165	2,71
-09		50	185	2,95
-10	200	25	190	4,42
-11		40	200	4,52
-12		50	220	4,79
-13	250	25	215	5,05
-14		40	225	5,14
-15		50	245	5,42
-16	300	25	240	5,65
-17		40	255	5,80
-18		50	270	6,02
-19	400	25	295	10,06
-20		40	305	10,20
-21		50	325	10,55
-22	500	25	350	11,98
-23		40	360	12,11
-24		50	380	12,46

Обозначение	Dy, мм	dy, мм	H, мм	Масса ед., кг
УКГ 13.00	50	20	95	1,00
-01	65		105	1,28
-02	80		110	1,35
-03		25		1,36
-04	100		125	1,50

Для крепления вспомогательного газопровода возможно применение хомутов из круга 8-В ГОСТ 2590-88 согласно чертежу УКГ 11.03 с уменьшением диаметров отверстий под хомуты до 10 мм

					УКГ 13.00 СБ			
Изм.	Лист	N докум.	Подпись	Дата	Крепление вспомогательного газопровода к основному. Сборочный чертеж	Лит.	Масса	Масштаб
Разраб.		Василенко		07.05			См. табл.	—
Разраб.		Тарасенко		07.05		Лист	Листов 1	
Пров.		Крючков		07.05				
Н. контр.		Панасенко		07.05		СПКБ "Газпроект"		
Утв.		Корх		07.05				

Копировал Формат А3

Инв. N подл.	Подпись и дата	Взам инв. N	Инв. N дубл.	Подпись и дата

Серия 5.905-18.05 вып. 1

Формат	Зона	Поз.	Обозначение	Наименование	Количество на исполнение УКГ 13.00 –										Приме-чание
					–	01	02	03	04	05	06	07	08	09	
				Документация											
А3			УКГ 13.00 СБ	Сборочный чертеж	X	X	X	X	X	X	X	X	X	X	
А3				Общие указания	X	X	X	X	X	X	X	X	X	X	
				Сборочные единицы											
А3		1	УКГ 6.01 -02	Уголок	1										
			-05	Уголок		1									
			-08	Уголок			1								
			-09	Уголок				1							
			-12	Уголок					1						
			-13	Уголок						1					
			-14	Уголок							1				
			-17	Уголок								1			
			-18	Уголок									1		
			-19	Уголок										1	

Исполнения 10 ... 19 см. листы 3,4
20 ... 24 см. листы 5,6

Изм.	Лист	N докум.	Подпись	Дата
Разраб.		Василенко		07.05
Разраб.		Тарасенко		07.05
Пров.		Крючков		07.05
Н. контр.		Панасенко		07.05
Утв.		Корж		07.05

УКГ 13.00

Крепление вспомогательного газопровода к основному

Лит.	Лист	Листов
	1	6

СПКБ "Газпроект"

Копировал Формат А4

Инв. N подл.	Подпись и дата	Взам инв. N	Инв. N дубл.	Подпись и дата

Формат	Зона	Поз.	Обозначение	Наименование	Количество на исполнение УКГ 13.00 –										Приме-чание
					–	01	02	03	04	05	06	07	08	09	
				Стандартные изделия											
		2		Гайка М8.5 ГОСТ 5915-70*	4	4	4	4	4	4		4	4		
				Гайка М10.5 ГОСТ 5915-70*	4						4			4	
				Гайка М12.5 ГОСТ 5915-70*		4	4	4	4	4	4				
				Гайка М16.5 ГОСТ 5915-70*								4	4	4	
				Шайба 8.02 ГОСТ 11371-78*	4	4	4	4	4	4		4	4		
				Шайба 10.02 ГОСТ 11371-78*	4						4			4	
				Шайба 12.02 ГОСТ 11371-78*		4	4	4	4	4	4				
				Шайба 16.02 ГОСТ 11371-78*								4	4	4	
		3		Хомут 28- Ст3сп ГОСТ 24137-80	1	1	1								
				Хомут 32- Ст3сп ГОСТ 24137-80				1	1			1			
				Хомут 45- Ст3сп ГОСТ 24137-80						1			1		
				Хомут 60- Ст3сп ГОСТ 24137-80	1						1			1	
				Хомут 80- Ст3сп ГОСТ 24137-80		1									
				Хомут 90- Ст3сп ГОСТ 24137-80			1	1							
				Хомут 110- Ст3сп ГОСТ 24137-80					1	1	1				
				Хомут 160- Ст3сп ГОСТ 24137-80								1	1	1	

Изм.	Лист	N докум.	Подпись	Дата

УКГ 13.00

Лист 2

Копировал Формат А4

ООО "Изополимет Плюс" - https://izopolimet.by

Формат	Зона	Поз.	Обозначение	Наименование	Количество на исполнение УКГ 13.00 - 10	11	12	13	14	15	16	17	18	19	Примечание
				Документация											
А3			УКГ 13.00 СБ	Сборочный чертеж	X	X	X	X	X	X	X	X	X	X	
А3				Общие указания	X	X	X	X	X	X	X	X	X	X	
				Детали											
А3		1	УКГ 6.01 -22	Уголок	1										
			-23	Уголок		1									
			-24	Уголок			1								
			-27	Уголок				1							
			-28	Уголок					1						
			-29	Уголок						1					
			-32	Уголок							1				
			-33	Уголок								1			
			-34	Уголок									1		
			-37	Уголок										1	

Изм.	Лист	N докум.	Подпись	Дата	УКГ 13.00	Лист 3

Копировал Формат А4

Инв. N подл.	Подпись и дата	Взам инв. N	Инв. N дубл.	Подпись и дата

Формат	Зона	Поз.	Обозначение	Наименование	Количество на исполнение УКГ 13.00 - 10	11	12	13	14	15	16	17	18	19	Примечание
				Стандартные изделия											
		2		Гайка М8.5 ГОСТ 5915-70*	4	4		4	4		4	4		4	
				Гайка М10.5 ГОСТ 5915-70*			4			4			4		
				Гайка М20.5 ГОСТ 5915-70*	4	4	4	4	4	4	4	4	4		
				Гайка М24.5 ГОСТ 5915-70*										4	
				Шайба 8.02 ГОСТ 11371-78*	4	4		4	4		4	4		4	
				Шайба 10.02 ГОСТ 11371-78*			4			4			4		
				Шайба 20.02 ГОСТ 11371-78*	4	4	4	4	4	4	4	4	4		
				Шайба 24.02 ГОСТ 11371-78*										4	
		3		Хомут 32- Ст3сп ГОСТ 24137-80	1			1			1			1	
				Хомут 45- Ст3сп ГОСТ 24137-80		1			1			1			
				Хомут 60- Ст3сп ГОСТ 24137-80			1			1			1		
				Хомут 225- Ст3сп ГОСТ 24137-80	1	1	1								
				Хомут 275- Ст3сп ГОСТ 24137-80				1	1	1					
				Хомут 330- Ст3сп ГОСТ 24137-80							1	1	1		
				Хомут 430- Ст3сп ГОСТ 24137-80										1	

Изм.	Лист	N докум.	Подпись	Дата	УКГ 13.00	Лист 4

Копировал Формат А4

ООО "Изополимет Плюс" - https://izopolimet.by

Инв. N подл.	Подпись и дата	Взам инв. N	Инв. N дубл.	Подпись и дата

Серия 5.905-18.05 вып. 1

Формат	Зона	Поз.	Обозначение	Наименование	Количество на исполнение УКГ 13.00 - 20	21	22	23	24						Примечание
				Документация											
А3			УКГ 13.00 СБ	Сборочный чертеж	X	X	X	X	X						
А3				Общие указания	X	X	X	X	X						
				Детали											
А3		1	УКГ 6.01 -38	Уголок	1										
			-39	Уголок		1									
			-42	Уголок			1								
			-43	Уголок				1							
			-44	Уголок					1						
				Стандартные изделия											
		2		Гайка М8.5 ГОСТ 5915-70*	4		4	4							
				Гайка М10.5 ГОСТ 5915-70*		4			4						
				Гайка М24.5 ГОСТ 5915-70*	4	4	4	4	4						

Изм.	Лист	N докум.	Подпись	Дата	УКГ 13.00	Лист 5

Копировал Формат А4

Инв. N подл.	Подпись и дата	Взам инв. N	Инв. N дубл.	Подпись и дата

Формат	Зона	Поз.	Обозначение	Наименование	Количество на исполнение УКГ 13.00 - 20	21	22	23	24						Примечание
				Шайба 8.02 ГОСТ 11371-78*	4		4	4							
				Шайба 10.02 ГОСТ 11371-78*		4			4						
				Шайба 24.02 ГОСТ 11371-78*	4	4	4	4	4						
		3		Хомут 32- Ст3сп ГОСТ 24137-80			1								
				Хомут 45- Ст3сп ГОСТ 24137-80	1			1							
				Хомут 60- Ст3сп ГОСТ 24137-80		1			1						
				Хомут 430- Ст3сп ГОСТ 24137-80	1	1									
				Хомут 540- Ст3сп ГОСТ 24137-80			1	1	1						

Изм.	Лист	N докум.	Подпись	Дата	УКГ 13.00	Лист 6

Копировал Формат А4

ООО "Изополимет Плюс" - https://izopolimet.by

Серия 5.905-18.05 вып. 1

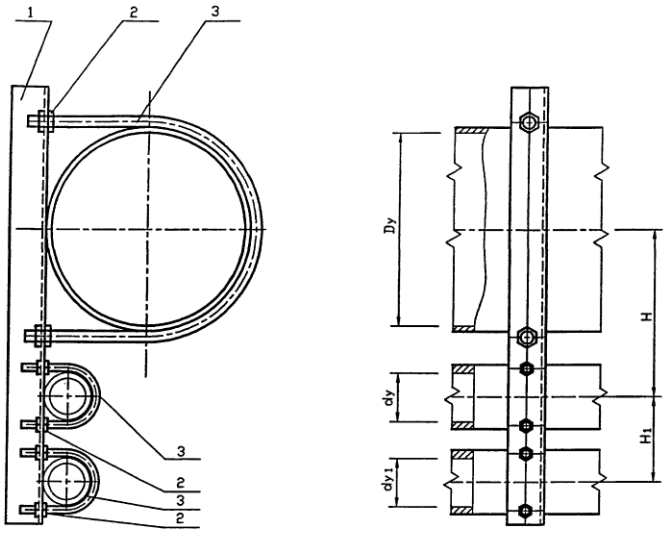

Обозначение	Dy, мм	dy, мм	dy1, мм	H, мм	H1, мм	Масса ед., кг
УКГ 14.00	50	20	20	95	75	1,26
-01	65			105		1,48
-02	80			110		1,64
-03			25		80	1,69
-04		25				1,70

Для крепления вспомогательных газопроводов возможно применение хомутов из круга 8-В ГОСТ 2590-88 согласно чертежу УКГ 11.03 с уменьшением диаметров отверстий под хомуты до 10 мм

Изм.	Лист	N докум.	Подпись	Дата
Разраб.		Василенко		07.05
Разраб.		Тарасенко		07.05
Пров.		Крючков		07.05
Н. контр.		Панасенко		07.05
Утв.		Корж		07.05

УКГ 14.00 СБ

Крепление 2х вспомогательных газопроводов к основному. Сборочный чертеж

Лит.	Масса	Масштаб
	См. табл.	—
Лист 1	Листов 3	

СПКБ "Газпроект"

Копировал

Формат А3

Серия 5.905-18.05 вып. 1

Продолжение

Обозначение	Dy, мм	dy, мм	dy1, мм	H, мм	H1, мм	Масса ед., кг
УКГ 14.00 -05	100	25	25	125	80	1,82
-06		40		130	90	1,89
-07		50		140	95	2,04
-08		40	40	130		1,94
-09		50		140	105	2,19
-10			50		110	2,28
-11	150	25	25	155	80	3,06
-12		40		165	90	3,17
-13		50		175	95	3,34
-14		40	40	165		3,24
-15		50		175	105	3,42
-16			50		110	3,57
-17	200	25	25	195	80	4,98
-18		40		200	90	5,06
-19		50		210	95	5,26
-20		40	40	200		5,15
-21		50		210	105	5,37
-22			50		110	5,60
-23	250	25	25	220	220	5,62
-24		40		225	225	5,69
-25		50		235	235	5,90
-26		40	40	225	225	5,79
-27		50		235	235	6,00
-28			50			6,18
-29	300	25	25	245	245	6,23
-30		40		255	255	6,36
-31		50		260	260	6,51
-32		40	40	255	255	6,44

Инв. N подл. | Подпись и дата | Взам инв. N | Инв. N дубл. | Подпись и дата

Изм. | Лист | N докум. | Подпись | Дата

УКГ 14.00 СБ

Лист 2

Копировал

Формат А4

Серия 5.905-18.05 вып. 1

Окончание

Обозначение	Dy, мм	dy, мм	dy1, мм	H, мм	H1, мм	Масса ед., кг
УКГ 14.00 -33	300	50	40	260	260	6,38
-34			50			6,79
-35	400	25	25	305	305	10,94
-36		40		310	310	11,03
-37		50		320	320	11,29
-38		40	40	310	310	11,18
-39		50		320	320	11,42
-40			50			11,62
-41	500	25	25	360	360	12,83
-42		40		365	365	12,94
-43		50		375	375	13,20
-44		40	40	365	365	13,07
-45		50		375	375	13,33
-46			50			13,55

Изм.	Лист	N докум.	Подпись	Дата	УКГ 14.00 СБ	Лист 3

Копировал Формат А4

Инв. N подл.	Подпись и дата	Взам инв. N	Инв. N дубл.	Подпись и дата

Серия 5.905-18.05 вып. 1

Формат	Зона	Поз.	Обозначение	Наименование	Количество на исполнение УКГ 14.00 - —	01	02	03	04	05	06	07	08	09	Примечание
				Документация											
А3			УКГ 14.00 СБ	Сборочный чертеж											
А3				Общие указания											
				Детали											
А3		1	УКГ 14.01	Уголок	1										
			-01	Уголок		1									
			-02	Уголок			1								
			-03	Уголок				1							
			-04	Уголок					1						
			-05	Уголок						1					
			-06	Уголок							1				
			-07	Уголок								1			
			-08	Уголок									1		
			-09	Уголок										1	

Исполнения 10 ... 19 см. листы 3,4
20 ... 29 см. листы 5,6
30 ... 39 см. листы 7,8
40 ... 46 см. листы 9,10

Изм.	Лист	N докум.	Подпись	Дата	УКГ 14.00			
Разраб.		Василенко		07.05	Крепление 2х вспомогательных газопроводов к основному	Лит.	Лист 1	Листов 10
Разраб.		Тарасенко		07.05		СПКБ "Газпроект"		
Пров.		Крючков		07.05				
Н. контр.		Панасенко		07.05				
Утв.		Корж		07.05				

Копировал Формат А4

Инв. N подл.	Подпись и дата	Взам инв. N	Инв. N дубл.	Подпись и дата

Формат	Зона	Поз.	Обозначение	Наименование	Количество на исполнение УКГ 14.00 - —	01	02	03	04	05	06	07	08	09	Примечание
				Стандартные изделия											
		2		Гайка М8.5 ГОСТ 5915-70*	8	8	8	8	8	8	8	4	8	4	
				Гайка М10.5 ГОСТ 5915-70*	4							4		4	
				Гайка М12.5 ГОСТ 5915-70*		4	4	4	4	4	4	4	4	4	
				Шайба 8.02 ГОСТ 11371-78*	8	8	8	8	8	8	8	4	8	4	
				Шайба 10.02 ГОСТ 11371-78*	4							4		4	
				Шайба 12.02 ГОСТ 11371-78*		4	4	4	4	4	4	4	4	4	
		3		Хомут 28- СтЗсп ГОСТ 24137-80	2	2	2	1							
				Хомут 32- СтЗсп ГОСТ 24137-80				1	2	2	1	1			
				Хомут 45- СтЗсп ГОСТ 24137-80							1		2	1	
				Хомут 60- СтЗсп ГОСТ 24137-80	1							1		1	
				Хомут 80- СтЗсп ГОСТ 24137-80		1									
				Хомут 90- СтЗсп ГОСТ 24137-80			1	1	1						
				Хомут 110- СтЗсп ГОСТ 24137-80						1	1	1	1	1	

Изм.	Лист	N докум.	Подпись	Дата	УКГ 14.00	Лист 2

Копировал Формат А4

ООО "Изополимет Плюс" - https://izopolimet.by

Формат	Зона	Поз.	Обозначение	Наименование	Количество на исполнение УКГ 14.00 – 10	11	12	13	14	15	16	17	18	19	Примечание
				Документация											
А3			УКГ 14.00 СБ	Сборочный чертеж	X	X	X	X	X	X	X	X	X	X	
А3				Общие указания	X	X	X	X	X	X	X	X	X	X	
				Детали											
А3		1	УКГ 14.01 –10	Уголок	1										
			–11	Уголок		1									
			–12	Уголок			1								
			–13	Уголок				1							
			–14	Уголок					1						
			–15	Уголок						1					
			–16	Уголок							1				
			–17	Уголок								1			
			–18	Уголок									1		
			–19	Уголок										1	

Изм.	Лист	N докум.	Подпись	Дата	УКГ 14.00	Лист 3

Копировал Формат А4

Инв. N подл.	Подпись и дата	Взам инв. N	Инв. N дубл.	Подпись и дата

Формат	Зона	Поз.	Обозначение	Наименование	Количество на исполнение УКГ 14.00 – 10	11	12	13	14	15	16	17	18	19	Примечание
				Стандартные изделия											
		2		Гайка М8.5 ГОСТ 5915-70*		8	8	4	8	4		8	8	4	
				Гайка М10.5 ГОСТ 5915-70*	8			4		4	8			4	
				Гайка М12.5 ГОСТ 5915-70*	4										
				Гайка М16.5 ГОСТ 5915-70*		4	4	4	4	4	4				
				Гайка М20.5 ГОСТ 5915-70*								4	4	4	
				Шайба 8.02 ГОСТ 11371-78*		8	8	4	8	4		8	8	4	
				Шайба 10.02 ГОСТ 11371-78*	8			4		4	8			4	
				Шайба 12.02 ГОСТ 11371-78*	4										
				Шайба 16.02 ГОСТ 11371-78*		4	4	4	4	4	4				
				Шайба 20.02 ГОСТ 11371-78*								4	4	4	
		3		Хомут 32- Ст3сп ГОСТ 24137-80		2	1	1				2	1	1	
				Хомут 45- Ст3сп ГОСТ 24137-80			1		2	1			1		
				Хомут 60- Ст3сп ГОСТ 24137-80	2			1		1	2			1	
				Хомут 110- Ст3сп ГОСТ 24137-80	1										
				Хомут 160- Ст3сп ГОСТ 24137-80		1	1	1	1	1	1				
				Хомут 225- Ст3сп ГОСТ 24137-80								1	1	1	

Изм.	Лист	N докум.	Подпись	Дата	УКГ 14.00	Лист 4

Копировал Формат А4

ООО "Изополимет Плюс" - https://izopolimet.by

Инв. N подл.	Подпись и дата	Взам инв. N	Инв. N дубл.	Подпись и дата

Серия 5.905-18.05 вып. 1

Формат	Зона	Поз.	Обозначение	Наименование	Количество на исполнение УКГ 14.00 - 20	21	22	23	24	25	26	27	28	29	Примечание
				Документация											
А3			УКГ 14.00 СБ	Сборочный чертеж	X	X	X	X	X	X	X	X	X	X	
А3				Общие указания	X	X	X	X	X	X	X	X	X	X	
				Детали											
А3		1	УКГ 14.01 -20	Уголок	1										
			-21	Уголок		1									
			-22	Уголок			1								
			-23	Уголок				1							
			-24	Уголок					1						
			-25	Уголок						1					
			-26	Уголок							1				
			-27	Уголок								1			
			-28	Уголок									1		
			-29	Уголок										1	

Изм.	Лист	N докум.	Подпись	Дата	УКГ 14.00	Лист 5

Копировал Формат А4

Инв. N подл.	Подпись и дата	Взам инв. N	Инв. N дубл.	Подпись и дата

Формат	Зона	Поз.	Обозначение	Наименование	Количество на исполнение УКГ 14.00 - 20	21	22	23	24	25	26	27	28	29	Примечание
				Стандартные изделия											
		2		Гайка М8.5 ГОСТ 5915-70*	8	4		8	8	4	8	4		8	
				Гайка М10.5 ГОСТ 5915-70*		4	8			4		4	8		
				Гайка М20.5 ГОСТ 5915-70*	4	4	4	4	4	4	4	4	4	4	
				Шайба 8.02 ГОСТ 11371-78*	8	4		8	8	4	8	4		8	
				Шайба 10.02 ГОСТ 11371-78*		4	8			4		4	8		
				Шайба 20.02 ГОСТ 11371-78*	4	4	4	4	4	4	4	4	4	4	
		3		Хомут 32- Ст3сп ГОСТ 24137-80				2	1	1				2	
				Хомут 45- Ст3сп ГОСТ 24137-80	2	1			1		2	1			
				Хомут 60- Ст3сп ГОСТ 24137-80		1	2			1		1	2		
				Хомут 225- Ст3сп ГОСТ 24137-80	1	1	1								
				Хомут 275- Ст3сп ГОСТ 24137-80				1	1	1	1	1	1		
				Хомут 330- Ст3сп ГОСТ 24137-80										1	

Изм.	Лист	N докум.	Подпись	Дата	УКГ 14.00	Лист 6

Копировал Формат А4

ООО "Изополимет Плюс" - https://izopolimet.by

Формат	Зона	Поз.	Обозначение	Наименование	Количество на исполнение УКГ 14.00 -										Приме-чание
					30	31	32	33	34	35	36	37	38	39	
				Документация											
А3			УКГ 14.00 СБ	Сборочный чертеж	X	X	X	X	X	X	X	X	X	X	
А3				Общие указания	X	X	X	X	X	X	X	X	X	X	
				Детали											
А3		1	УКГ 14.01 -30	Уголок	1										
			-31	Уголок		1									
			-32	Уголок			1								
			-33	Уголок				1							
			-34	Уголок					1						
			-35	Уголок						1					
			-36	Уголок							1				
			-37	Уголок								1			
			-38	Уголок									1		
			-39	Уголок										1	

Изм.	Лист	N докум.	Подпись	Дата	УКГ 14.00	Лист 7

Копировал Формат А4

Инв. N подл.	Подпись и дата	Взам инв. N	Инв. N дубл.	Подпись и дата

Формат	Зона	Поз.	Обозначение	Наименование	Количество на исполнение УКГ 14.00 -										Приме-чание
					30	31	32	33	34	35	36	37	38	39	
				Стандартные изделия											
		2		Гайка М8.5 ГОСТ 5915-70*	8	4	8	4	4	8	8	4	8	4	
				Гайка М10.5 ГОСТ 5915-70*		4		4	4			4		4	
				Гайка М20.5 ГОСТ 5915-70*	4	4	4	4	4						
				Гайка М24.5 ГОСТ 5915-70*						4	4	4	4	4	
				Шайба 8.02 ГОСТ 11371-78*	8	4	8	4	4	8	8	4	8	4	
				Шайба 10.02 ГОСТ 11371-78*		4		4	4			4		4	
				Шайба 20.02 ГОСТ 11371-78*	4	4	4	4	4						
				Шайба 24.02 ГОСТ 11371-78*						4	4	4	4	4	
		3		Хомут 32- Ст3сп ГОСТ 24137-80	1	1				2	1	1			
				Хомут 45- Ст3сп ГОСТ 24137-80	1		2	1			1		2	1	
				Хомут 60- Ст3сп ГОСТ 24137-80		1		1	2			1		1	
				Хомут 330- Ст3сп ГОСТ 24137-80	1	1	1	1	1						
				Хомут 430- Ст3сп ГОСТ 24137-80						1	1	1	1	1	

Изм.	Лист	N докум.	Подпись	Дата	УКГ 14.00	Лист 8

Копировал Формат А4

70

Инв. N подл.	Подпись и дата	Взам инв. N	Инв. N дубл.	Подпись и дата

Серия 5.905-18.05 вып. 1

Формат	Зона	Поз.	Обозначение	Наименование	Количество на исполнение УКГ 14.00 -										Приме-чание
					40	41	42	43	44	45	46				
				Документация											
А3			УКГ 14.00 СБ	Сборочный чертеж	X	X	X	X	X	X	X				
А3				Общие указания	X	X	X	X	X	X	X				
				Детали											
А3		1	УКГ 14.01 -40	Уголок	1										
			-41	Уголок		1									
			-42	Уголок			1								
			-43	Уголок				1							
			-44	Уголок					1						
			-45	Уголок						1					
			-46	Уголок							1				

Изм.	Лист	N докум.	Подпись	Дата	УКГ 14.00	Лист 9

Копировал Формат А4

Инв. N подл.	Подпись и дата	Взам инв. N	Инв. N дубл.	Подпись и дата

Формат	Зона	Поз.	Обозначение	Наименование	Количество на исполнение УКГ 14.00 -										Приме-чание
					40	41	42	43	44	45	46				
				Стандартные изделия											
		2		Гайка М8.5 ГОСТ 5915-70*		8	8	4	8	4					
				Гайка М10.5 ГОСТ 5915-70*	8			4		4	8				
				Гайка М24.5 ГОСТ 5915-70*	4	4	4	4	4	4	4				
				Шайба 8.02 ГОСТ 11371-78*		8	8	4	8	4					
				Шайба 10.02 ГОСТ 11371-78*	8			4		4	8				
				Шайба 24.02 ГОСТ 11371-78*	4	4	4	4	4	4	4				
		3		Хомут 32- Ст3сп ГОСТ 24137-80		2	1	1							
				Хомут 45- Ст3сп ГОСТ 24137-80			1		2	1					
				Хомут 60- Ст3сп ГОСТ 24137-80	2			1		1	2				
				Хомут 430- Ст3сп ГОСТ 24137-80	1										
				Хомут 540- Ст3сп ГОСТ 24137-80		1	1	1	1	1	1				

Изм.	Лист	N докум.	Подпись	Дата	УКГ 14.00	Лист 10

Копировал Формат А4

ООО "Изополимет Плюс" - https://izopolimet.by

Серия 5.905-18.05 вып. 1

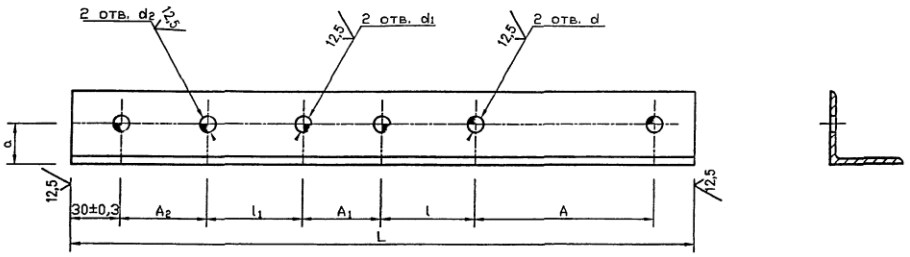

Обозначение	A, мм	A_1, мм	A_2, мм	a, мм	d, мм	d_1, мм	d_2 мм	L, мм	l, мм	l_1, мм	b x b x d, мм	Масса ед., кг
УКГ 14.01	70 ± 1	36±1	36±1	25± 0,3	$12^{+0,4}$	$10^{+0,36}$	$10^{+0,36}$	$280_{-1,3}$	42± 0,3	39± 0,3	45x45x5	0,93
-01	92 ± 1			30 ± 0,3	15$^{+0,4}$			$300_{-1,3}$	41 ± 0,3		50x50x5	1,11
-02	102 ± 1							$310_{-1,3}$				1,15
-03			40 ± 1					$325_{-1,4}$		42± 0,3		1,20
-04		40±1							39± 0,3	40 ± 0,3		1,20
-05	122 ± 1							$345_{-1,4}$	44± 0,3			1,28
-06		53±1						$360_{-1,4}$	42± 0,3	43± 0,3		1,33
-07		70±1				$12^{+0,4}$		$375_{-1,4}$	44± 0,3	40 ± 0,3		1,39
-08		53±1	53±1			$10^{+0,36}$		$370_{-1,4}$	42± 0,3	41 ±0,3		1,37
-09		70±1				$12^{+0,4}$		$410_{-1,55}$	44± 0,3	43± 0,3		1,52
-10			70 ±1				$12^{+0,4}$			40 ± 0,3		1,52

					УКГ 14.01			
Изм.	Лист	N докум.	Подпись	Дата	Уголок	Лит.	Масса	Масштаб
Разраб.		Василенко		07.05			См. табл.	—
Разраб.		Тарасенко		07.05		Лист 1	Листов 3	
Пров.		Крючков		07.05				
Н. контр.		Панасенко		07.05	Уголок $\frac{bxbxd-Б\ ГОСТ\ 8509-93}{С245\ ГОСТ\ 27772-88*}$	СПКБ "Газпроект"		
Утв.		Корж		07.05				

Копировал Формат А3

Серия 5.905-18.05 вып. 1

Продолжение

Обозначение	A, мм	A_1, мм	A_2, мм	a, мм	d, мм	d_1, мм	d_2 мм	L, мм	l, мм	l_1, мм	b x b x d, мм	Масса ед., кг
УКГ 14.01 -11	176 ± 1	40±1	40±1	35±0,3	$19^{+0,5}$	$10^{+0,36}$	$10^{+0,36}$	$410_{-1,55}$	47±0,3	40±0,3	63x63x5	1,94
-12		53±1						$430_{-1,55}$	50±0,3	43±0,3		2,04
-13		70±1				$12^{+0,4}$		$445_{-1,55}$	52±0,4	40±0,3		2,11
-14		53±1	53±1			$10^{+0,36}$		$440_{-1,55}$	50±0,3	41±0,3		2,09
-15		70±1				$12^{+0,4}$		$460_{-1,55}$	52±0,4	43±0,3		2,18
-16			70±1				$12^{+0,4}$	$470_{-1,55}$		40±0,3		2,23
-17	245±1	40±1	40±1	45±0,3	$24^{+0,5}$	$10^{+0,36}$	$10^{+0,36}$	$490_{-1,55}$			75x75x5	2,80
-18		53±1						$500_{-1,55}$	50±0,3	43±0,3		2,86
-19		70±1				$12^{+0,4}$		$520_{-1,75}$	52±0,4	40±0,3		2,97
-20		53±1	53±1			$10^{+0,36}$		$515_{-1,75}$	50±0,3	41±0,3		2,94
-21		70±1				$12^{+0,4}$		$535_{-1,75}$	52±0,4	43±0,3		3,06
-22			70±1				$12^{+0,4}$	$560_{-1,75}$		40±0,3		3,20
-23	295±1	40±1	40±1			$10^{+0,36}$	$10^{+0,36}$	$540_{-1,75}$				3,09
-24		53±1						$550_{-1,75}$	50±0,3	43±0,3		3,14
-25		70±1				$12^{+0,4}$		$570_{-1,75}$	52±0,4	40±0,3		3,26
-26		53±1	53±1			$10^{+0,36}$		$565_{-1,75}$	50±0,3	41±0,3		3,23
-27		70±1				$12^{+0,4}$		$585_{-1,75}$	52±0,3	43±0,3		3,35
-28			70±1				$12^{+0,4}$	$600_{-1,75}$		40±0,3		3,43
-29	350±1	40±1	40±1			$10^{+0,36}$	$10^{+0,36}$	$590_{-1,75}$	50±0,3			3,38
-30		53±1						$610_{-1,75}$	53±0,3	43±0,3		3,50
-31		70±1				$12^{+0,4}$		$620_{-1,75}$	50±0,3	40±0,3		3,55
-32		53±1	53±1			$10^{+0,36}$			53±0,3	41±0,3		3,56
-33		70±1				$12^{+0,4}$		$595_{-1,75}$	50±0,3	43±0,3		3,41
-34			70±1				$12^{+0,4}$	$650_{-2,0}$		40±0,3		3,72
-35	454±1	40±1	40±1		$28^{+0,5}$	$10^{+0,36}$	$10^{+0,36}$	$710_{-2,0}$	58±0,3		90x90x6	5,87
-36		53±1						$720_{-2,0}$	56±0,3	43±0,3		5,95
-37		70±1				$12^{+0,4}$		$740_{-2,0}$	58±0,3	40±0,3		6,12
-38		53±1	53±1			$10^{+0,36}$		$735_{-2,0}$	56±0,3	41±0,3		6,08

Инв. N подл. | Подпись и дата | Взам инв. N | Инв. N дубл. | Подпись и дата

Изм.	Лист	N докум.	Подпись	Дата

УКГ 14.01

Лист 2

Копировал

Формат А4

Окончание

Обозначение	A, мм	A_1, мм	A_2, мм	a, мм	d, мм	d_1, мм	d_2 мм	L, мм	l, мм	l_1, мм	b x b x d, мм	Масса ед., кг
УКГ 14.01 -39	454± 1	70±1	53± 1	45± 0,3	$28^{+0,5}$	$12^{+0,4}$	$10^{+0,36}$	$755_{-2,0}$	58± 0,3	43 ± 0,3	90x90x6	6,23
-40			70 ± 1				$12^{+0,4}$	$770_{-2,0}$		40 ± 0,3		6,34
-41	564 ± 1	40±1	40 ± 1			$10^{+0,36}$	$10^{+0,36}$	$820_{-2,3}$				6,75
-42		53±1						$830_{-2,3}$	56± 0,3	43 ± 0,3		6,85
-43		70±1				$12^{+0,4}$		$850_{-2,3}$	58± 0,3	40 ± 0,3		7,01
-44		53±1	53± 1			$10^{+0,36}$		$845_{-2,3}$	52± 0,3	41 ±0,3		6,97
-45		70±1				$12^{+0,4}$		$865_{-2,3}$	56± 0,3	43 ± 0,3		7,13
-46			70 ± 1				$12^{+0,4}$	$880_{-2,3}$		40 ± 0,3		7,25

Изм.	Лист	N докум.	Подпись	Дата	УКГ 14.01	Лист 3

Копировал Формат А4

Серия 5.905-18.05 вып. 1

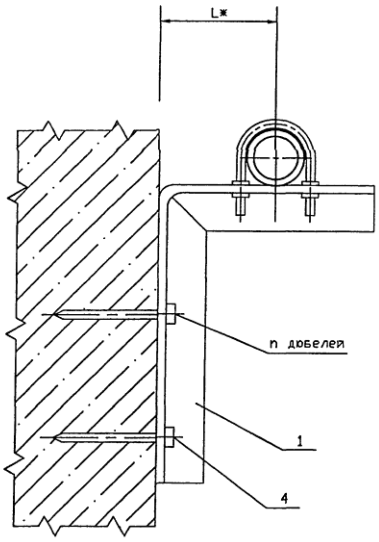

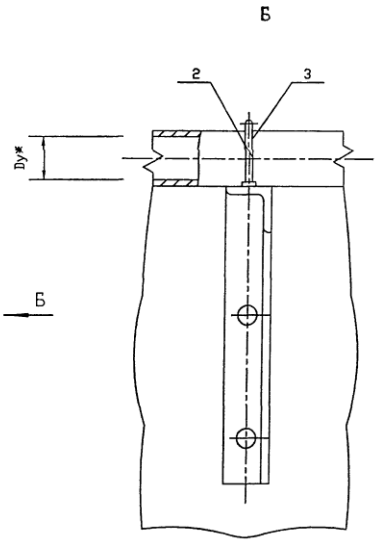

Обозначение	Условный проход Dy, мм	L*, мм	Масса ед., кг
УКГ 15.00	15	35	0,33
-01	20		0,38
-02	25	40	0,40
-03	32	45	0,42
-04	40	50	0,45
-05	50	100	1,34
-06	65		1,50
-07	80		1,72
-08	100	150	2,40

1. Для крепления газопроводов к кронштейну возможно применение хомутов из круга 8-В ГОСТ 2590-88 согласно чертежу УКГ 11.03 с уменьшением диаметров отверстий под хомуты до 10 мм.

2. * Размеры для справок

Изм.	Лист	N докум.	Подпись	Дата
Разраб.		Василенко		07.05
Разраб.		Тарасенко		07.05
Пров.		Крючков		07.05
Н. контр.		Понасенко		07.05
Утв.		Корж		07.05

УКГ 15.00 СБ

Крепление газопровода Dy 15...100 мм к панельным и блочным стенам. Сборочный чертеж

Лит.	Масса	Масштаб
	См. табл.	
Лист	Листов 1	

СПКБ "Газпроект"

Копировал

Формат А4

Инв. N подл. | Подпись и дата | Взам. инв. N | Инв. N дубл. | Подпись и дата

Формат	Зона	Поз.	Обозначение	Наименование	Количество на исполнение УКГ 15.00 –										Приме-чание
					–	01	02	03	04	05	06	07	08		
				Документация											
А3			УКГ 15.00 СБ	Сборочный чертеж	X	X	X	X	X	X	X	X	X		
А3				Общие указания	X	X	X	X	X	X	X	X	X		
				Сборочные единицы											
А3		1	УКГ 15.01	Уголок	1										
			-01	Уголок		1									
			-02	Уголок			1								
			-03	Уголок				1							
			-04	Уголок					1						
			-05	Уголок						1					
			-06	Уголок							1				
			-07	Уголок								1			
			-08	Уголок									1		
				Стандартные изделия											
		2		Гайка М6.5 ГОСТ 5915-70*	4										

Изм.	Лист	N докум.	Подпись	Дата
Разраб.		Василенко		07.05
Разраб.		Тарасенко		07.05
Пров.		Крючков		07.05
Н. контр.		Панасенко		07.05
Утв.		Корж		07.05

УКГ 15.00

Крепление газопровода Ду 15...100 мм к панельным и блочным стенам

Лит.	Лист	Листов
	1	2

СПКБ "Газпроект"

Копировал Формат А4

Инв. N подл.	Подпись и дата	Взам инв. N	Инв. N дубл.	Подпись и дата

Формат	Зона	Поз.	Обозначение	Наименование	Количество на исполнение УКГ 15.00 –										Приме-чание
					–	01	02	03	04	05	06	07	08		
		2		Гайка М8.5 ГОСТ 5915-70*		4	4	4	4						
				Гайка М10.5 ГОСТ 5915-70*						4					
				Гайка М12.5 ГОСТ 5915-70*							4	4	4		
				Шайба 6.02 ГОСТ 11371-78*	4										
				Шайба 8.02 ГОСТ 11371-78*		4	4	4	4						
				Шайба 10.02 ГОСТ 11371-78*						4					
				Шайба 12.02 ГОСТ 11371-78*							4	4	4		
		3		Хомут 18- Ст3сп ГОСТ 24137-80	1										
				Хомут 22- Ст3сп ГОСТ 24137-80		1									
				Хомут 32- Ст3сп ГОСТ 24137-80			1								
				Хомут 40- Ст3сп ГОСТ 24137-80				1							
				Хомут 45- Ст3сп ГОСТ 24137-80					1						
				Хомут 60- Ст3сп ГОСТ 24137-80						1					
				Хомут 80- Ст3сп ГОСТ 24137-80							1				
				Хомут 90- Ст3сп ГОСТ 24137-80								1			
				Хомут 110- Ст3сп ГОСТ 24137-80									1		
				Прочие изделия											
				Дюбель-гвоздь ДГП-4,5х50											
				ТУ 14-4-794-77	2	2	2	2	2	3	3	4	4		

Изм.	Лист	N докум.	Подпись	Дата

УКГ 15.00

Лист 2

Копировал Формат А4

76

Серия 5.905-18.05 вып. 1

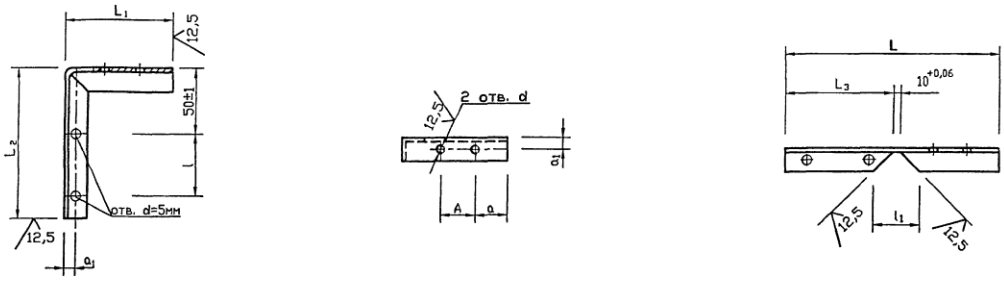

Обозначение	Aж, мм	a, мм	a_1,мм	d, мм	L,мм	L_1,мм	L_2,мм	L_3,мм	l, мм	n, мм	l_1, мм	bxbxd	Масса ед., кг
УКГ 15.01	24±1	18±0,2	13±0,2	$7^{+0,4}$	$195_{-1,2}$	$65_{-0,8}$	$120_{-0,9}$	115±0,4	50±1	2	$42^{+0,6}$	25x25x4	0,21
-01	30±1	20±0,3		$10^{+0,4}$	$200_{-1,2}$	$70_{-0,8}$							0,29
-02	40±1				$210_{-1,2}$	$80_{-0,8}$							0,31
-03	48±1	21±0,3			$220_{-1,2}$	$90_{-0,9}$							0,32
-04	53±1	23±0,3			$230_{-1,7}$	$100_{-0,8}$							0,34
-05	70±1	20±0,3	25±0.3	$12^{+0,4}$	$335_{-1,4}$	155_{-1}	170_{-1}	165±0,5		3	$82^{+0,9}$	45x45x4	1,13
-06	92±1	23±0,3		$15^{+0,4}$	$345_{-1,4}$	165_{-1}							1,16
-07	102±1	24±0,3			$400_{-1,4}$	170_{-1}	$220_{-1,2}$	215±0,6		4			1,35
-08	122±1		30±0.3		$590_{-1,8}$	$230_{-1,2}$	$350_{-1,4}$	345±0,7	70±1		$102^{+0,9}$	56x56x5	1,98

Изм.	Лист	N докум.	Подпись	Дата
Разраб.		Василенко		07.05
Разраб.		Тарасенко		07.05
Пров.		Крючков		07.05
Н. контр.		Панасенко		07.05
Утв		Корж		07.05

УКГ 15.01

Уголок

Лит.	Масса	Масштаб
	См. табл.	

Лист | Листов 1

Уголок Б-bxbxd ГОСТ 8509-93 / Ст3-1-I ГОСТ 535-88*

СПКБ "Газпроект"

Копировал | Формат А4

Инв. N подл. | Подпись и дата | Взам. инв. N | Инв. N дубл. | Подпись и дата

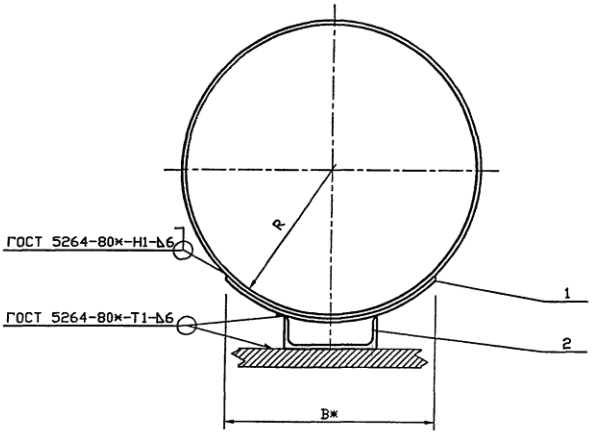

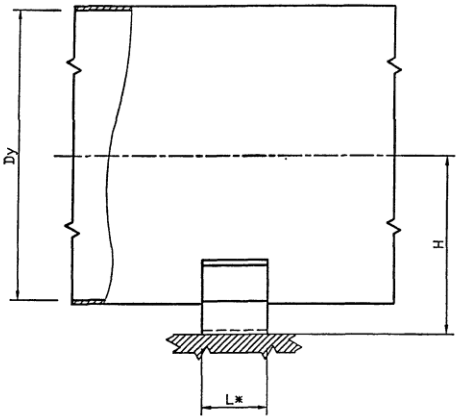

Обозначение	Dy*, мм	B*, мм	H, мм	L* , мм	R*, мм	Масса ед., кг
УКГ 16.00	200	155	151±2	150	110	3,42
-01	250	190	185±2		137	4,73
-02	300	230	215±2		163	5,23
-03	400	300	273±2	180	214	8,00
-04	500	375	330±2		266	9,20
-05	600	445	392±2		316	11,40
-06	800	580	495±2		411	13,70
-07	1000	725	600±2	200	511	18,16

* Размеры для справок

					УКГ 16.00 СБ			
Изм.	Лист	N докум.	Подпись	Дата	Опора неподвижная под газопровод Dy 200...1000 мм. Сборочный чертеж	Лит.	Масса	Масштаб
Разраб.		Василенко		07.05			См. табл.	—
Разраб.		Тарасенко		07.05				
Пров.		Крючков		07.05		Лист	Листов 1	
Н. контр.		Панасенко		07.05		СПКБ "Газпроект"		
Утв.		Корж		07.05				

Копировал Формат А3

Инв. N подл.	Подпись и дата	Взам инв. N	Инв. N дубл.	Подпись и дата

Серия 5.905-18.05 вып. 1

Формат	Зона	Поз.	Обозначение	Наименование	Количество на исполнение УКГ 16.00 -										Примечание
					–	01	02	03	04	05	06	07			
				Документация											
А3			УКГ 16.00 СБ	Сборочный чертеж	X	X	X	X	X	X	X	X			
А3				Общие указания	X	X	X	X	X	X	X	X			
				Сборочные единицы											
А4		1	УКГ 16.01	Полка	1										
			-01	Полка		1									
			-02	Полка			1								
			-03	Полка				1							
			-04	Полка					1						
			-05	Полка						1					
			-06	Полка							1				
			-07	Полка								1			

Изм.	Лист	N докум.	Подпись	Дата	УКГ 16.00		
Разраб.		Василенко		07.05	Опора неподвижная под газопровод Ду 200...1000 мм	Лит.	Лист 1 / Листов 2
Разраб.		Тарасенко		07.05		СПКБ "Газпроект"	
Пров.		Крючков		07.05			
Н. контр.		Панасенко		07.05			
Утв.		Корж		07.05			

Копировал Формат А4

Инв. N подл.	Подпись и дата	Взам инв. N	Инв. N дубл.	Подпись и дата

Формат	Зона	Поз.	Обозначение	Наименование	Количество на исполнение УКГ 16.00 -										Примечание
					–	01	02	03	04	05	06	07			
А4		2	УКГ 16.02	Швеллер	1										
			-01	Швеллер		1	1								
			-02	Швеллер				1	1						
			-03	Швеллер						1	1				
			-04	Швеллер								1			

Изм.	Лист	N докум.	Подпись	Дата	УКГ 16.00	Лист 2

Копировал Формат А4

ООО "Изополимет Плюс" - https://izopolimet.by

12,5

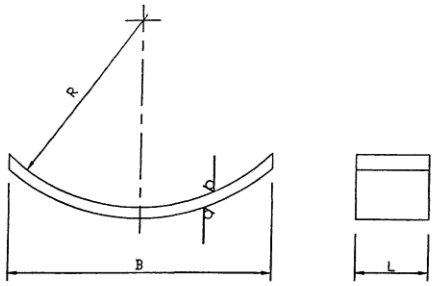

Обозначение	Условный проход Dy, мм	R, мм	B, мм	L, мм	Масса ед., кг
УКГ 16.01	200	$110^{+0,9}$	$155_{-1,0}$	$150_{-1,0}$	2,12
-01	250	$137^{+1,0}$	$190_{-1,2}$		2,60
-02	300	$163^{+1,0}$	$230_{-1,2}$		3,10
-03	400	$214^{+1,2}$	$300_{-1,3}$	$180_{-1,2}$	4,80
-04	500	$266^{+1,3}$	$375_{-1,4}$		6,00
-05	600	$316^{+1,4}$	$445_{-1,6}$		7,10
-06	800	$411^{+1,6}$	$580_{-2,0}$		9,40
-07	1000	$511^{+2,0}$	$725_{-2,0}$	$200_{-1,2}$	11,80

УКГ 16.01

Изм.	Лист	N докум.	Подпись	Дата	Полка	Лит.	Масса	Масштаб
Разраб.	Василенко			07.05			См. табл.	
Разраб.	Тарасенко			07.05		Лист	Листов 1	
Пров.	Крючков			07.05				
Н. контр.	Панасенко			07.05	Лист Б-ПН-10 ГОСТ 19903-74* / С235 ГОСТ 27772-88*	СПКБ "Газпроект"		
Утв.	Корж			07.05				

Копировал Формат А4

12,5

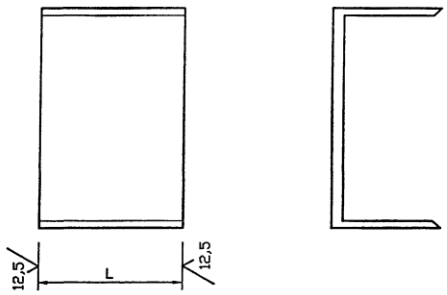

Обозначение	N швеллера	L, мм	Масса ед., кг
УКГ 16.02	10	$150_{-1,0}$	1,30
-01	16		2,13
-02	20	$180_{-1,2}$	3,20
-03	24		4,30
-04	30	$200_{-1,2}$	6,36

УКГ 16.02

Изм.	Лист	N докум.	Подпись	Дата	Швеллер	Лит.	Масса	Масштаб
Разраб.	Василенко			07.05			См. табл.	
Разраб.	Тарасенко			07.05		Лист	Листов 1	
Пров.	Крючков			07.05				
Н. контр.	Панасенко			07.05	Швеллер N ГОСТ 8240-89 / Ст3 ГОСТ 535-88*	СПКБ "Газпроект"		
Утв.	Корж			07.05				

Копировал Формат А4

Подпись и дата | Инв. N дубл. | Взам. инв. N | Подпись и дата | Инв. N подл.

Серия 5.905-18.05 вып. 1

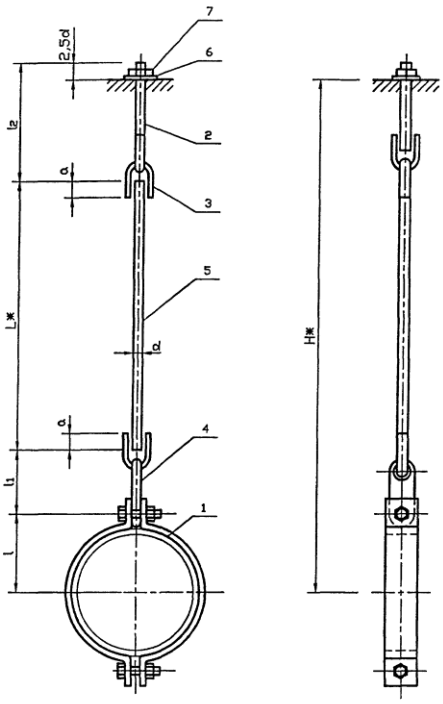

Обозначение	Условный проход Dy, мм	Нагрузка P_{max}, кгс	H, мм	d, мм	l, мм	l_1, мм	l_2, мм	L, мм	a, мм	Масса, кг
УКГ 17.00	50	200	520	10	52	147,5	171,0	174,5	26	1,11
-01	65	250	520		60	147,5	171,0	166,5		1,19
-02	80	400	700	12	67	150,5	172,0	340,5	34	1,61
-03	100	400	700		80	150,5	172,0	327,5		1,81
-04	125	900	730	16	90	182,0	264,0	234	43	3,26
-05	150	1100	790		108	182,0	264,0	276		3,68
-06	175	1800	880	20	130	198,5	302,0	299,5	51	6,40
-07	200	2000	900		140	198,5	302,0	309,5		6,76

1. Сварные швы по ГОСТ 5264-80*-Т1-∆5.
2. Размеры для справок
3. Не указанные предельные отклонения размеров H14, h14, $\pm\frac{IT17}{2}$
4. *Размеры уточнить при проектировании

Изм.	Лист	N докум.	Подпись	Дата	УКГ 17.00 СБ			
Разраб.		Василенко		07.05	Подвеска с одной тягой, регулируемой гайкой. Сборочный чертеж	Лит.	Масса	Масштаб
Разраб.		Тарасенко		07.05			См. табл.	—
Пров.		Крючков		07.05		Лист	Листов 1	
Н. контр.		Панасенко		07.05		СПКБ "Газпроект"		
Утв.		Корх		07.05				

Копировал Формат А3

Инв. N подл. | Подпись и дата | Взам. инв. N | Инв. N дубл. | Подпись и дата

Формат	Зона	Поз.	Обозначение	Наименование	Количество на исполнение УКГ 17.00 –										Примечание
					–	01	02	03	04	05	06	07			
				Документация											
А3			УКГ 17.00 СБ	Сборочный чертеж	X	X	X	X	X	X	X	X			
А3				Общие указания	X	X	X	X	X	X	X	X			
				Сборочные единицы											
А4		1	УКГ 17.01	Хомут горизонтальный	1										
			-01	Хомут горизонтальный		1									
			-02	Хомут горизонтальный			1								
			-03	Хомут горизонтальный				1							
			-04	Хомут горизонтальный					1						
			-05	Хомут горизонтальный						1					
			-06	Хомут горизонтальный							1				
			-07	Хомут горизонтальный								1			

Изм.	Лист	N докум.	Подпись	Дата	УКГ 17.00		
Разраб.		Василенко		07.05	Подвеска с одной тягой, регулируемой гайкой	Лит.	Лист 1 / Листов 4
Разраб.		Тарасенко		07.05			
Пров.		Крючков		07.05		СПКБ "Газпроект"	
Н. контр.		Панасенко		07.05			
Утв.		Корж		07.05			

Копировал Формат А4

Инв. N подл.	Подпись и дата	Взам инв. N	Инв. N дубл.	Подпись и дата

Формат	Зона	Поз.	Обозначение	Наименование	Количество на исполнение УКГ 17.00 –										Примечание
					–	01	02	03	04	05	06	07			
А4		2	УКГ 17.02	Тяга с ушком верхняя	1										
			-01	Тяга с ушком верхняя		1									
			-02	Тяга с ушком верхняя			1								
			-03	Тяга с ушком верхняя				1							
			-04	Тяга с ушком верхняя					1						
			-05	Тяга с ушком верхняя						1					
			-06	Тяга с ушком верхняя							1				
			-07	Тяга с ушком верхняя								1			
				Детали											
А4		3	УКГ 17.02.02	Ушко	2	2									
			-01	Ушко			2	2							
			-02	Ушко					2	2					
			-03	Ушко							2	2			
А4		4	УКГ 17.03	Серьга	1	1	1	1							
			-01	Серьга					1	1					
			-02	Серьга							1	1			

Изм.	Лист	N докум.	Подпись	Дата	УКГ 17.00	Лист 2

Копировал Формат А4

82

Инв. N подл.	Подпись и дата	Взам инв. N	Инв. N дубл.	Подпись и дата

Серия 5.905-18.05 вып. 1

Формат	Зона	Поз.	Обозначение	Наименование	Количество на исполнение УКГ 17.00 –										Приме-чание
					–	01	02	03	04	05	06	07			
Б4		5		Тяга соединительная											
				Круг 10-В ГОСТ 2590-88 / СТ 3сп ГОСТ 380-94											
				L=174.5±1 мм	1										0,11 кг
				Круг 10-В ГОСТ 2590-88 / СТ 3сп ГОСТ 380-94											
				L=166.5±1 мм		1									0,10 кг
				Круг 12-В ГОСТ 2590-88 / СТ 3сп ГОСТ 380-94											
				L=340.5±1 мм			1								0,30 кг
				Круг 12-В ГОСТ 2590-88 / СТ 3сп ГОСТ 380-94											
				L=327.5±1 мм				1							0,29 кг
				Круг 16-В ГОСТ 2590-88 / СТ 3сп ГОСТ 380-94											
				L=234±1 мм					1						0,37 кг
				Круг 16-В ГОСТ 2590-88 / СТ 3сп ГОСТ 380-94											
				L=276±1 мм						1					0,44 кг
				Круг 20-В ГОСТ 2590-88 / СТ 3сп ГОСТ 380-94											
				L=299.5±1 мм							1				0,74 кг
				Круг 20-В ГОСТ 2590-88 / СТ 3сп ГОСТ 380-94											
				L=309.5±1 мм								1			0,76 кг

Изм.	Лист	N докум.	Подпись	Дата	УКГ 17.00	Лист 3

Копировал Формат А4

Инв. N подл.	Подпись и дата	Взам инв. N	Инв. N дубл.	Подпись и дата

Формат	Зона	Поз.	Обозначение	Наименование	Количество на исполнение УКГ 17.00 –										Приме-чание
					–	01	02	03	04	05	06	07			
				Стандартные изделия											
		6		Шайба 10.02 ГОСТ 11371-78*	1	1									
				Шайба 12.02 ГОСТ 11371-78*			1	1							
				Шайба 16.02 ГОСТ 11371-78*					1	1					
				Шайба 20.02 ГОСТ 11371-78*							1	1			
		7		Гайка М10.5 ГОСТ 5915-70*	1	1									
				Гайка М12.5 ГОСТ 5915-70*			1	1							
				Гайка М16.5 ГОСТ 5915-70*					1	1					
				Гайка М20.5 ГОСТ 5915-70*							1	1			

Изм.	Лист	N докум.	Подпись	Дата	УКГ 17.00	Лист 4

Копировал Формат А4

ООО "Изополимет Плюс" - https://izopolimet.by

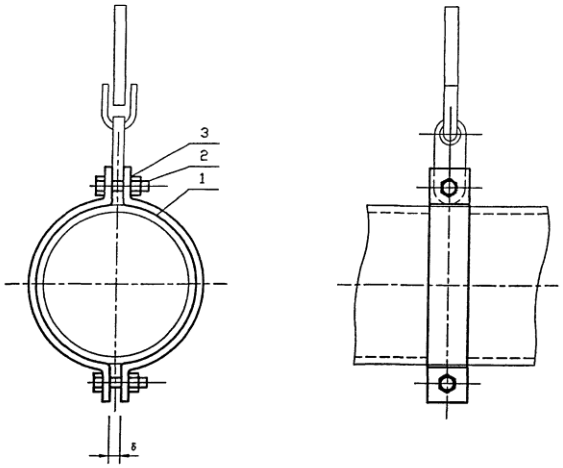

Обозначение	Условный проход Dy, мм	δ, мм	Масса, кг
УКГ 17.01	50	8	0,41
-01	65		0,47
-02	80		0,51
-03	100		0,57
-04	125	12	0,87
-05	150	16	1,10
-06	175		2,08
-07	200		2,18

УКГ 17.01 СБ

Изм.	Лист	N докум.	Подпись	Дата	Хомут горизонтальный. Сборочный чертеж	Лит.	Масса	Масштаб
Разраб.		Василенко		07.05			См. табл.	
Разраб.		Тарасенко		07.05		Лист	Листов 1	
Пров.		Крючков		07.05		СПКБ "Газпроект"		
Н. контр.		Панасенко		07.05				
Утв.		Корж		07.05				

Копировал Формат А4

6.3

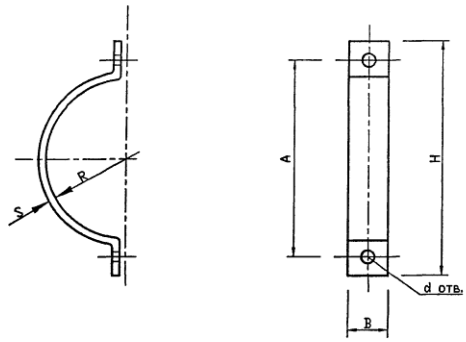

Обозначение	A, мм	H, мм	R, мм	B, мм	S, мм	d отв., мм	Масса, кг
УКГ 17.01.01	104	140	30	30	5	12	0,20
-01	120	160	39				0,23
-02	134	170	45			14	0,25
-03	160	200	54				0,28
-04	180	220	67	40		18	0,43
-05	216	265	80	50			0,54
-06	260	335	97		6	22	1,03
-07	280	350	110				1,08

УКГ 17.01.01

Изм.	Лист	N докум.	Подпись	Дата	Полухомут	Лит.	Масса	Масштаб
Разраб.		Василенко		07.05			См. табл.	
Разраб.		Тарасенко		07.05		Лист	Листов 1	
Пров.		Крючков		07.05		СПКБ "Газпроект"		
Н. контр.		Панасенко		07.05	Полоса $\frac{S \times B\text{-Б ГОСТ 103-76*}}{20\ \text{ГОСТ 1050-88*}}$			
Утв.		Корж		07.05				

Копировал Формат А4

Подпись и дата | Инв. N дубл. | Взам. инв. N | Подпись и дата | Инв. N подл.

Инв. N подл.	Подпись и дата	Взам инв. N	Инв. N дубл.	Подпись и дата

Серия 5.905-18.05 вып. 1

Формат	Зона	Поз.	Обозначение	Наименование	Количество на исполнение УКГ 17.01 -										Приме-чание
					—	01	02	03	04	05	06	07			
				Документация											
А4			УКГ 17.01 СБ	Сборочный чертеж	X	X	X	X	X	X	X	X			
				Детали											
А4		1	УКГ 17.01.01	Полухомут	2										
			-01	Полухомут		2									
			-02	Полухомут			2								
			-03	Полухомут				2							
			-04	Полухомут					2						
			-05	Полухомут						2					
			-06	Полухомут							2				
			-07	Полухомут								2			

Изм.	Лист	N докум.	Подпись	Дата
Разраб.		Василенко		07.05
Разраб.		Тарасенко		07.05
Пров.		Крючков		07.05
Н. контр.		Панасенко		07.05
Утв.		Корж		07.05

УКГ 17.01

Хомут горизонтальный

Лит.	Лист	Листов
	1	2

СПКБ "Газпроект"

Копировал Формат А4

Инв. N подл.	Подпись и дата	Взам инв. N	Инв. N дубл.	Подпись и дата

Формат	Зона	Поз.	Обозначение	Наименование	Количество на исполнение УКГ 17.01 -										Приме-чание
					—	01	02	03	04	05	06	07			
				Стандартные изделия											
		2		Болт М 10х30.58 ГОСТ 7798-70*	2	2									
				Болт М 12х35.58 ГОСТ 7798-70*			2	2							
				Болт М 16х40.58 ГОСТ 7798-70*					2	2					
				Болт М 20х50.58 ГОСТ 7798-70*							2	2			
		3		Гайка М10.5 ГОСТ 5915-70*	2	2									
				Гайка М12.5 ГОСТ 5915-70*			2	2							
				Гайка М16.5 ГОСТ 5915-70*					2	2					
				Гайка М20.5 ГОСТ 5915-70*							2	2			

Изм.	Лист	N докум.	Подпись	Дата

УКГ 17.01

Лист 2

Копировал Формат А4

85

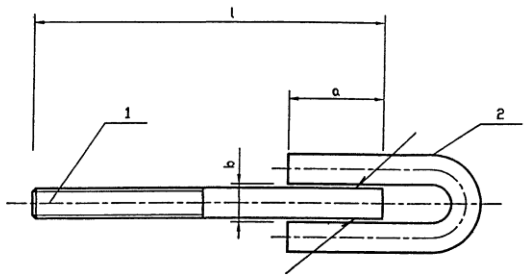

Обозначение	Нагрузка P_{max}, кгс	a, мм	b, мм	l, мм	Масса, кг
УКГ 17.02	300	26	13	140	0,15
-01				200	0,18
-02	450	34	15	135	0,24
-03				300	0,39
-04	1500	43	20	220	0,61
-05				300	0,73
-06	2400	51	24	250	1,11
-07				350	1,35

Изм.	Лист	N докум.	Подпись	Дата	УКГ 17.02 СБ			
Разраб.		Василенко		07.05	Тяга с ушком верхняя. Сборочный чертеж	Лит.	Масса	Масштаб
Разраб.		Тарасенко		07.05			См. табл.	
Пров.		Крючков		07.05		Лист	Листов 1	
Н. контр.		Панасенко		07.05		СПКБ "Газпроект"		
Утв.		Корж		07.05				

Копировал Формат А4

Инв. N подл.	Подпись и дата	Взам. инв. N	Инв. N дубл.	Подпись и дата	Обозначение	Наименование	Количество на исполнение УКГ 17.02 –								Приме-чание
							–	01	02	03	04	05	06	07	
						Документация									
					УКГ 17.02 СБ	Сборочный чертеж	X	X	X	X	X	X	X	X	
						Детали									
					УКГ 17.02.01	Тяга верхняя	1								
					-01	Тяга верхняя		1							
					-02	Тяга верхняя			1						
					-03	Тяга верхняя				1					
					-04	Тяга верхняя					1				
					-05	Тяга верхняя						1			
					-06	Тяга верхняя							1		
					-07	Тяга верхняя								1	
					УКГ 17.02.02	Ушко	1	1							
					-01	Ушко			1	1					
					-02	Ушко					1	1			
					-03	Ушко							1	1	

Формат	Зона	Поз.
А4		1
А4		1
А4		2

Изм.	Лист	N докум.	Подпись	Дата	УКГ 17.02			
Разраб.		Василенко		07.05	Тяга с ушком верхняя	Лит.	Лист	Листов 1
Разраб.		Тарасенко		07.05		СПКБ "Газпроект"		
Пров.		Крючков		07.05				
Н. контр.		Панасенко		07.05				
Утв.		Корж		07.05				

Копировал Формат А4

Серия 5.905-18.05 вып. 1

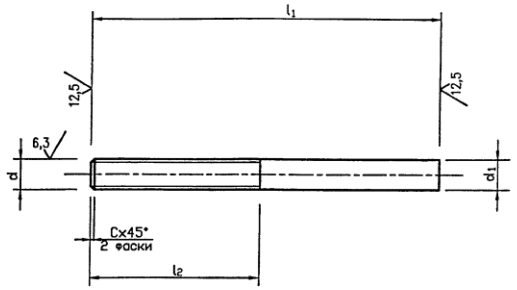

Обозначение	d, мм	d_1, мм	c, мм	l_1, мм	l_2, мм	Масса, кг
УКГ 17.04.01	M10-8g	10	1,6	140	90	0,09
-01				200		0,12
-02	M12-8g	12		135	100	0,12
-03				300		0,27
-04	M16-8g	16	2	220	130	0,35
-05				300		0,47
-06	M20-8g	20	2,5	250		0,62
-07				350		0,86

Подпись и дата | Инв. N дубл. | Взам инв. N | Подпись и дата | Инв. N подл.

Изм.	Лист	N докум.	Подпись	Дата
Разраб.		Василенко		07.05
Разраб.		Тарасенко		07.05
Пров.		Крючков		07.05
Н. контр.		Понасенко		07.05
Утв.		Корж		07.05

УКГ 17.02.01

Тяга верхняя

Лит.	Масса	Масштаб
	См. табл.	

Лист | Листов 1

Круг d-В ГОСТ 2590-88 / Ст 3сп ГОСТ 380-94

СПКБ "Газпроект"

Копировал | Формат А4

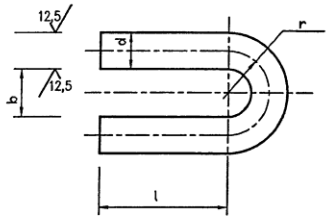

Обозначение	d, мм	r, мм	l, мм	b, мм	Масса, кг
УКГ 17.02.00	10	11,5	35	13	0,06
-01	12	13,5	45	15	0,12
-02	16	18,0	55	20	0,26
-03	20	22,0	65	24	0,49

Подпись и дата | Инв. N дубл. | Взам инв. N | Подпись и дата | Инв. N подл.

Изм.	Лист	N докум.	Подпись	Дата
Разраб.		Василенко		07.05
Разраб.		Тарасенко		07.05
Пров.		Крючков		07.05
Н. контр.		Понасенко		07.05
Утв.		Корж		07.05

УКГ 17.02.02

Ушко

Лит.	Масса	Масштаб
	См. табл.	

Лист | Листов 1

Круг d-В ГОСТ 2590-88 / Ст 3сп ГОСТ 380-94

СПКБ "Газпроект"

Копировал | Формат А4

12,5

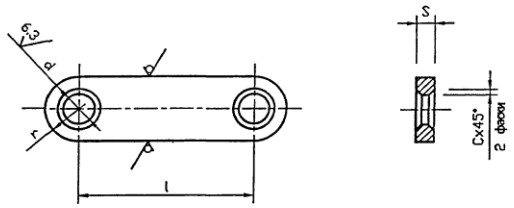

Обозначение	d , мм	r, мм	l , мм	S , мм	c, мм	Масса, кг
УКГ 17.03	14	18	125	8	2	0,32
-01	20	26	150	12	3	0,89
-02	25	30	160	16	5	1,49

					УКГ 17.03			
Изм.	Лист	N докум.	Подпись	Дата	Серьга	Лит.	Масса	Масштаб
Разраб.		Василенко		07.05			См. табл.	
Разраб.		Тарасенко		07.05				
Пров.		Крючков		07.05		Лист	Листов 1	
Н. контр.		Панасенко		07.05	Полоса S×2г-Б ГОСТ 103-76ж / 20 ГОСТ 1050-88ж	СПКБ "Газпроект"		
Утв.		Корж		07.05				

Копировал Формат А4

Серия 5.905-18.05 вып. 1

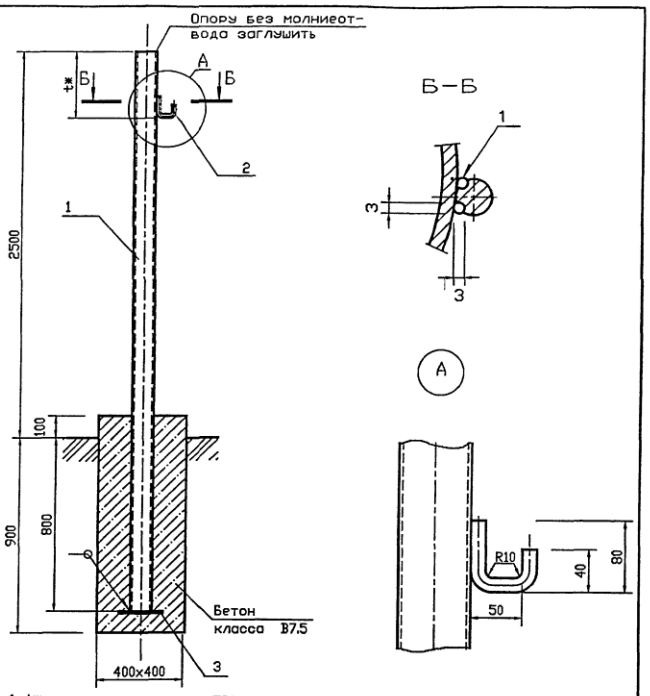

1. t* – размер уточнить при монтаже
2. Сварные швы по ГОСТ 5264-80*. Катеты швов 3 мм.
3. Сварка шва N1 ручная электродуговая.
4. Для деталей, изготавливаемых без чертежа, шероховатость обрабатываемых поверхностей 25

Изм.	Лист	N докум.	Подпись	Дата	УКГ 18.00 СБ			
Разраб.		Василенко		07.05	Опора под шкафной газорегуляторный пункт. Сборочный чертеж	Лит.	Масса 39.0 кг	Масштаб
Разраб.		Тарасенко		07.05		Лист	Листов 1	
Пров.		Крючков		07.05		СПКБ "Газпроект"		
Н. контр.		Панасенко		07.05				
Утв.		Корж		07.05				

Копировал Формат А4

Инв. N подл. | Подпись и дата | Взам инв. N | Инв. N дубл. | Подпись и дата

Формат	Зона	Поз.	Обозначение	Наименование	Количество на исполнение УКГ 18.00 –			Примечание
					–	01		
				Документация				
А4			УКГ 18.00 СБ	Сборочный чертеж		X		
А3				Общие указания		X		
				Детали				
БЧ		1		Труба 108х4 ГОСТ 10704-91 / 10 ГОСТ 10705-80* L=3300 мм	1			
БЧ		2		Круг В-10 ГОСТ 2590-88 / Ст3пс1-1 ГОСТ 535-88* L=201 мм	1			
БЧ		3		Лист Б-ПН-4 ГОСТ 19903-74* / С245 ГОСТ 27772-88* 200 x 150 мм	1		0.60 кг	
				Материалы				
				Бетон класса В7.5	0.1			$м^3$

Изм.	Лист	N докум.	Подпись	Дата	УКГ 18.00			
Разраб.		Василенко		07.05	Опора под шкафной газорегуляторный пункт	Лит.	Лист	Листов 1
Разраб.		Тарасенко		07.05		СПКБ "Газпроект"		
Пров.		Крючков		07.05				
Н. контр.		Панасенко		07.05				
Утв.		Корж		07.05				

Копировал Формат А4